POLLO
DECOR

Pollo Decor
Av. jesus Candian |nº 1300
Bairro Mangueira Rural | CEP 36503-258
Ubá | MG | Brasil
Fone + 55 32 3532 8842
www.pollodecor.com.br

Você acaba de adquirir um produto
de altíssima qualidade!

MANUAL DE MONTAGEM

Mesa de Centro
Gentileza

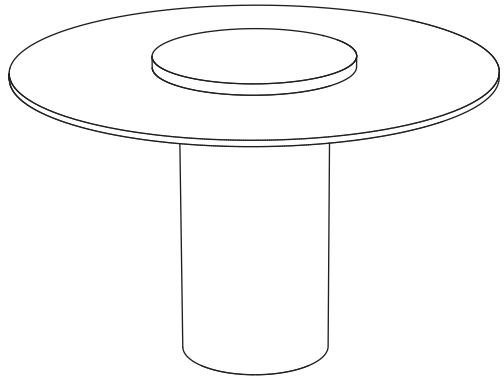

POLLO
DECOR

MANUAL DE MONTAGEM

Mesa de Centro Gentileza

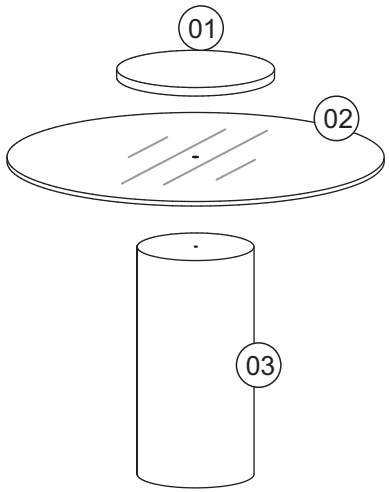

COMPOSIÇÃO - PEÇAS

ITEM	DESCRIÇÃO	QTD.
01	CONTRA TAMPO	01
02	TAMPO VIDRO	01
03	BASE REDONDA	01

COMPONENTES DE MONTAGEM:



A - Barra roscada M (1x)



B - Sapata Feltro (02)

01) Antes de iniciar a montagem forre o piso com a embalagem do produto. Enrosque a Barra roscada (A) na base como na imagem abaixo. Cole a Sapata Feltro (B) embaixo da base.

A - Barra roscada M (1x)



B - Sapata Feltro (02)



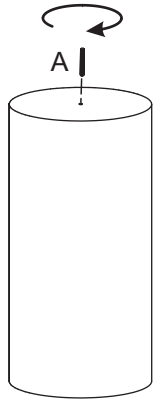

02) Posicione o tampo de vidro sobre a base.

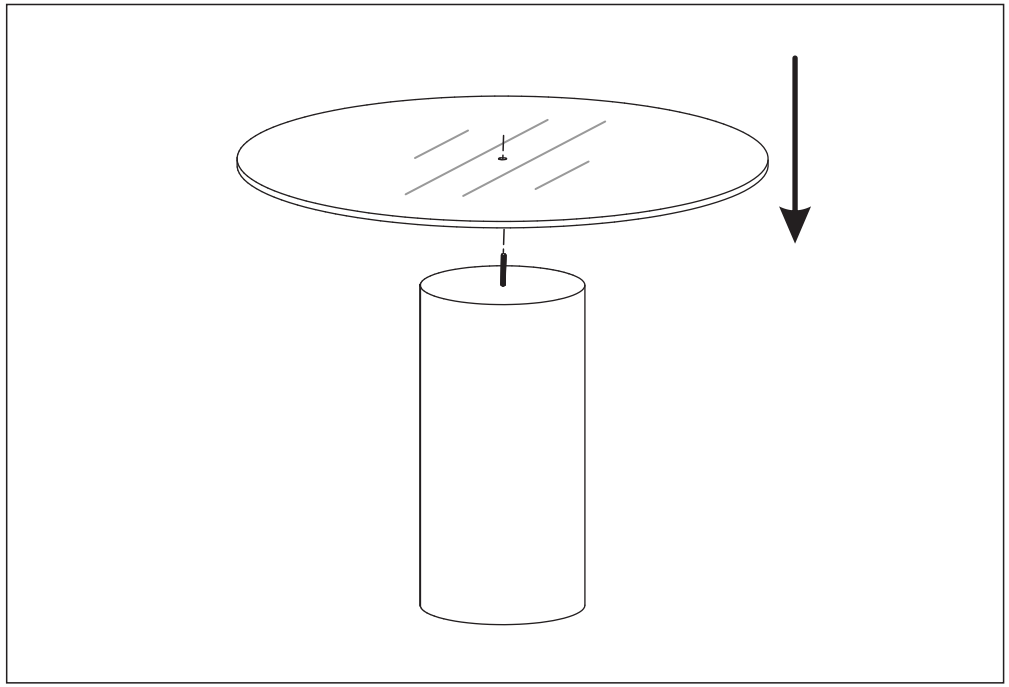

03) Rosquei o Contra Tampo (1) na barra rosca fixada na base.

