11/08/2015 G

# ESQUEMA DE MONTAGEM

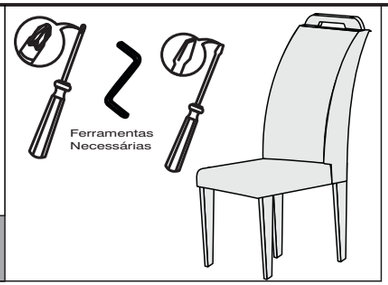


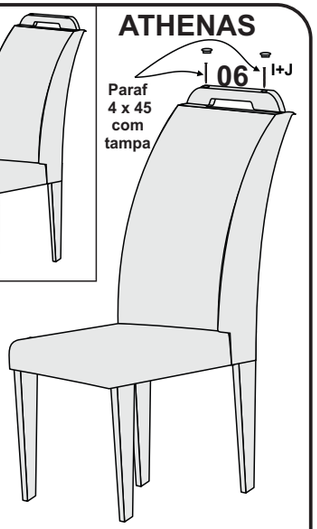


## CERTIFICADO DE GARANTI

A **Empresa**, em respeito ao consumidor final e atinente às normas consumeristas, apresenta este CERTIFICADO DE GARANTIA em relação aos seus produtos fabricados, devendo ser observadas as cláusulas abaixo especificadas:

1. A **Empresa** possui uma diversificada linha de produtos, classificado e/ou enquadrado na indústria moveleira, cada qual possuindo sua própria característica, e composto por diversos tipos de matéria-prima, portanto devendo ser tratado de forma diferenciada;

2. A garantia abrange todas as peças, partes e componentes de seus produtos que eventualmente apresentem comprovadamente vícios ou defeitos de fabricação;

3. A responsabilidade da **Empresa** limita-se ao valor do produto, excluindo a responsabilidade, seja direta ou indiretamente, por danos causados a terceiros ou coisas, inclusive por lucros cessantes ou perdas emergentes e/ou suas consequências em decorrência de mal uso de seus produtos;

4. O prazo de garantia será o legal, de 90 (noventa) dias, a contar da data da compra efetuada pelo consumidor final, comprovado por documento fiscal idôneo e válido;

**5. A Empresa não se responsabilizará, de acordo com § 3º art.12 do CDC, quando:**

*• Não houver a colocação do produto no mercado;*
*• Embora haja colocado no mercado, o defeito ou vício inexiste;*
*• Quando houver culpa exclusiva do consumidor ou de terceiro;*
*• Quando não houver identificação de que seja produto de sua fabricação.*

**6. Está excluído da garantia:**

*• Desgaste normal decorrente de uso;*
*• Falta de observação de qualquer informação e recomendação do manual de uso do produto que acompanha este certificado;*
*• Agentes externos como água, maresia, ferrugem, incêndio, cupins e pragas em geral;*
*• Marcas de batida de peças;*
*• Avarias de transporte até a residência ou outro local de entrega indicado pelo consumidor final;*
*• Tentativa de conserto ou reparo por pessoas desqualificadas;*
*• Defeitos ocasionados por negligência ou não observação das instruções de uso, em especial inobservância das instruções do manual de montagem;*
*• Não está coberta pela garantia a quebra do móvel em função do excesso de peso.*

7. A presente garantia deverá ser exercida nos prazos aqui indicados perante as lojas revendedoras de nossos móveis, especialmente àquela em que o produto foi adquirido; na impossibilidade, deverá ser solicitado diretamente ao fabricante.

8. A assistência técnica somente será atendida mediante apresentação deste certificado de garantia, em conjunto com o manual de montagem, e ainda indispensável a apresentação da nota fiscal com indicação de nossos produtos.

**CERTIFICADO DE GARANTIA:**

Cliente/Consumidor:

Endereço:

Cidade: Estado: CEP:

Razão Social/Loja:

Carimbo e assinatura do lojista:

Número Nota Fiscal da Loja:

**TERMO DE RECEBIMENTO DO CERTIFICADO DE GARANTIA**

Confirmo a instalação dos móveis da empresa em perfeito estado e de acordo com suas especificações e características. Declaro ainda estar ciente de que o cumprimento da garantia está condicionado à observação das normas constantes no presente Certificado, que declaro para os devidos fins ter recebido.

**Data:**_____/_____/_____

_____

**Nome e assinatura do cliente consumidor**

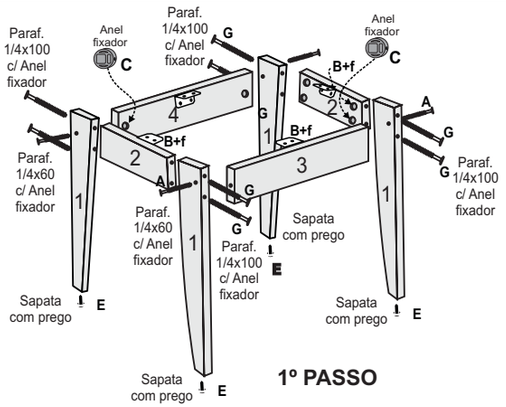


**1º PASSO**

**ATENÇÃO**

APÓS A MONTAGEM, GUARDE ESTE MANUAL PARA USÁ-LO EM CASOS DE NECESSIDADE DE SOLICITAÇÃO DE GARANTIA DO PRODUTO

**2º PASSO**

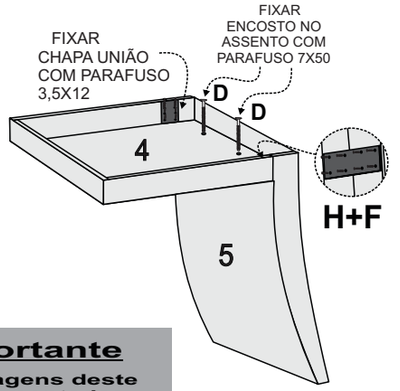


**3º PASSO**

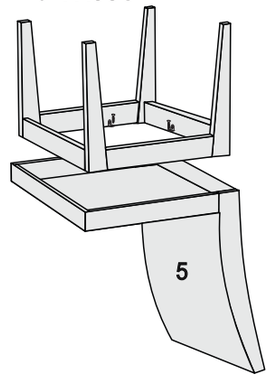


| | | | |
|---|---|---|---|
| A | Parafuso 1/4 x 60 | 08 UN | |
| B | Cantoneira Metálica | 08 UN | |
| C | anel fixador | 24 UN | |
| D | Parafuso 7 x 50 | | |
| E | Sapata com prego | 08 UN | |
| F | Parafuso 3,5 x 12 | 32 UN | |
| G | Parafuso 1/4 x 100 | 16 UN | |

**Importante**

**As ferragens deste Kit são contadas para a montagem de duas cadeiras.**

| Nº | DESCRIÇÃO | QT. | CÓD. | M. PRIMA | MEDIDAS |
|---|---|---|---|---|---|
| 1 | PÉ DA CADEIRA ATHENAS | 04 | 12742 | MDF 25 mm | 450 mm X 60 mm |
| 2 | TRAVESSA LATERAL CADEIRA ATHENAS | 02 | 12743 | MDF 18 mm | 310 mm X 70 mm |
| 3 | TRAV. FRONT/ TRAS CADEIRA ATHENAS | 02 | 12744 | MDF18 mm | 330 mm X 70 mm |
| 4 | ASSENTO CADEIRA ATHENAS | 01 | ------ | ------ | ------ |
| 5 | ENCOSTO CADEIRA ATHENAS | 01 | ------ | ------ | ------ |
| 6 | CANGUINHA DO ENCOSTO ATHENAS | 01 | 16726 | MDF 25 mm | 416 mm X 55 mm |

| | | | |
|---|---|---|---|
| H | chapa união | 04 UN | |
| I | tampa furo | 04 UN | |
| J | Parafuso 4 x 45 | 04 UN | |