CASA TEMA

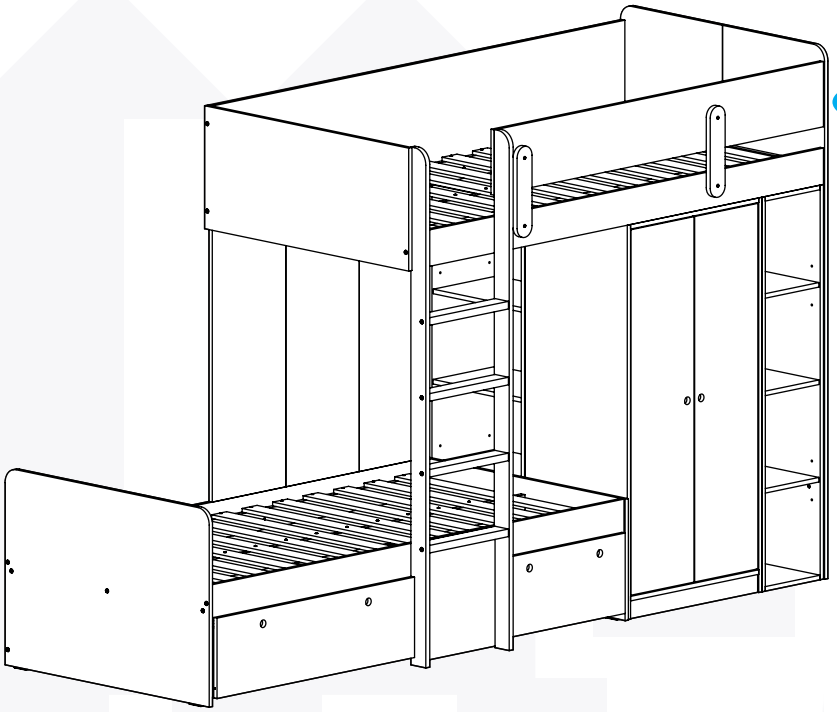

Opção 1

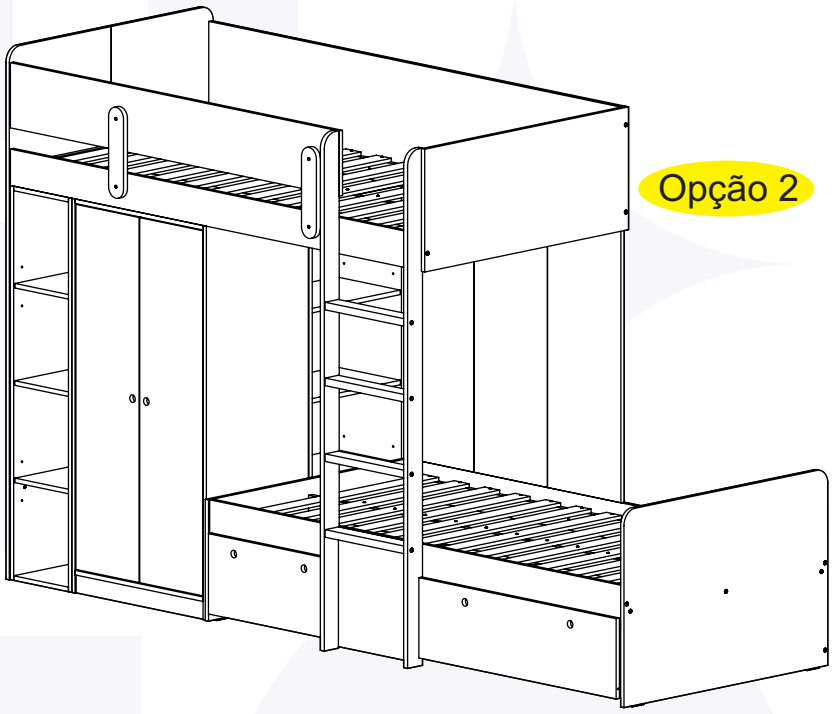

Opção 2

12 meses de garantia

Bicama com Guarda Roupas e Nichos Artsy

Natural / Verde

Conheça nossos produtos Casatema

CASATEMA

Seu Mundo Seu Tema

Criamos o ambiente perfeito para seu filho

+Autonomia

+Diversão

+Qualidade

+Beleza

+Amor

CASATEMA a primeira marca

Online especializada no seguimento infanto juvenil do Brasil

+ de 10 anos de mercado

+de 8 mil entregas por mês

+ de **5 milhões** de clientes

Como trocar seu produto

Para caber na sua vida, tem que caber mais transparência.
Se o seu produto **CASATEMA** chegou com algum defeito, você tem 7 dias para solicitar a troca, saiba como agora mesmo.

1. Tenha em mãos: as fotos das peças com defeito; nome; código (como está aqui no manual) e quantidade de peças com defeito

2. Acesse o chat em nosso site, clicando no icone

3. Selecione o seu pedido, e depois a opção “Quero trocar um produto.”

4. Pronto, agora é só preencher as informações e enviar. Vamos entrar em contato por e-mail e te dar todas as instruções.

Garantia **CASATEMA**

Casatema garante que o produto está isento de defeitos de material e fabricação durante período de tempo a contar partir do recebimento do produto com a assinatura de recebimento do mesmo:
90 dias (garantia legal) - Abrange o acabamento de peças, defeitos de costura, revestimentos, partes e peças sujeitas a desgaste natural. Neste tipo de garantia o cliente deve acionar o canal de vendas no qual fez a compra.
Produtos com 12 meses (garantia estrutural) - Estão inclusos aqui, defeitos estruturais que possam comprometer o correto funcionamento do produto.
presente termo e as garantias aplicam-se apenas ao território nacional.

Solicitação da Garantia

Aconselhamos que a caixa deva ser aberta no momento do recebimento do produto e que a qualidade do mesmo seja verificada, desta forma podemos solucionar eventuais problemas o mais rápido possível.
Ocorrendo algum problema dentro do prazo de 90 dias, o consumidor deve entrar em contato com o canal de vendas seguindo as orientações do mesmo.

Em casos de garantia superior a 90 dias, o consumidor deve entrar em contato com a central de atendimento ao cliente através do email atendimento@casatema.com.br ou através de nosso chat de contato no próprio site casatema.com.br, que lhe trará as orientações necessárias.
A Casatema caberá a responsabilidade de realizar uma análise prévia do produto através de fotos e vídeos, em caso de parecer positivo (comprovado defeito) a empresa arcará com custo de transporte envio de peças e produtos. É reservado o direito da empresa de reter o produto ou a(s) peça(s) danificada(s). Com a comprovação de defeito no produto, a Casatema poderá optar pela substituição total ou parcial de peças.
Esta se reserva no direito de realizar os serviços de reposição de partes de peças e componentes que constatem satisfatoriamente a existência de defeito de material ou de manufatura. Se, no momento em que ocorrer a assistência o mesmo produto ou seus materiais não estiverem disponíveis, a empresa poderá substituí-los por de igual qualidade e valor equivalentes a nova linha de produção.

Perda de Garantia

Fica determinado que a garantia perderá efeito nos casos:
* Desgaste em parte e/ ou peças e acabamento decorrentes de uso intenso ou exposição a condições extremas, incluindo, mas não se limitando a exposição ao frio e calor intensos, luz direta do sol, chuva, umidade excessiva, maresia, entre outros;

* Danos causados durante o transporte, quando estes não tiverem sido executados pela Casatema e, principalmente, não há cobertura de danos decorrentes de transportes e mudanças de endereço docliente;

* Danos decorrente da má utilização do produto, esforços indevidos ou qualquer uso diverso daquele orientado pela Casatema, bem como no caso de montagem em desacordo com o manual de instruções ou no caso de o cliente ou prestador de serviços por este contratado, vir a realizar alterações na estrutura ou acabamento do produto diferente da forma como o produto foi entregue;

* Não há cobertura por danos causados por descuido, limpeza e/ou manutenção em desacordo com as instruções repassadas pela Casatema ou no caso de danos causados por prestadores de serviços de limpeza ou conserto contratados pelo cliente;

* Não se aplica a danos causados por materiais corrosivos como ácidos, solventes, tintas e fluídos corporais;

* Danos causados por acidentes, quedas, sinistros, ataques de pragas ou agentes da natureza. Ou ainda danos decorrentes de corrosão devido à falta de limpeza, manutenção com produtos inadequados ou conservação em lugares diversos daqueles indicados pela Casatema (excetuados os produtos destinados ao uso nestas condições);

* Esta garantia não cobre afrouxamento de tecido ocorrido com o uso e pelo desgaste natural do tecido bem como pela deformação do enchimento ou espuma e pelo desalinhamento de costuras eventualmente advindas com o tempo de uso;

* Produtos enviados a título de amostra não são cobertas por garantia.

* Produtos sem Nota Fiscal não possuem garantia.

Prepare-se para a montagem

IMPORTANTE - LEIA CUIDADOSAMENTE - RETENHA PARA REFERÊNCIA FUTURA

- [x] Confira as peças, componentes e se já tem em mãos as ferramentas necessárias.
- [x] Para proteger seu móvel, coloque as peças sobre um tapete.
- [x] Para realizar a montagem são necessárias 02 pessoas. Convide sua família ou amigos pra montar com você.

Para realizar a montagem você vai precisar dessas ferramentas:

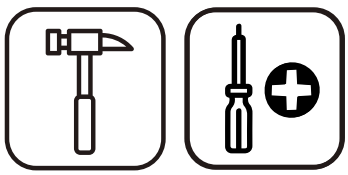

Se ficar alguma dúvida, é só falar com a gente pelo chat do site.

Atenção!

Grau de dificuldade de montagem AVANÇADO
Contrate nosso serviço profissional de montagem, é só apontar a câmera do seu celular para o QR Code ao lado ou chamar o número (41) 8880-8821 no whatsapp.

Faça utilização da régua abaixo para medir as ferragens.

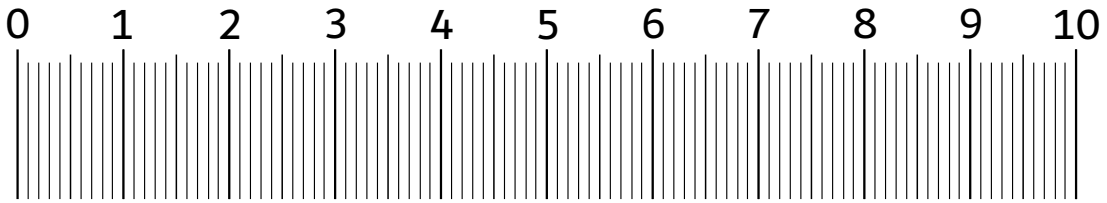

LISTA DE PEÇAS

N° PEÇA	CÓD. FORNECEDOR	DESCRIÇÃO		DIMENSÕES (mm)			PESO UNT (KG)
			QTD	COMP.	LARG.	ESPESS.	
1	11700	CABECEIRA INFERIOR	1	930	650	15	6,33
2	11696	PESEIRA INFERIOR	1	930	400	15	3,9
3	11683	BARRA TRASEIRA INFERIOR	1	1880	398	15	7,85
4	11684	BARRA FRONTAL INFERIOR	1	1880	120	15	2,37
5	11682	CLEAT LATERAL DA BARRA	2	1880	67	18	1,18
6	11681	VARÃO CENTRAL	1	1880	67	18	1,19
7	11841	ESTRADO SUPERIOR (VERDE)	13	888	68	12	0,72
8	11695	FECHAMENTO REFORÇO 1	1	900	335	15	3,14
9	11699	FECHAMENTO REFORÇO CENTRAL	1	900	345	15	3,2
10	11698	FECHAMENTO REFORÇO 2	1	900	335	15	3,14
11	11726	TAMPO (GR)	1	584	465	15	2,82
12	11725	LATERAL DIREITA (GR)	1	1300	465	15	6,29
13	11724	LATERAL ESQUERDA (GR)	1	1300	465	15	6,29
14	11723	RODAPÉ (GR)	2	584	60	15	0,36
15	11722	TRAVESSA TRASEIRA (GR)	1	584	60	15	0,36
16	11721	FUNDO (GR)	2	1230	299	3	0,83
17	11720	PRATELEIRA (GR)	1	584	443	15	2,71
18	11719	PORTA (GR)	2	1204	288	15	3,61
19	11718	BASE (GR)	1	584	465	15	2,82
20	11711	TAMPO (NP)	1	250	300	15	0,77
21	11716	LATERAL DIREITA (NP)	1	1300	300	15	4,04
22	11715	LATERAL ESQUERDA (NP)	1	1300	300	15	4,04
23	11714	PRATELEIRA MÓVEL (NP)	2	248	290	15	0,75
24	11713	PRATELEIRA FIXA (NP)	1	250	290	15	0,76
25	11712	FUNDO (NP)	2	643	268	3	0,39
26	11703	BASE (NP)	1	250	300	15	0,77
27	11710	TAMPO (NG)	1	407	300	15	1,26
28	11709	LATERAL DIREITA (NG)	1	1300	300	15	4,04
29	11708	LATERAL ESQUERDA (NG)	1	1300	300	15	4,04
30	11707	PRATELEIRA MÓVEL (NG)	1	405	290	15	1,23
31	11706	PRATELEIRA FIXA (NG)	1	407	290	15	1,23
32	11705	FUNDO	2	1288	210	3	0,61
33	11704	PRATELEIRA MÓVEL SUPERIOR (NG)	1	405	290	15	1,23
34	11702	BASE (NG)	1	407	300	15	1,26
35	11688	LATERAL DIREITA DA ESCADA	1	1706	68	18	1,08
36	11687	LATERAL ESQUERDA DA ESCADA	1	1706	68	18	1,08
37	11686	DEGRAU DA ESCADA	4	362	61	25	0,29
38	11685	FUNDO VISTA INFERIOR	1	374	380	3	0,32
39	11693	BARRA SUPERIOR FRONTAL	1	1880	120	15	2,37
40	11692	GRADE DE PROTEÇÃO	1	1500	215	15	3,38
41	11727	SUPORTE GRADE DE PROTEÇÃO	2	300	68	18	0,18
42	11691	CLEAT LATERAL DA BARRA	2	1880	67	18	1,19
43	11690	CLEAT DAS CABECEIRAS	2	854	67	18	0,54
44	11689	REFORÇO DO ESTRADO	1	1844	67	18	1,17
45	11678	BARRA SUPERIOR TRASEIRA	1	1880	405	15	7,99
46	11697	PESEIRA SUPERIOR	1	930	405	15	3,95
47	11677	LATERAL DIREITA DA CABECEIRA	1	1755	465	15	8,56
48	11676	LATERAL ESQUERDA DA CABECEIRA	1	1755	465	15	8,55
49	11705	FUNDO GAVETÃO MAIOR	2	357	882	3	0,71
50	11736	FRENTE GAVETÃO GAVETÃO MAIOR	1	900	265	15	2,47
51	11735	TRASEIRO GAVETÃO GAVETÃO MAIOR	1	899	230	15	2,15
52	11734	REFORÇO GAVETÃO MAIOR	1	869	67	18	0,55
53	11733	LATERAL GAVETÃO MAIOR / MENOR	4	700	230	15	1,67
54	11712	FUNDO GAVETÃO MENOR	2	357	534	3	0,43
55	11731	FRENTE GAVETÃO MENOR	1	551	265	15	1,51
56	11730	TRASEIRO GAVETÃO MENOR	1	550	230	15	1,31
57	11729	REFORÇO GAVETÃO MENOR	1	520	67	18	0,33
58	11679	ESTRADO INFERIOR	13	888	68	12	0,72

LISTA DE FERRAGENS CAMA INFERIOR ARTSY

REF.	DESCRIÇÃO	ILUSTRAÇÃO	QTD
A	Parafuso Allen 7 x 60 cab. Ø13	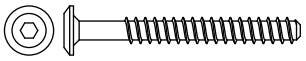	08
B	Parafuso PHS FL 3,5 x 25mm	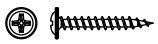	47
C	Porca PVC 1/4		04
D	Sapata Deslizadora 2 pinos	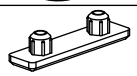	04
E	Sache de cola 20g		01
F	Chave Allen Zeta 4mm	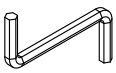	01
G	Parafuso Allen 1/4 x 70 cab. Ø13		04
H	Espaçadores 71mm	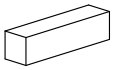	02
N	Cavilhas 8x30 mm		12

LISTA DE FERRAGENS SUPORTE DE FECHAMENTO

REF.	DESCRIÇÃO	ILUSTRAÇÃO	QTD
A	Parafuso PHS FL 3,5 x 25mm		02
B	Cavilha 8 x 30mm		12
C	Chapinha 2 furos	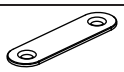	02
D	Parafuso PHS CH 3,5 x 14mm	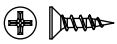	08

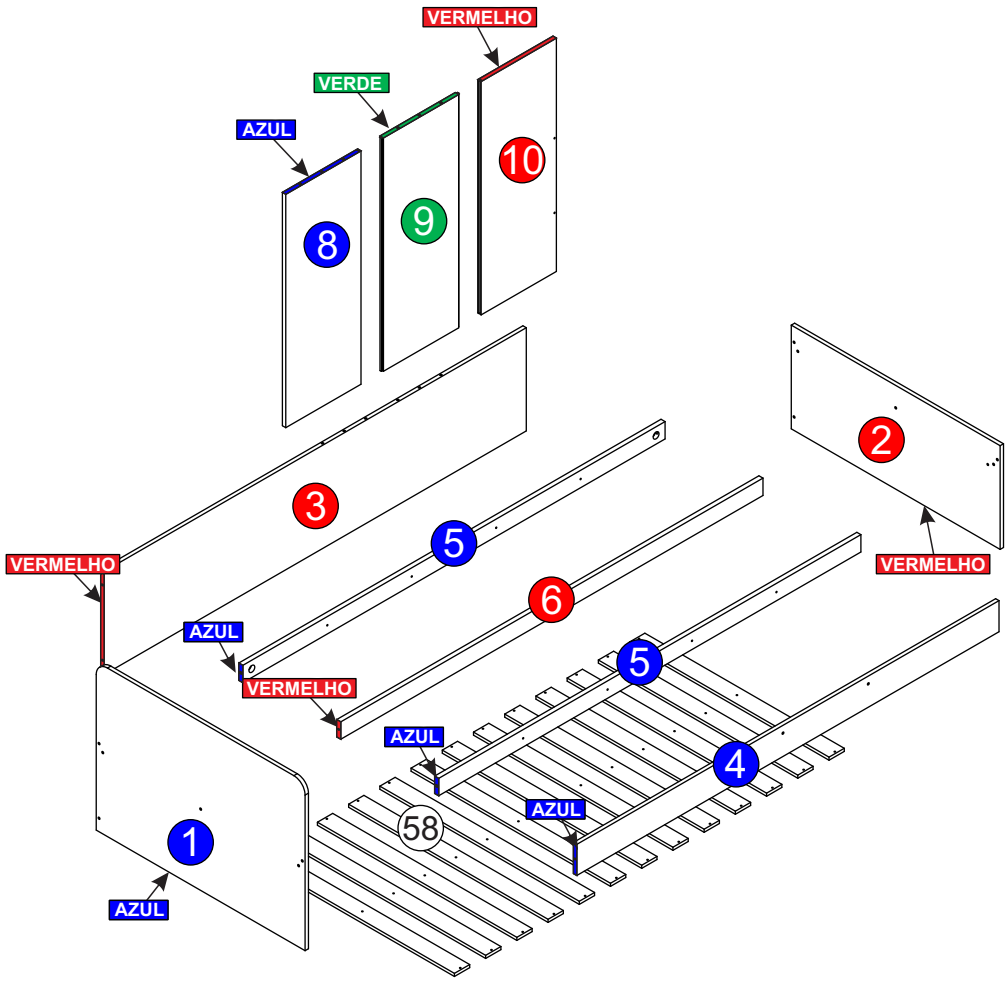

Peças 58 serão usadas no passo 38

1 Aplicar um pouco de cola (E) nas peças (8 e 9)e inserir as cavilhas (B).
Aplicar as sapatas deslizadoras (D) nas peças (1 e 2).

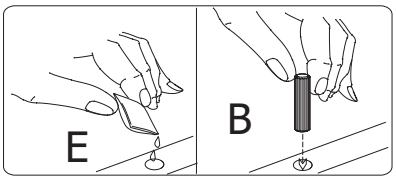

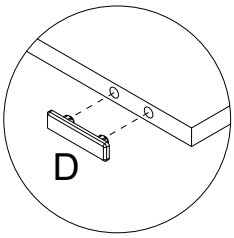

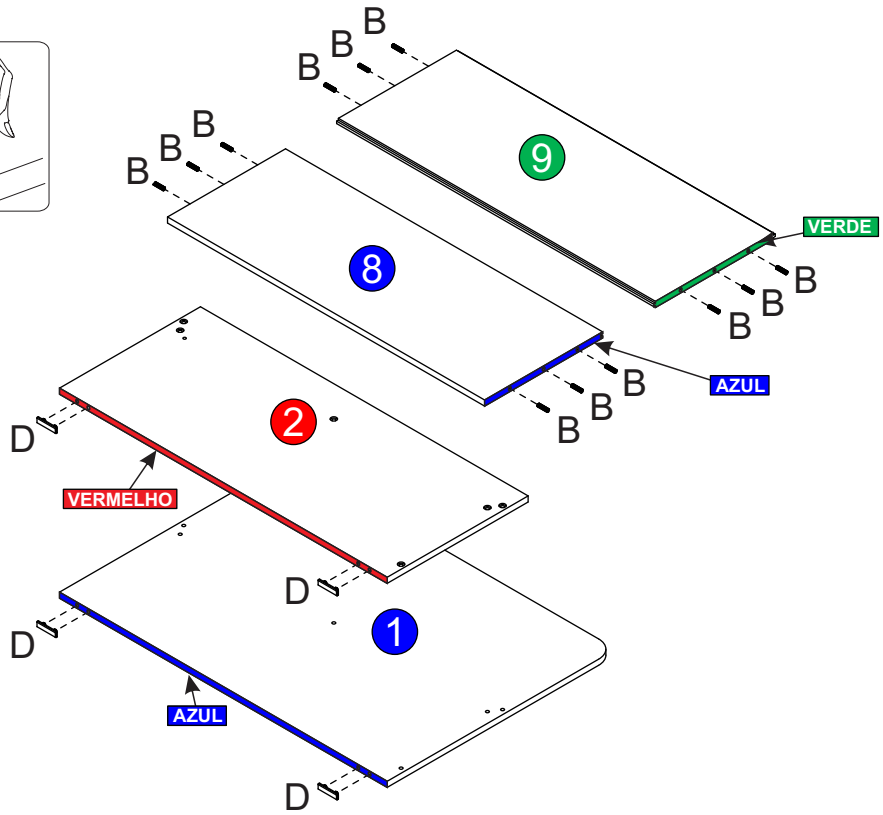

2 Escolher a posição da cabeceira conforme as opções abaixo.
Alinhar a peça (3) na peça (1), fixar com os parafusos (A),
usando a chave Allen (F).

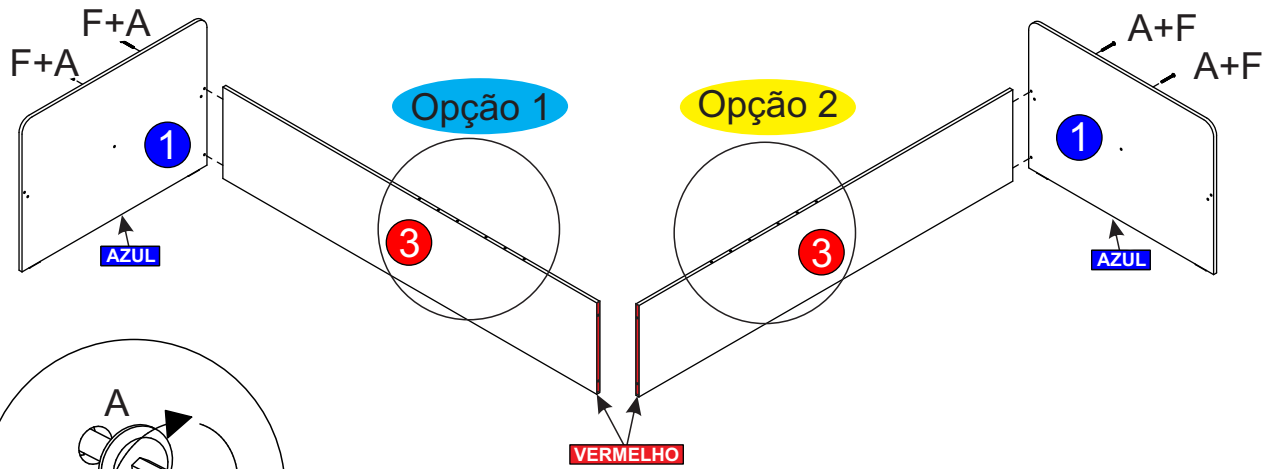

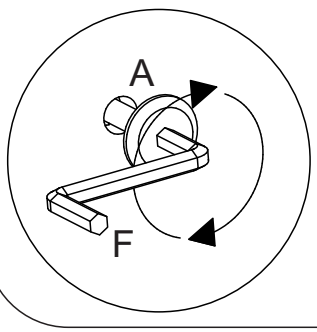

3 Alinhar as peças (5) na peça (1), fixar com os parafusos (G) e porcas (C), usando a chave Allen (F).

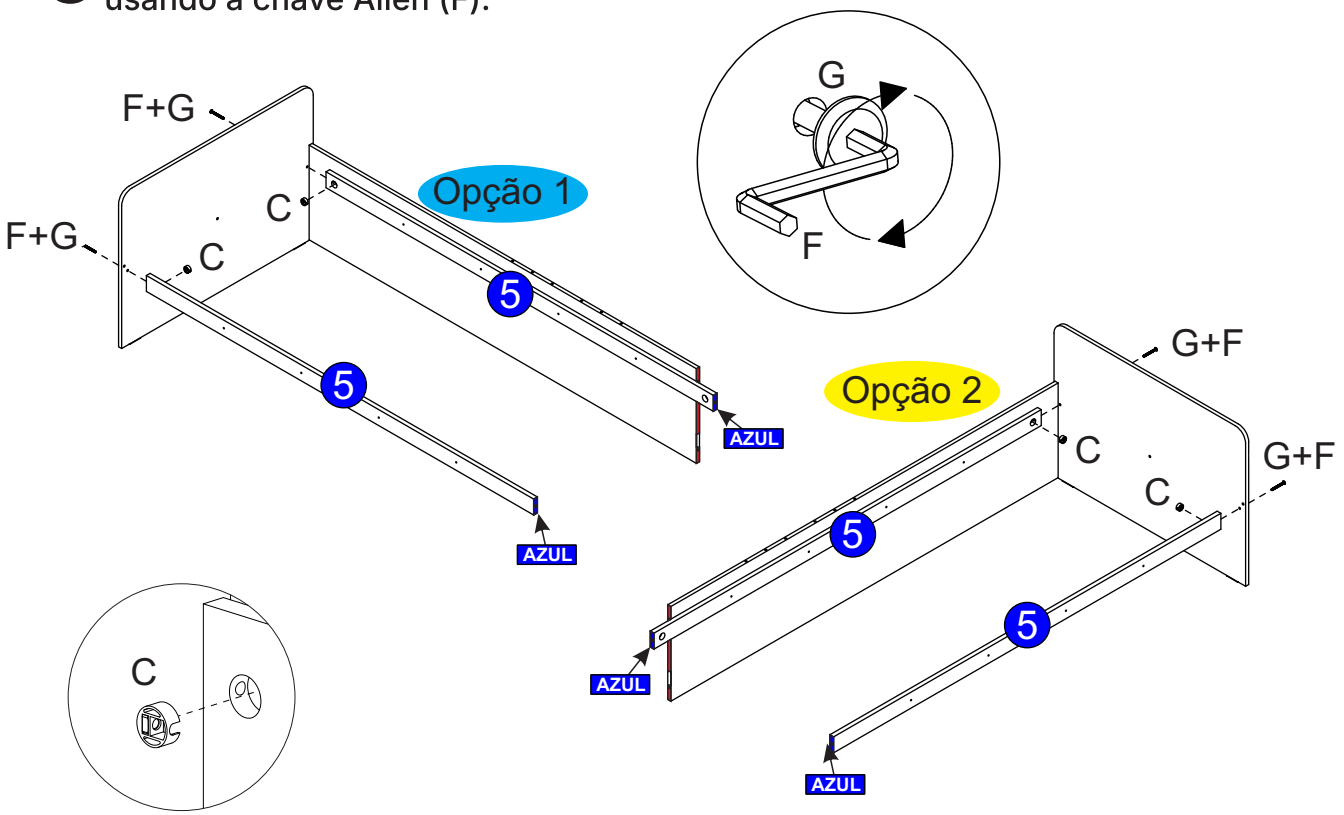

4 alinhar as peças (4 e 6) na peça (1), fixar com os parafusos (A), usando a chave Allen (F).

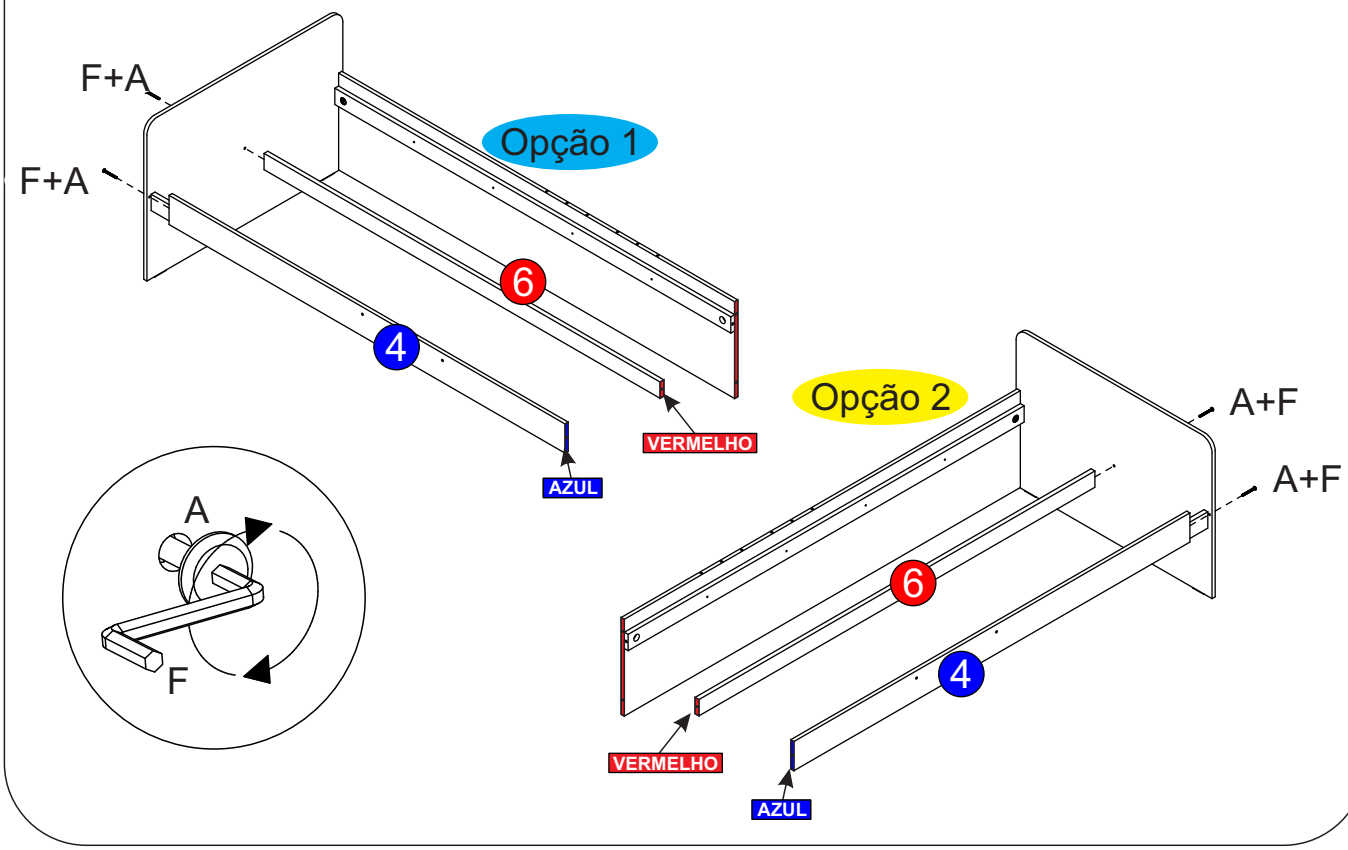

5 Alinhar a peça (2) nas peças (3 ,4 e 6), fixar com os parafusos (A)
Fixar as peças (5) com os parafusos (G) e porcas (C), usando a chave Allen (F).

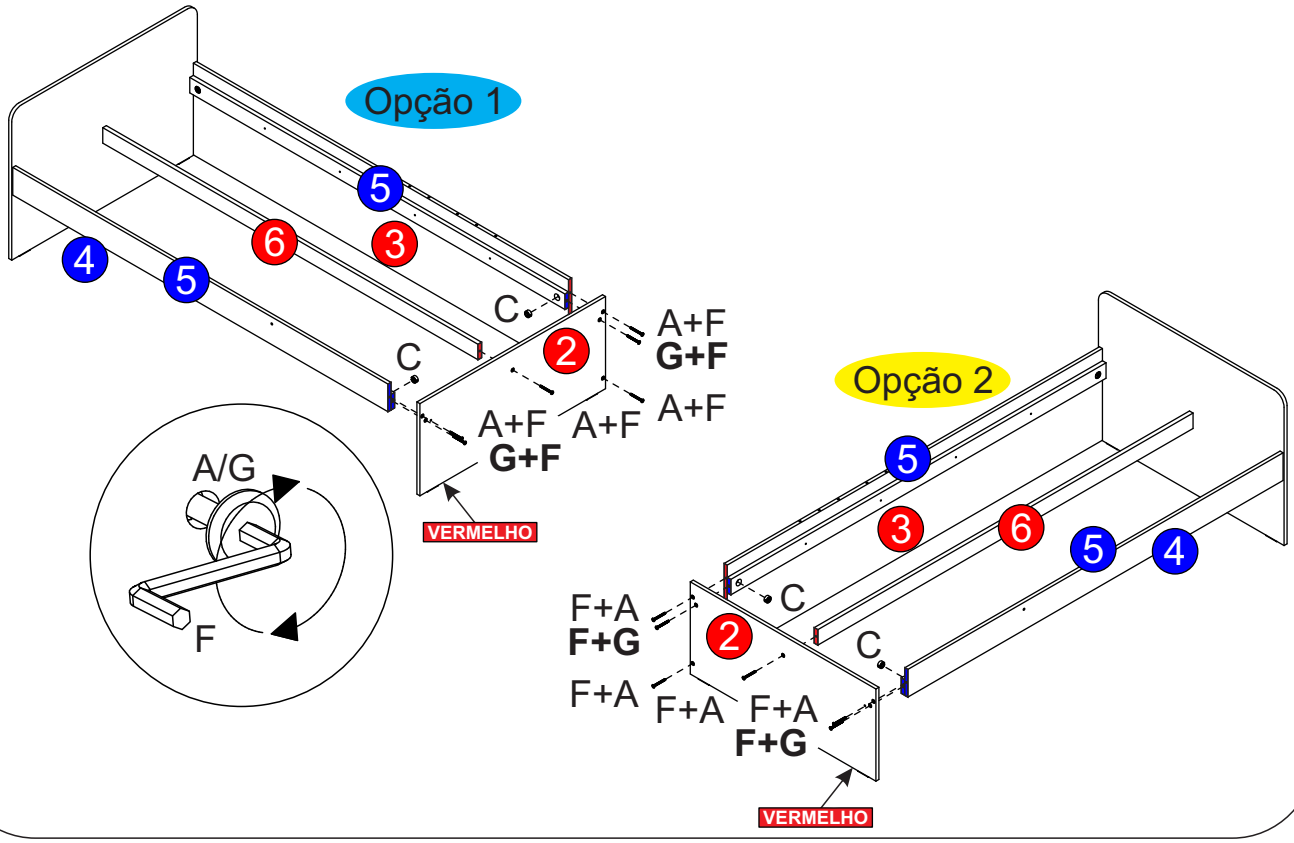

6 Fixar as peças (5) nas peças (3 e 4), com os parafusos (B),
usando a chave Allen (F).

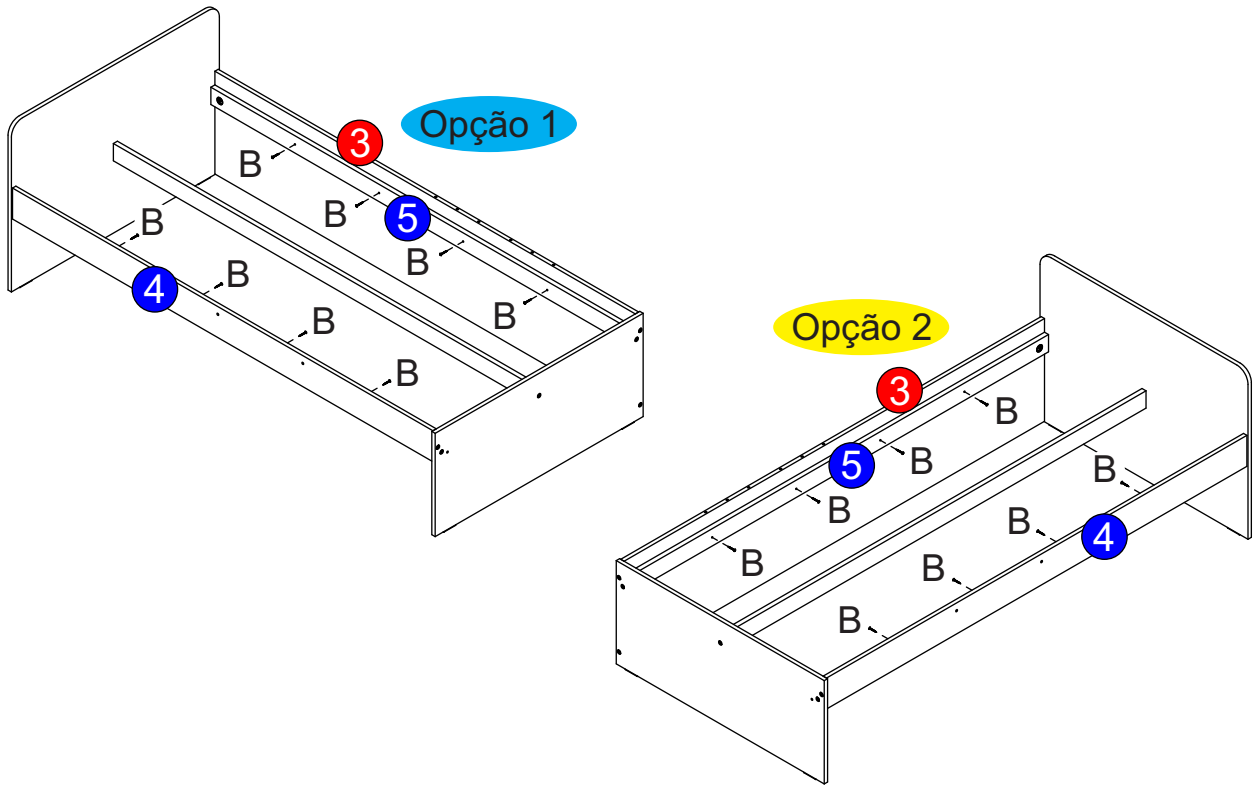

LISTA DE FERRAGENS GUARDA-ROUPAS ARTSY

REF.	DESCRIÇÃO	ILUSTRAÇÃO	QTD
A	Dobradiça	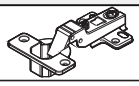	04
B	Prego 10x10		32
C	Parafuso Allen 5 x 50 cab. Ø7,5	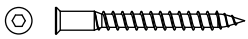	12
D	Cavilha 08 x 30		30
E	Sache de cola 20g	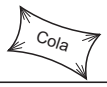	02
F	Chave Zeta 3mm		01
G	Sapata Deslizadora 2 pinos	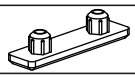	04
H	Tubo Oblongo Cabideiro		01
I	Suporte Cabideiro	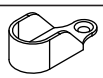	02
J	Parafuso PHS CH 3,5 x 14mm	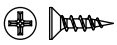	28
K	Pino Trava de Porta	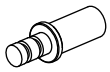	02
L	Perfil ”H” 1225mm	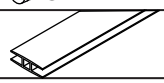	01
M	Parafuso PHS CH 3,5 x 25mm	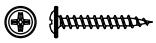	05

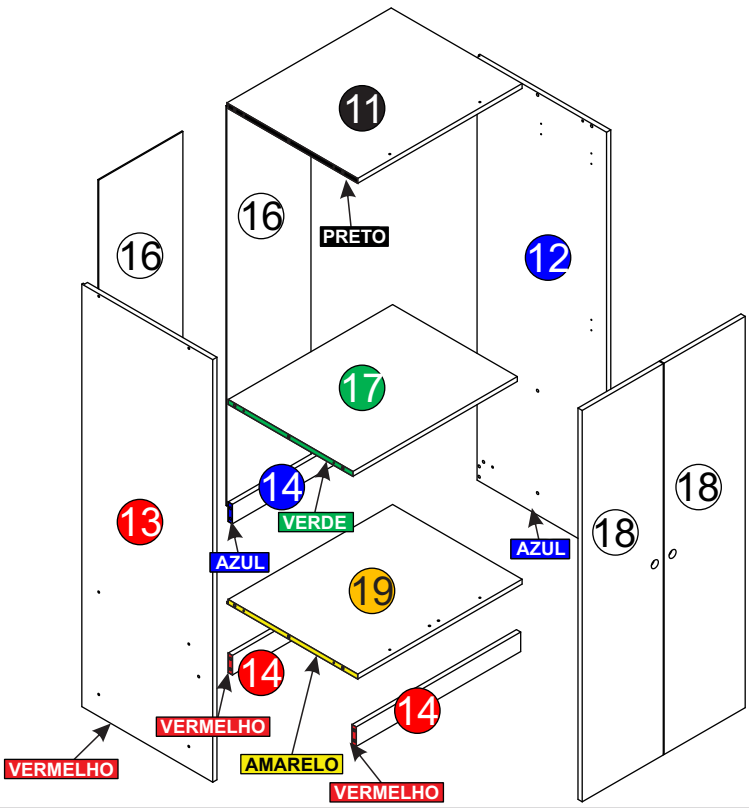

7 Aplicar um pouco de cola (E) nas peças (11, 14, 15, 17 e 19) e inserir as cavilhas (D). Inserir os pinos (K) na peça (11). Aplicar as sapatas deslizadoras (G) nas peças (12 e 13). Fixar os suportes (I) nas peças (12 e 13), com os parafusos (J).

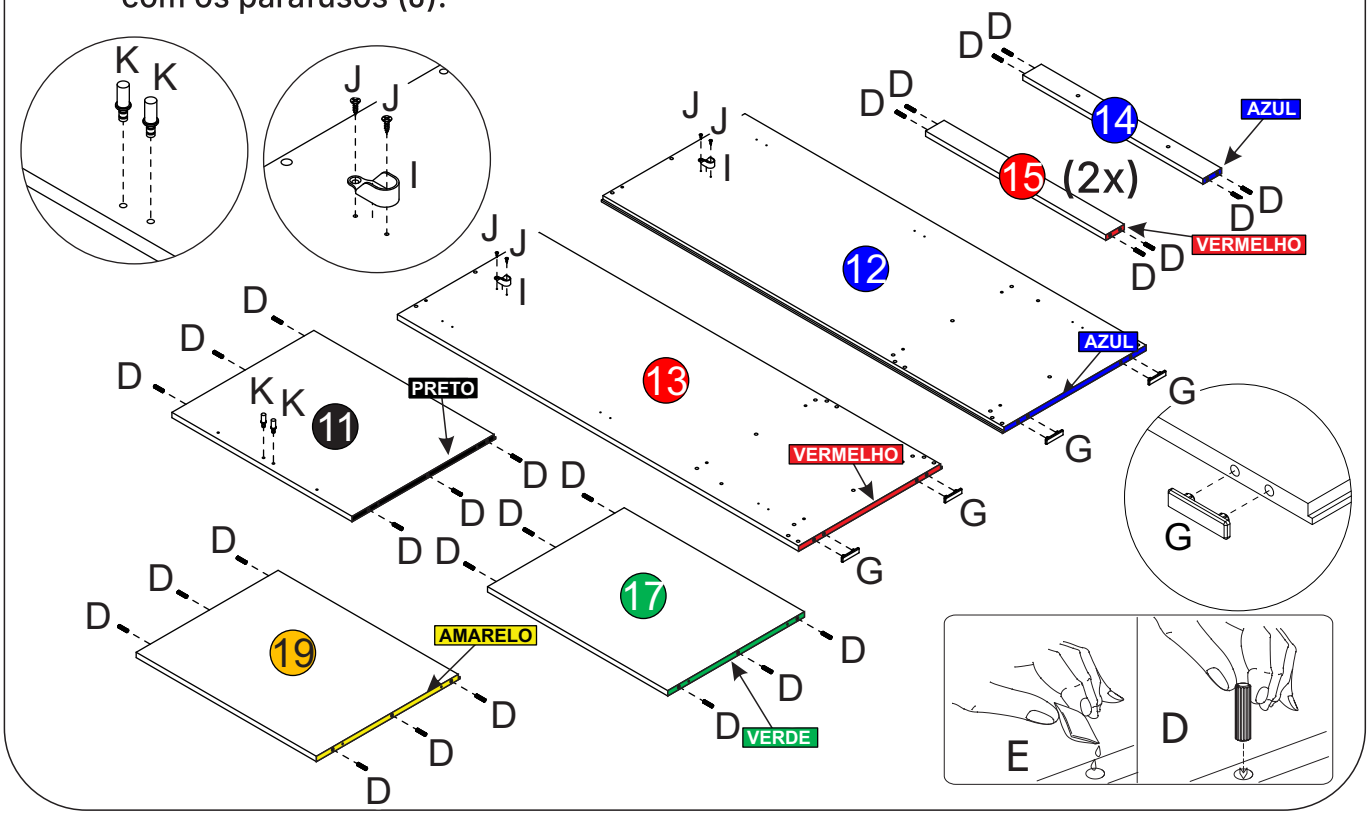

8 Encaixar as peças (11, 17 e 19) na peça (13), fixar com os parafusos (C), usando a chave Allen (F).

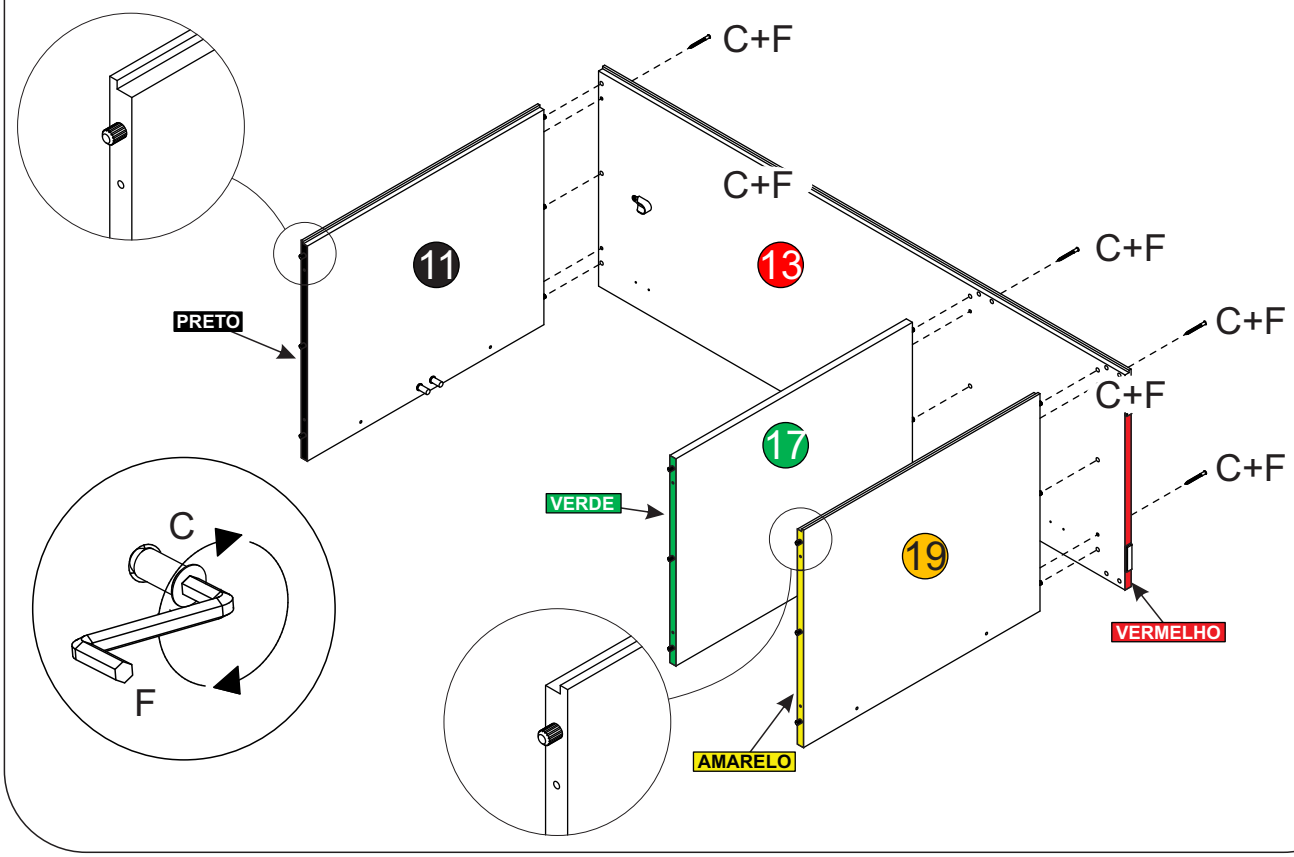

9 Encaixar as peças (14, 15) na peça (11) depois a peça (12) nas peças (11, 14, 15, 17 e 19), fixar com os parafusos (C), usando a chave Allen (F).

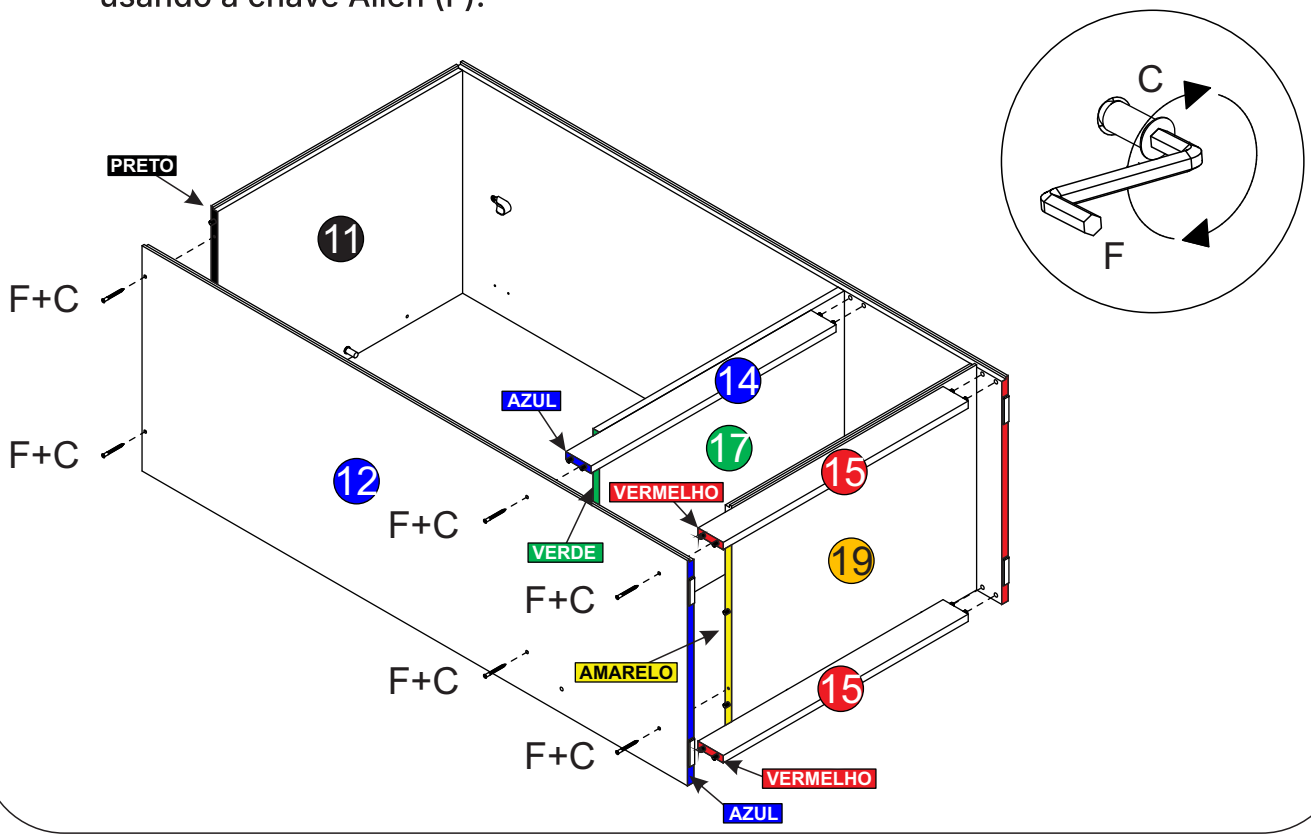

10 Posicionar as peças (16) nas peças (12 e 13), encaixar o perfil H (L). Fixar com os pregos (B).

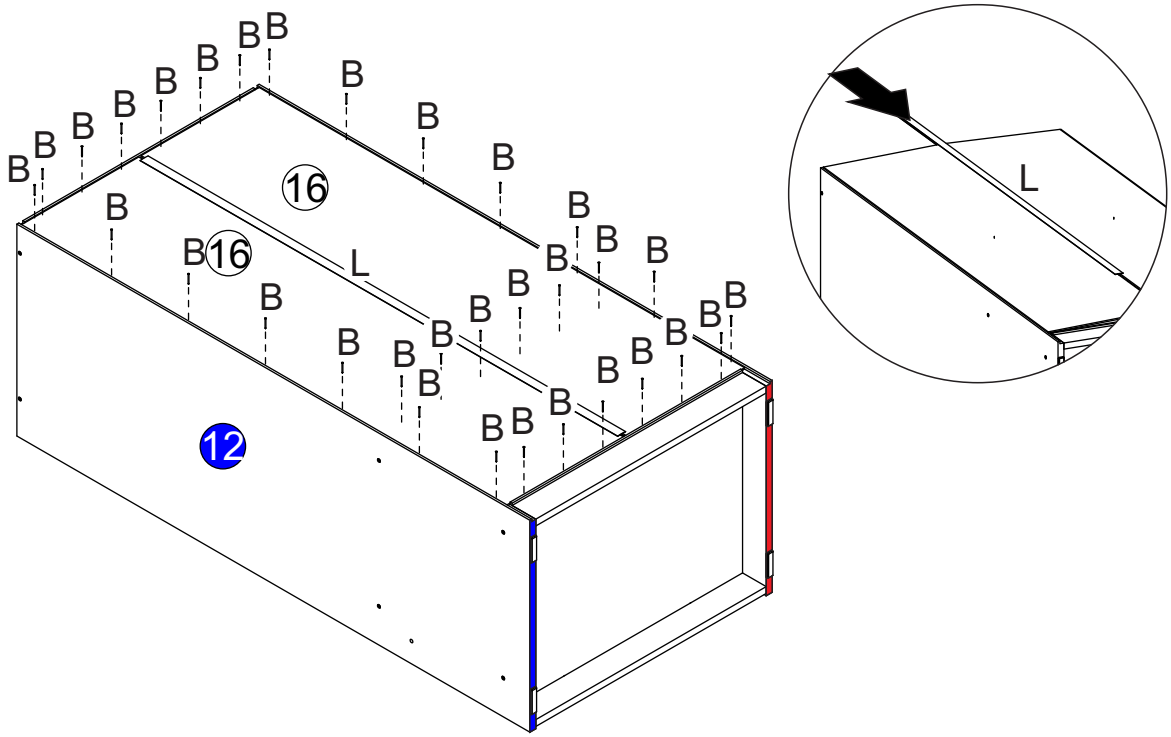

11 Encaixar as dobradiças (A) nas peças (18), fixar com os parafusos (J).

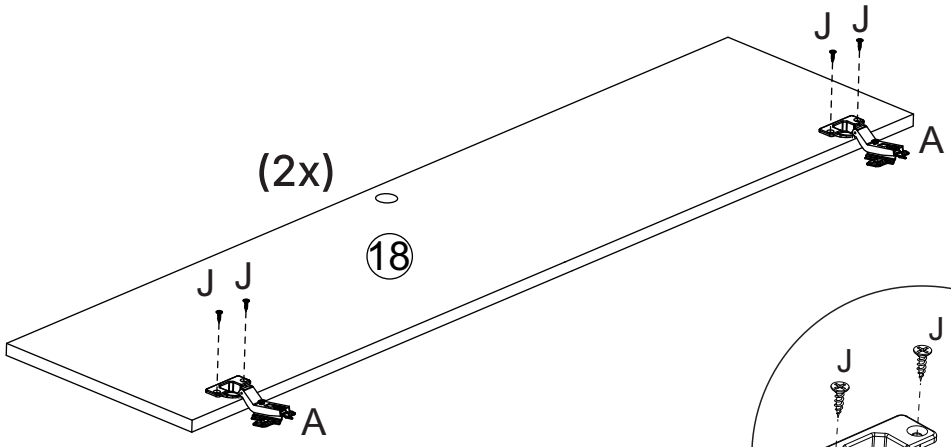

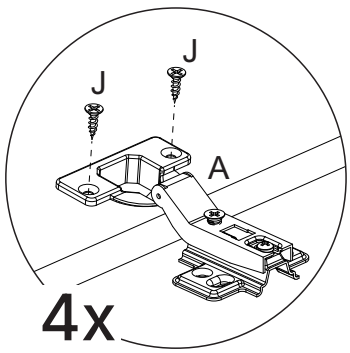

12 Alinhar as peças (18) nas peças (12 e 13), posicionando as dobradiças alinhadas com os pré furos e fixar com os parafusos (J).

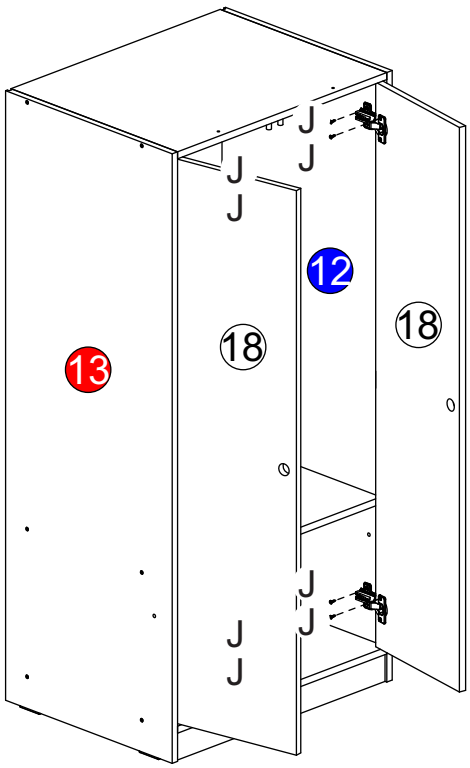

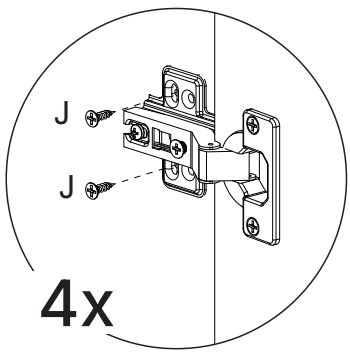

Para alinhamento da porta, siga os passos a seguir

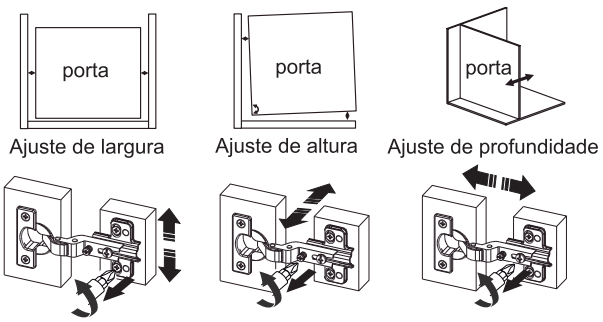

13 Encaixar o Tubo (H) nos Suportes (I).

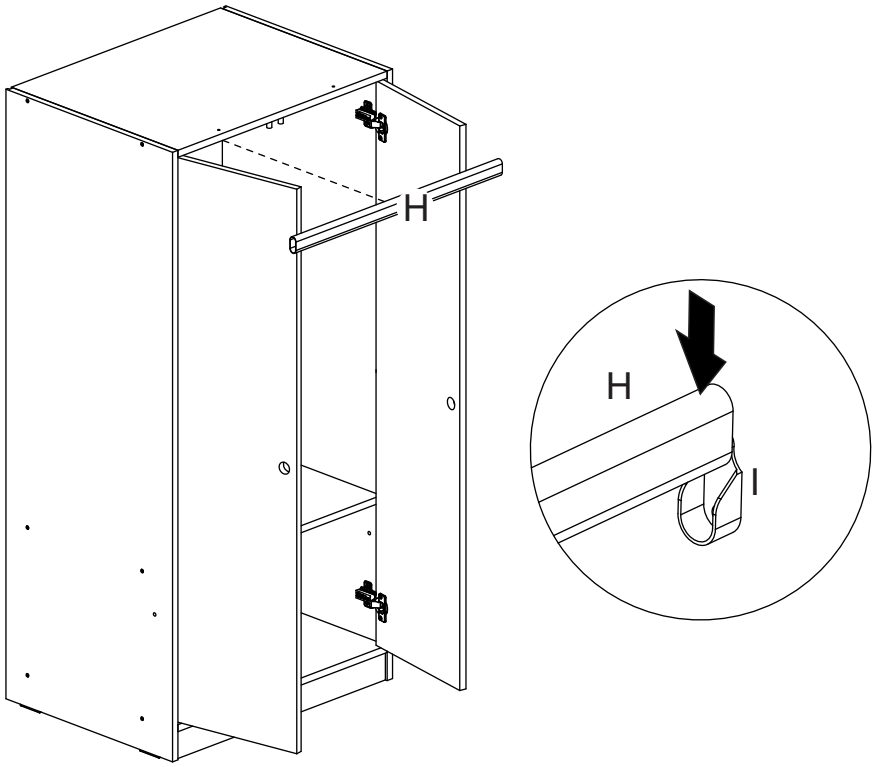

14 Alinhar os furos da cama inferior com o Roupeiro e fixar com os parafusos (M).

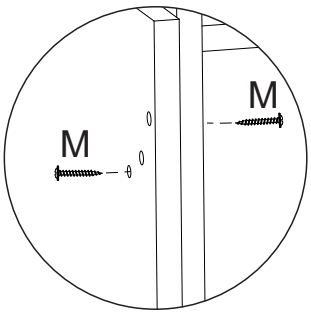

Opção 1

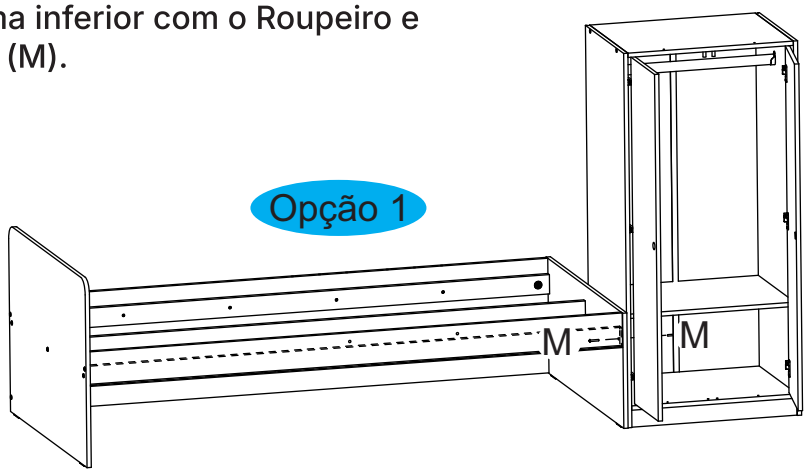

Opção 2

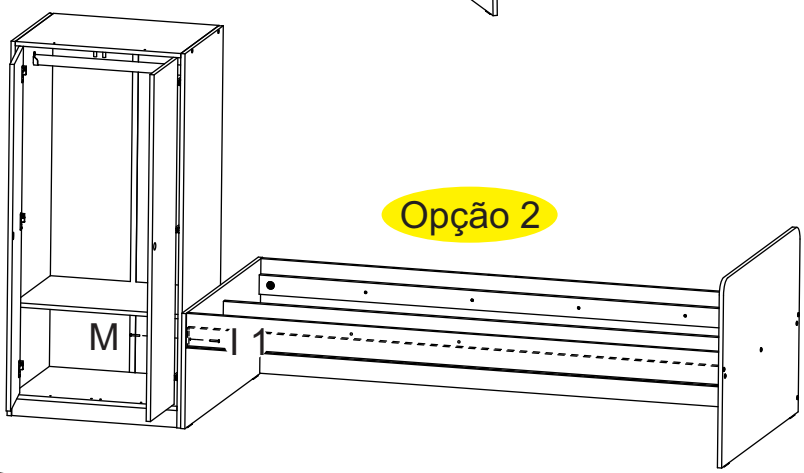

LISTA DE FERRAGENS NICHO ESTREITO

REF.	DESCRIÇÃO	ILUSTRAÇÃO	QTD
A	Parafuso Allen 5 x 50 cab. Ø7,5	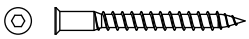	12
B	Cavilha 8 x 30		12
C	Suporte Prateleira 6x8		08
D	Sache de cola 20g		01
E	Sapata Deslizadora 2 pinos	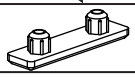	04
F	Chave Zeta 3mm		01
G	Prego 10x10		24
H	Parafuso PHS CH 3,5 x 25mm	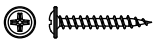	04

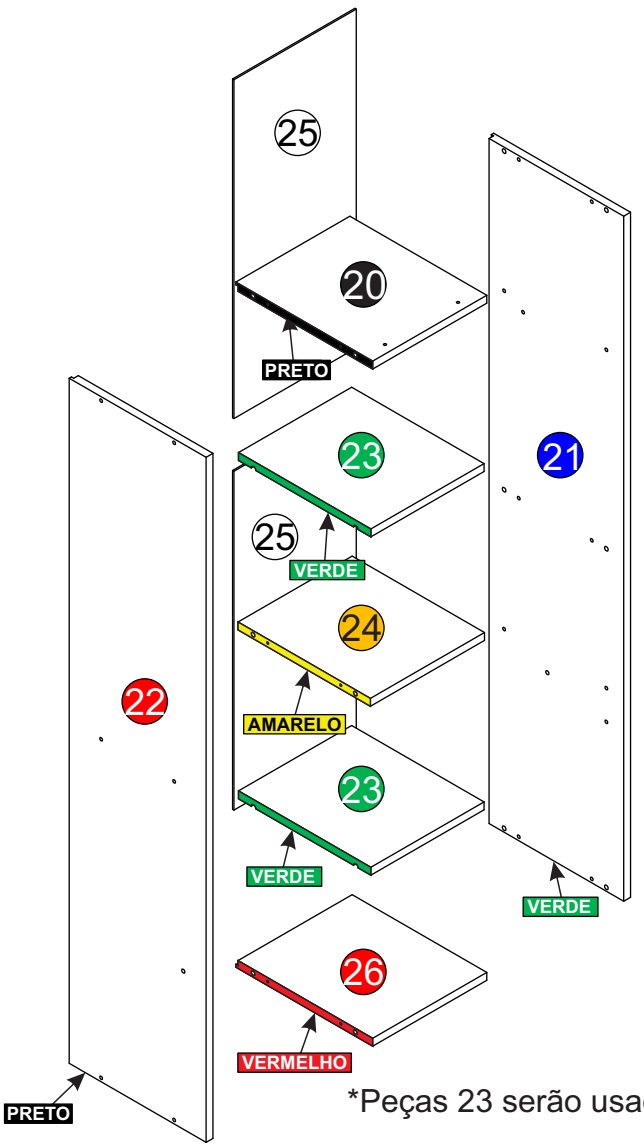

Peças 23 serão usadas no passo 51

15 Aplicar um pouco de cola (D) nas peças (20, 24 e 26) e inserir as cavilhas (B). Inserir os Suportes (C) e Sapatas Deslizadoras (E) nas peças (21 e 22).

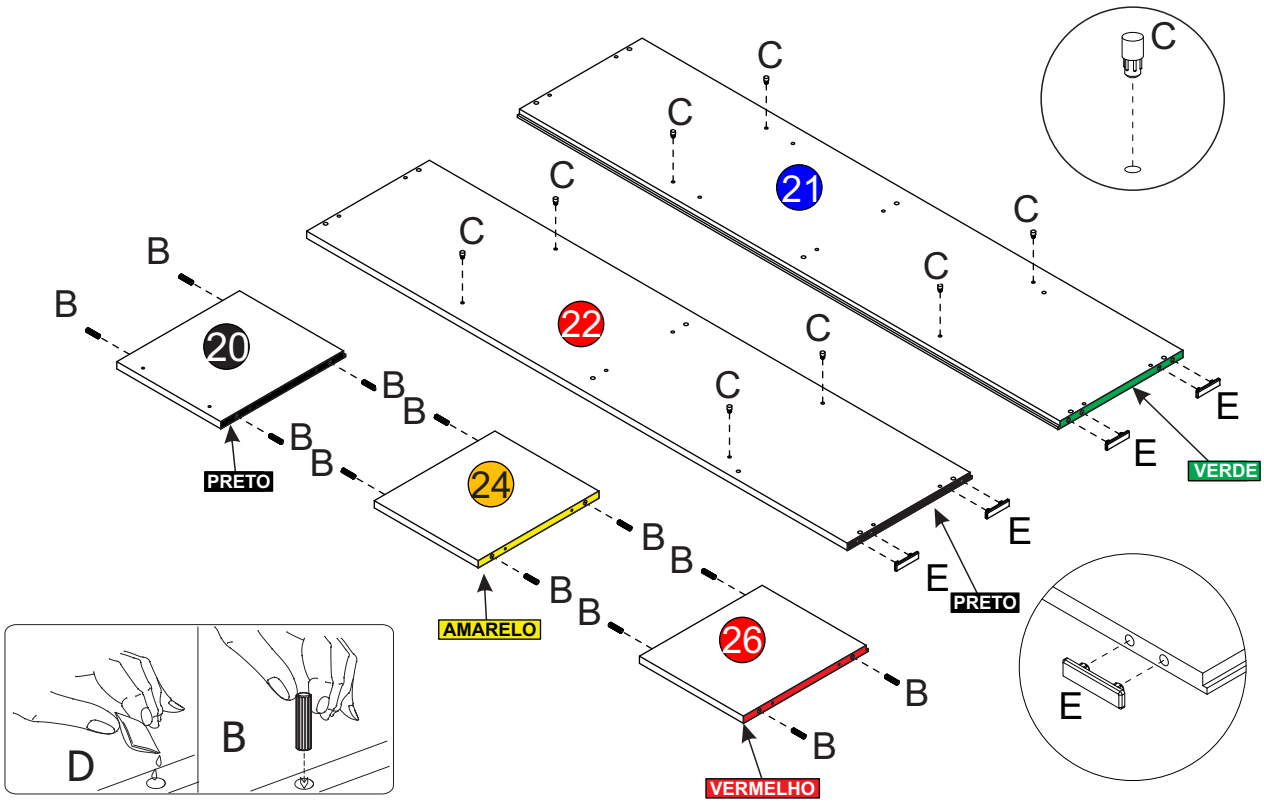

16 Encaixar as peças (11, 17 e 19) na peça (13), fixar com os parafusos (A), usando a chave Allen (F).

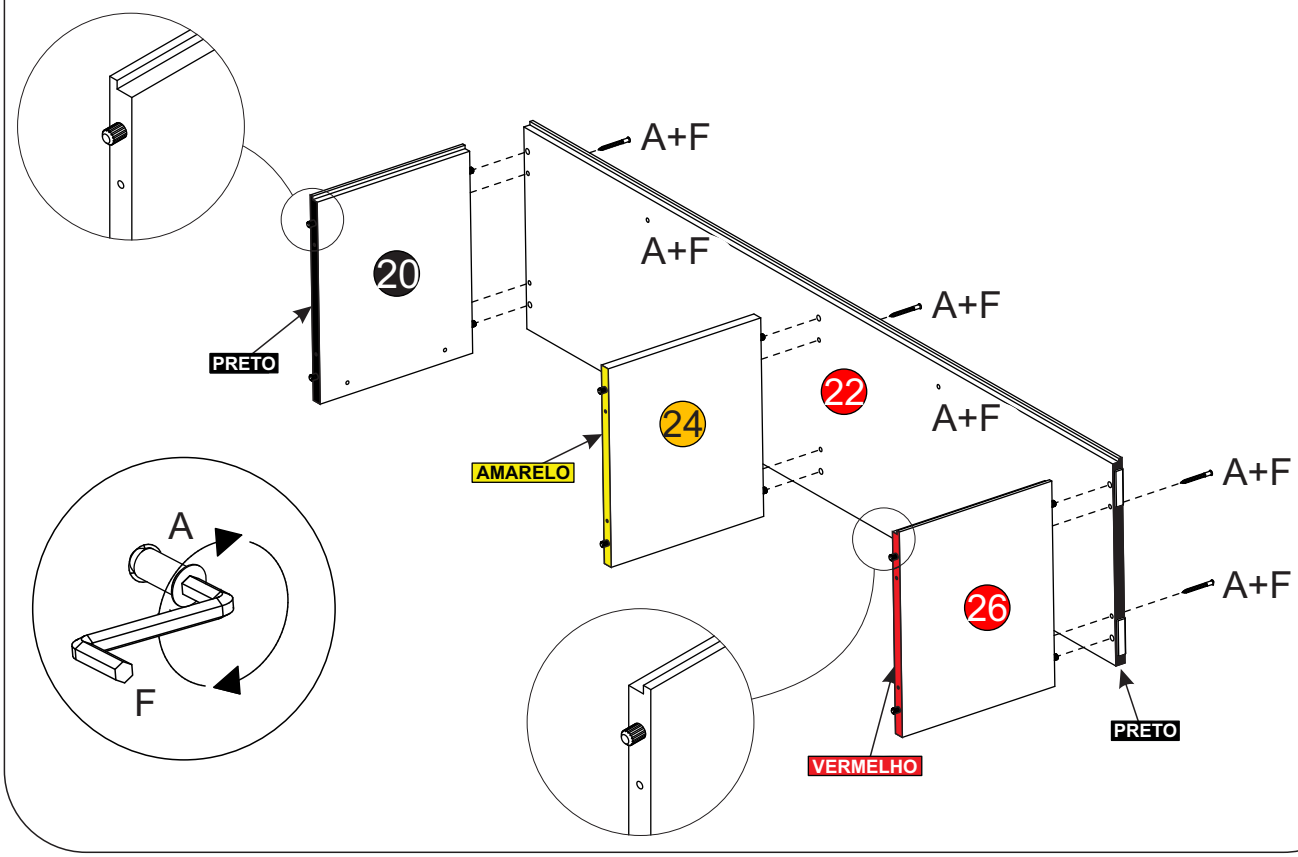

17 Encaixar a peça (21) nas peças (20, 24 e 26), fixar com os parafusos (A), usando a chave Allen (F).

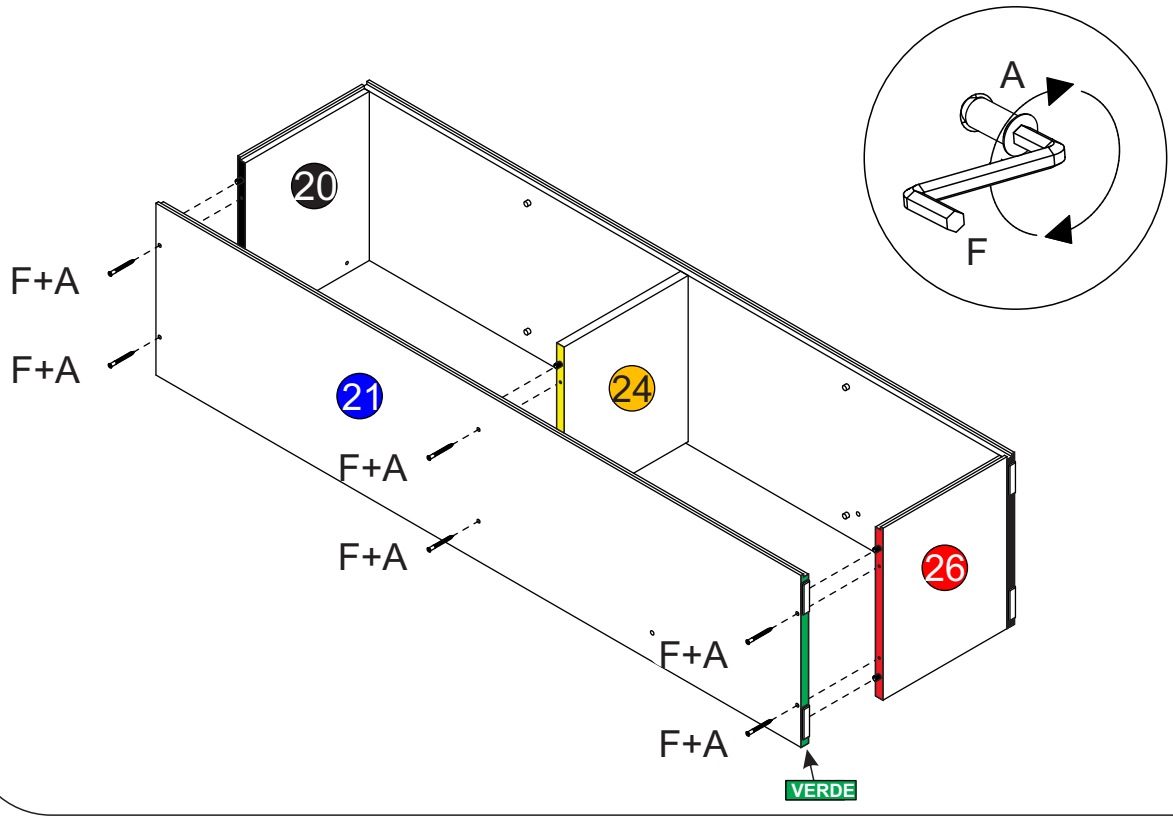

18 Encaixar as peças (25) nas peças (21 e 22) e fixar com os pregos (G).

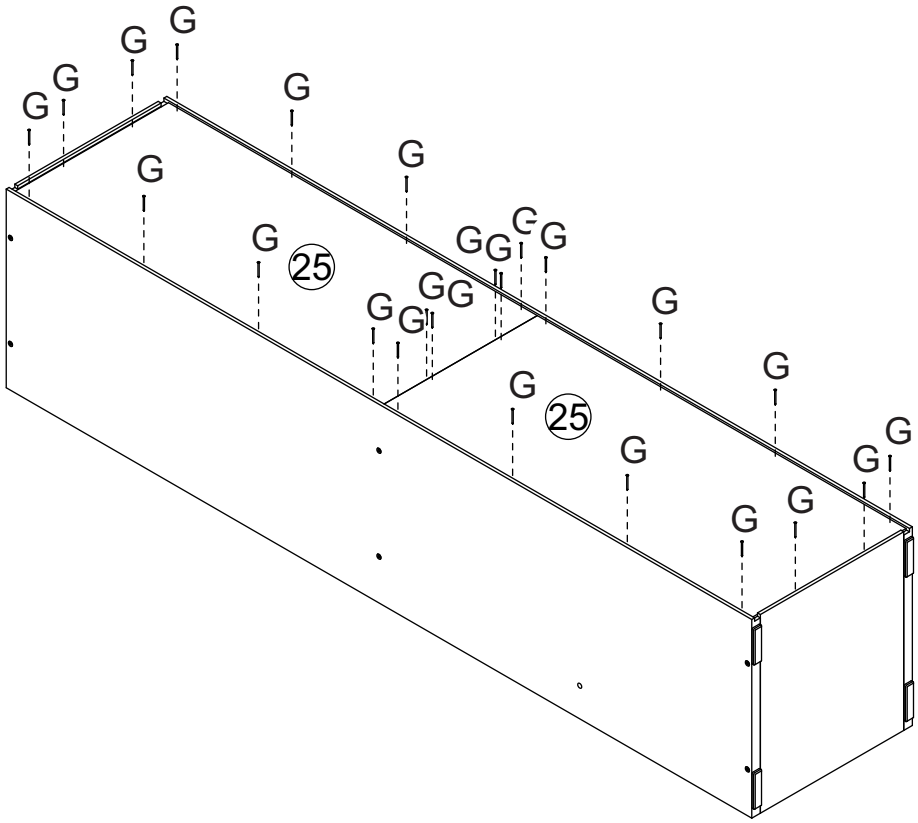

19 Alinhar os furos do Roupeiro com o Nicho Menor e fixar com os parafusos (M).

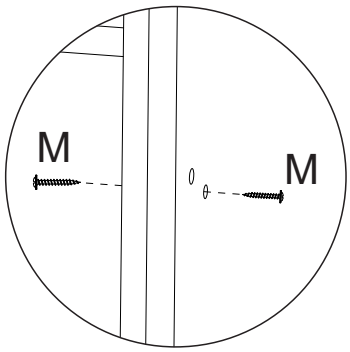

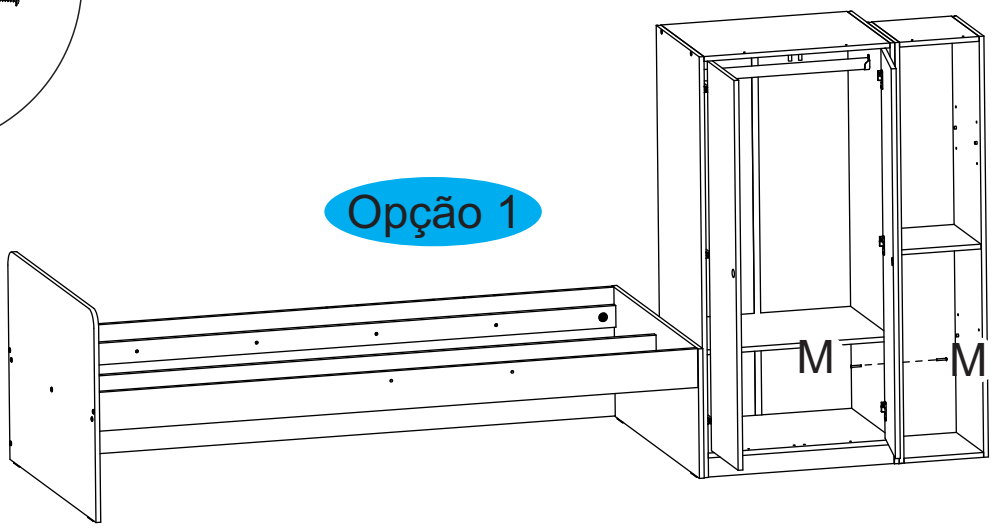

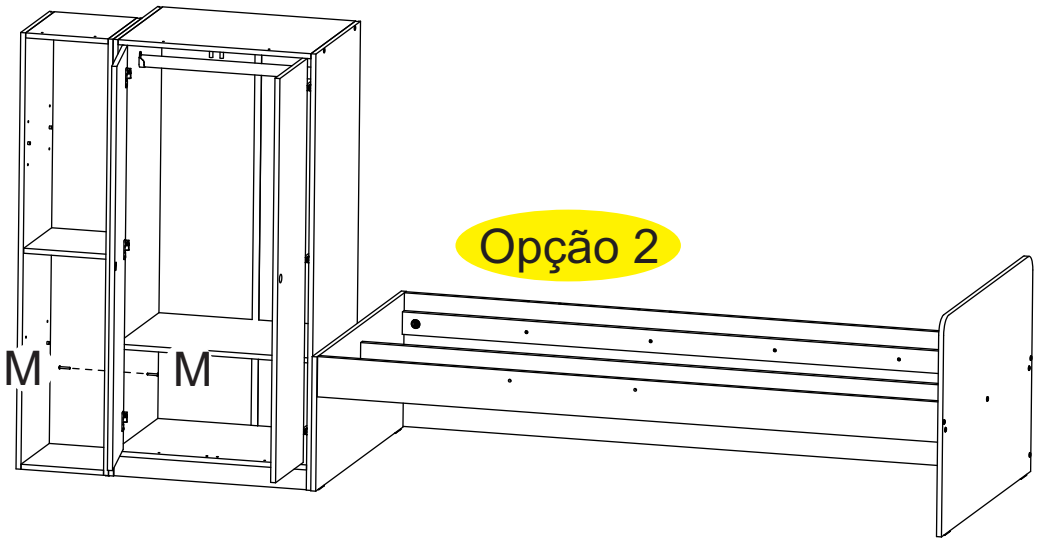

LISTA DE FERRAGENS NICHO GRANDE

REF.	DESCRIÇÃO	ILUSTRAÇÃO	QTD
A	Parafuso Allen 5 x 50 cab. Ø7,5	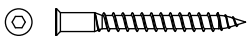	12
B	Cavilha 8 x 30		12
C	Suporte Prateleira 6x8	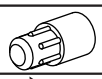	08
D	Sache de cola 20g		01
E	Sapata Deslizadora 2 pinos	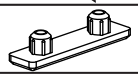	04
F	Chave Zeta 3mm		01
G	Prego 10x10		32
H	Parafuso PHS CH 3,5 x 25mm	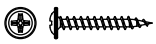	04
I	Perfil ”H” 1270mm	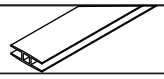	01

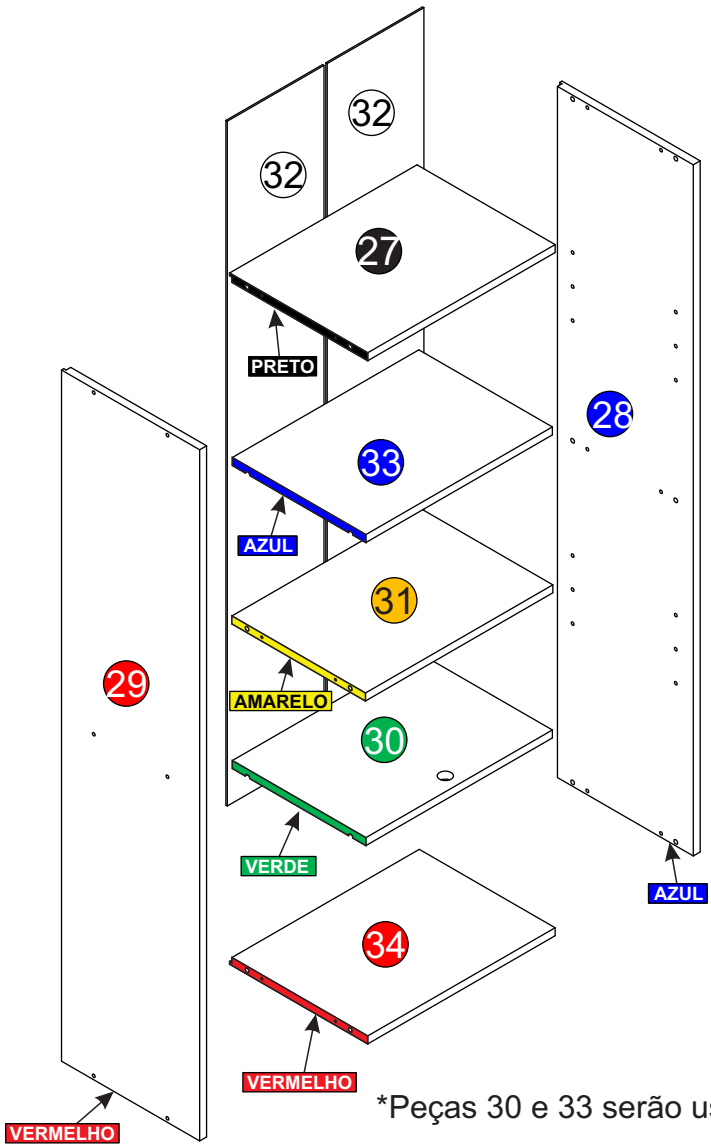

Peças 30 e 33 serão usadas no passo 51

20 Aplicar um pouco de cola (D) nas peças (27, 31 e 34) e inserir as cavilhas (B). Inserir os Suportes (C) e Sapatas Deslizadoras (E) nas peças (28 e 29).

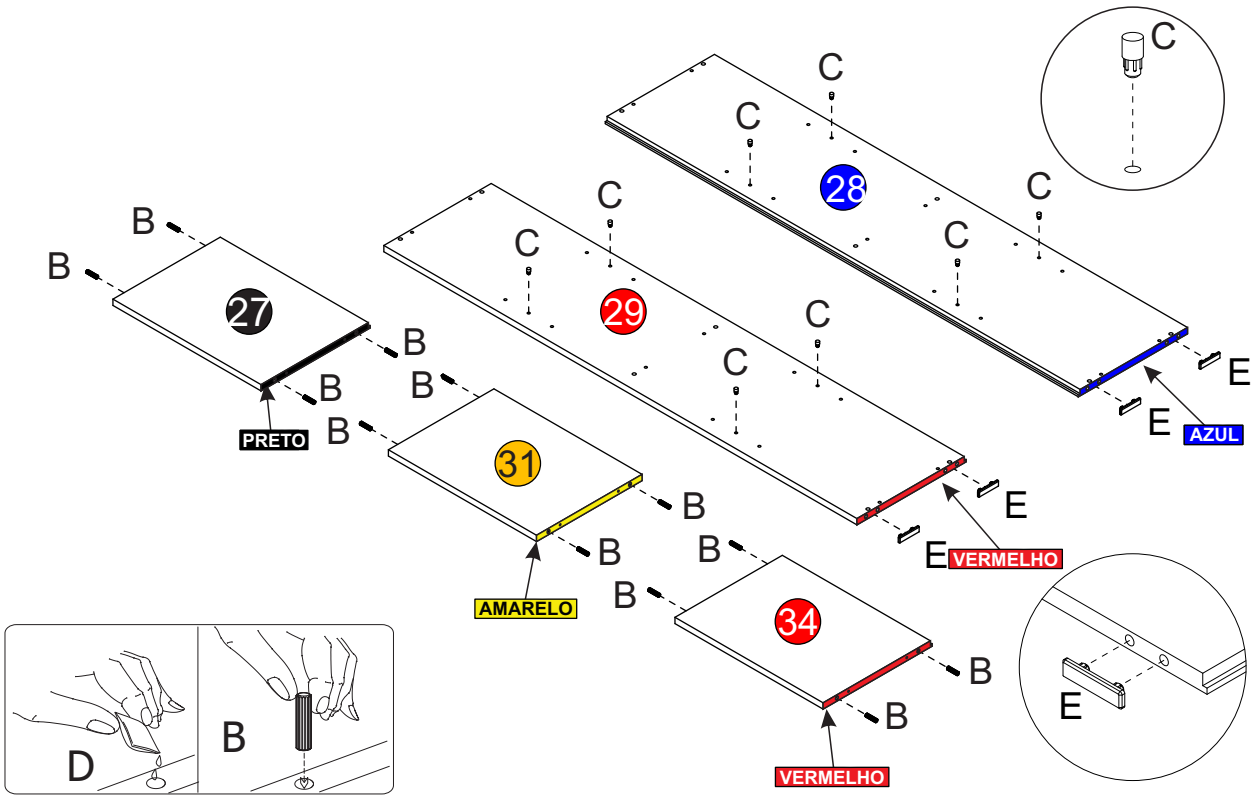

21 Encaixar as peças (27, 31 e 34) na peça (29), fixar com os parafusos (A), usando a chave Allen (F).

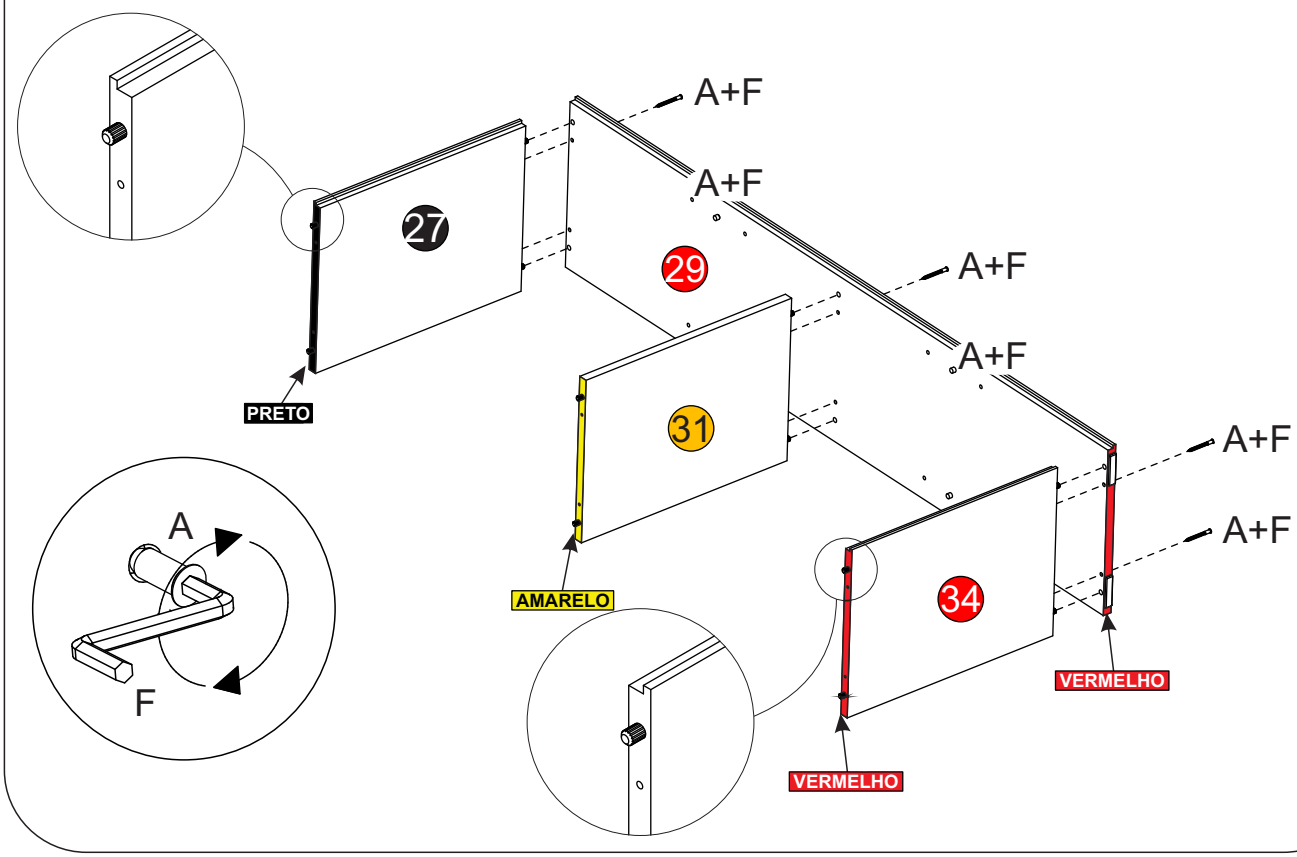

22 Encaixar a peça (28) nas peças (27, 31 e 34), fixar com os parafusos (A), usando a chave Allen (F).

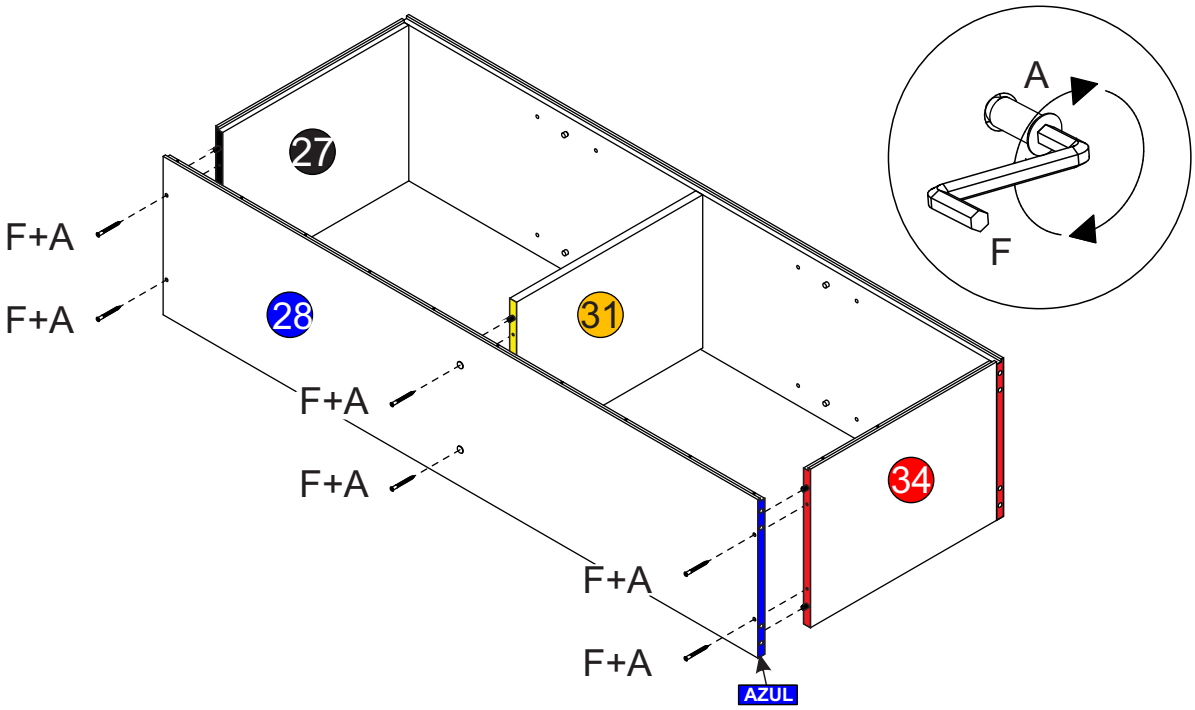

23 Posicionar as peças (32) nas peças (28 e 29), encaixar o perfil H (I). Fixar com os pregos (G).

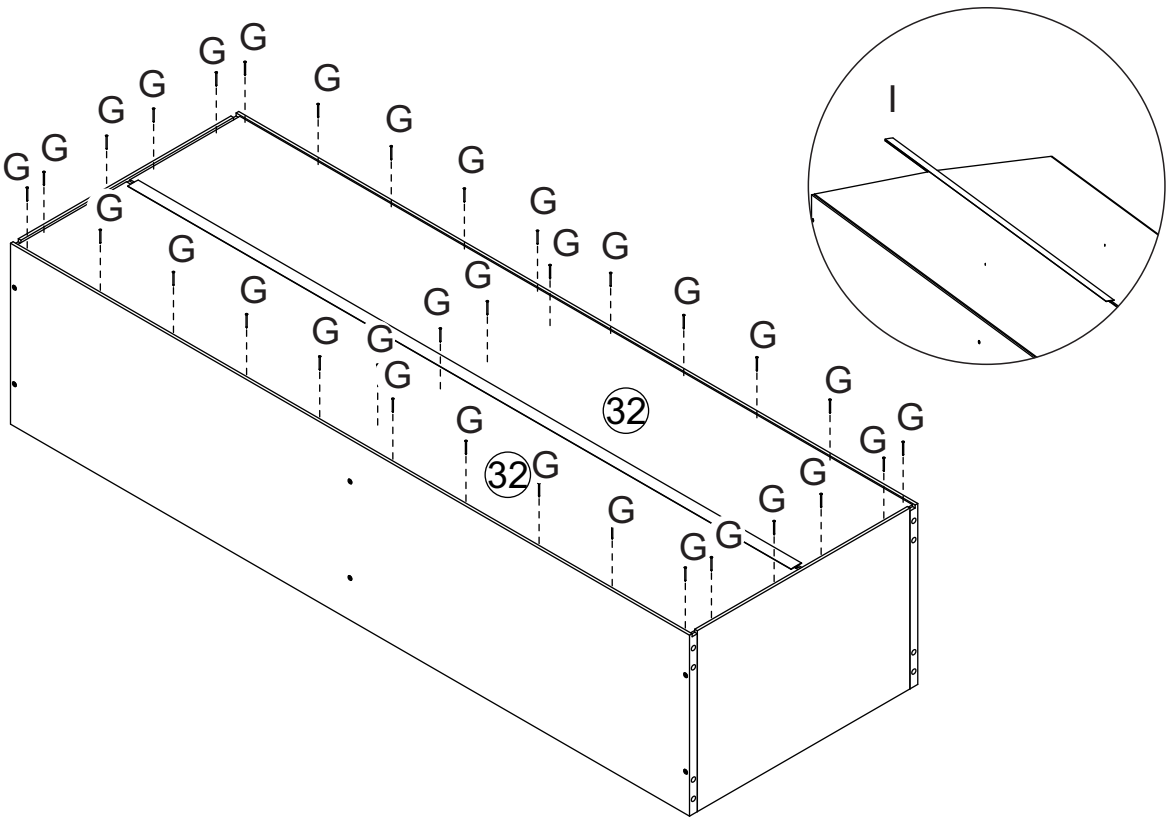

24 Posicionar o Nicho Maior na parte de trás do Roupeiro.

Opção 1

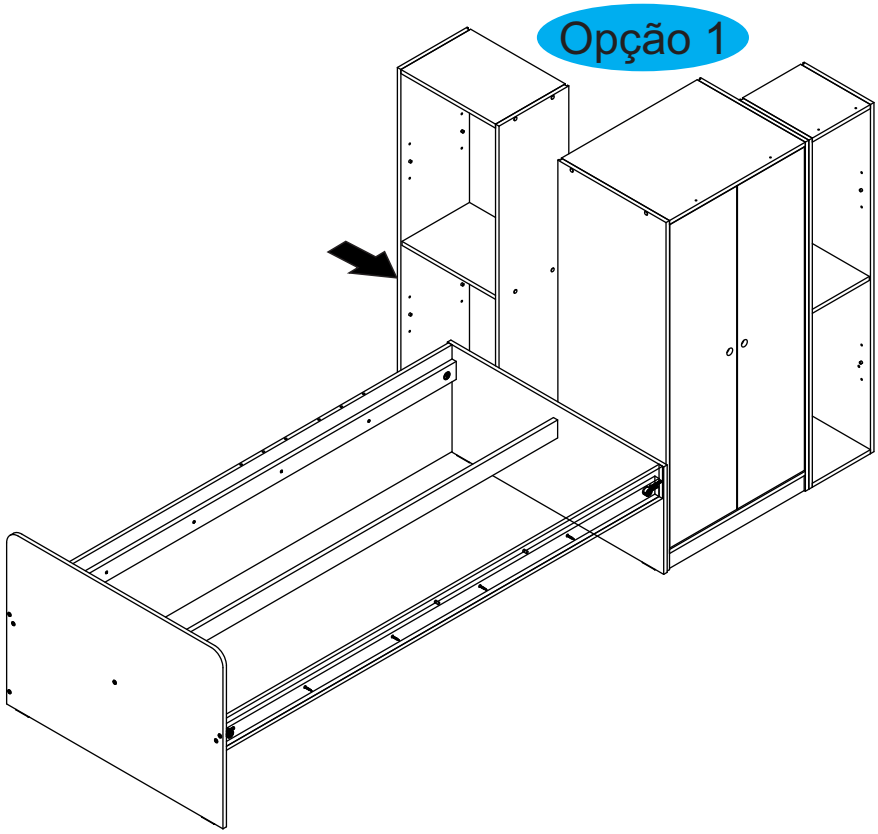

Opção 2

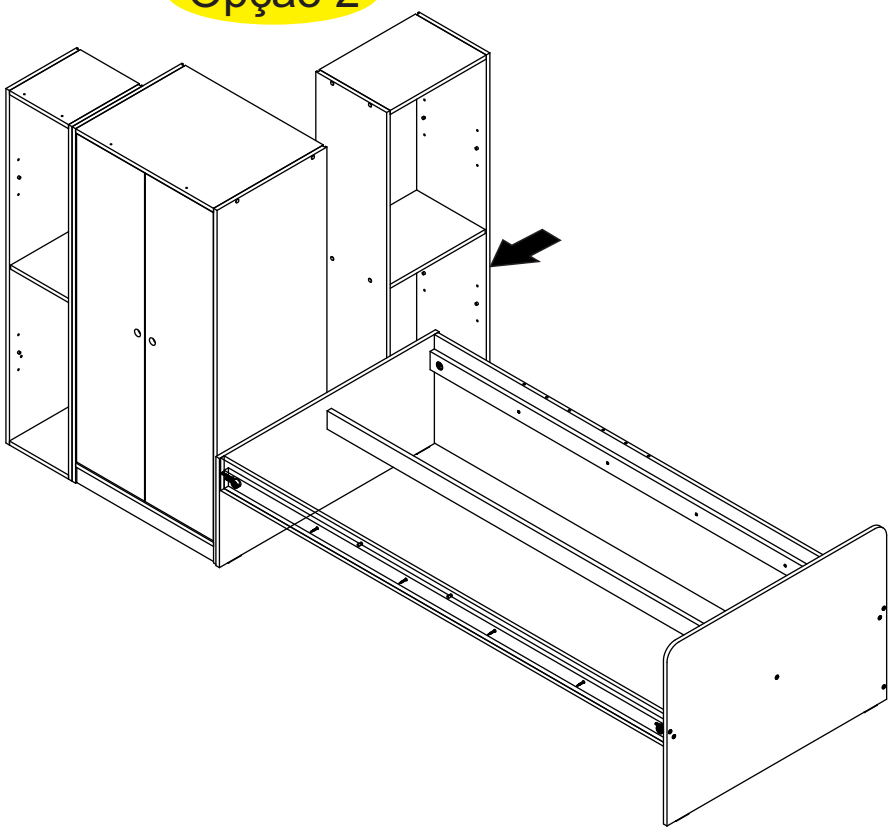

LISTA DE FERRAGENS ESCADA

REF.	DESCRIÇÃO	ILUSTRAÇÃO	QTD
A	Cavilha 8 x 30		08
B	Parafuso Allen 7 x 60 cab. Ø13	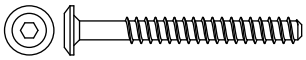	12
C	Chave Allen Zeta 4mm	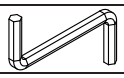	01
D	Prego 10x10	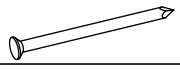	08

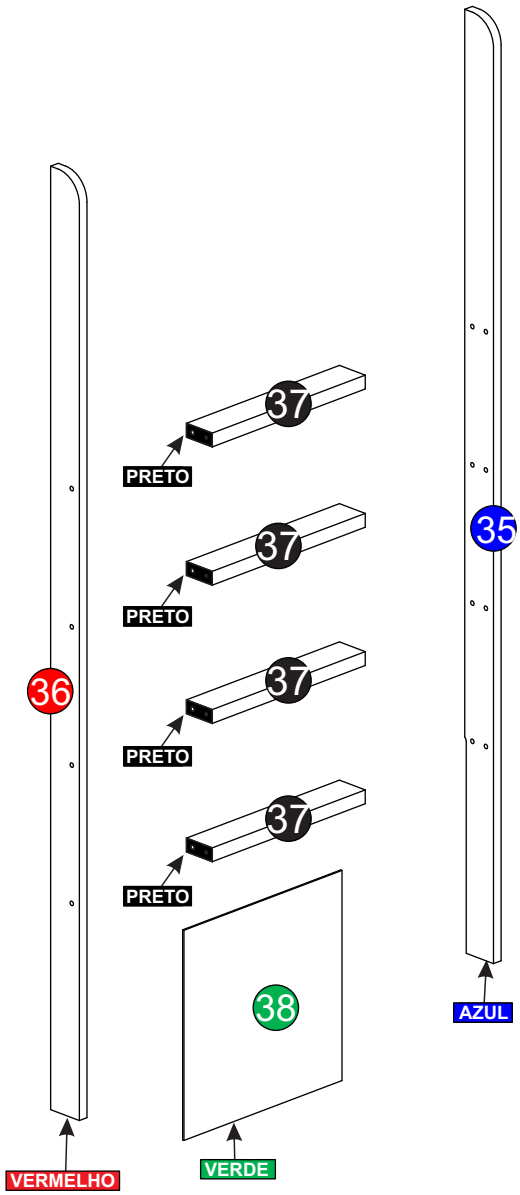

25 Inserir as cavilhas (A) nas peças (37) e Encaixar as peças 37 nas peças (35 e 36), fixar com os parafusos (B), usando a chave Allen (C).

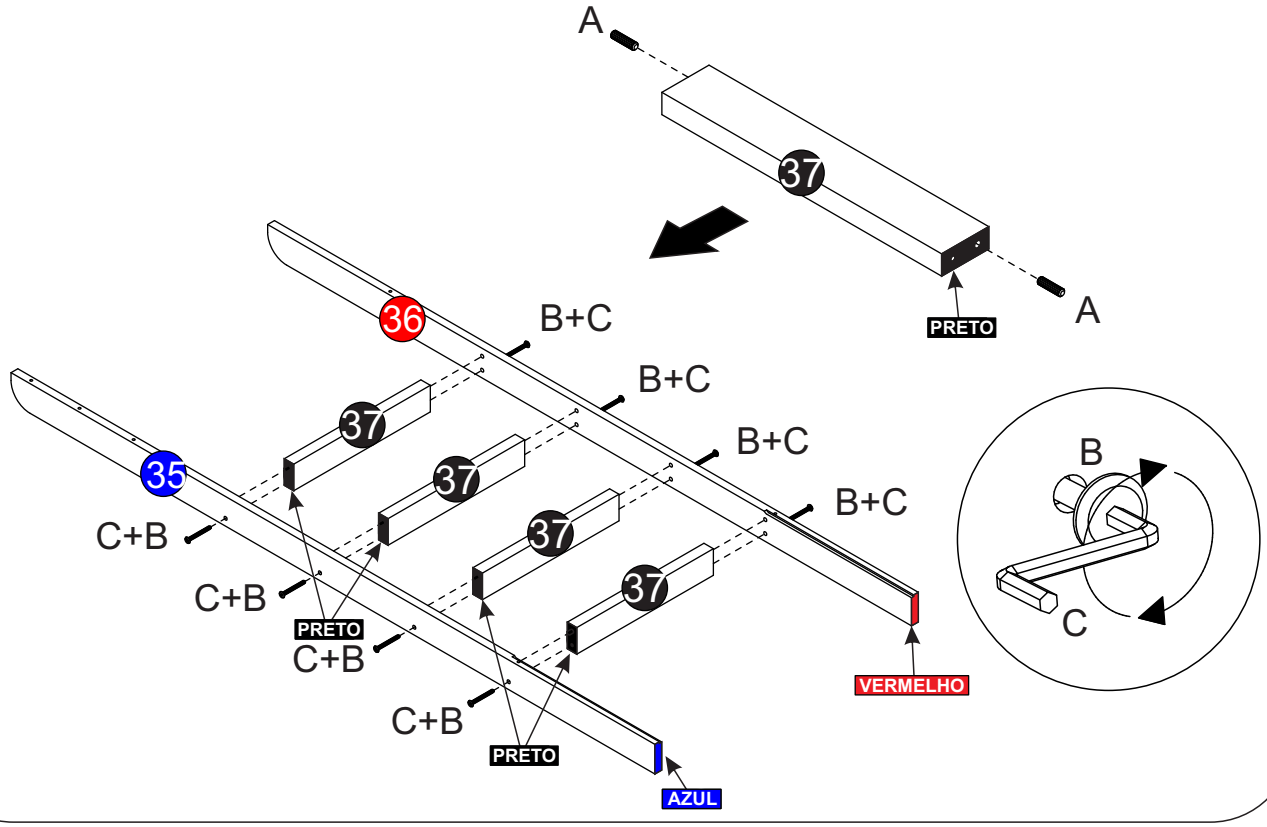

26 Encaixar a peça (38) nas peças (35 e 36) e fixar com os pregos (D).

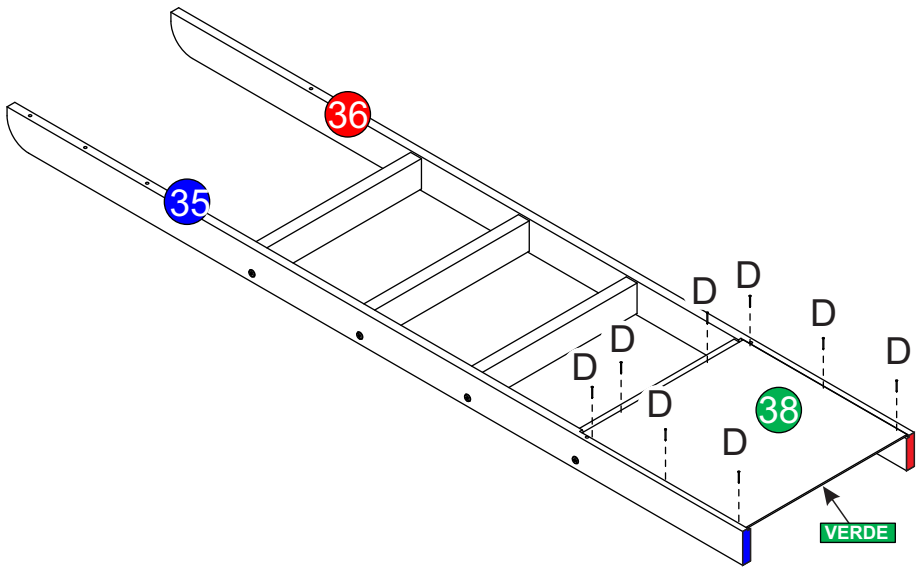

LISTA DE FERRAGENS CAMA SUPERIOR

REF.	DESCRIÇÃO	ILUSTRAÇÃO	QTD
A	Parafuso Allen 7 x 60 cab. Ø13	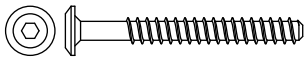	11
B	Parafuso PHS FL 3,5 x 25mm	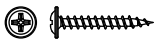	67
C	Cavilha 8 x 50		06
D	Parafuso União	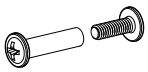	04
E	Sache de cola 20g		01
F	Chave Allen Zeta 4mm	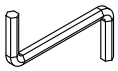	01
G	Sapata Deslizadora 2 pinos	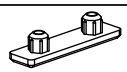	03
H	Chapinha 2 furos	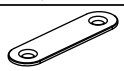	06
I	Parafuso PHS CH 3,5 x 14mm	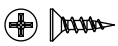	12
J	Parafuso Allen 7 x 60 cab. Ø10		06
K	Parafuso Allen 7 x 50 cab. Ø17	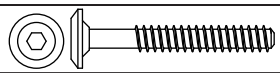	04

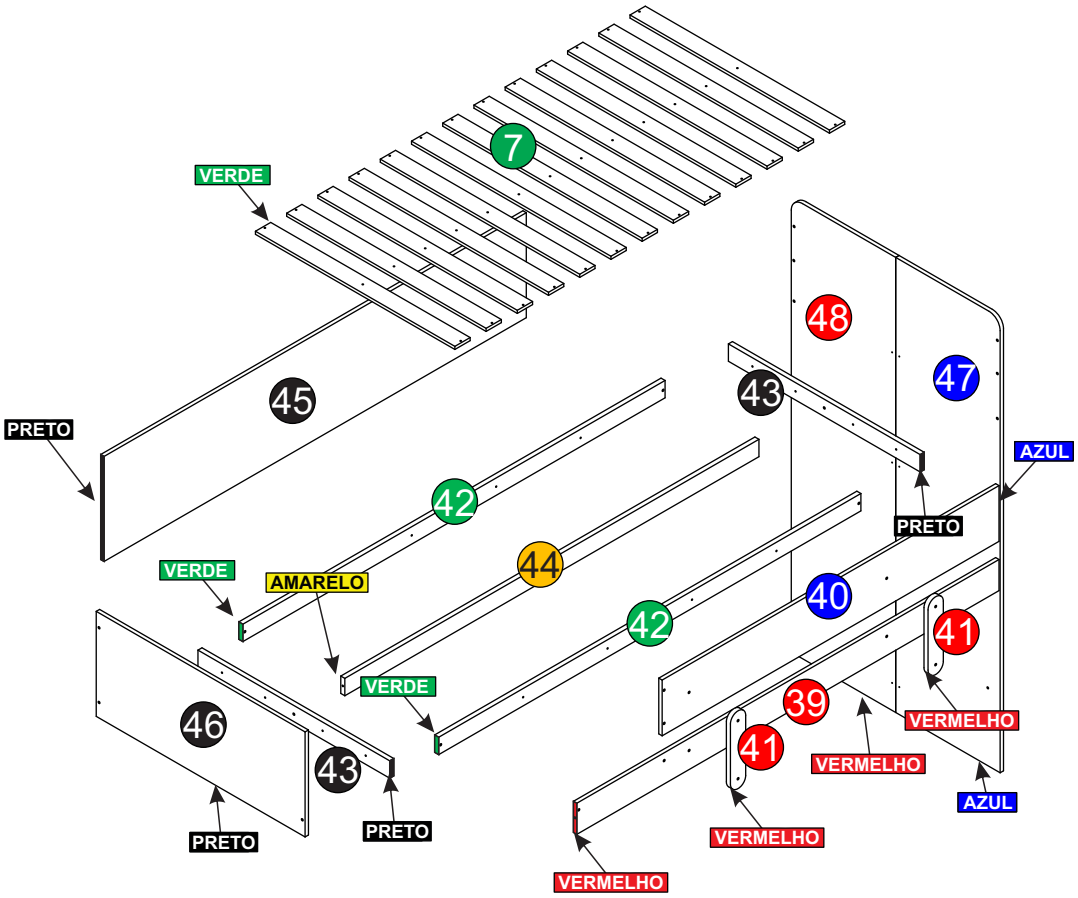

27 Aplicar um pouco de cola (E) na peça (47) e inserir as cavilhas (C).

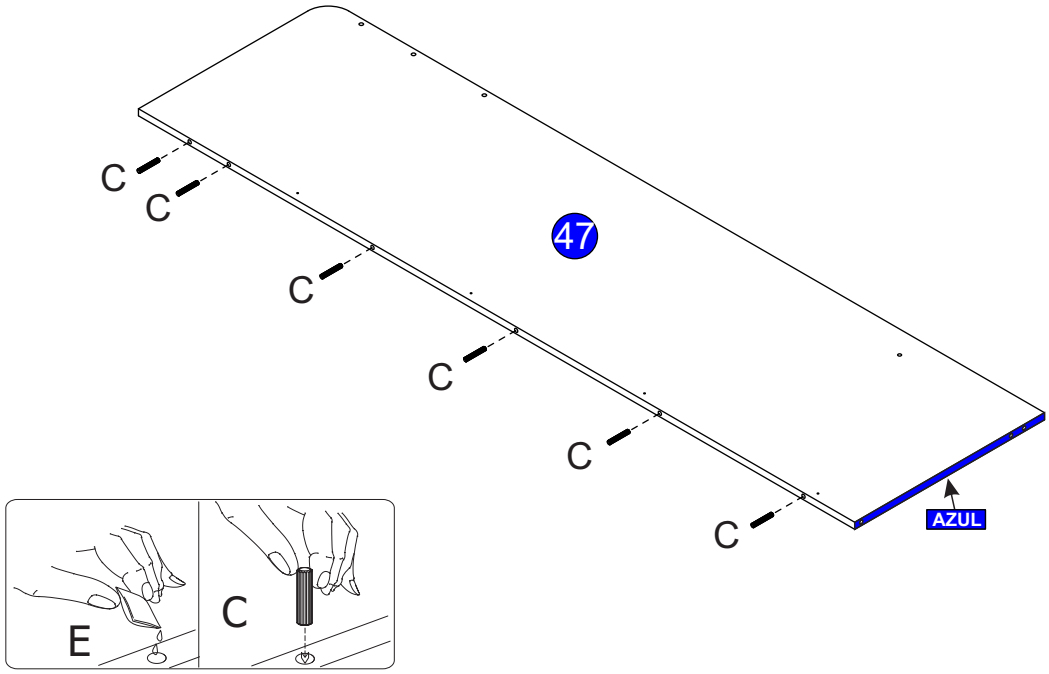

28 Encaixar a peça (48) na peça (47), fixar com as chapinhas (H) e os parafusos (I). Aplicar as Sapatas Deslizadoras (G) nas peças (47 e 48).

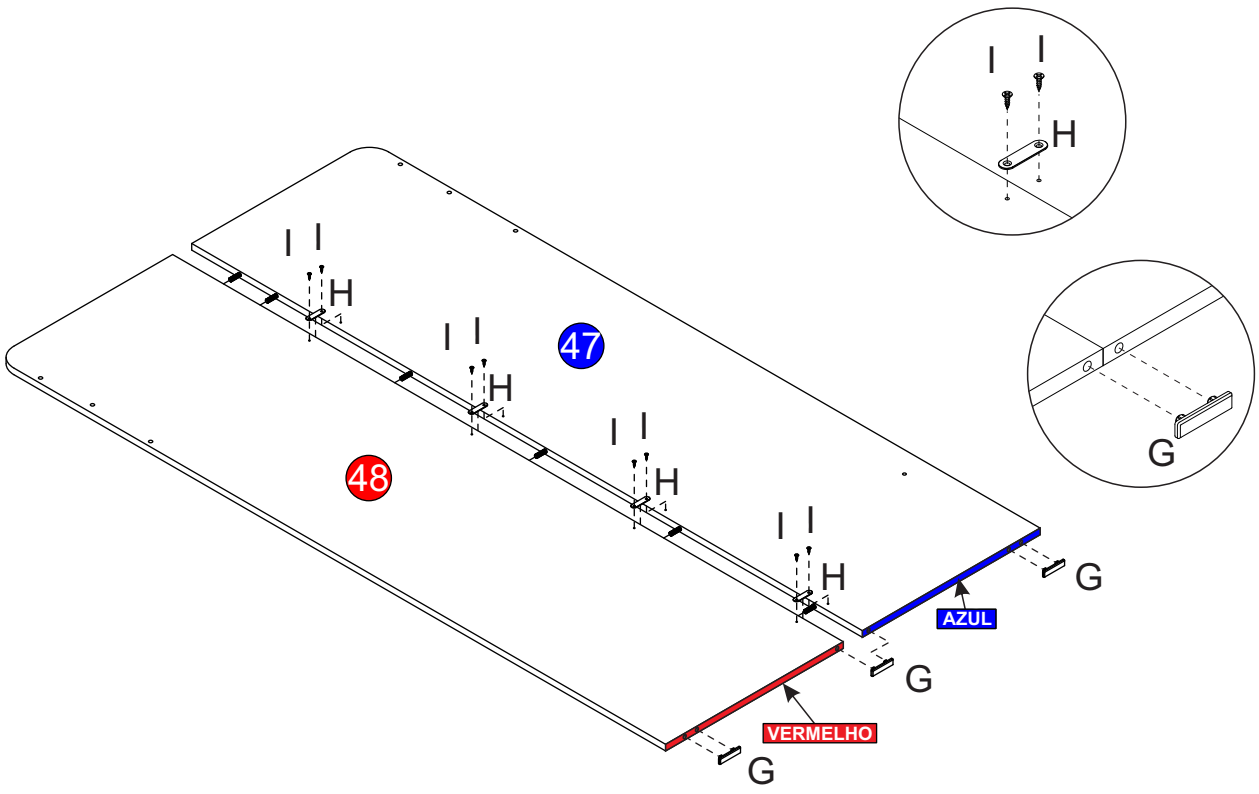

29 Alinhar os furos do Painel da Cabeceira com o Nicho Menor e fixar com o parafuso (M). Encaixar as peças (8, 9 e 10) na peça (3).

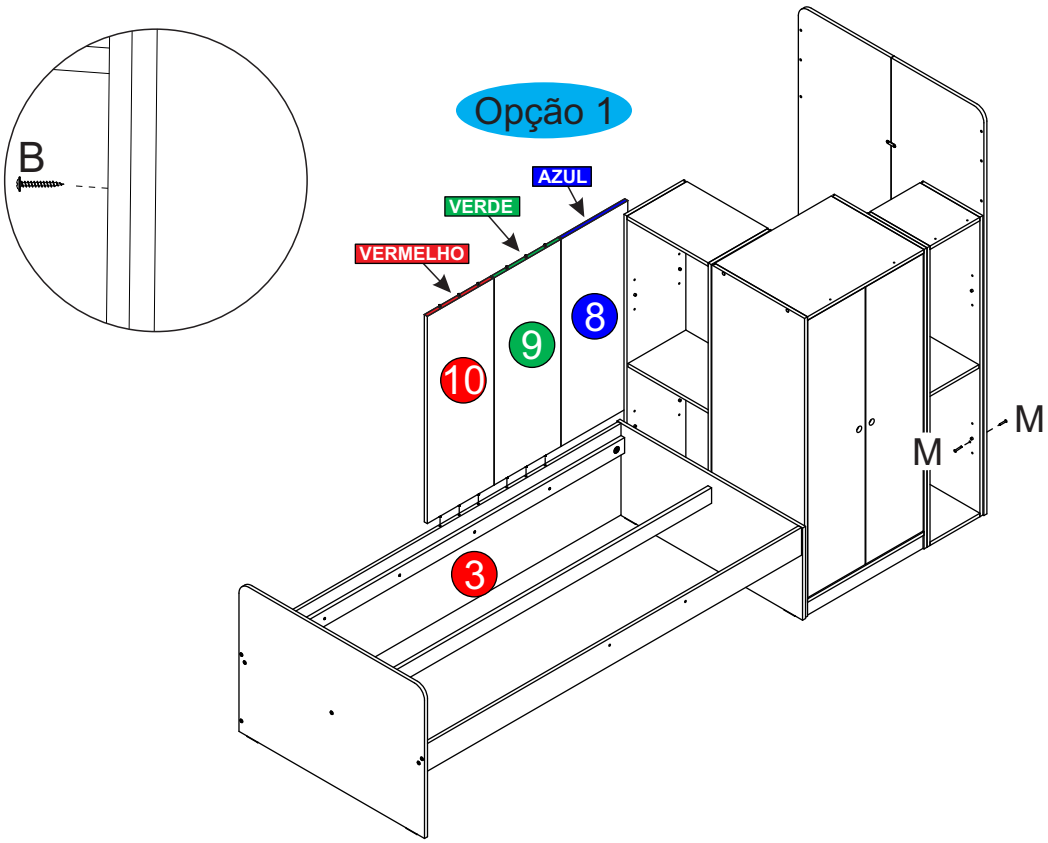

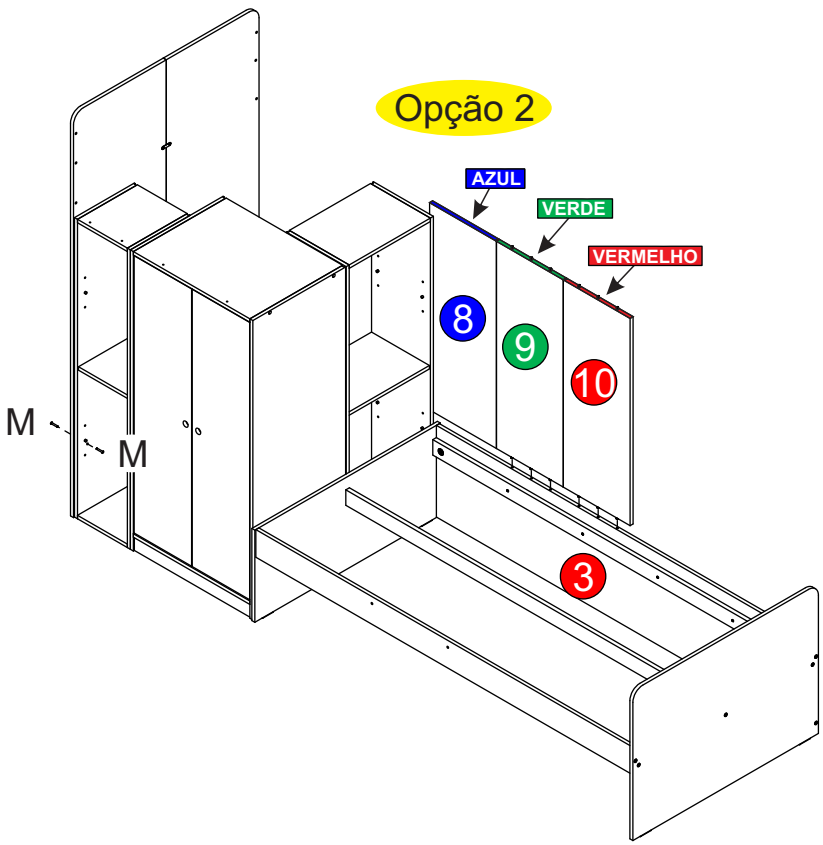

30 Encaixar a peça (45 nas peças (8, 9 e 10), fixar usando as chapinhas (H), usando os parafusos (I). Alinhar as peças (39 e 45) no Painel da Cabeciera (47 e 48), fixar com os parafusos (A),usando a Chave Allen (F).

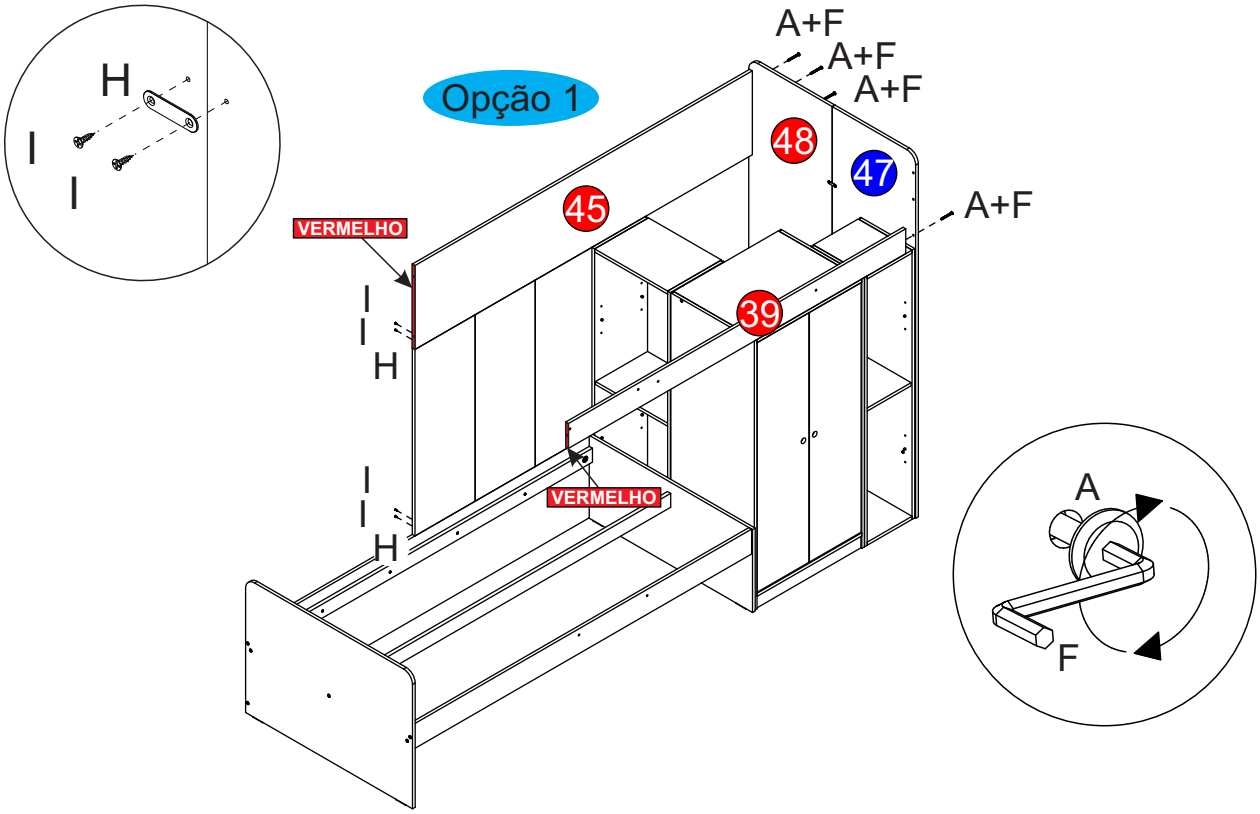

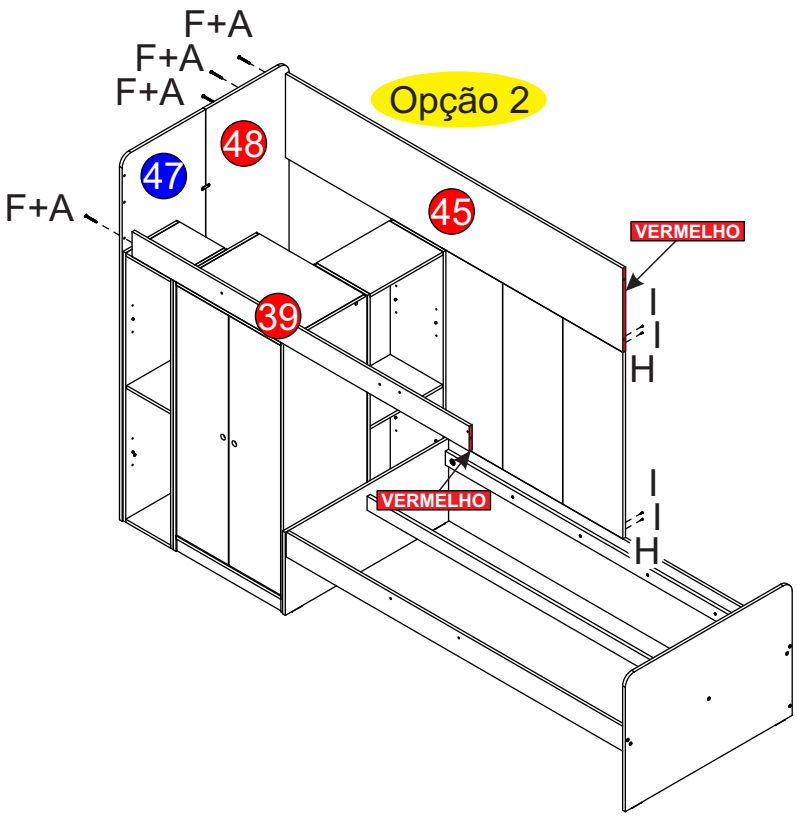

31 Alinhar os furos da escada com os furos da peça (4 e 39).
Fixar com os parafusos (K), usando a chave allen (F)

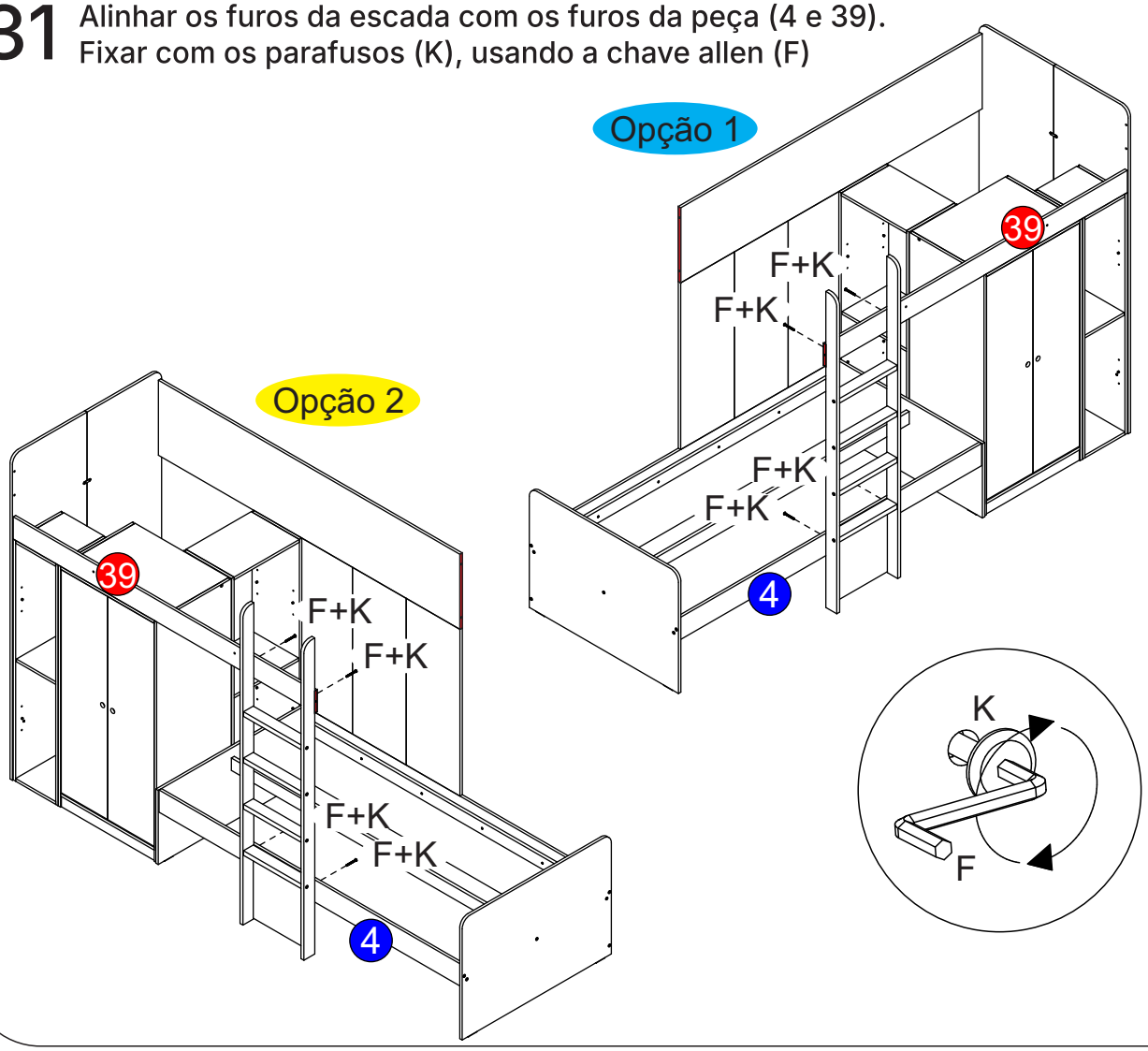

32 Alinhar a peça (44 e 42) nas peças (43), fixar com os parafusos (J),
usando a Chave Allen (F).

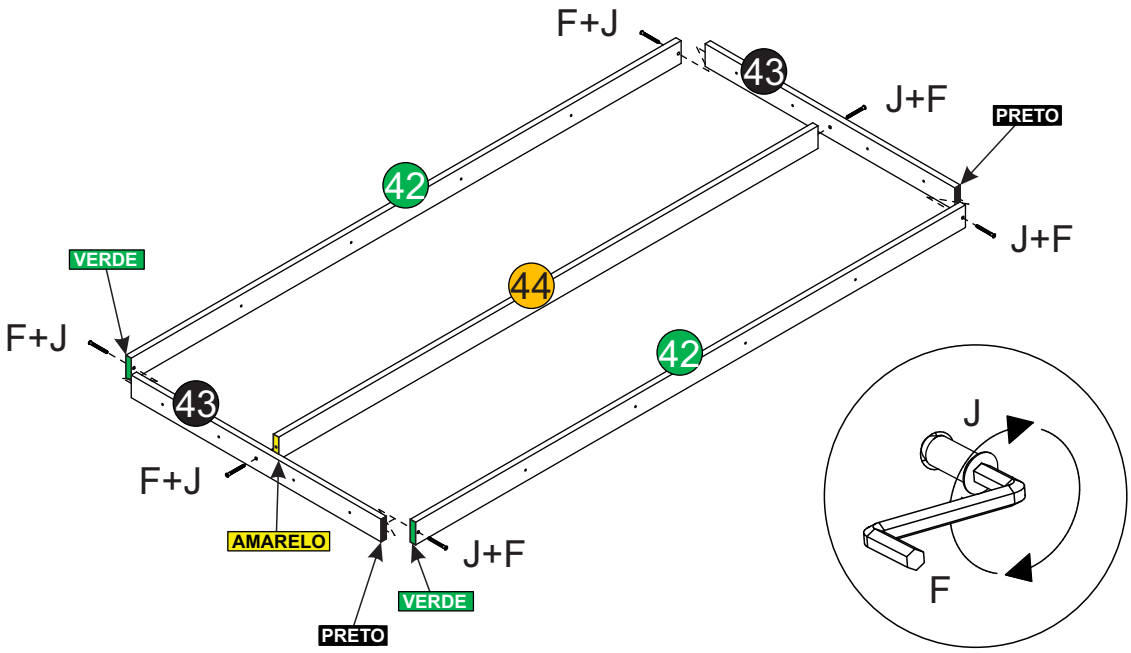

33 Encaixar a montagem anterior entre as pecas (39 e 45), alinhando pela parte de baixo. Fixar com os parafusos (B).

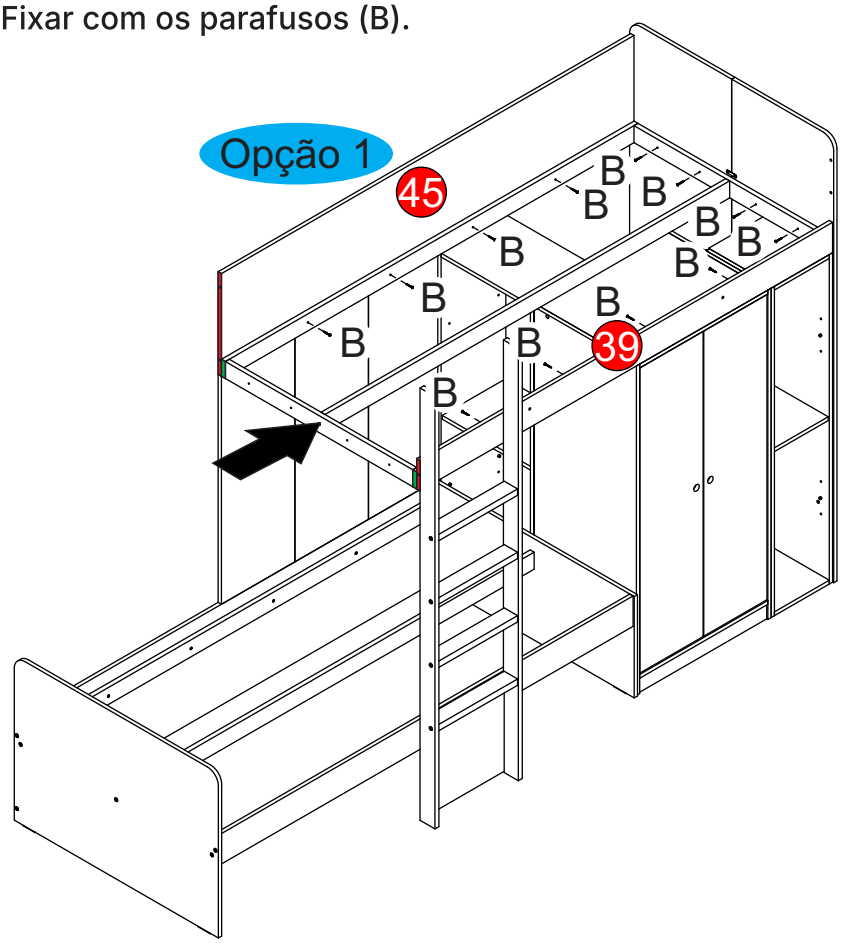

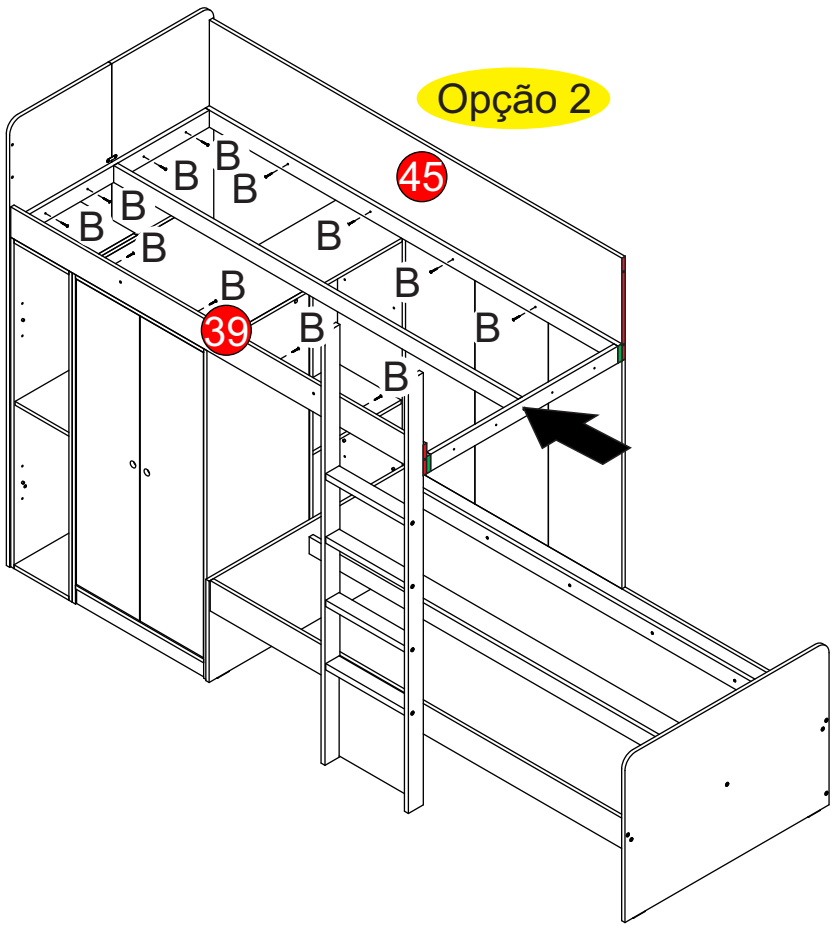

34 Fixar o Roupeiro e o Nicho Menor na peça (39), com os parafusos (B).

Opção 1

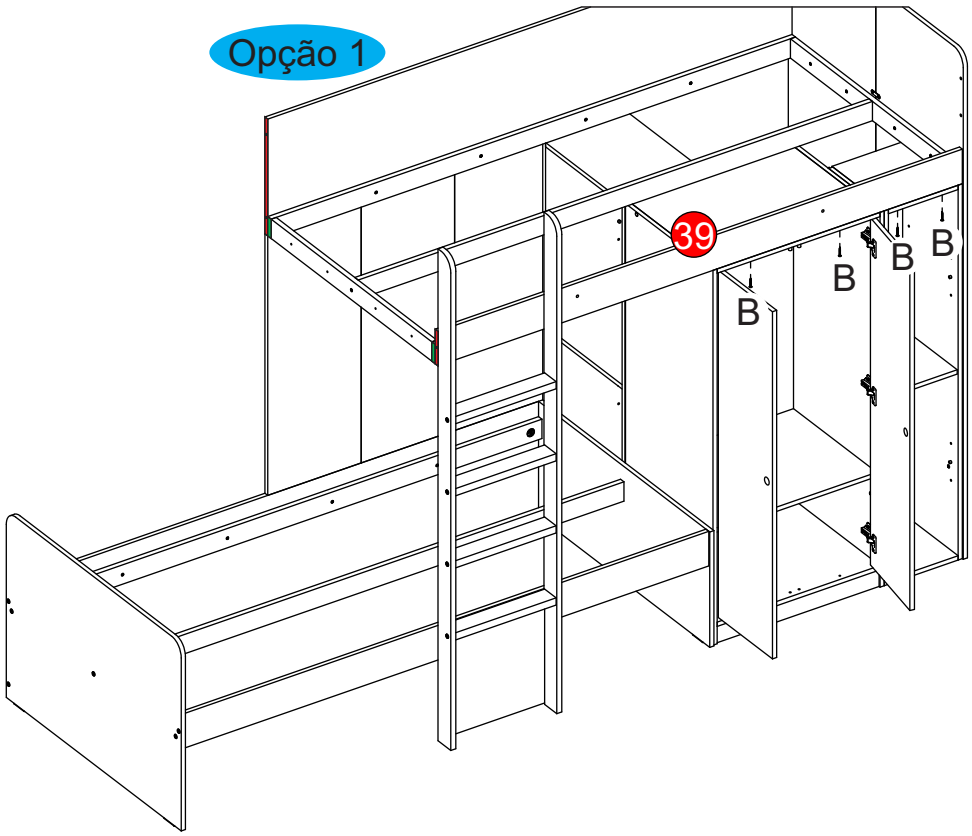

Opção 2

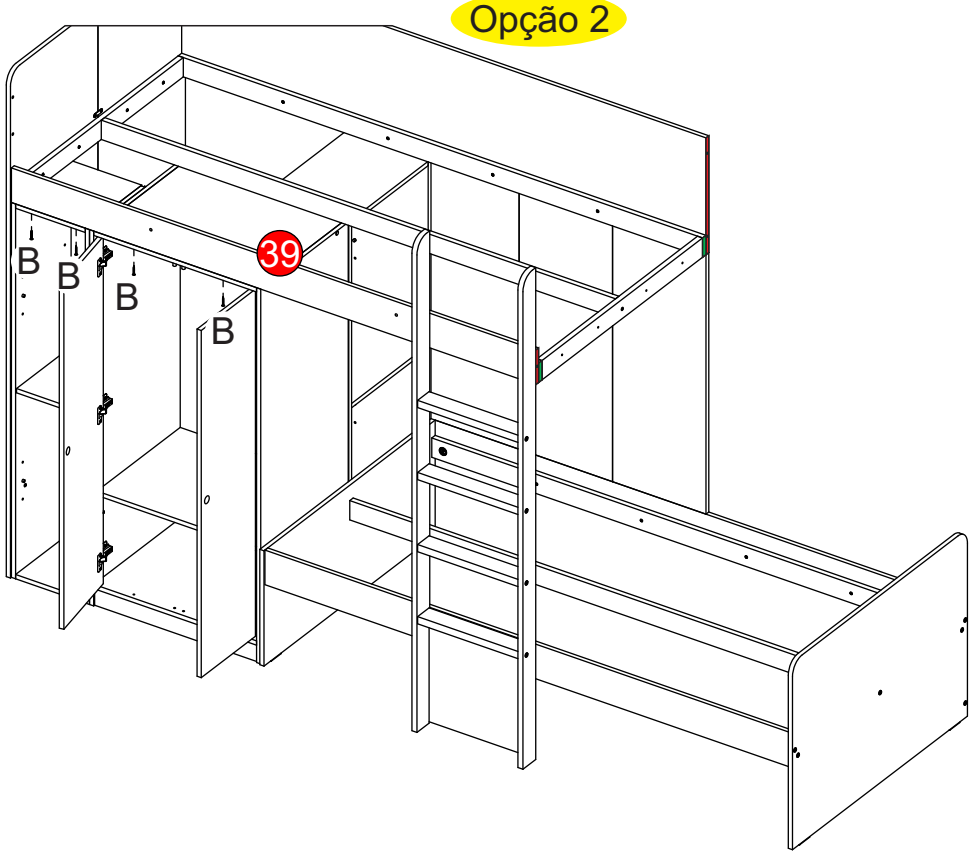

35 Alinhar os furos peça (40) com os furos da escada e da peça (47).
Fixar com os parafusos (A), usando a chave allen (F)

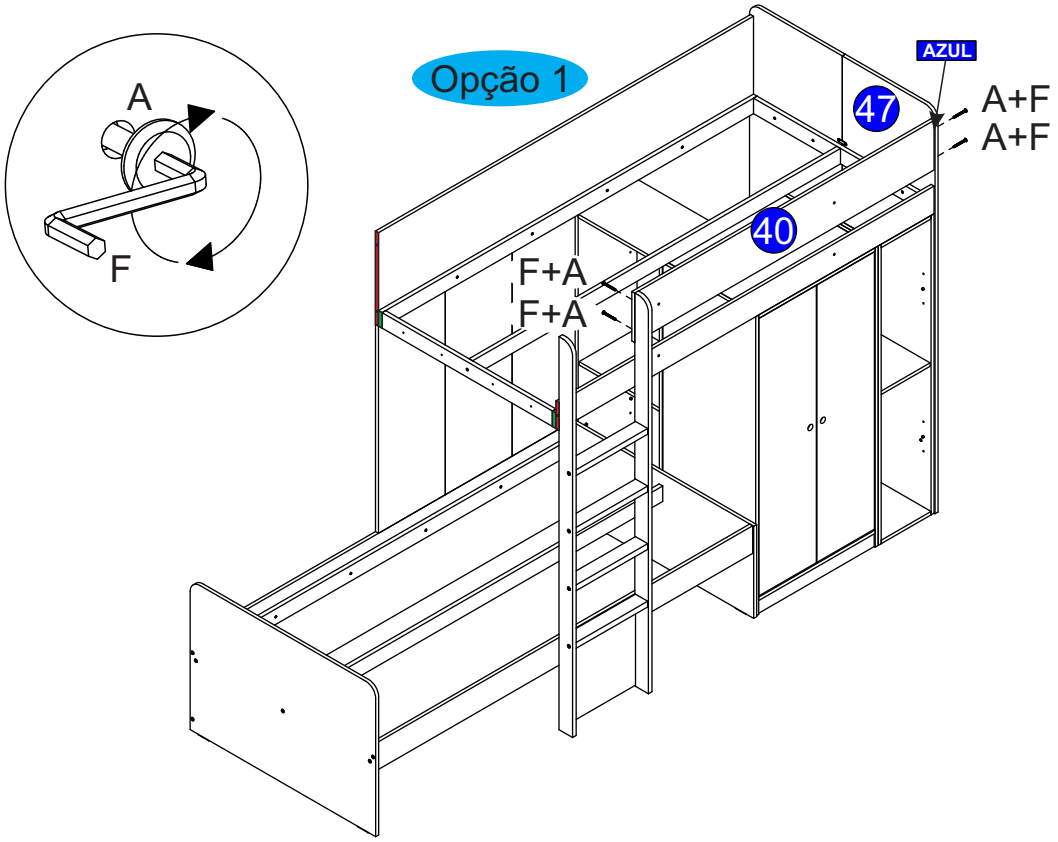

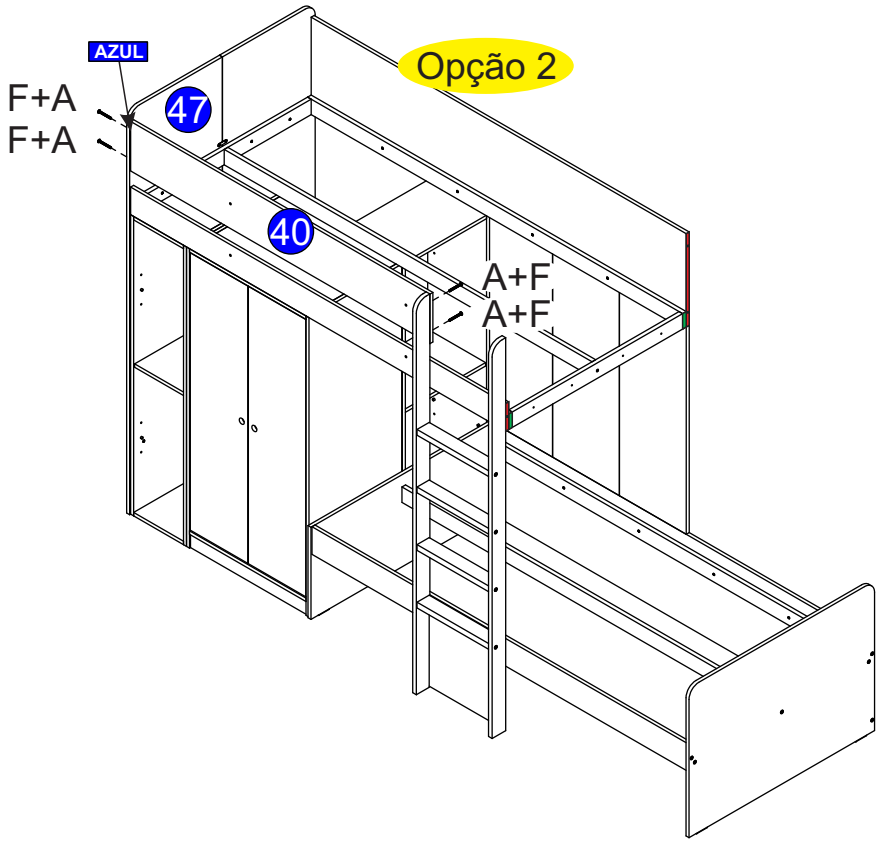

36 Alinhar os furos peça (46) com os furos das peças (39 e 45).
Fixar com os parafusos (A), usando a chave allen (F)
Fixar a peça (43) na peça (46) usando os parafusos (B).

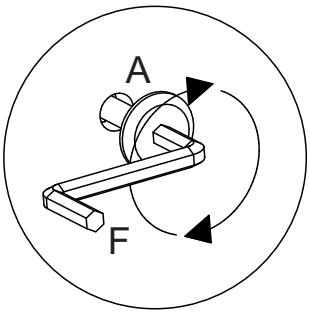

Opção 1

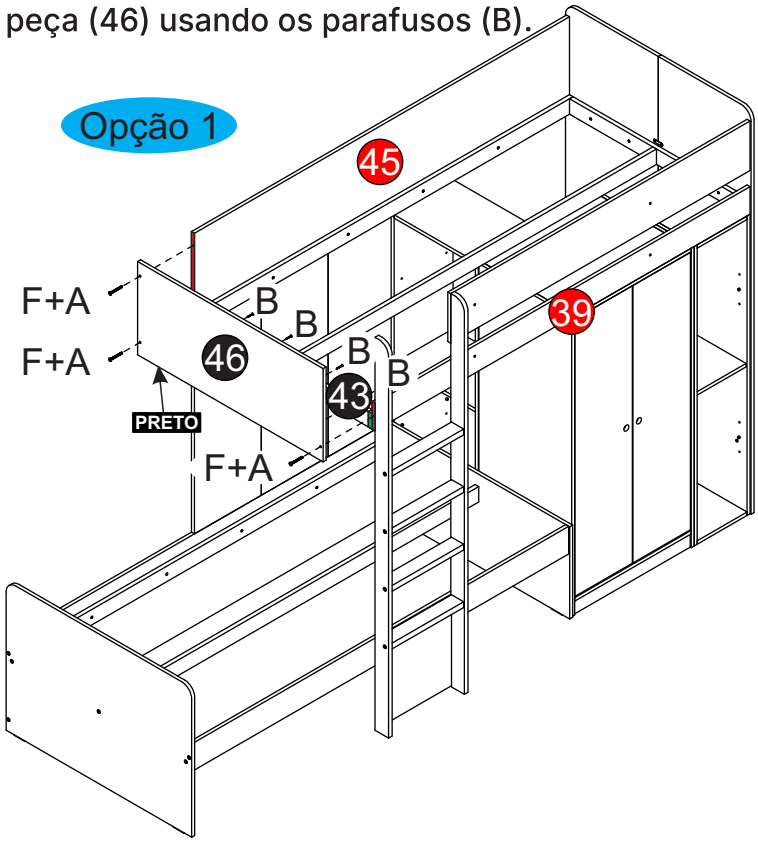

Opção 2

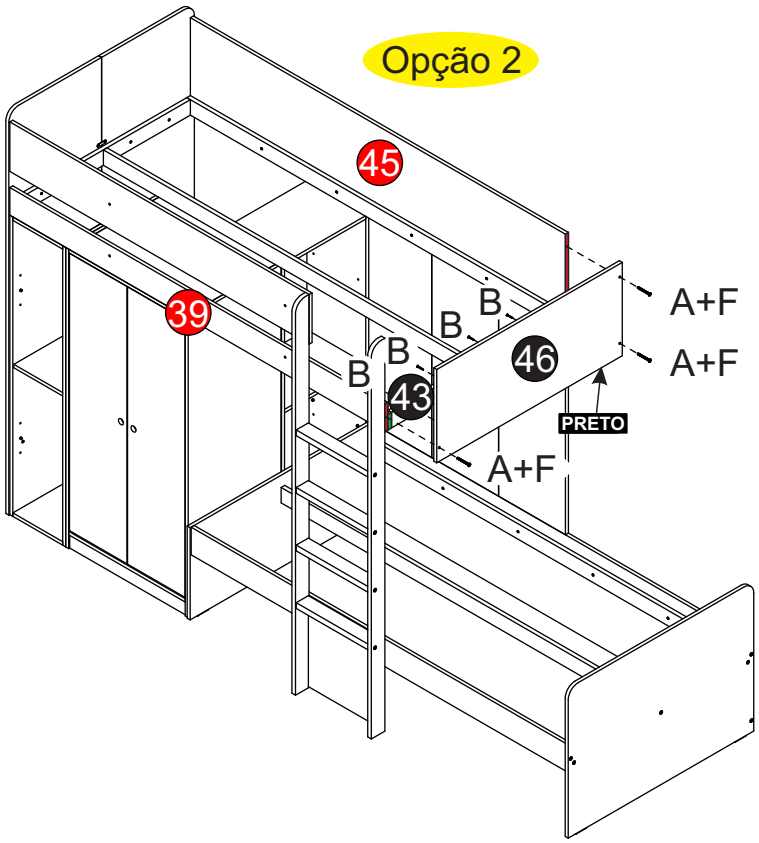

37 Alinhar os furos das peças (41) com os furos das peças (39 e 40).
Fixar com os parafusos de união (D).

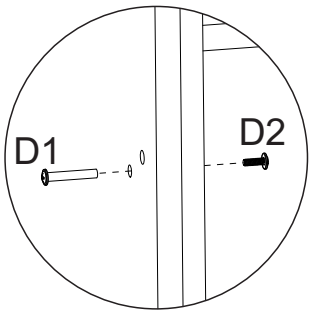

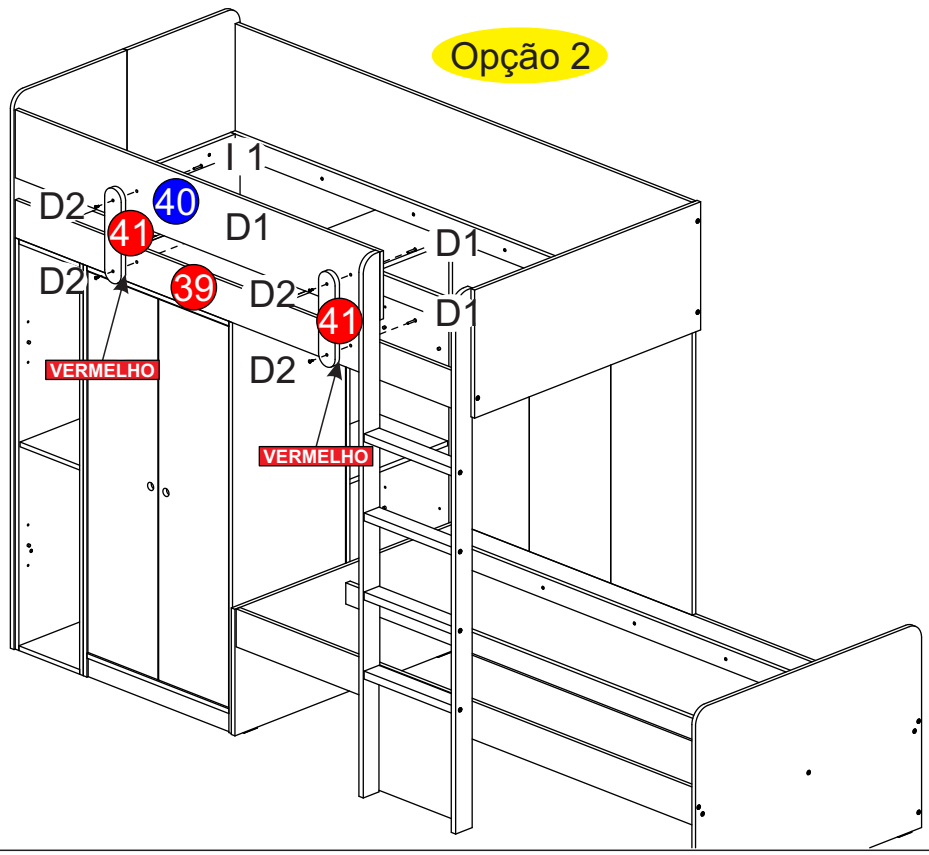

38 Com o auxilio dos espaçadores (K), fixar as ripas de estrado (7 e 58) nas camas inferior e superior, usando os parafusos (B), conforme mostra no detalhe abaixo.

Opção 1

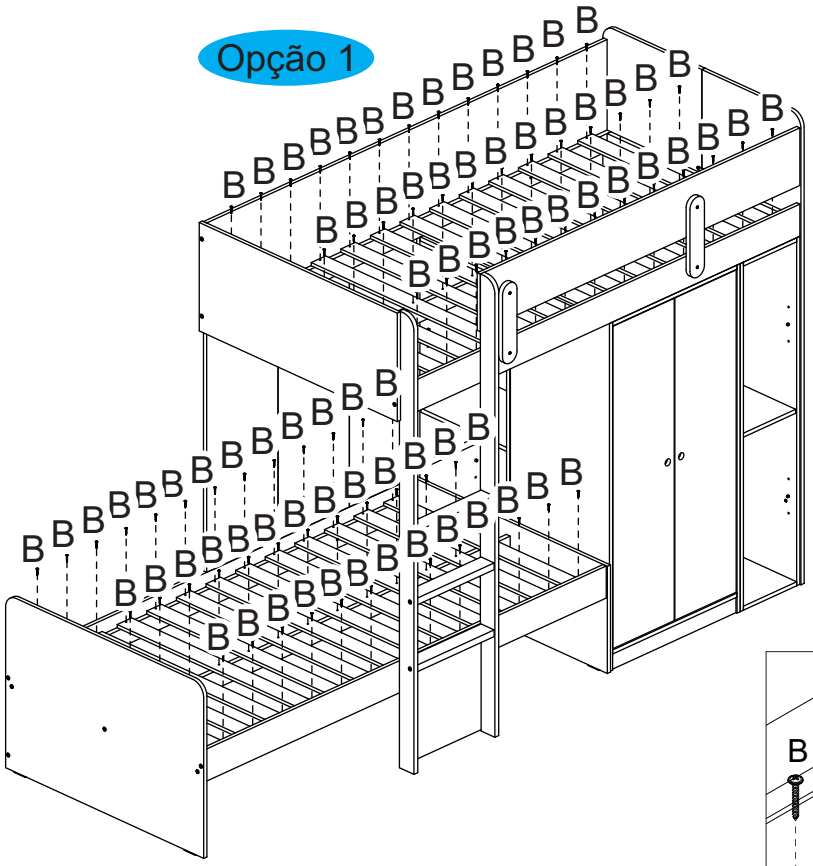

Detalhe

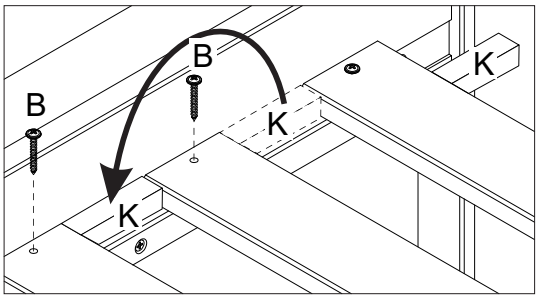

Opção 2

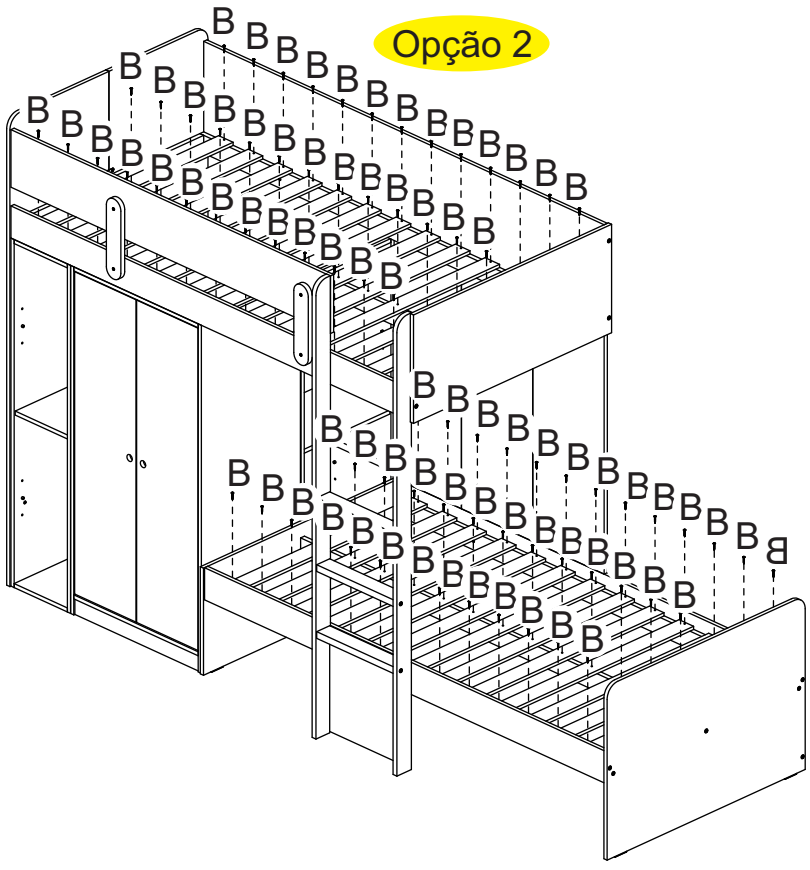

LISTA DE FERRAGENS GAVETÃO MAIOR

REF.	DESCRIÇÃO	ILUSTRAÇÃO	QTD
A	Parafuso Allen 5 x 50 cab. Ø7,5	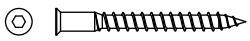	04
B	Cavilha 8 x 30		12
C	Parafuso PHS CH 3,5 x 14mm	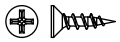	32
D	Sache de cola 20g		02
E	Rodizio		04
F	Chave Zeta 3mm		01
G	Cantoneira 4 furos	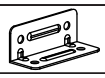	04

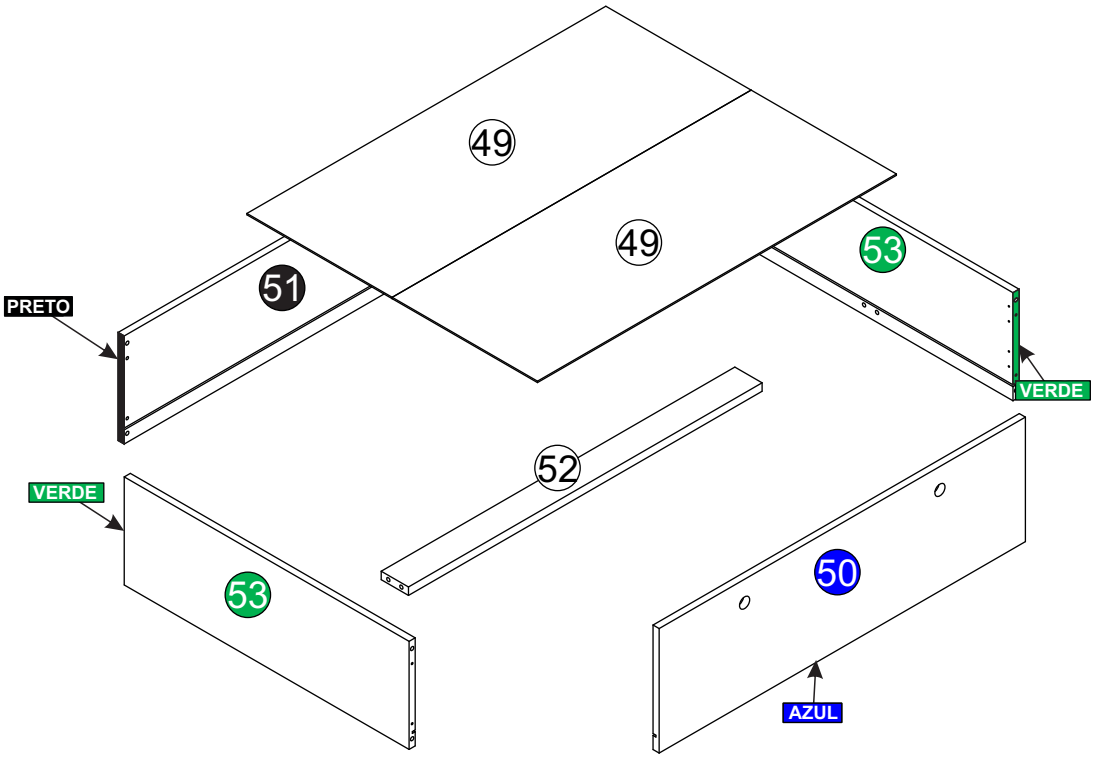

39

Aplicar um pouco de cola (D) nas peças (52 e 53) e inserir as cavilhas (B).
Fixar as cantoneiras (G) nas peça (53) com os parafusos (C).

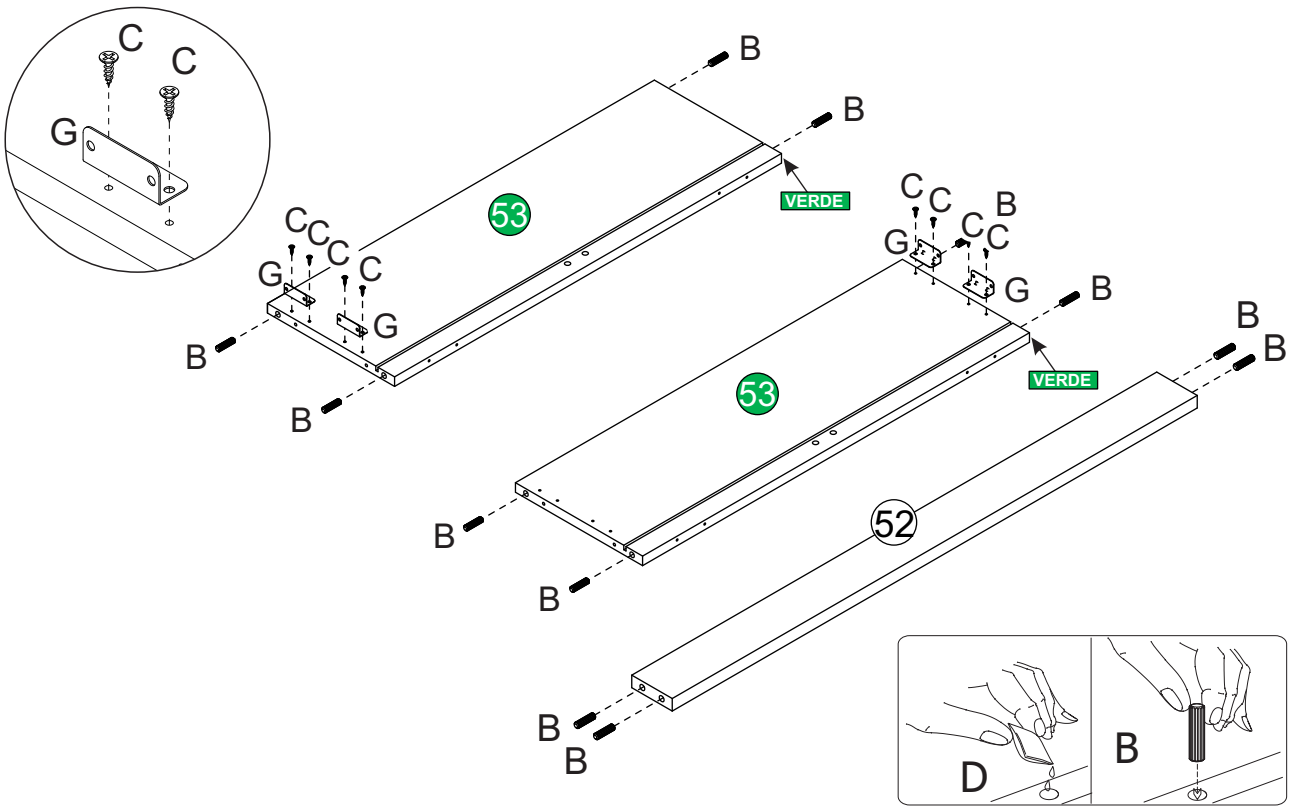

40

Encaixar as pecas (53) na peça (50), fixar com os parafusos (C).

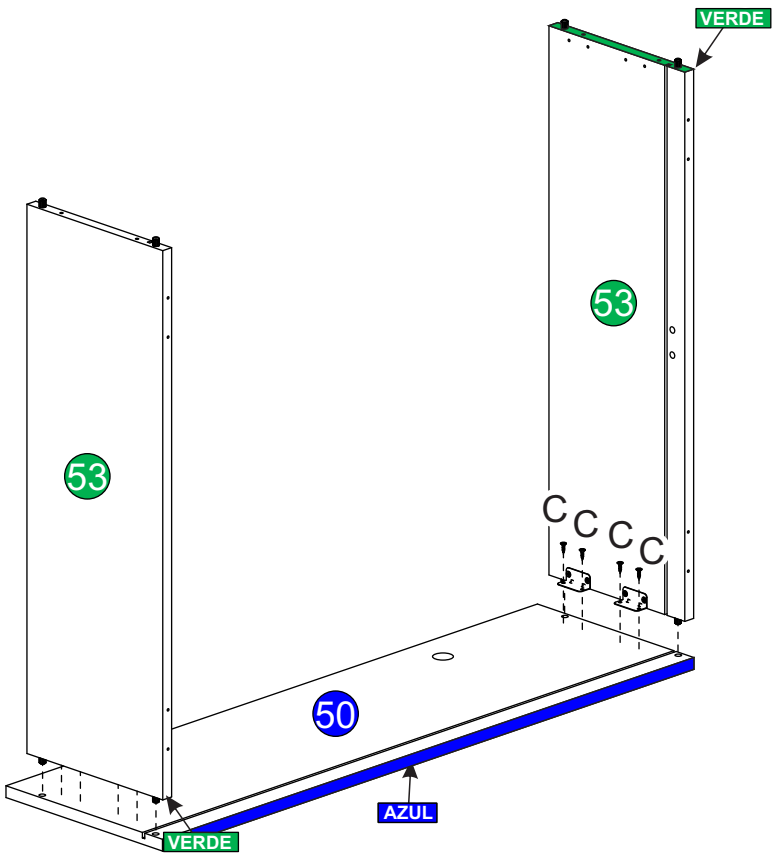

41 Afaste levemente as peças (53) para fora e encaixe a peça (52)

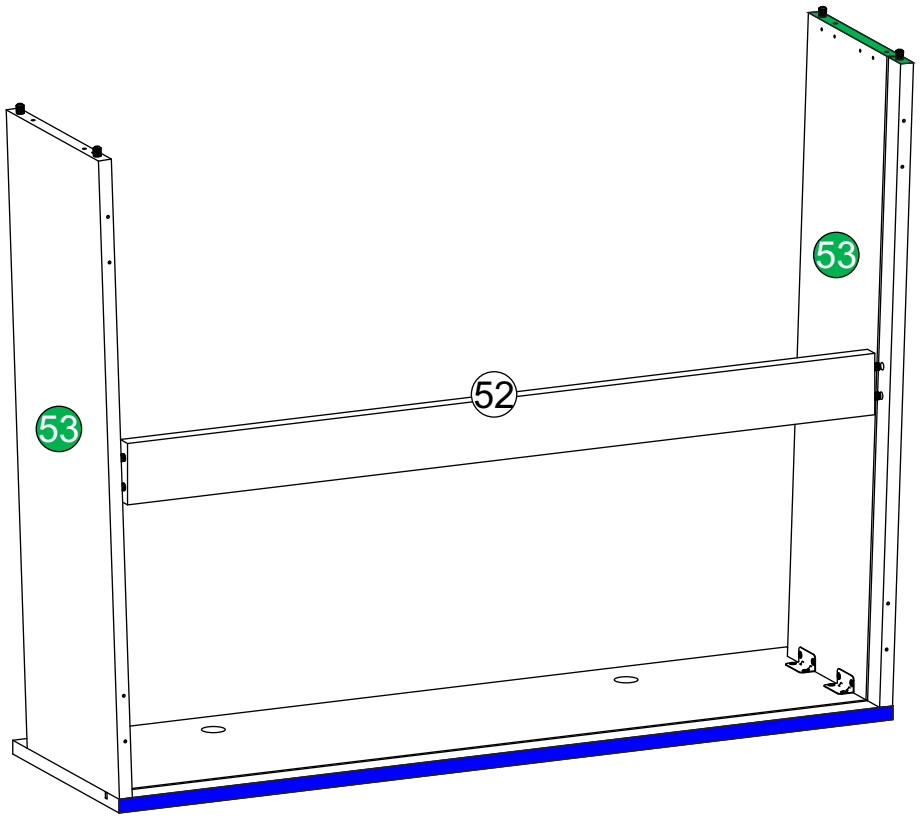

42 Encaixar as pecas (59) nas peças (53).

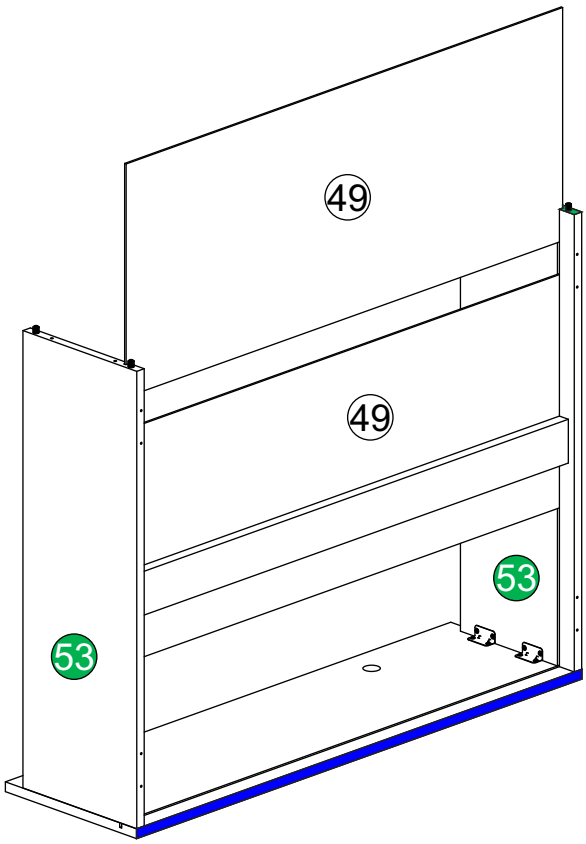

43 Encaixar a peça (51) na montagem e fixar com os parafusos (A), usando a chave allen (F).

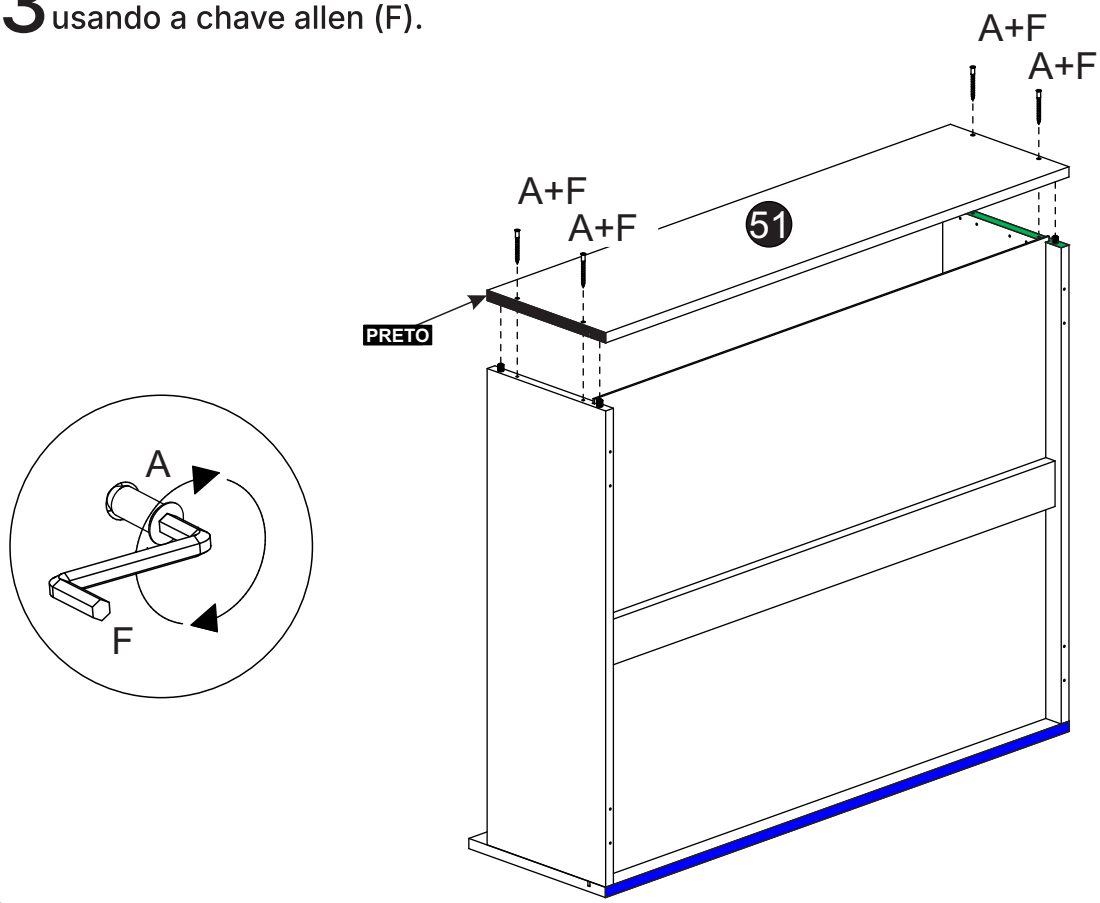

44 Alinhar os rodizios (E) com os pré furos das peças (53) e fixar com os parafusos (C).

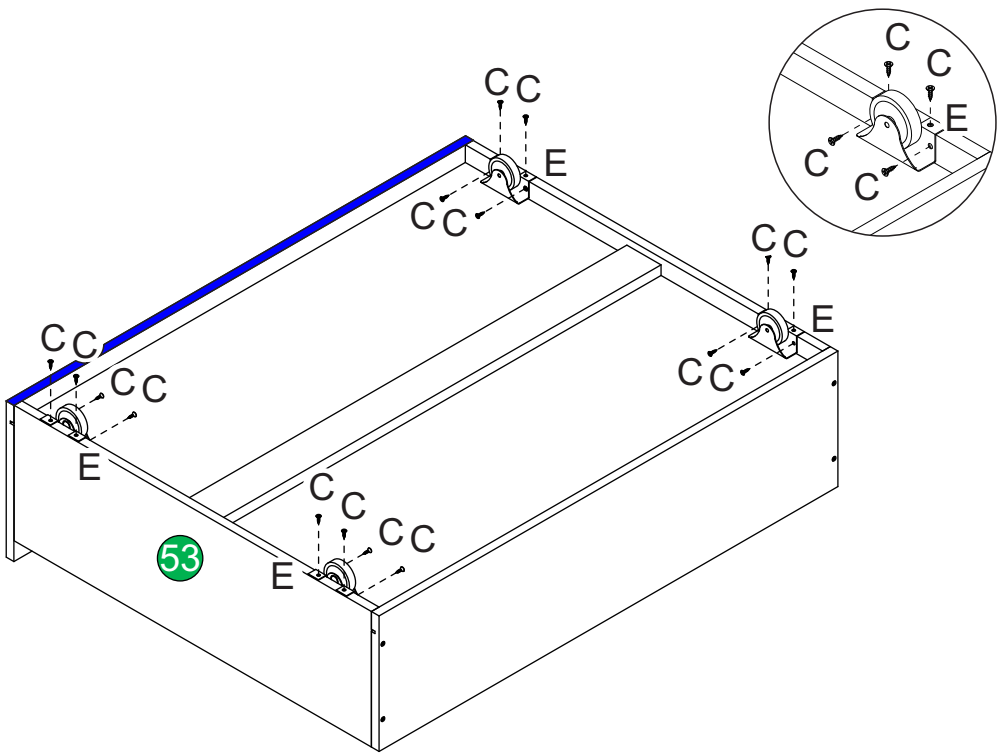

LISTA DE FERRAGENS GAVETÃO MENOR

REF.	DESCRIÇÃO	ILUSTRAÇÃO	QTD
A	Parafuso Allen 5 x 50 cab. Ø7,5	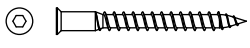	04
B	Cavilha 8 x 30		12
C	Parafuso PHS CH 3,5 x 14mm	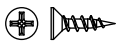	32
D	Sache de cola 20g		02
E	Rodizio		04
F	Chave Zeta 3mm		01
G	Cantoneira 4 furos	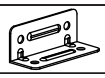	04

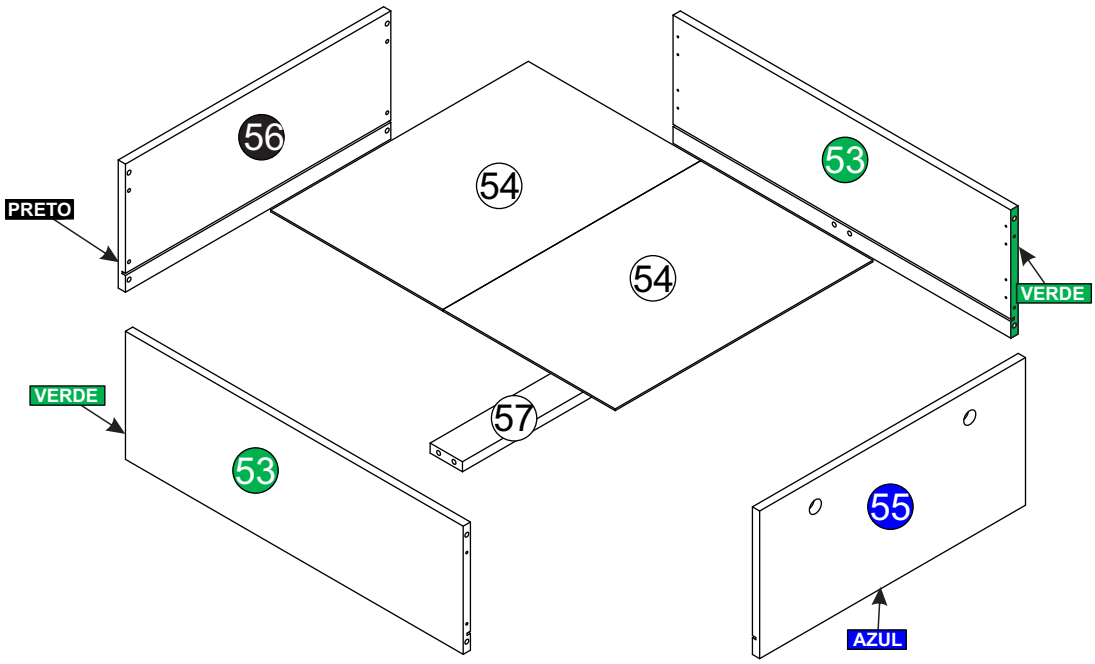

45

Aplicar um pouco de cola (D) nas peças (52 e 53) e inserir as cavilhas (B).
Fixar as cantoneiras (G) nas peça (53) com os parafusos (C).

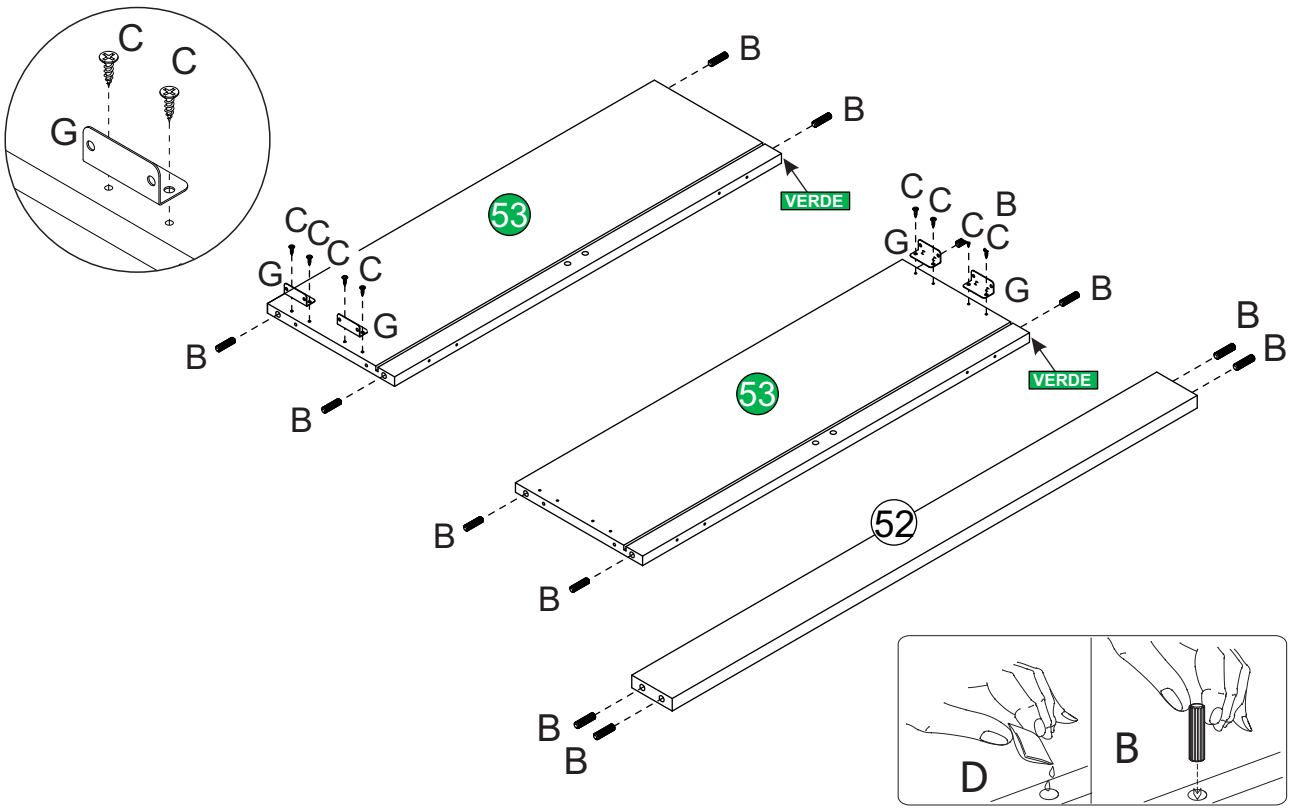

46

Encaixar as pecas (53) na peça (55), fixar com os parafusos (C).

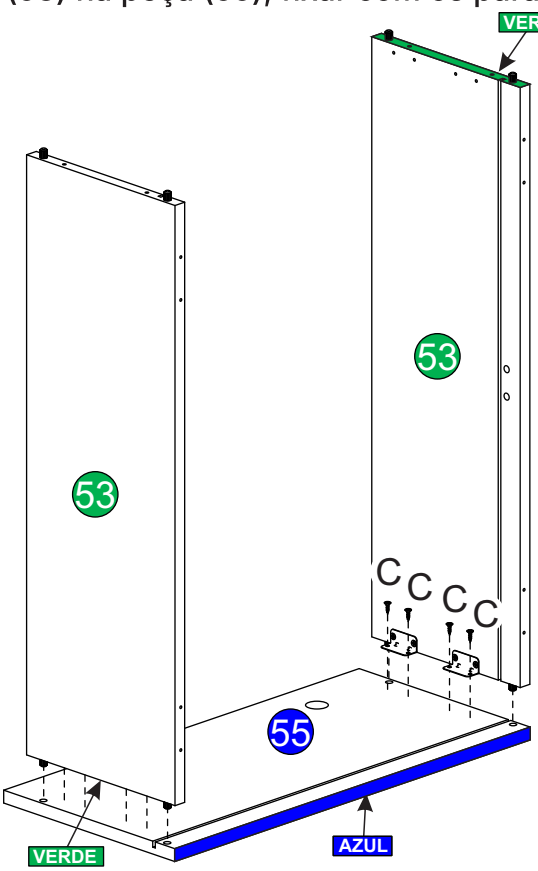

47 Afaste levemente as peças (53) para fora e encaixe a peça (57)

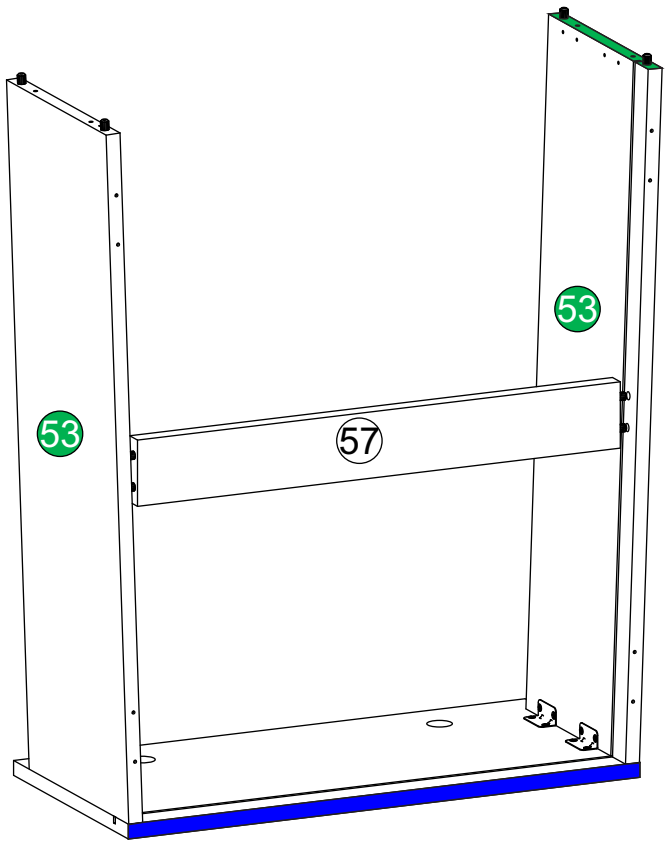

48 Encaixar as pecas (54) nas peças (53).

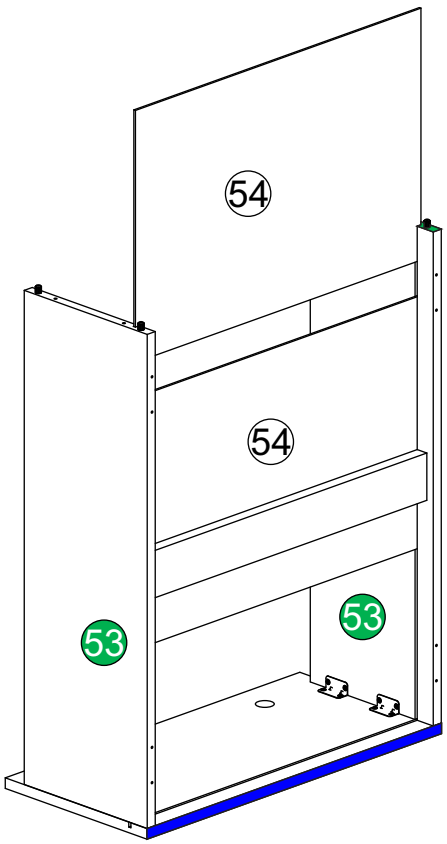

49 Encaixar a peça (56) na montagem e fixar com os parafusos (A), usando a chave allen (F).

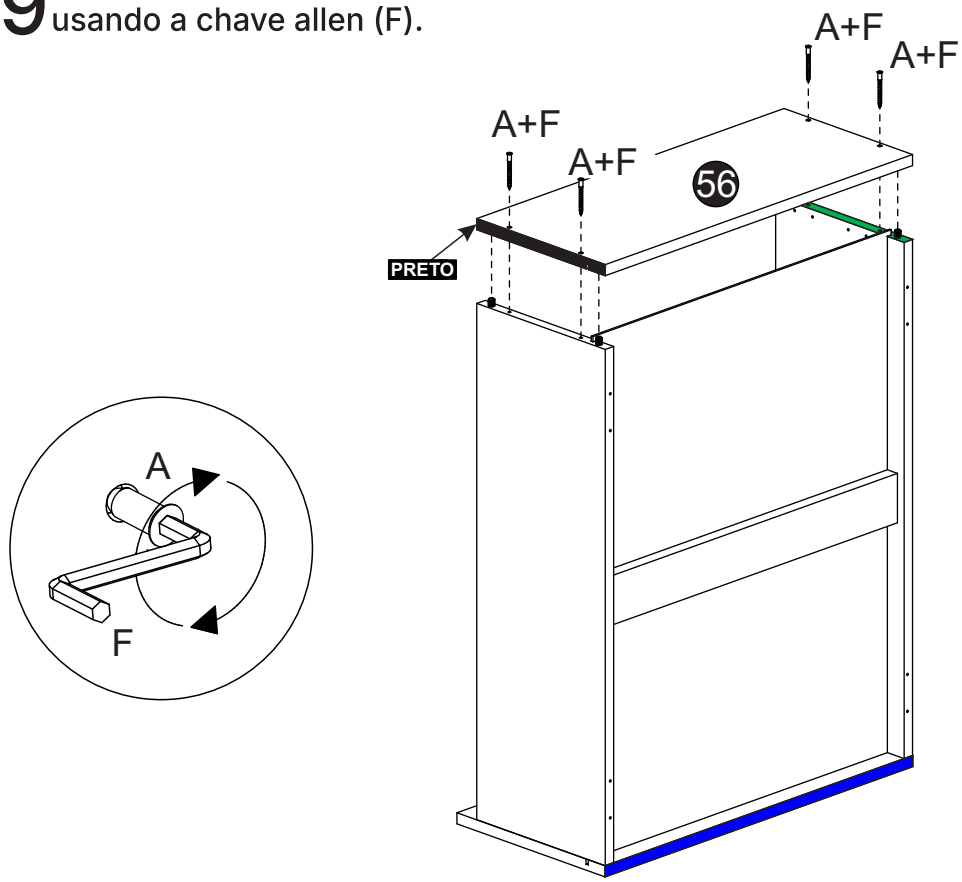

50 Alinhar os rodizios (E) com os pré furos das peças (53) e fixar com os parafusos (C).

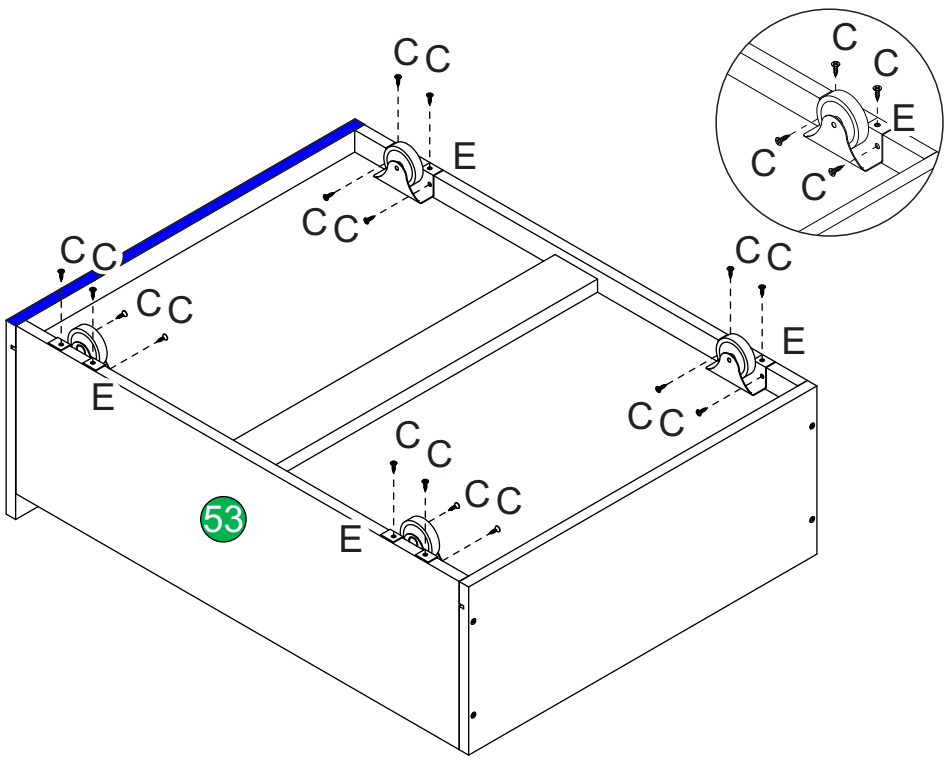

51 Encaixar as peças (23, 30 e 33) na montagem, conforme figura.

Opção 1

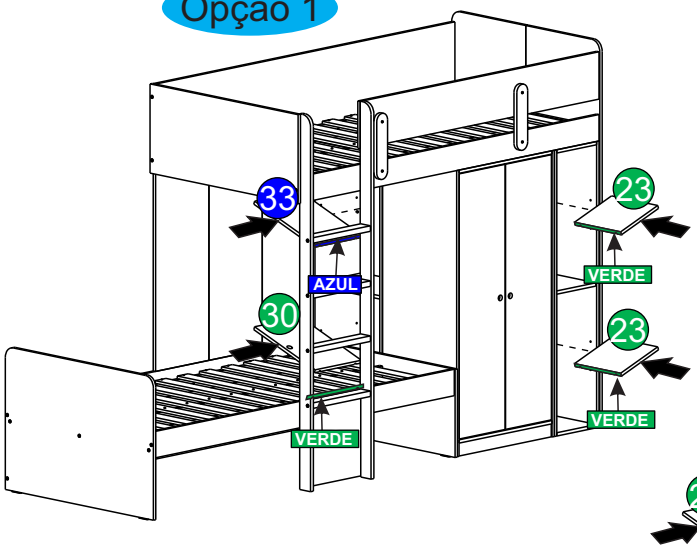

Opção 2

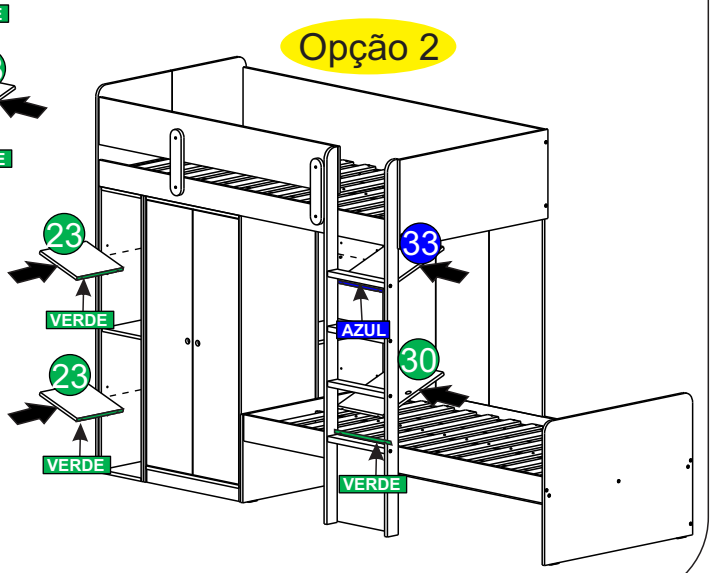

52 Encaixar os gavetões.

Opção 1

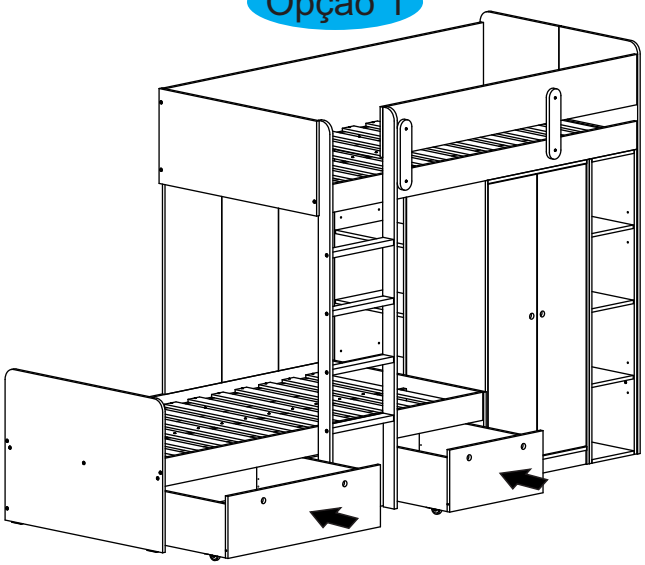

Opção 2

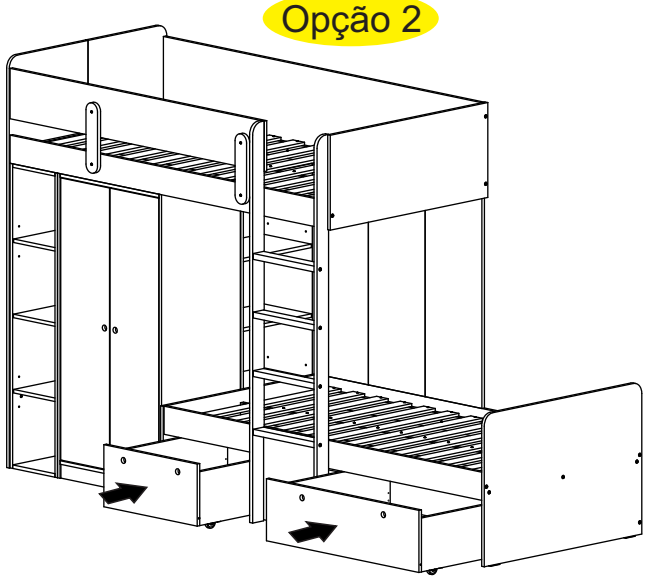

Dicas para assegurar a garantia e prolongar a vida útil do seu móvel

Limpeza

Use um pano macio, levemente umedecido com água.
possível o uso detergente neutro, ou sabão neutro com água.

Manutenção

Para garantir estabilidade e durabilidade, é recomendado
reapertar os parafusos de tempos em tempos.

Ventilação

falta de ventilação e excesso de calor pode
prejudicar a durabilidade e acabamento do produto.

CASA TEMA

V.01