FERRAGENS/ACESSÓRIOS

GABINETE 650 / 850

ITEM	Descrição	Quantidade
A	 Puxador Florata 192MM	3
B	 Bucha 8	4
C	 5 x 60	4
D	 3,5 x 40	4
D	 3,5 x 30	2

ESPELHEIRA 650 / 850

ITEM	Descrição	Quantidade
E	 Bucha 6	1
F	 3,5 x 40	4
G	 3,5x12	12
H	 Chapa reta	4
I	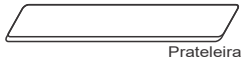 Prateleira de vidro	2
J	 Pitão	1

montagem 2 pessoas

Tempo 40 minutos

Chave philips

Chave fenda

Furadeira

Serra copo

Aplicador de silicone

Compace DESIGN

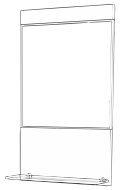

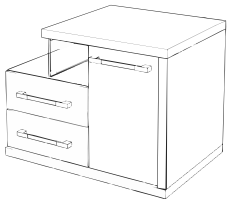

LEGNO 651

ATENÇÃO

1 - Antes de iniciar a montagem, leia atentamente todas as instruções deste manual.
2 - Monte seu produto em uma superfície limpa e plana. Para não danificar seu produto, aconselhamos utilizar a embalagem ou um tapete para forrar o chão.
3 - Evite batidas e contato com objetos cortantes.

GARANTIA

1 - Nossos produtos possuem um prazo de garantia de 01 ano, incluídos os 90 dias determinados pelo Código de Defesa do Consumidor.
2 - A garantia referente as peças de acabamentos sujeitas ao desgaste natural, ficarão restritas ao prazo legal de 90 dias.
3 - A empresa somente fará a reposição de partes e componentes dos produtos nos termos discriminados abaixo e que comprovarem a existência do alegado defeito de material ou fabricação.
4 - A garantia é válida para defeitos de fabricação detectados após o recebimento dos produtos e torna-se nula quando:
- Danos ocorridos durante o transporte ou montagem do produto, quando estes não tiverem sido executados pela empresa;
- Problemas ocorridos por montagem em desacordo com o manual de instruções ou relacionados a adaptações e/ou alterações realizadas no produto;
- Defeitos e desgaste no acabamento, partes e/ou peças ocorridos por uso intenso ou exposição a condições adversas e não previstas, tais como umidade excessiva, intempéries, maresia, frio e calor intensos, cupim e pragas de madeira em geral, sinistros, acidentes, quedas ou agentes da natureza;
- Problemas ocorridos devido as condições inadequadas do local de instalação do produto, tais como pisos desnivelados, paredes pouco resistentes e fora do prumo, etc;
- Danos causados por serviços ou consertos contratados pelo consumidor, descuido, maus tratos, limpeza e/ou manutenção em desacordo com as instruções contidas no manual;
5 – Todas as reclamações e defeitos observados durante o prazo da garantia serão atendidas mediante a apresentação da nota fiscal de compra e entrando em contato com nossa central de atendimento.
6 - A empresa reserva-se o direito de alterar as características gerais, técnicas e estéticas, introduzir melhoramentos a sua linha de produtos em qualquer momento, sem incorrer na obrigação de efetuar o mesmo nos produtos em estoque ou já vendidos.
7 - Em caso de troca total do produto completo ou de peças, a empresa efetuará o envio do mesmo em um prazo de 30 dias.

Em caso de dúvidas, entre em contato através do nosso email **sac@compace.com.br** ou pelo telefone **(45) 3565-1450**

CUIDADOS

De tempos em tempos, reaperte os parafusos do produto para garantir sua estabilidade e durabilidade.

MDF, MDP E MADEIRA (PEÇAS ENVERNIZADAS, TINGIDAS, LAQUEADAS E COM PINTURA UV)

- Para a limpeza utilize flanela seca ou pano macio, levemente umedecido com água. Utilize um pano seco em seguida;
- Evite contato com produtos químicos (solventes, thinner, acetona etc) e não utilize nenhum tipo de esponja de aço.

VIDROS

Para a limpeza utilize flanela ou pano umedecido com álcool.

LAVATÓRIO E CUBA DE MÁRMORE SINTÉTICO

- Para a limpeza utilize flanela seca ou pano macio, levemente umedecido com água.
- Evite contato direto com objetos cortantes;
- Evite contato com produtos químicos e abrasivos (solventes, thinner, acetona etc) e não utilize nenhum tipo de esponja de aço;
- Para maior brilho, recomendamos a utilização de cera automotiva n° 2 e posterior polimento com estopa.

Instruções de Montagem

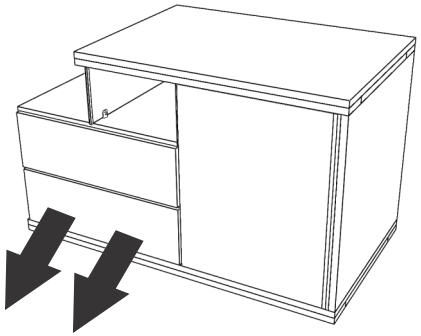

1.1 - Remova as duas gavetas.

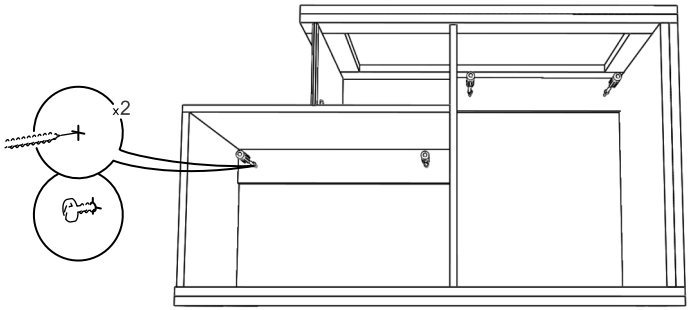



1.3 - Encoste o gabinete na parede
para marcar os furos. A altura padrão para o balcão é de 65 a 70 CM.

Verifique com o seu encanador se não existem tubulações nesses pontos .

1.4 - Faça os furos na parede com broca 8MM e coloque as buchas (B) e fixe com os parafusos (C)

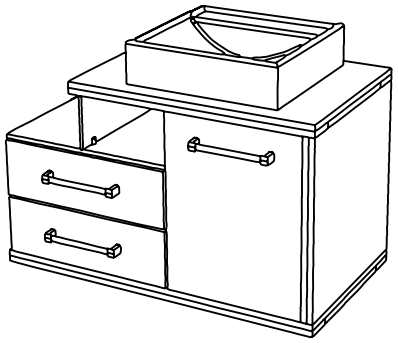

1.6 - Instale os puxadores (A) com os parafusos (D) e recoloque as gavetas do gabinete.

1.5 - Coloque os metais e faça a instalação Hidráulica.

1.5 - Aplique o silicone em toda a volta da cuba.

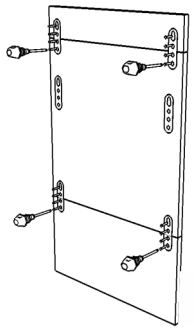

7.1: Fixe a a moldura menor na parte superior com as chapas retas (H) usando os parafusos (G)
7.2: Fixe a a moldura meaior na parte inferior com as chapas retas (H) usando os parafusos (G)

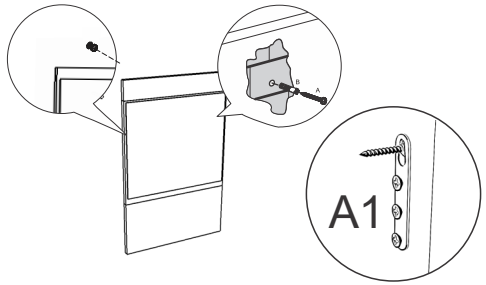

8.1: Fixe os parafusos (F) na parede com as buchas(E)
8.1: Encaixe a espelheira pelos suportes retos já fixados conforme desenho (A1)

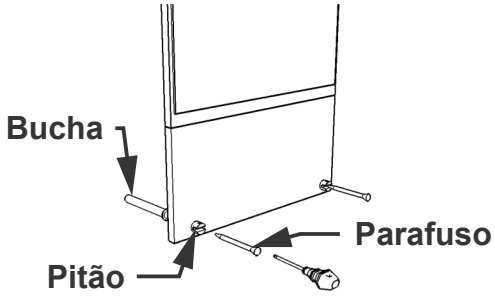

9.1: Através dos pré furos da moldura maior, fure a parede e usando a bucha (E) fixa os parafusos (F) através do pitões (J)

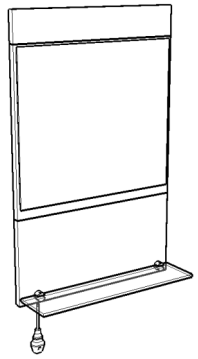

10.1: Encaixe o vidro (I) nos pitões (J) e aperte com uma chave de fenda.

Pronto !! Seu Legno 651 está instalado !

Qualquer dúvida , sugestão ou esclarecimento entre em contato através do e-mail compace@compace.com.br

Obrigado por escolher a **Compace** para fazer parte do seu dia a dia !