minastex®

Madeira, cortes e painéis

Manual de Montagem
Guarda Roupa LED 4 Portas

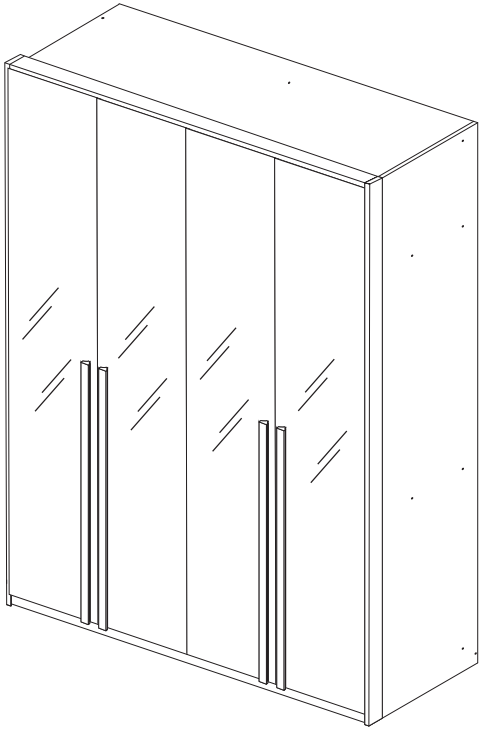

Dimensões do produto:

Altura:.....

Largura:.....

Profundidade:...

Rodovia Ubá x Guidoval - Km 5,5
Caixa Postal 228 | CEP: 36500-970 | Ubá - MG
(32) 3532-4583 / (32) 98405-3638
minastex@minastex.com.br

Atualizado em 13/05/26

LISTA DE PEÇAS

Nº	CÓDIGO	DESCRIÇÃO	DIMENSÕES			QUANTIDADE
			COMPRIMENTO	LARGURA	ESPESSURA	
01	2463	RODAPÉ TRASEIRO	2342	85	15	1
02	2464	RODAPÉ FRONTAL	2342	85	15	1
03	2466	BASE	2344	535	15	1
04	6596	LATERAL DIREITA	2180	535	15	1
05	6597	LATERAL ESQUERDA	2180	535	15	1
06	2471	DIVISÃO MÉDIA	1727	435	15	1
07	2472	DIVISÃO PEQUENA	966	435	15	2
08	6595	TAMPO	2344	535	15	1
09	2474	PRATELEIRA SUPERIOR DO MEIO	771	435	15	1
10	2475	PRATELEIRA SUPERIOR EXTR.	771	435	15	2
11	2476	PRATELEIRA DIREITA 1 FACE	771	435	15	1
12	2477	PRATELEIRA MÉDIA	378	435	15	2
13	2478	PRATELEIRA PEQUENA	250	435	15	4
14	2483	FRENTE DE GAVETA	721	163	15	6
15	2484	TRASEIRO DE GAVETA	666	100	15	6
16	2485	FUNDO DE GAVETA	681	350	2,5	6
17	2502	LATERAL DE GAVETAS	350	110	15	12
18	2563	PRATELEIRA MÉDIA	378	435	15	2
19	3197	PRATELEIRA ESQUERDA	771	435	15	1
20	3597	TRAVA RODAPÉ	497	85	15	2
21	6543	PORTAS	2090	391	15	6
22	6544	MOLDURA SUPERIOR	2374	60	25	1
23	6545	COSTAS	2366	519	2,5	4
24	6546	MOLDURA LATERAL	2205	60	25	2
25	6547	DIVISÃO DIREITA	2065	535	15	1
26	6548	DIVISÃO ESQUERDA	2065	535	15	1

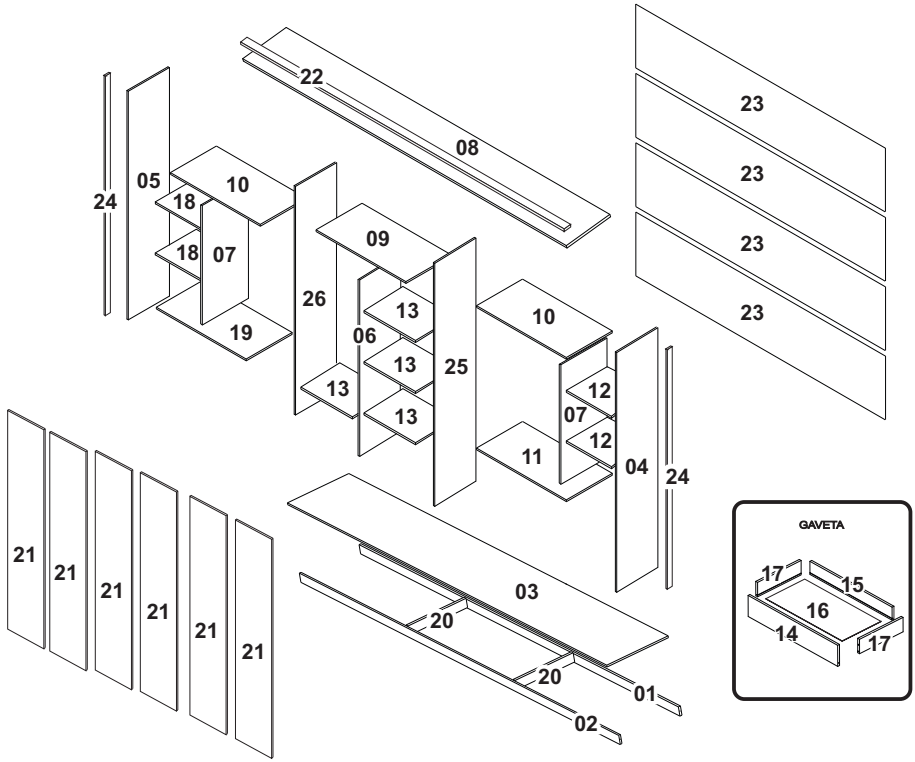

LISTA DE FERRAGENS E COMPONENTES

A - COLA 10g. **01**

CÓD.: 2697

B - TUBO CABIDEIRO 497mm **02**

CÓD.: 6562

C - TUBO CABIDEIRO 370mm **02**

CÓD.: 6563

D - PAR CORREDIÇA 350mm **06**

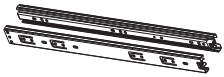

CÓD.: 2586

E - PERFIL H 2366mm **03**

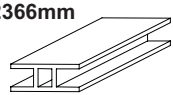

CÓD.: 6564

F - PUXADOR 1090mm **06**

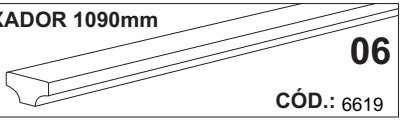

CÓD.: 6619

G - GIZ PARA RETOQUE **01**

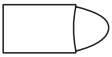

CÓD.: 1488

H - SUPORTE CABIDEIRO **08**

CÓD.: 1474

H.2 - PARAFUSO 4,0X30 CABEÇA CHATA **12**

CÓD.: 6573

I - PARAFUSO 4X40MM FLANGEADO **62**

CÓD.: 2363

J - PARAFUSO 3,5X40 CABEÇA CHATA **34**

CÓD.: 1700

K - PARAFUSO 3,5X14 CABEÇA CHATA **264**

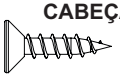

CÓD.: 2365

L - PARAFUSO 4,0X20 FLANGEADO **48**

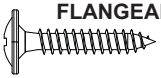

CÓD.: 2971

M - PREGO 10X10 **110**

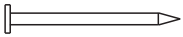

CÓD.: 1483

N - DISTANCIADOR PLÁSTICO 25mm **24**

CÓD.: 1734

O - CONECTOR PLÁSTICO **12**

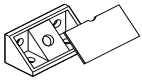

CÓD.: 2514

P - CONECTOR 4 FUROS **04**

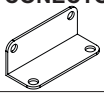

CÓD.: 1471

Q - CAVILHA MADEIRA 6X40 **10**

CÓD.: 1470

R - CAVILHA MADEIRA 6X25 **36**

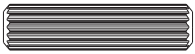

CÓD.: 1469

S - SAPATA 2 FUROS **08**

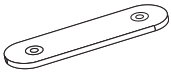

CÓD.: 1472

T - DOBRADIÇA 35MM **18**

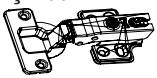

CÓD.: 6574

U - PARAFUSO 4,0X25 CHATO. **18**

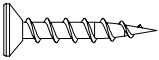

CÓD.: 6598

MONTAGEM DO PRODUTO

1 Fixação da vista superior no tampo.

Atenção: É indispensável que no início seja fixado o tampo na vista superior, para que não interfira nas demais etapas!

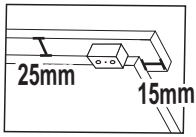

utilize o calço de corrediça como gabarito para parafusar a vista superior e as vistas laterais.

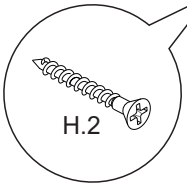

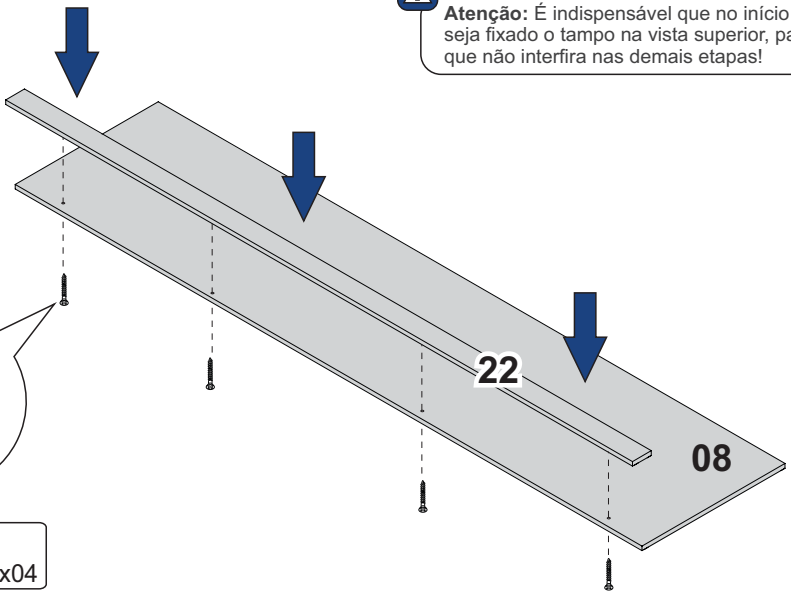

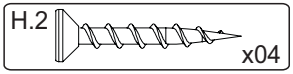

2 Montagem dos rodapés com a trava.

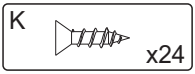

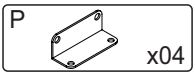

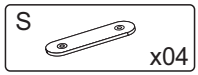

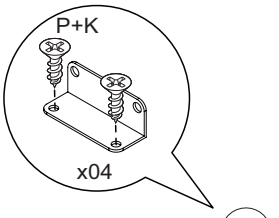

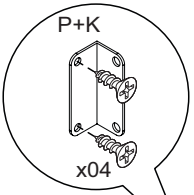

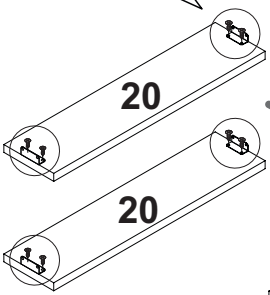

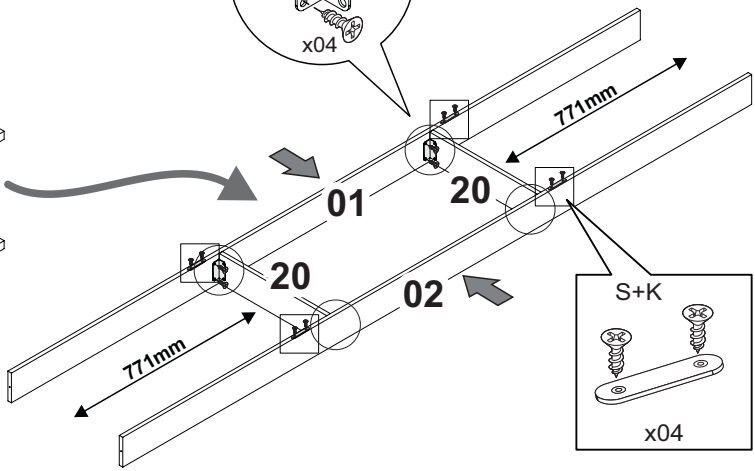

3 Fixar a base nos rodapés.

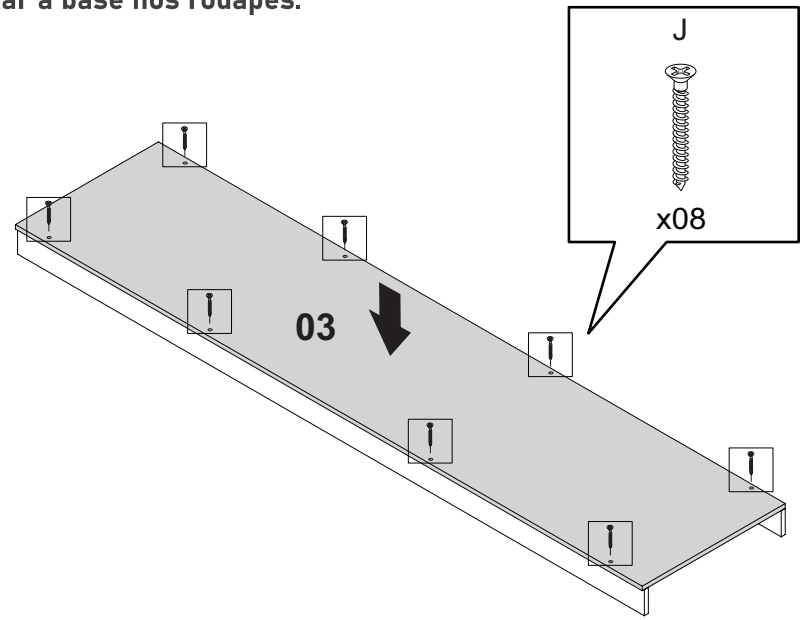

J x08

4 Fixar a lateral direita.

I x03 | K x04 | S x02 | J x01

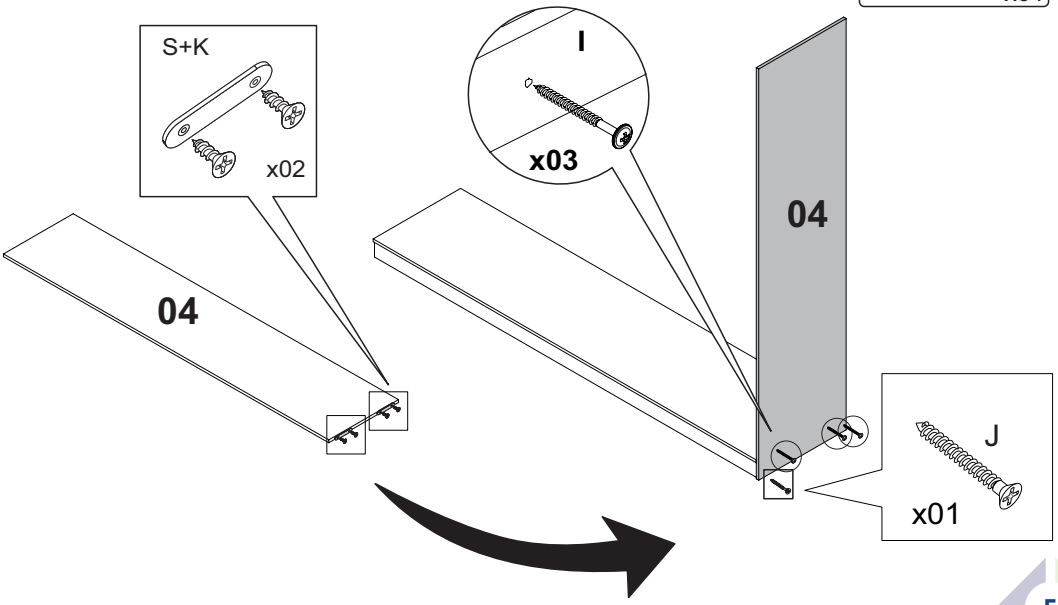

5 Fixar a divisão direita e prateleira inf direita 1 face.

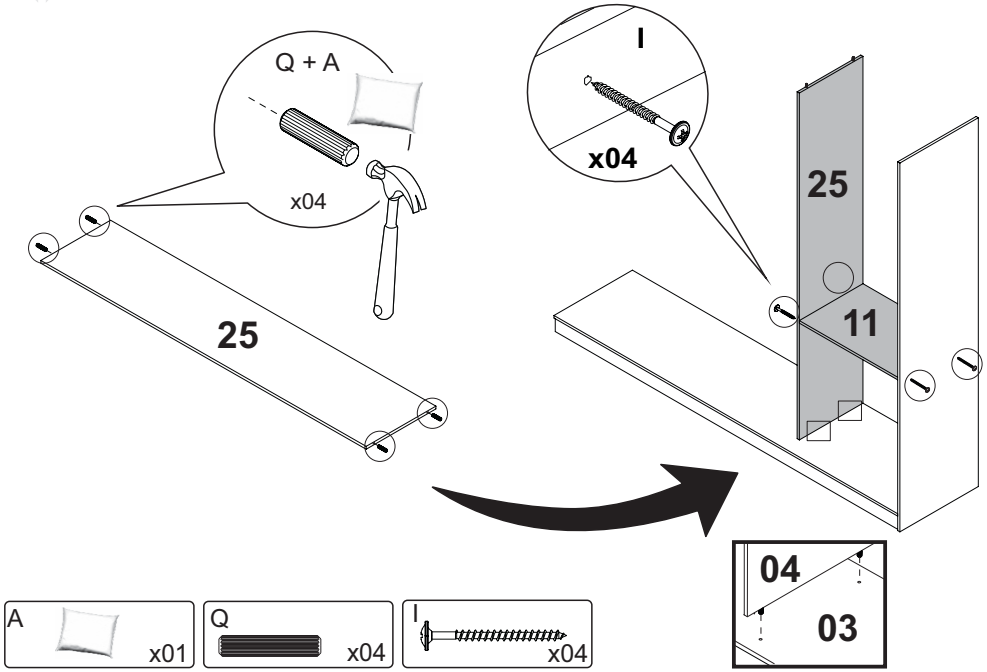

6 Montagem dos nichos

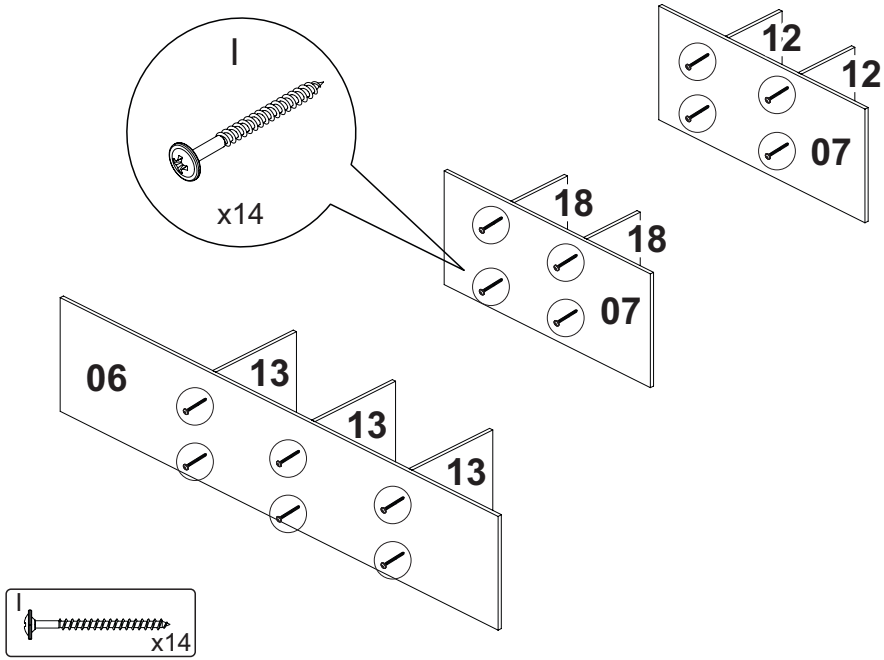

7 Fixação das prateleiras.

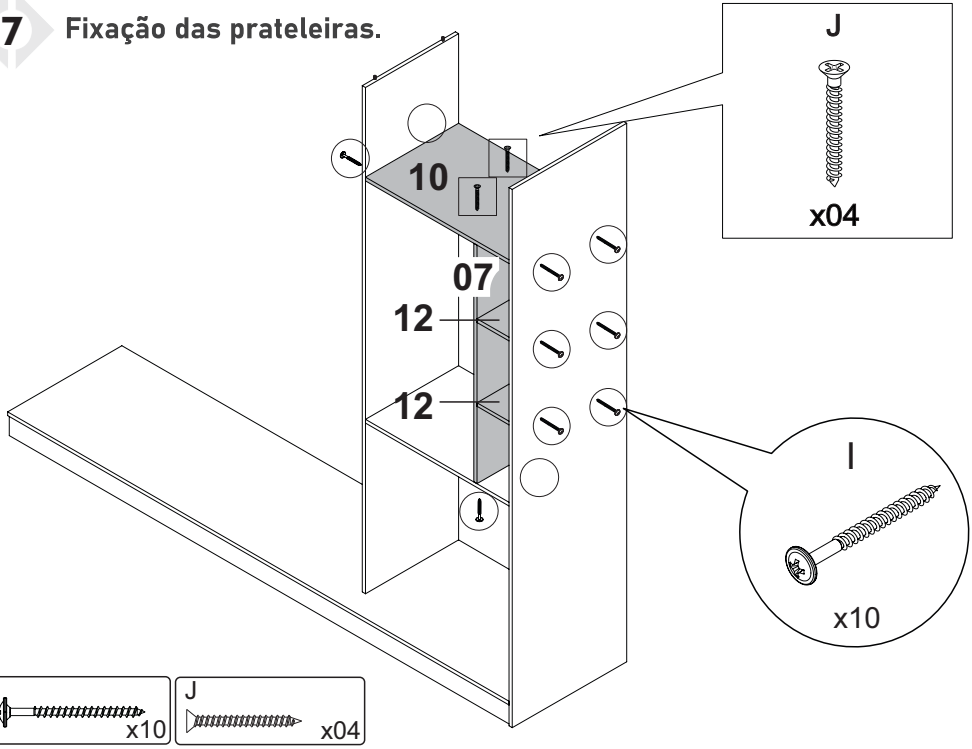

8 Montagem das prateleiras e divisão.

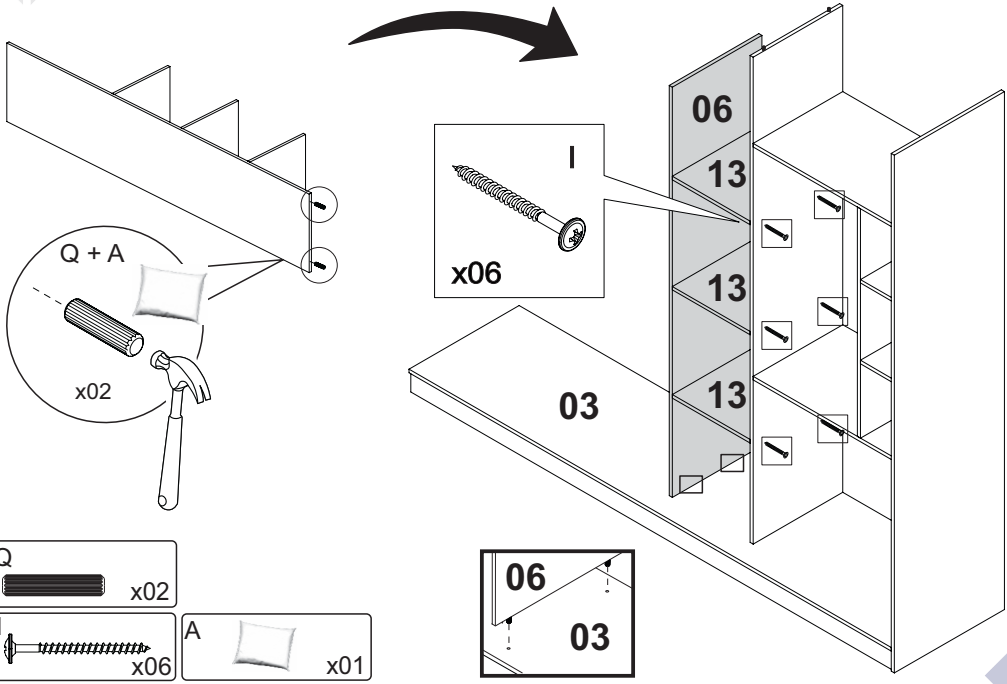

9 Fixar prateleira.

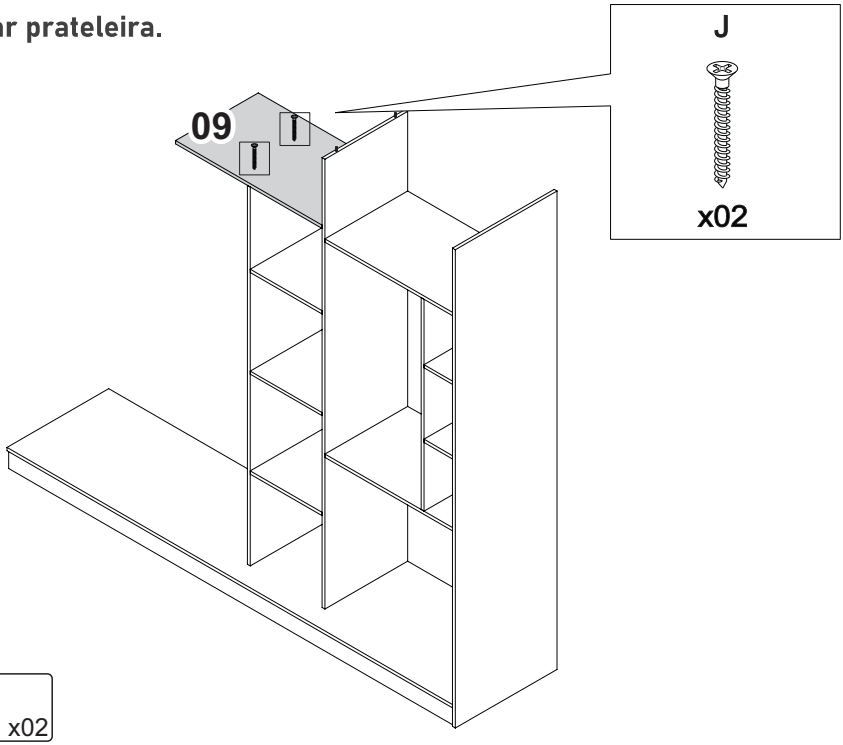

J x02

10 Fixar divisão e prateleira.

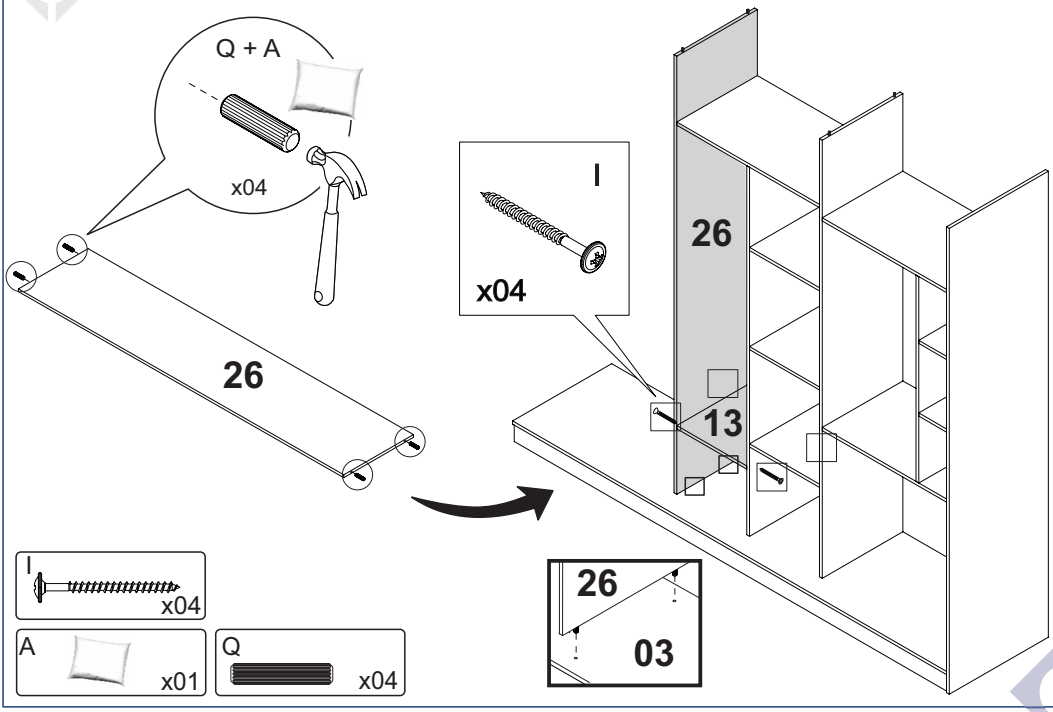

I x04

A x01

Q x04

11 Fixar a lateral esquerda e prateleira.

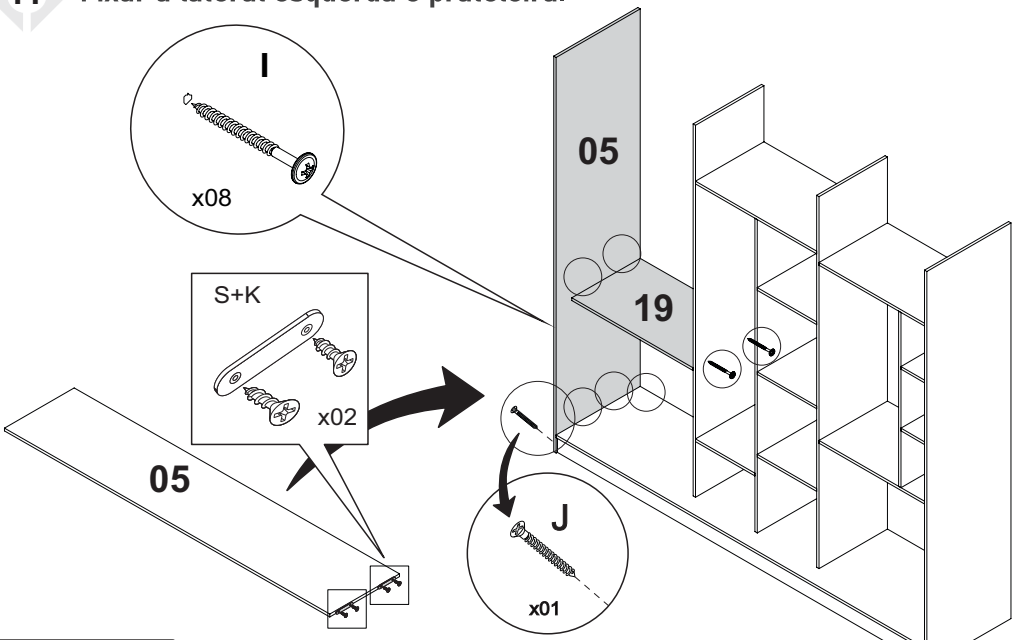

I	K	S	J
x07	x04	x02	x01

12 Inserir o nicho de prateleiras.

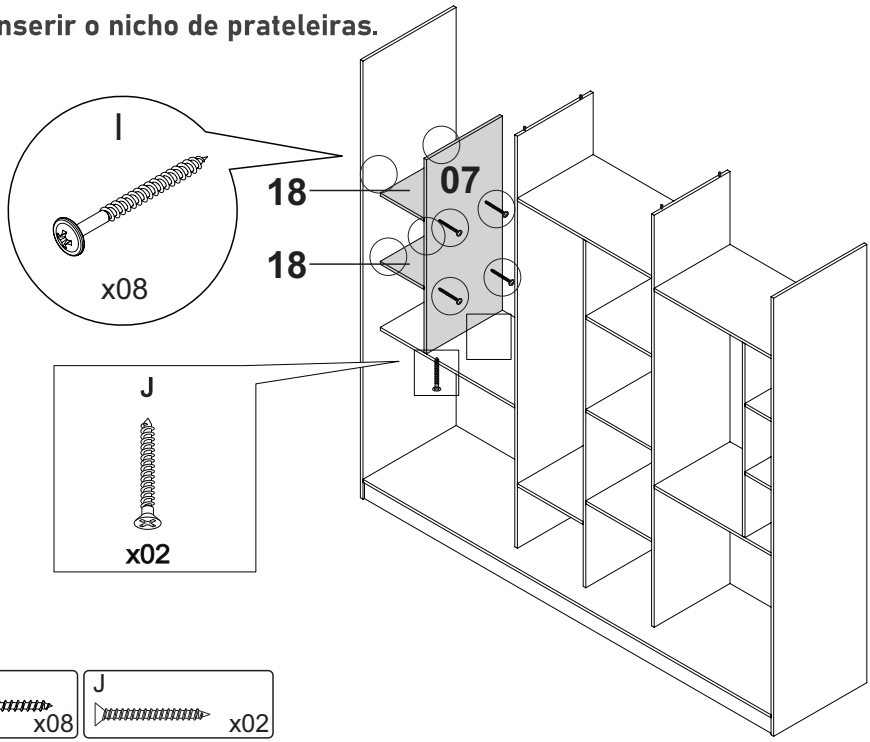

I	J
x08	x02

13 Fixar a prateleira superior.

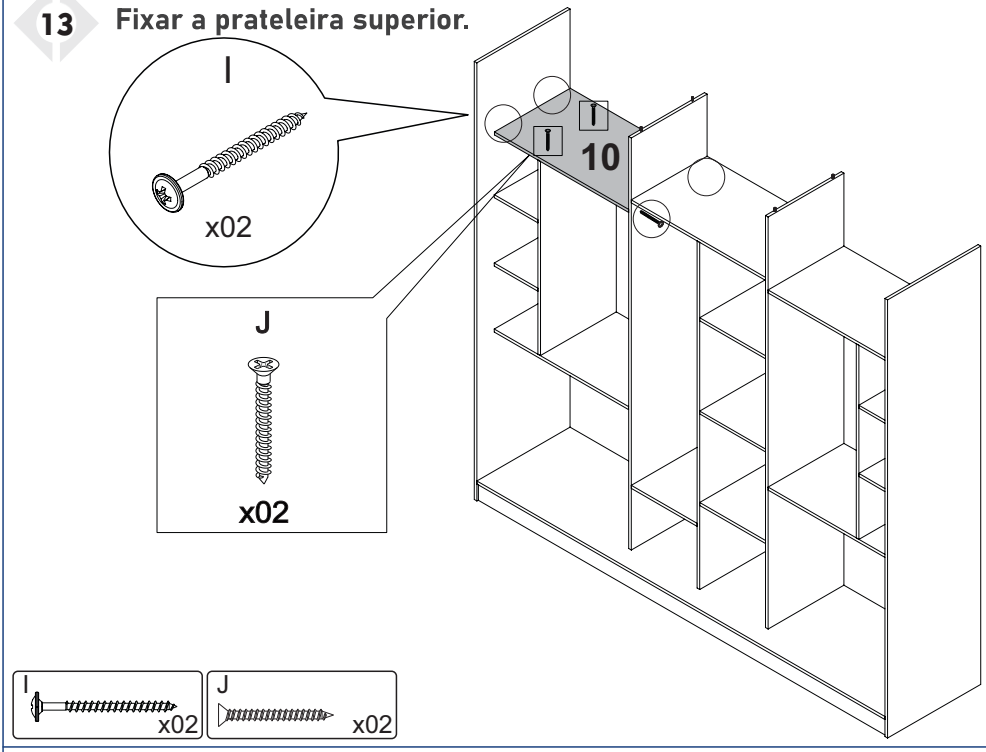

14 Fixação do tampo superior.

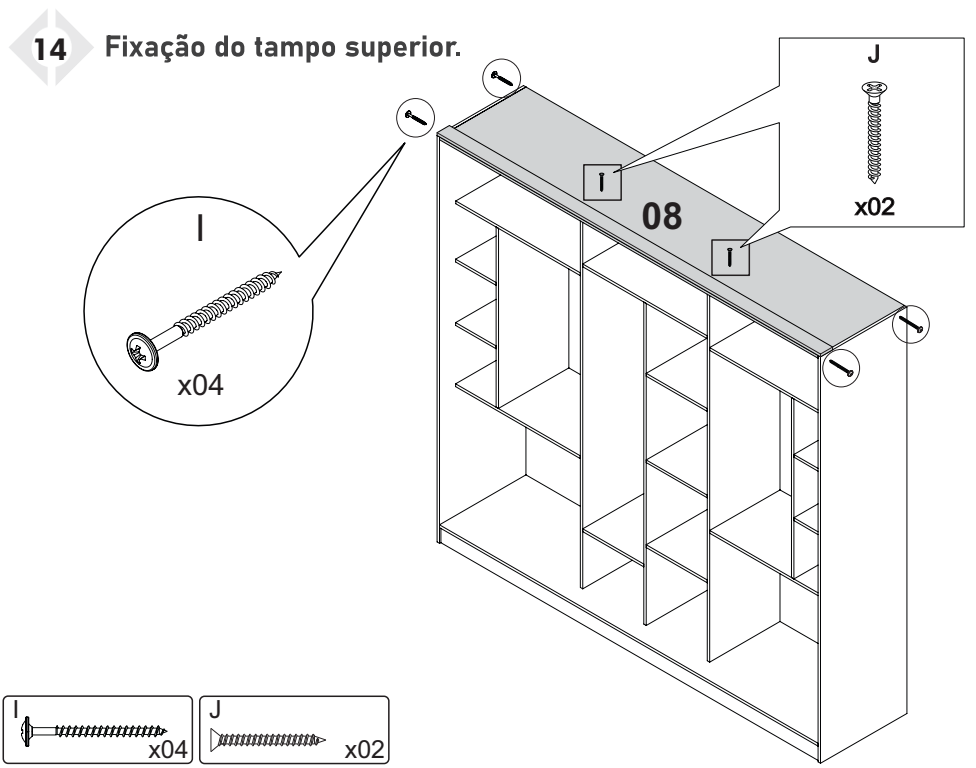

15 Fixação da moldura lateral.

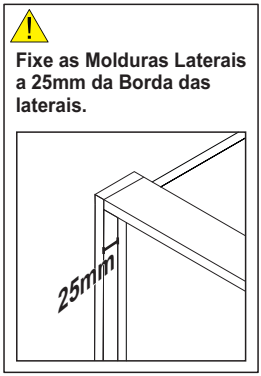

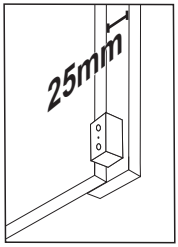

utilize o calço de corrediça como gabarito para parafusar as vistas laterais.

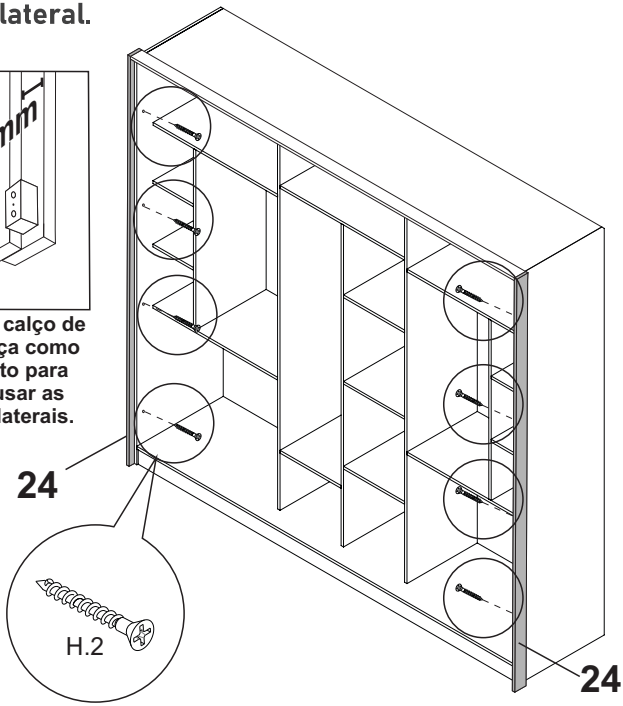

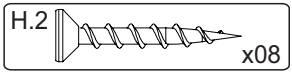

16 Fixação das costas.

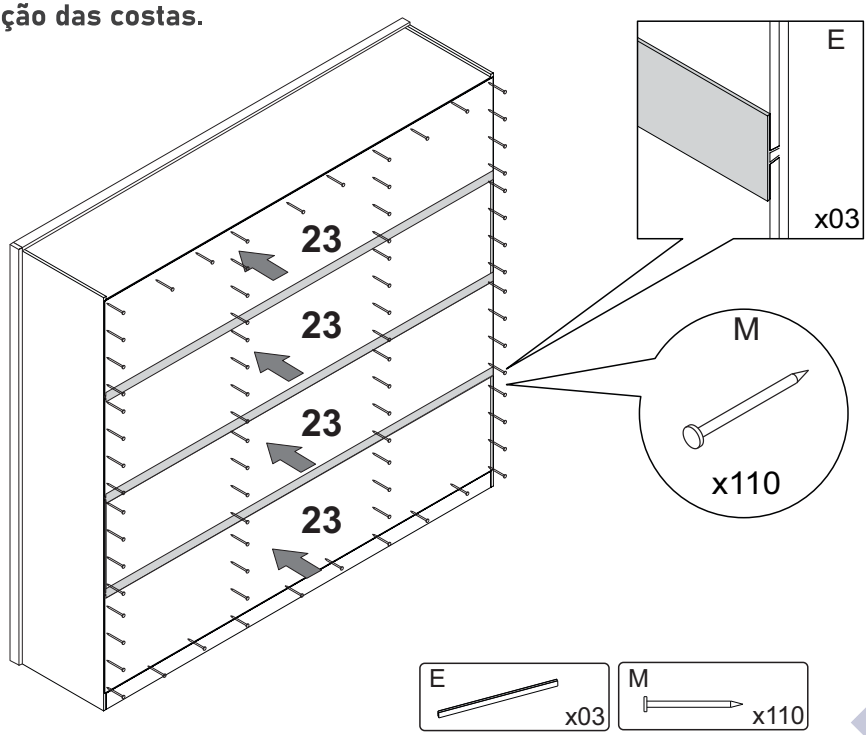

17 Fixação do cabideiro.

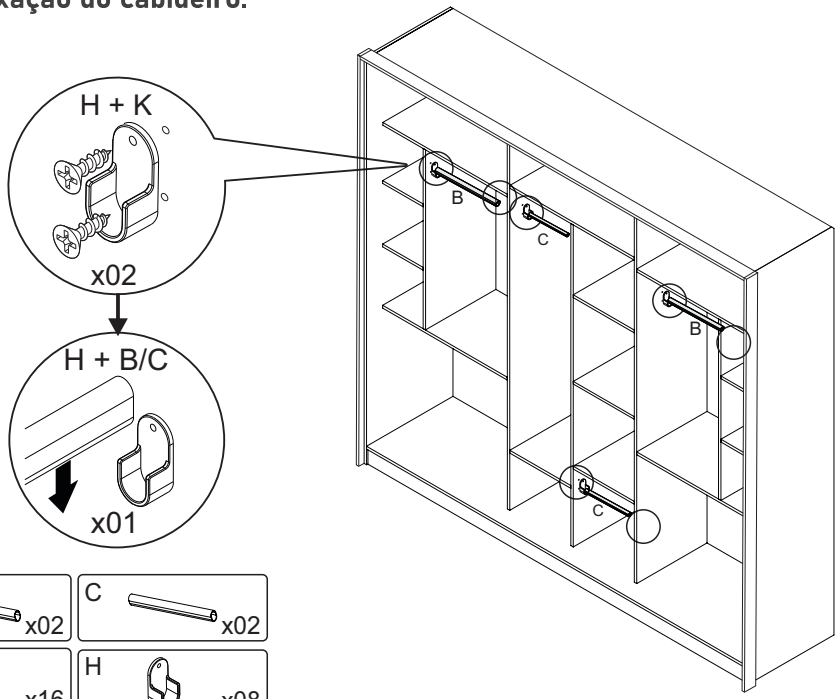

B x02	C x02
K x16	H x08

18 Fixação dos fixadores de gaveta

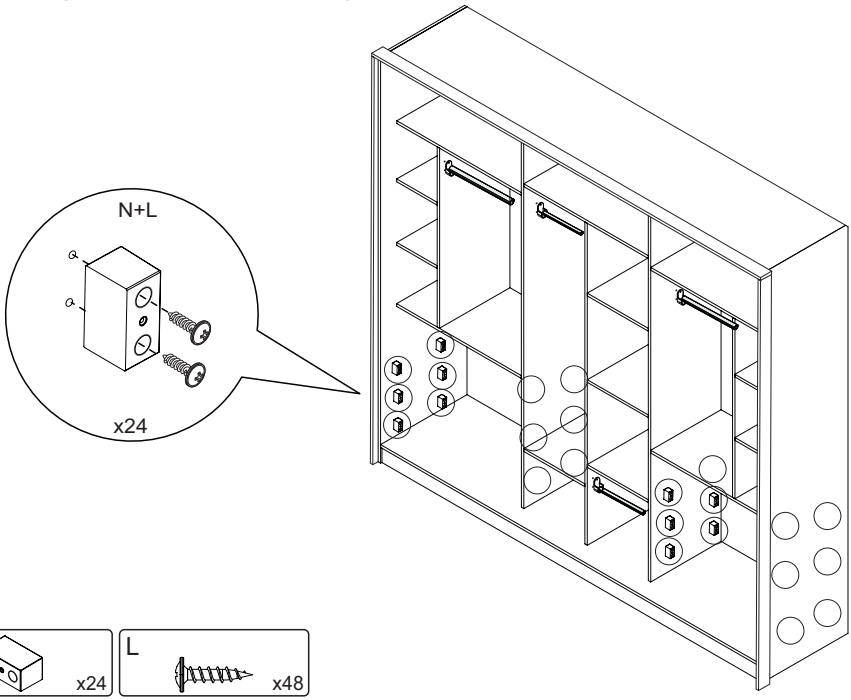

N x24	L x48

19 Fixação dos trilhos teléscópicos.

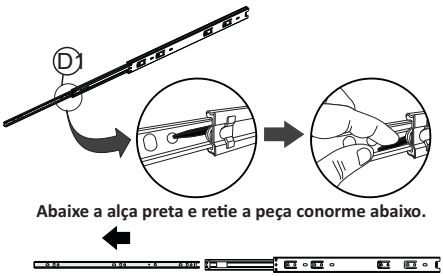

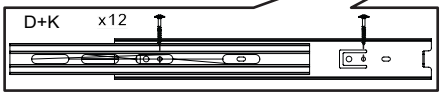

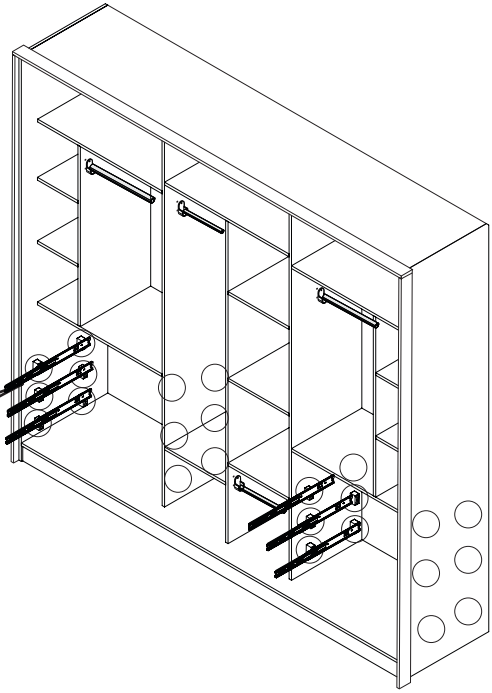

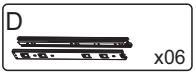

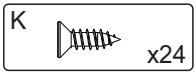

20 Montagem das gavetas.

REPETIR ESTA ETAPA 6x.

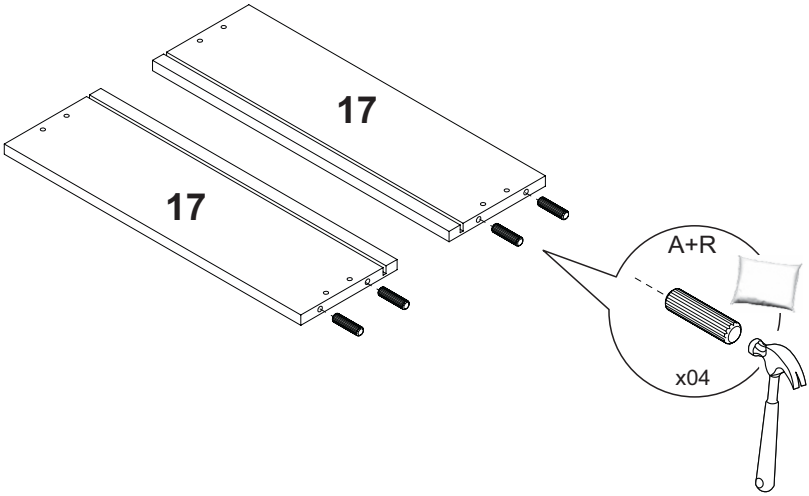

21 Montagem das gavetas.

⚠ REPETIR ESTA ETAPA 6x.

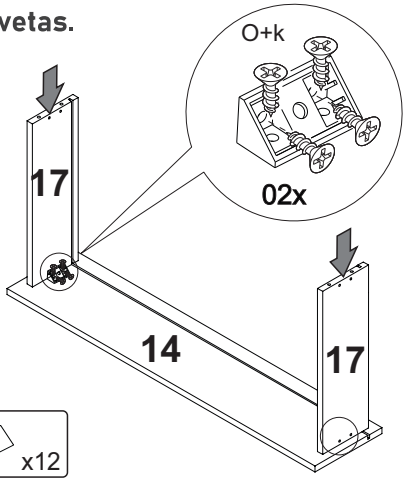

K x48

o x12

22 Montagem das gavetas.

⚠ REPETIR ESTA ETAPA 6x.

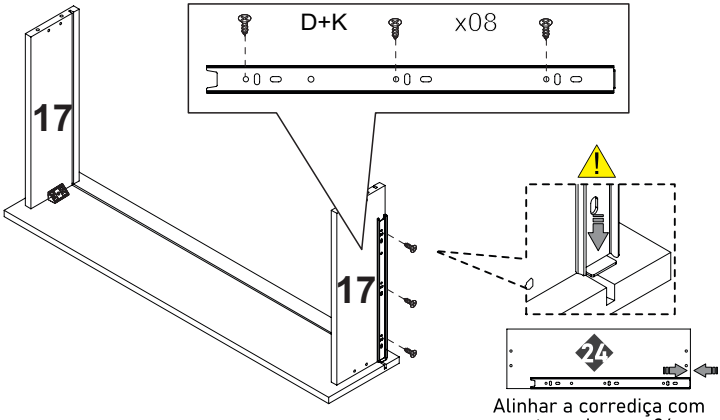

Alinhar a corrediça com o topo da peça 24.

K x36

D x06

23 Montagem das gavetas.

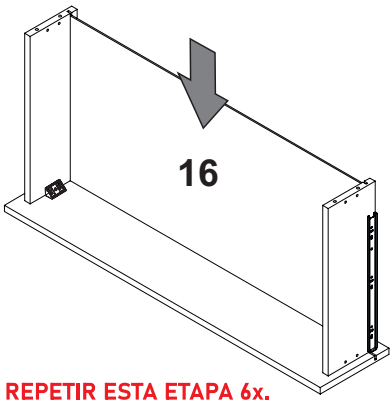

⚠ REPETIR ESTA ETAPA 6x.

24 Montagem das gavetas.

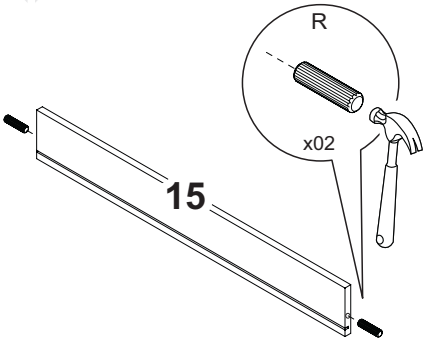

R x12

⚠ REPETIR ESTA ETAPA 6x.

⚠ REPETIR ESTA ETAPA 6x.

25 Montagem das gavetas.

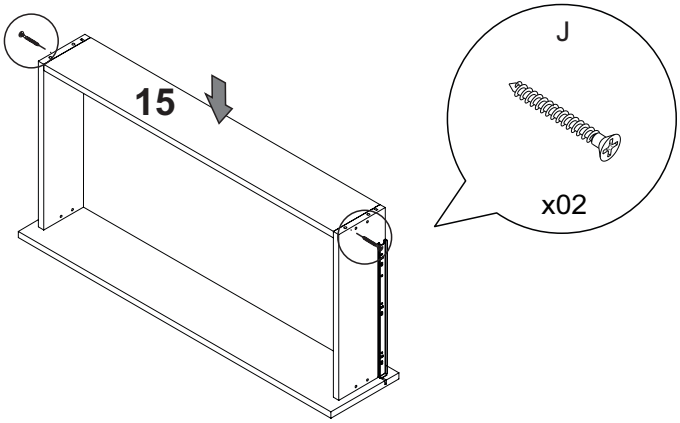

J x12

26 Inserir as gavetas.

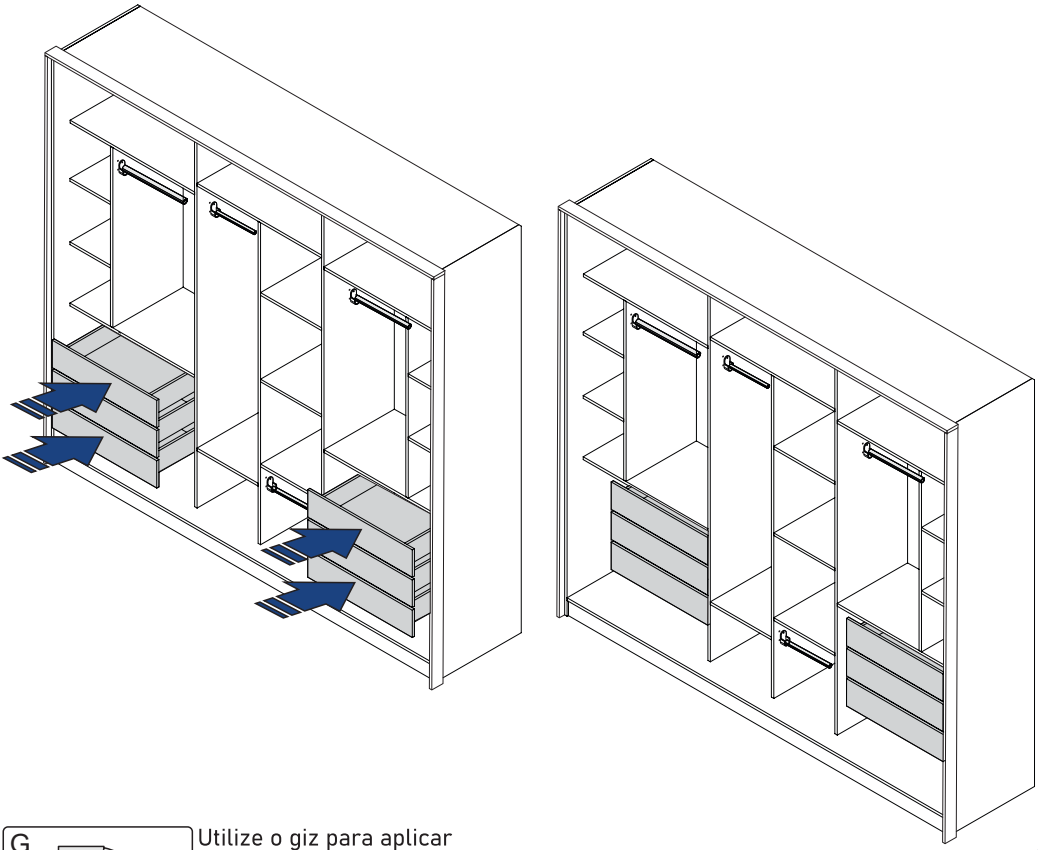

G Utilize o giz para aplicar pequenos retoques nos locais necessários.

27 Preparação das portas.

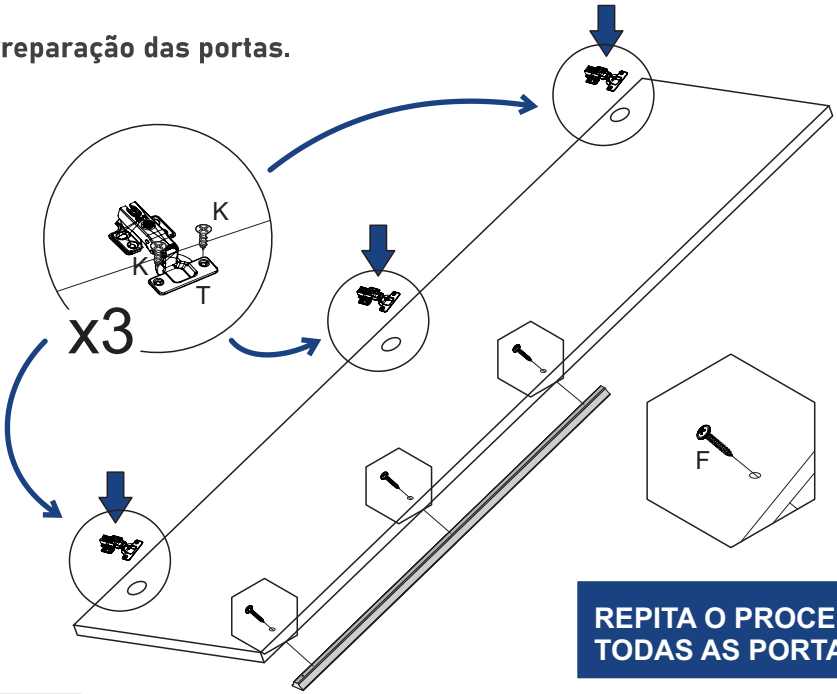

REPITA O PROCESSO EM TODAS AS PORTAS!

U	F	K	T
x18	x06	x36	x18

28 Preparação das portas.

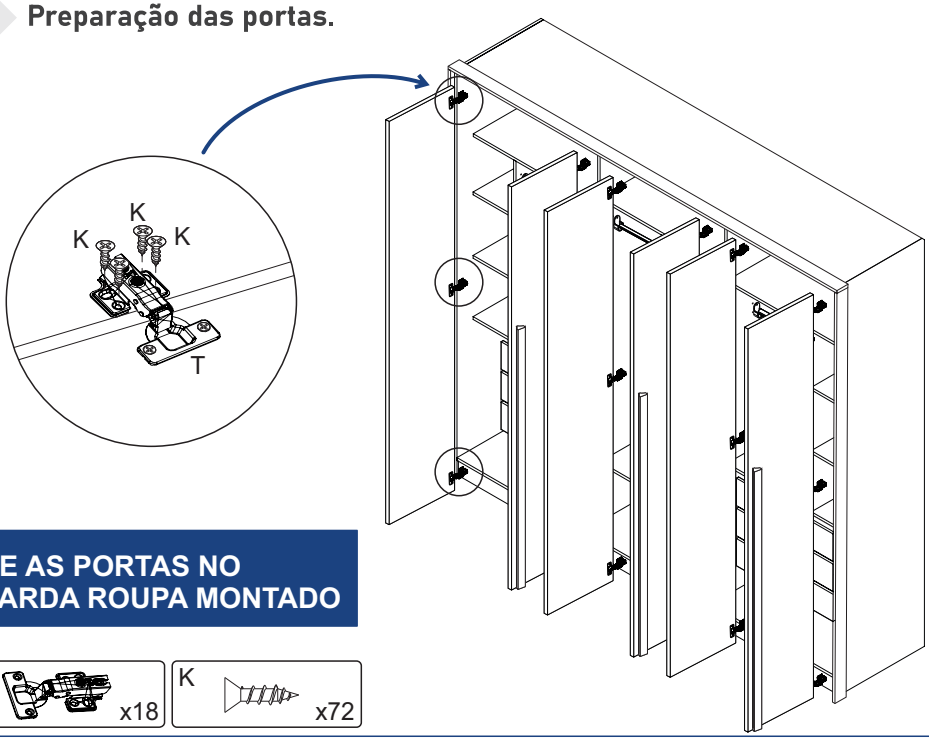

FIXE AS PORTAS NO GUARDA ROUPA MONTADO

T	K
x18	x72