MANUAL DE MONTAGEM/ **APARADOR 1000/ 1200/ 1400/ 1600/ 1800 /2000 MM**

MODELOS

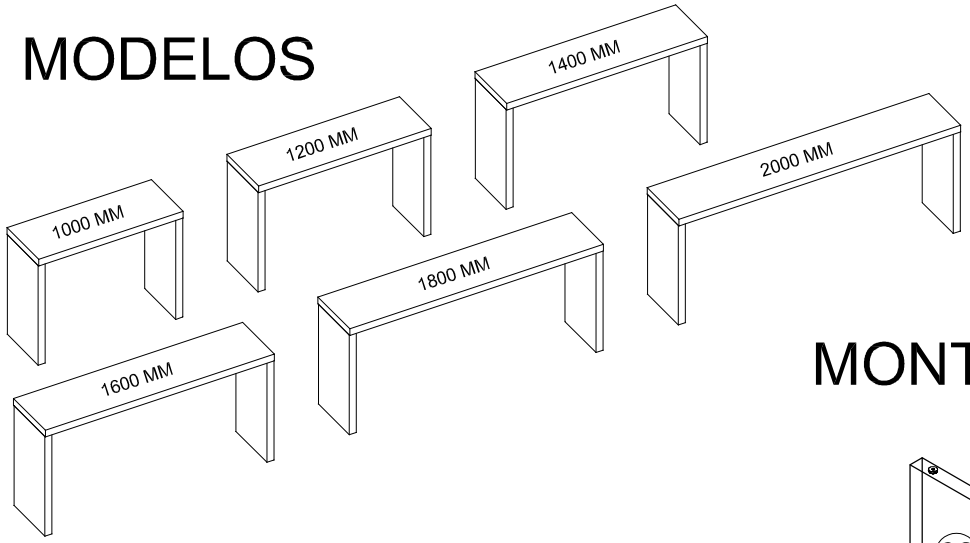

ATENÇÃO SR. MONTADOR: LEIA ATENTAMENTE ESTE MANUAL ANTES DE INICIAR A MONTAGEM. GUARDAR PARA EVENTUAIS CONSULTAS.

NOTA IMPORTANTE

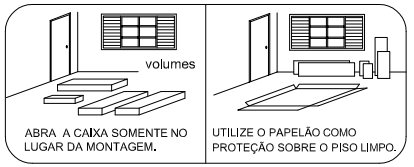

MONTAGEM

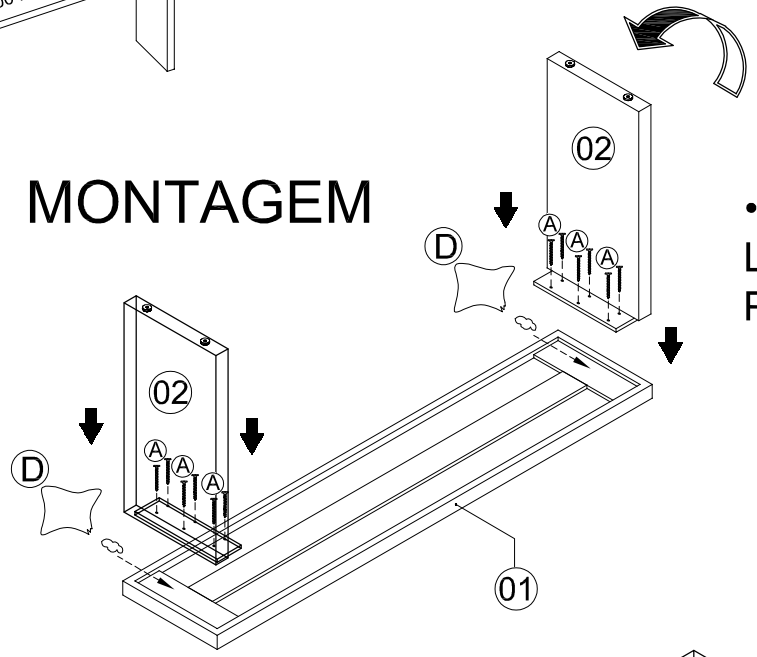

• APLICAR COLA NAS LATERAIS ANTES DE PARAFUSAR.

DIMENSÕES		
COMPR.	PROF.	ALTURA
1000 MM	400 MM	800 MM
1200 MM	400 MM	800 MM
1400 MM	400 MM	800 MM
1600 MM	400 MM	800 MM
1800 MM	400 MM	800 MM
2000 MM	400 MM	800 MM

UTILIZAR FERRAMENTAS ADEQUADAS PARA A MONTAGEM.



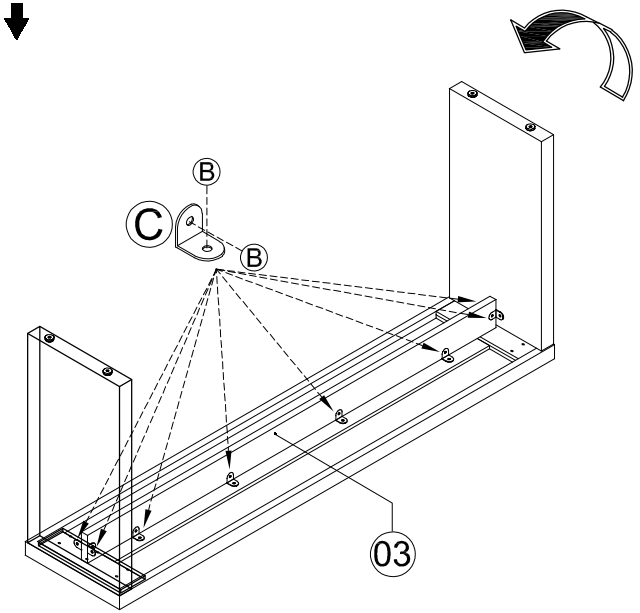

• FIXAR O SUPORTE DE TRAVAMENTO Nº 03 COM CANTONEIRAS METÁLICAS E PARAFUSOS 3,5 X 16.

KIT ACESSÓRIOS								
CÓD.	QUANTIDADE						DESCRIÇÃO	ILUSTRAÇÃO
	1000 MM	1200 MM	1400 MM	1600 MM	1800 MM	2000 MM		
A	12	12	12	12	12	12	PARAFUSO 3,5 X 40 CH.	
B	12	12	14	14	16	16	PARAFUSO 3,5 X 16 CH.	
C	06	06	07	07	08	08	CANTONEIRA METÁLICA 2 FUROS	
D	01	01	01	01	01	01	SACHÊ DE COLA	

LEGENDA			DIMENSÕES		
Nº	QTD	DESCRIÇÃO	COMPRIMENTO	LARGURA	ESPESSURA
01	1	TAMPO	1000/ 1200/ 1400/ 1600 /1800 /2000	400	50 MM
02	2	LATERAL	750	380	50 MM
03	1	SUPORTE TRAVAMENTO	890/ 1090/ 1290/ 1490 /1690 /1890	100	25 MM

AV. JOSÉ MODESTO MOREIRA JUNIOR
Nº 3143 - BAIRRO PORTAL
CEP. 15132-000 - MIRASSOL -SP
FONE: (17) 99161-3708

conceito MOBILIÁRIO