A	USE SÓ 7 Parafusos Grandes 4x40	20
B	USE SÓ 24 Parafusos Médios 3,5x25	40
C	USE SÓ 8 Parafusos Pequenos 3,5 x 14	70
S	Cantoneira Pequena P/ fixar "206" nas "204" Use TODAS	4
L	Mini suporte para fio do Led. Use 1 parafuso pequeno C	1
Y	Paraf 5x50 para parede Use TODOS	12
X	Bucha 6mm Use TODOS	12
U	UNIDOR - NÃO USE	4
T	Cantoneira de Metal - NÃO USE	6
Z	Cantoneiras para uso geral - NÃO USE	9
K	Cantoneira de Metal - NÃO USE	2

PAINEL SUSPENSO NA PAREDE

Montagem por profissional.
Qualquer adaptação anula a Garantia.
Garantia: 90 dias.

Vídeo do produto:

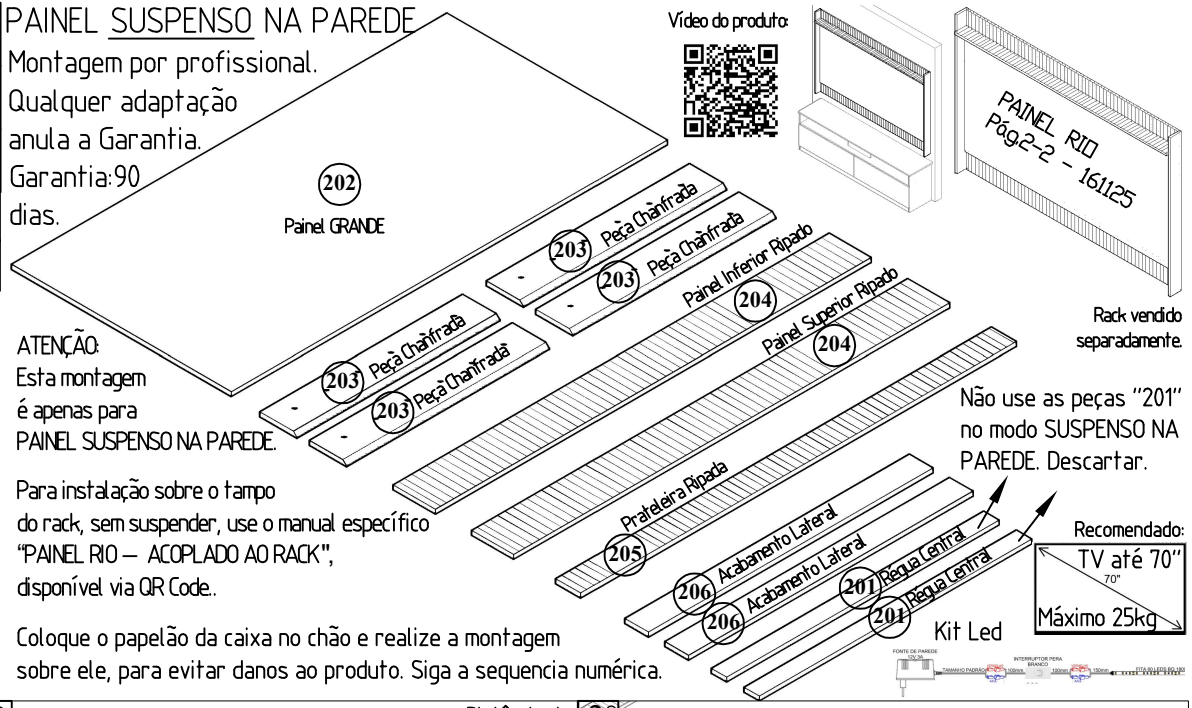

Rack vendido separadamente.

ATENÇÃO:
Esta montagem é apenas para PAINEL SUSPENSO NA PAREDE.

Não use as peças "201" no modo SUSPENSO NA PAREDE. Descartar.

Recomendado:
TV até 70"
Máximo 25kg

Para instalação sobre o tampo do rack, sem suspender, use o manual específico "PAINEL RIO – ACOPLADO AO RACK", disponível via QR Code..

Coloque o papelão da caixa no chão e realize a montagem sobre ele, para evitar danos ao produto. Siga a sequencia numérica.

No Painel:

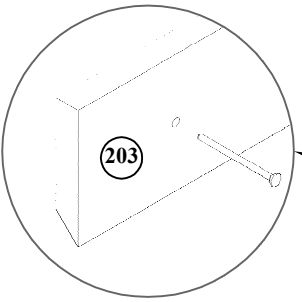

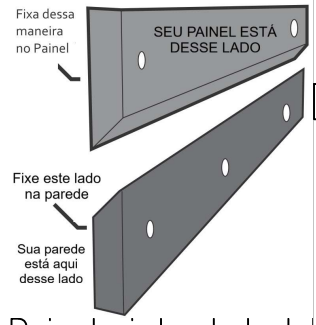

Painel visto de lado:

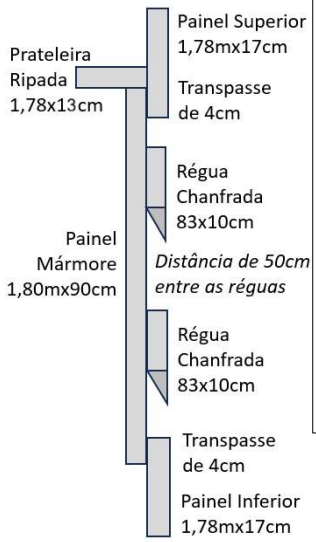

1° Identifique o lado mais bonito do Painel (face frontal). Coloque essa face virada para baixo, apoiada sobre o papelão.

Distância de 50cm entre as réguas.

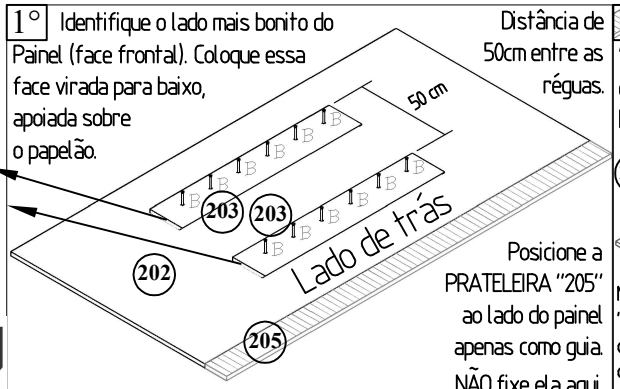

Posicione a PRATELEIRA "205" ao lado do painel apenas como guia. NÃO fixe ela aqui.

2° O tamanho total do painel "peças 202+204+204" deve ser o mesmo do ACABAMENTO LATERAL "206"

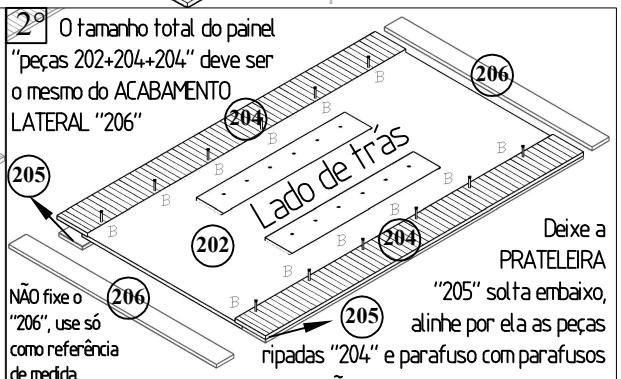

NÃO fixe o "206", use só como referência de medida.

Deixe a PRATELEIRA "205" solta embaixo, alinhe por ela as peças ripadas "204" e parafuso com parafusos médios B no PAINEL "202". NÃO parafuse na prateleira "205"

3° Alinhe os ACABAMENTOS LATERAIS a com a parte de trás das peças ripadas "204" e fixe com cantoneiras pequenas "S" e parafusos pequenos "C.". Encaixe a PRATELEIRA "205" sobre o PAINEL "202" e fixe com parafusos grandes "A" na peça ripada "204".

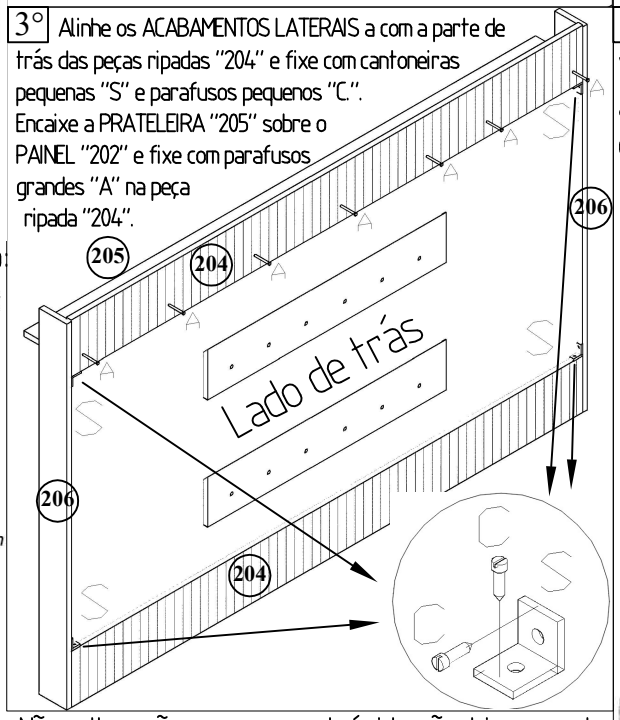

Não molhar, não usar em parede úmida, não deixar ao sol, não deixar crianças desacompanhadas próximas, respeitar limite de peso, não subir e nem se pendurar no produto.

4° Usar broca de 6mm na parede. Verificar condições da parede antes de pendurar o painel.

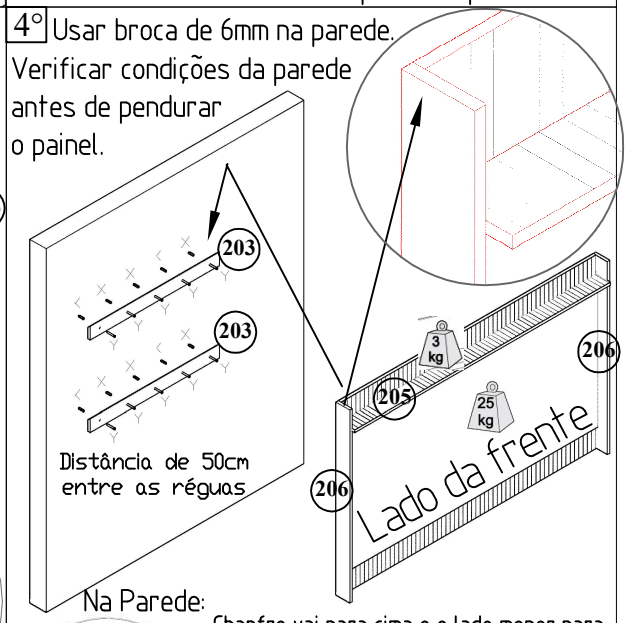

Na Parede:

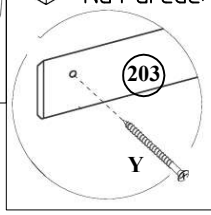

Chanfro vai para cima e o lado menor para a parede. Na parede: 2 peças "203" com 6 buchas + 6 parafusos 5x50 em cada.

O PAINEL SUSPENSO NA PAREDE usa só essas peças. Demais devem ser descartadas.

♥ Sua avaliação faz toda a diferença! Produzimos cada móvel com muito **cuidado e carinho** para que **chegasse perfeito até você**, e esperamos de coração ter conseguido agradar. Se a sua experiência foi positiva, pedimos com carinho que **nos avalie com ★★★★★ (5 estrelas)**. Sabemos que a produção e o transporte de móveis são processos delicados. Se algo não estiver conforme o esperado, pedimos que entre em contato conosco antes de avaliar. Assim, poderemos resolver rapidamente e **garantir sua satisfação**! Muito obrigado! ♥