SERPIL
SB MÓVEIS

Cômoda Smile 2G + 2G

Instruções de Montagem

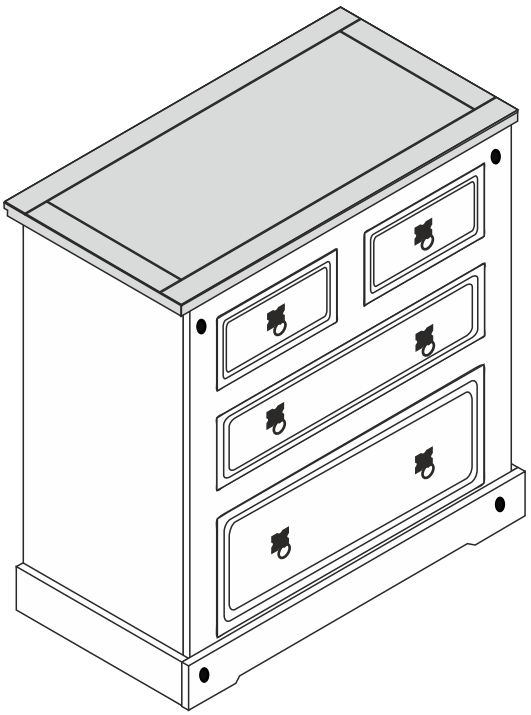

IMPORTANTE

Por favor leia antes de prosseguir

CUIDADOS E MANUTENÇÃO

Bem-vindo

A Serpil traz até você soluções práticas de design com manuais de montagem e instalação detalhados para possibilitar o pleno aproveitamento do potencial dos produtos.
Para assegurar a garantia, é recomendada a prévia conferência de partes e componentes, bem como a leitura dos passos e suas ilustrações.
Preservar este documento é essencial para a adequada manutenção de seu móvel, o que engloba os possíveis ciclos de montagem e desmontagem.
Em caso de dúvidas, contate a Serpil que atende pelo fone 49.3366.6300 de Segunda a Sexta, das 7:30 às 11:45 e 13:30 às 18:00.

Recomendações

Para a montagem deste produto, são necessárias 2 pessoas.
Os parafusos devem ser apertados periodicamente.
Evitar batidas e o contato com objetos cortantes.
Observar as cargas máximas suportáveis, quando houver, conforme o desenho esquemático no final do documento.
Partes do produto protegidas da incidência de luz estão sujeitas a alterações de tonalidade diferentemente das expostas. Somente o uso freqüente pode amenizar esta ocorrência.
Algumas pinturas novas, embora atóxicas, podem apresentar odores. Para amenizá-los, mantenha o móvel em local arejado por aproximadamente três dias.

Manutenção e Limpeza

Pano levemente umedecido com água, seguido de pano seco.
*Nunca utilizar produtos químicos ou abrasivos.

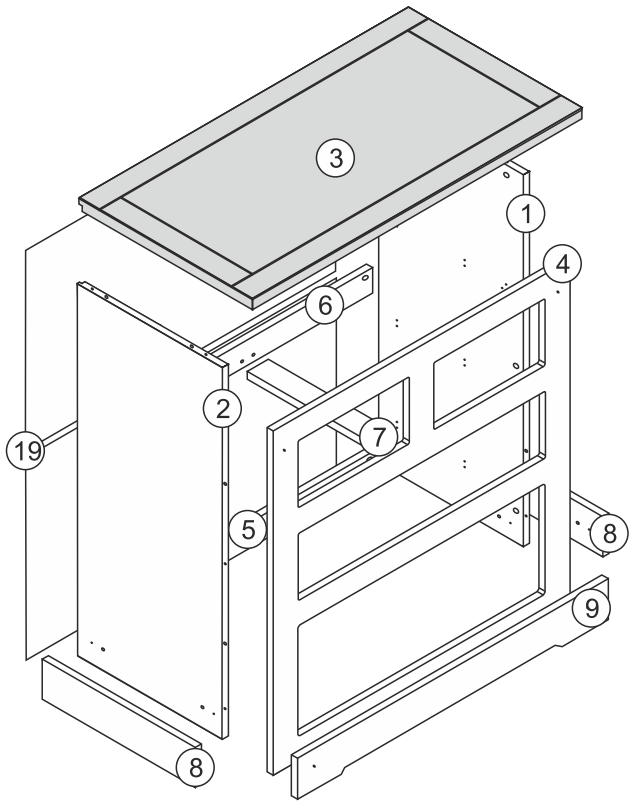

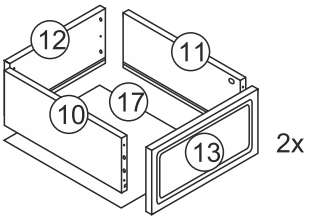

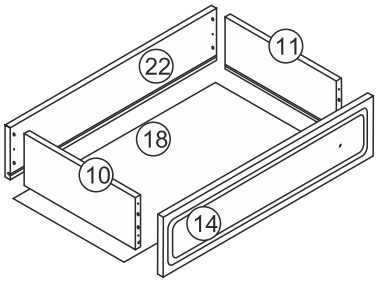

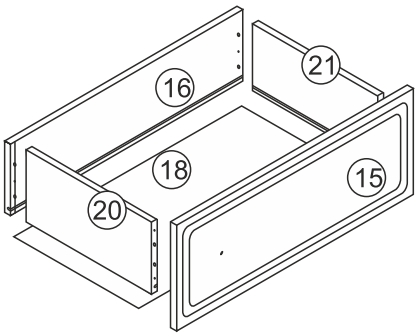

* O uso de ferramentas elétricas para montar esta produto invalidará qualquer reclamação e danificar este produto tornando-o inseguro !!!
* Por favor, montar em uma superfície limpa suave para evitar danos.

* Por favor, confirme o conteúdo e ler as instruções antes de iniciar a montagem.
* Montar esta seguindo as instruções fornecidas cuidadosamente.
* Por favor, tome cuidado para evitar danificar os painéis durante a montagem.

Partes do produto

1	Lateral Direita	x1
2	Lateral Esquerda	x1
3	Tampo	x1
4	Frente Total	x1
5	Ripa Inferior	x1
6	Ripa Superior	x1
7	Travessa Central Corrediça	x1
8	Moldura Lateral	x2
9	Moldura Frontal	x1
10	Lateral Esquerda Gaveta	x3
11	Lateral Direita Gaveta	x3

12	Traseiro Gaveta Pequena	x2
13	Frente Gaveta Pequena	x2
14	Frente Central Gaveta	x1
15	Frente Grande gaveta	x1
16	Traseiro Gaveta Grande	x1
17	Fundo Gaveta Pequena	x2
18	Fundo Gaveta Grande	x2
19	Fundo Cômoda Total	x2
20	Lateral Esquerda Gaveta Grande	x1
21	Lateral Direita Gaveta Grande	x1
22	Traseiro Gaveta Central	x1

A 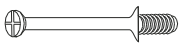 Haste Minifix Simples ZB BC (26X) COD 2743	**B**  Tambor Minifix 15X11,9 OU 14,7X11 - 13332 (30x) COD 2900	**C**  Cavilha Ø8X30 (58x) COD 323
D  Tampa Tambor Adesivo Creme (16X) COD 2911	**E** 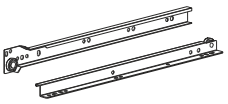 Corrediça Metal 400mm Branco (4X Conjunto) COD 327	**F** 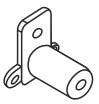 Distanciador de Corrediça T48mm Cinza (18X) COD 2684
G 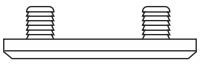 Sapata Deslizadora Branca 2 Pinos Chapa 15mm (6x) COD 2891	**H** 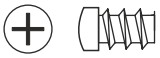 Parafuso Bujão PN PHS ZB 6x12mm (7116193572) (18x) COD 3950	**I**  Parafuso FL PHS ZB 3,5 x 25mm (6x) COD 2845
J  Parafuso CH PHS ZB 3,0X12mm (83x) COD 532	**K**  Puxador com parafuso (6x)	**L** 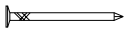 L- Prego 10x10 (32X) COD 375
M 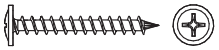 Parafuso FL PHS ZB 5 x 50 mm (8x) COD 585	**N**  Tachão Redondo 26mm OV (4x) COD 389	**O** cola Sache Cola 10gr (1x) COD 382
P  Haste Minifix Rosca 16mm ZN BC(0902052411) (4X) COD 2742	**Q**  Cantoneira Metal 18 x 18mm (2x) COD 319	**R**  Perfil H Creme 851mm (1x) COD 3850

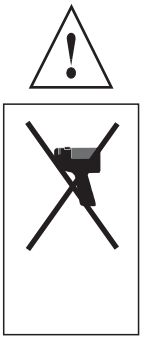

Pré - Montagem

A- Haste Minifix Simples ZB BC (26X)	C- CavilhaØ8x30 (56x)	J- Parafuso CH PHS ZB 3,0X12mm (36x)	G- Sapata Deslizadora Branca 2 Pinos Chapa 15mm (6x)	F- Distanciador de Corrediça T48mm Cinza (18X)
H- Parafuso Bujão PN PHS ZB 6x12mm (18x)	O- Sache Cola 10gr (1X)	P- Haste Minifix Rosca 16mm ZN BC (4X)		

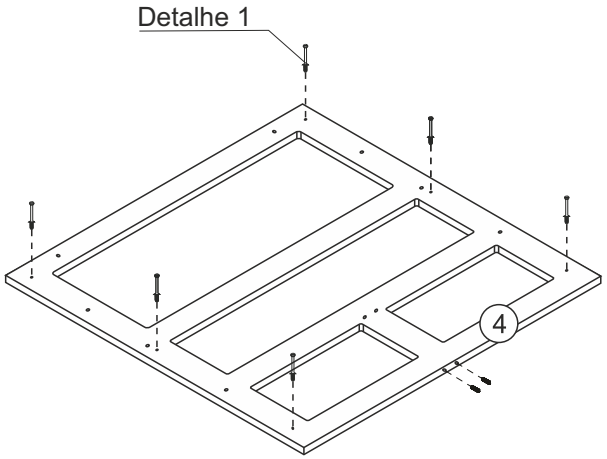

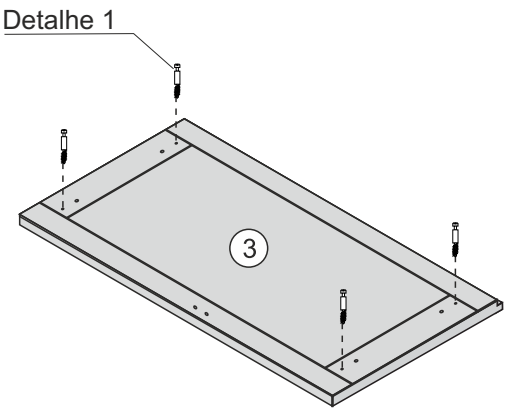

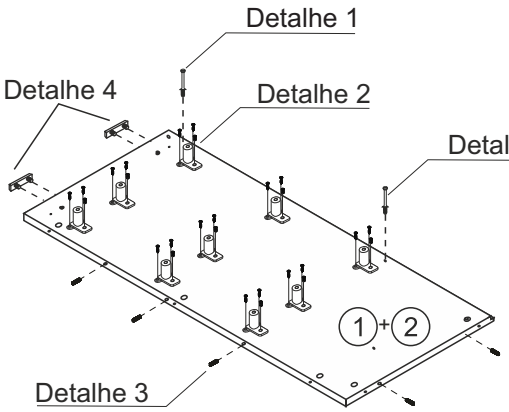

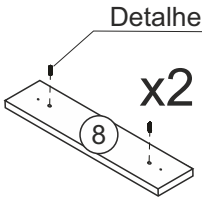

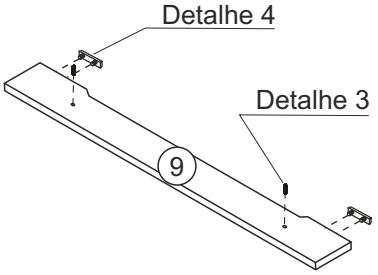

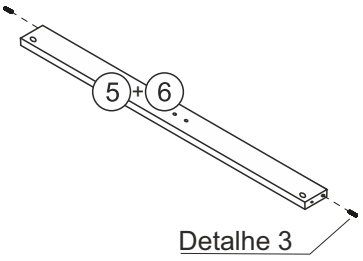

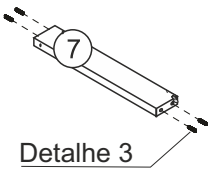

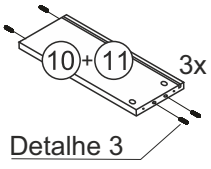

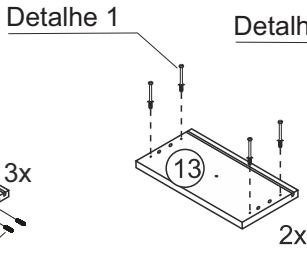

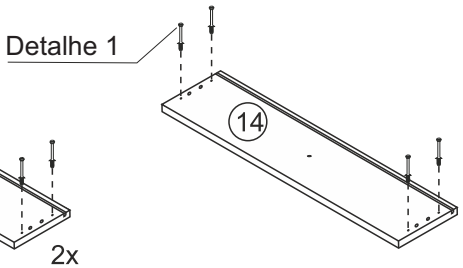

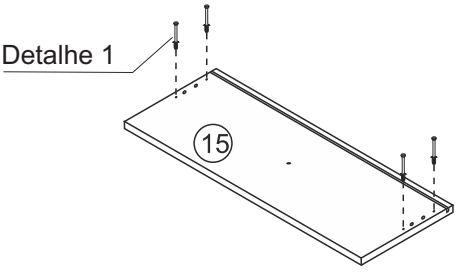

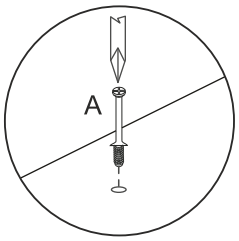

Detalhe 1

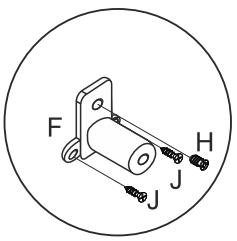

Detalhe 2



Detalhe 3

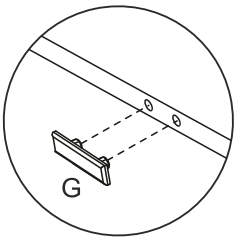

Detalhe 4

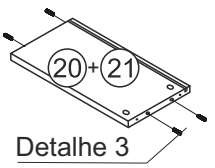

1

B- Tambor Minifix 15X11,9 OU 14,7X11 (4X)

E- Corrediça Metal 400mm Branco (4x Direito e 4x Esquerdo)

J- Parafuso CH PHS ZB 3,0X12mm (26x)

Q- Cantoneira Metal 18 x 18mm (2x)

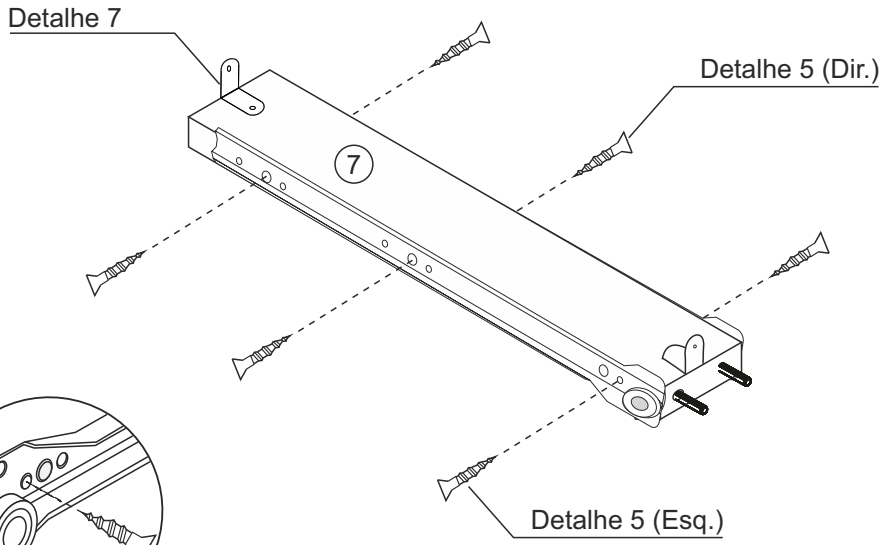

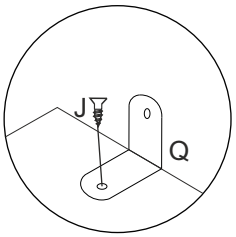

Detalhe 7

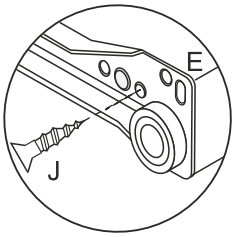

Detalhe 5 Esq.

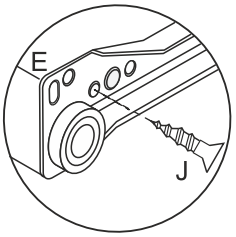

Detalhe 5 Dir.

ATENÇÃO AOS FUROS DA PEÇA 6

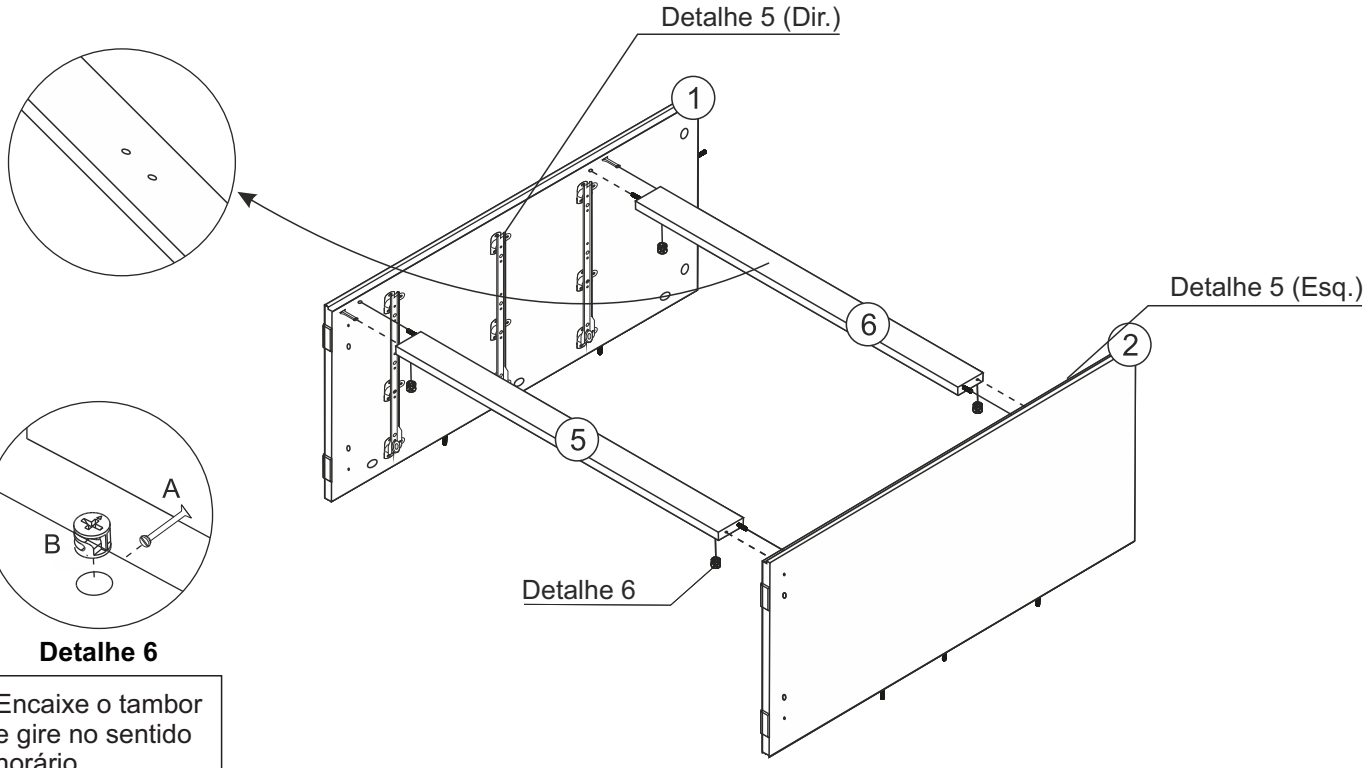

Detalhe 6

Encaixe o tambor e gire no sentido horário

2

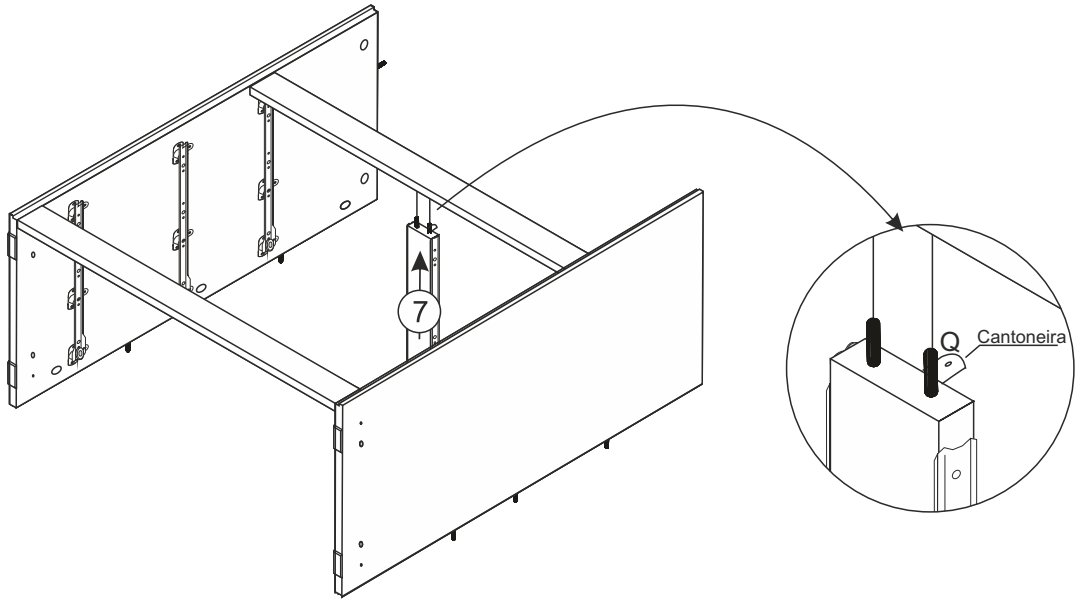

3



B- Tambor Minifix 15X11,9 OU 14,7X11 (6X)



J- Parafuso CH PHS ZB 3,0X12mm (2x)

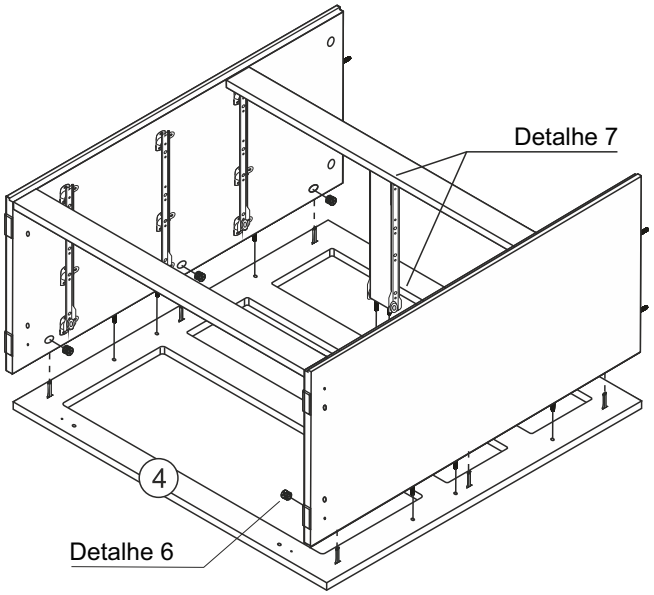

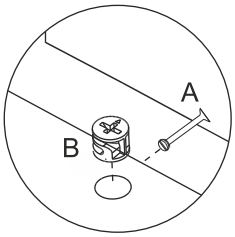

Detalhe 6

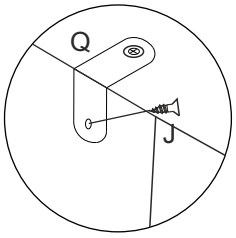

Detalhe 7

Encaixe o tambor e gire no sentido horário

4



B- Tambor Minifix 15X11,9 OU 14,7X11 (30X)

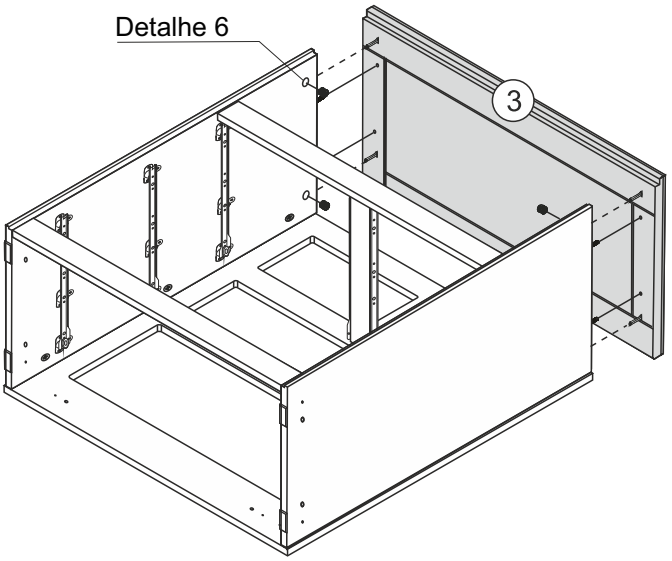

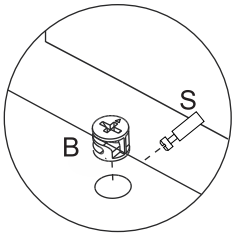

Detalhe 6

Encaixe o tambor e gire no sentido horário

5

I- Parafuso FL PHS ZB 3,5 x 25mm (4x)

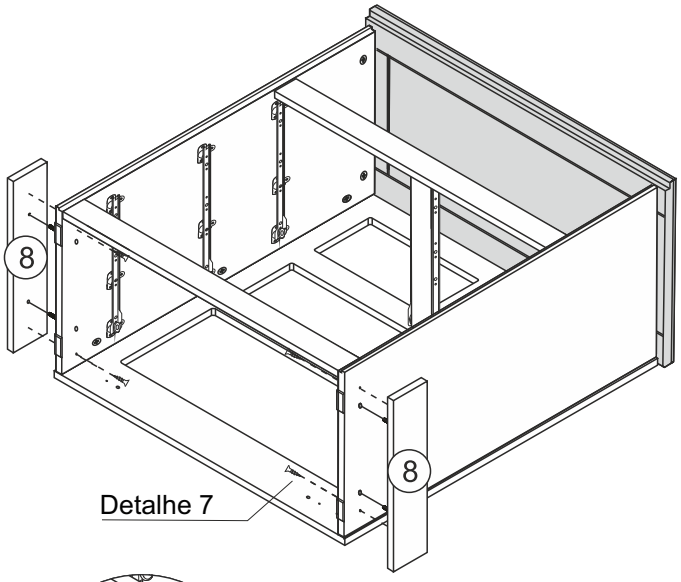

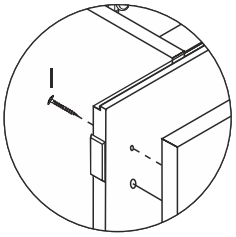

Detalhe 7

6

I- Parafuso FL PHS ZB 3,5 x 25mm (2x)

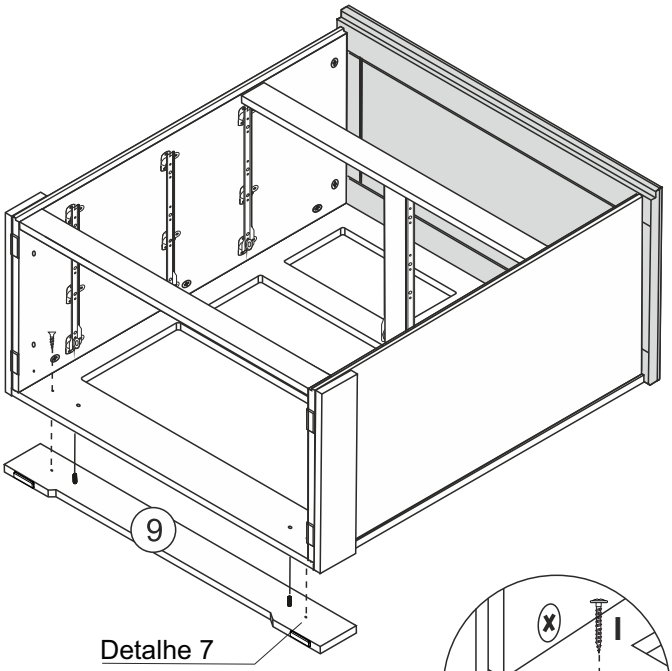

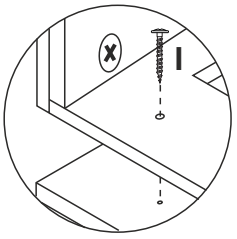

Detalhe 7

7

L- Prego 10x10 (32X)

J- Parafuso CH PHS ZB 3,0X12mm (3x)

R- Perfil H Creme 851mm (1x)

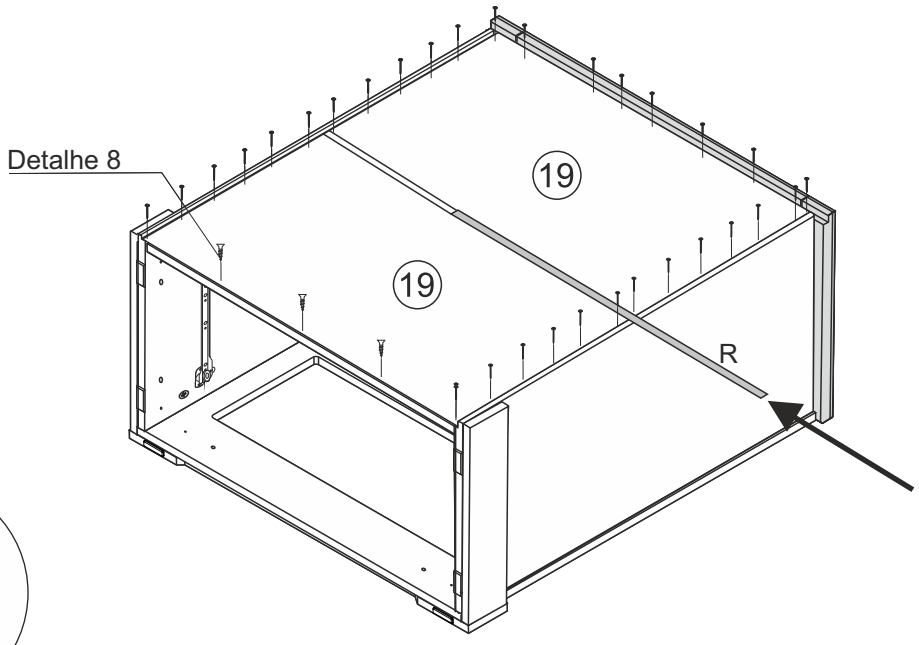

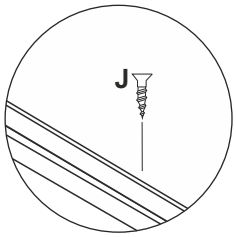

Detalhe 8

8

B- Tambor Minifix 15X11,9 OU 14,7X11 (16X)

D- Tampa Tambor Adesivo Creme (16X)

E- Corrediça Metal 400mm Branco (4x Direito e 4x Esquerdo)

M- Parafuso FL PHS ZB 5 x 50 mm (8x)

J- Parafuso CH PHS ZB 3,0X12mm (16x)

K- Puxador com parafuso (6x)

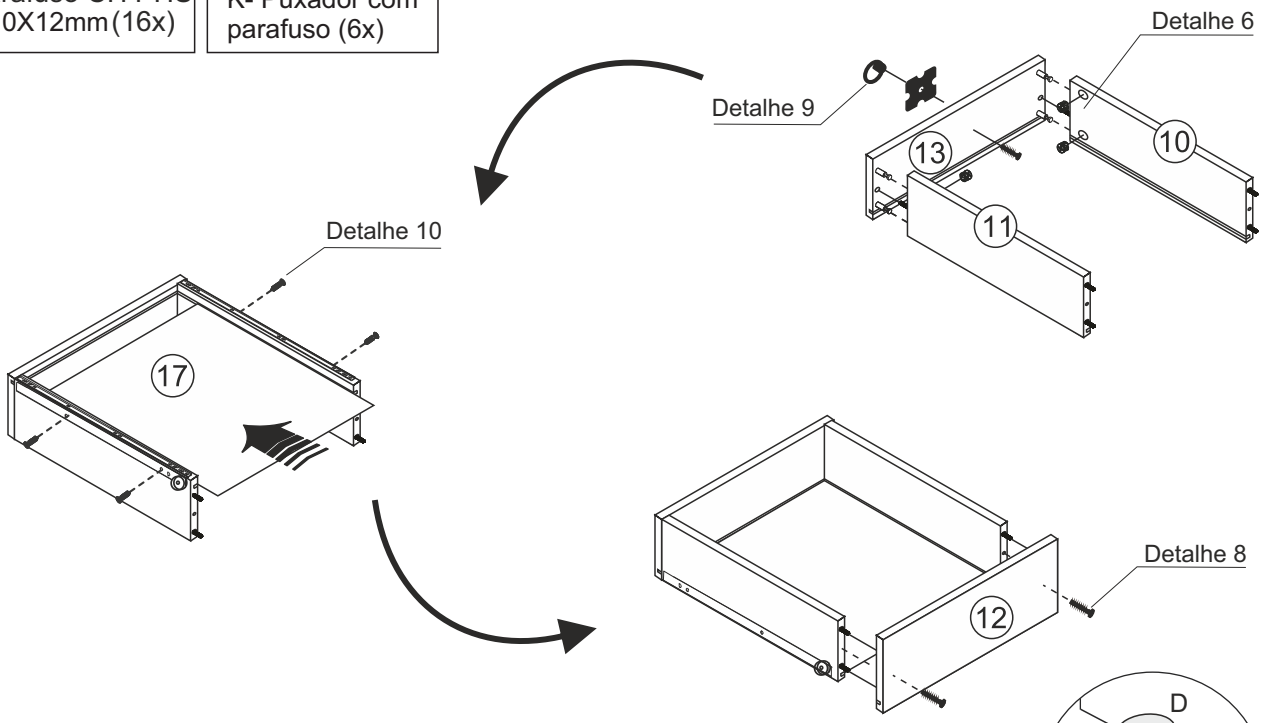

***Repita os mesmos passos para todas as gavetas**

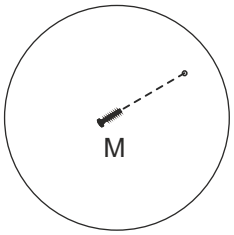

Detalhe 8

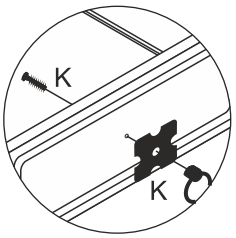

Detalhe 9

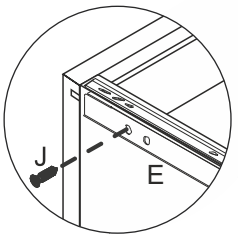

Detalhe 10

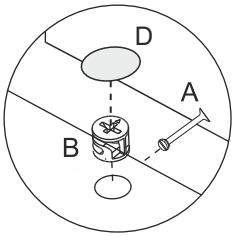

Detalhe 6

Encaixe o tambor e gire no sentido horário

9

N- Tachão Redondo 26mm OV (4x)

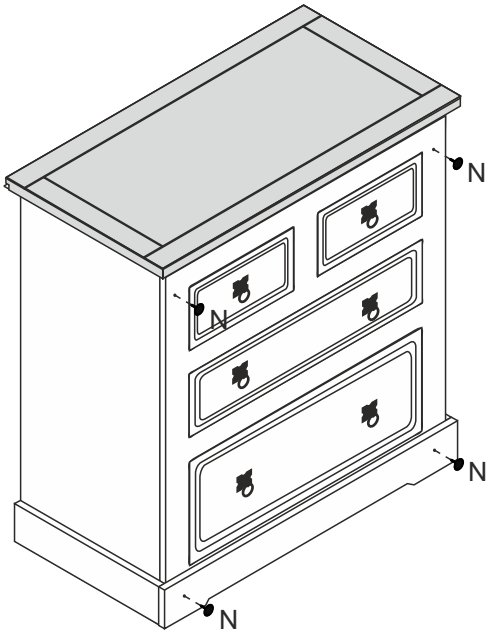

SERPIL
www.serpil.com.br

Garantia Serpil Móveis Ltda

A Serpil Móveis Ltda, denominada Serpil, tem uma preocupação enorme com a satisfação de seus clientes, com a qualidade de seus produtos. Para tanto, apresenta o Certificado de Garantia.

Para que os produtos Serpil estejam assegurados pela garantia conferida por este certificado, o consumidor / cliente deverá adotar os seguintes critérios e cuidados:

1. Uso adequado e normal dos produtos Serpil, evitando maus cuidados, exposição excessiva ao sol, calor e umidade, pois podem causar alteração na cor original dos móveis.
2. Deverá ser observado o adequado cuidado com o deslocamento dos móveis, bem como com manutenção e limpeza, não podendo ser utilizados produtos de limpeza não recomendados ou abrasivos.
3. Em caso de transferência do produto para locais diversos, esta só poderá ocorrer através de profissionais especializados, pois avarias no manuseio ao transporte, não estão contemplados na garantia.
4. O desgaste normal do tempo decorrente do uso e a existência de agentes externos capazes de influenciar em sua conservação, importam na extinção da garantia.
5. A garantia aqui conferida limita-se ao móvel, não se ampliando aos produtos a ele agregados, como vidros, ferragens, aramados e acessórios que não sejam de fabricação da Serpil Móveis.

OS PRAZOS DE GARANTIA

1. Será de Noventa (90) dias o prazo para defeitos aparentes e de fácil constatação;
2. Será de Seis (6) meses a garantia do Móvel por defeitos de fabricação, este em condições normais de uso e as demais condições do presente certificado, contados da data de emissão da nota fiscal.

DA EXTENSÃO DE GARANTIA

A garantia aqui conferida compreende o reparo ou substituição das peças com defeito de fabricação, contanto que constatados e certificados por lojistas que mantenham relações de compra e venda mercantil com a Serpil.
Não está coberta pela garantia a quebra do móvel em função do excesso de peso. Para tanto observar no manual de montagem os pesos e as distribuições indicados.

Móveis não mais fabricados pela Serpil, não estão cobertos pela garantia, conforme Código de Defesa do Consumidor, artigo 32.

INSTRUÇÕES DE LIMPEZA, MONTAGEM E CONSERVAÇÃO

1. Para maior durabilidade, recomendamos que a limpeza dos móveis Serpil seja efetuada apenas com pano levemente umedecido em sabão neutro e flanela seca, não é recomendado nenhum tipo de produto como: lustra móveis, óleos ou polidores.
2. A montagem deverá ser feita obedecendo às instruções do manual de instalação e montagem, que será fornecido ao cliente/consumidor com o produto no momento da entrega. A instalação e montagem por conta do cliente/consumidor torna inaplicável a presente garantia, assim como todo e qualquer recorte ou adaptações realizadas nos móveis.
3. Não serão responsabilidades da Serpil problemas que tenham origem na utilização do produto de forma inadequada ou na exposição do mesmo a intempéries, além da ação de cupins ou outras pragas e ainda no armazenamento do móvel em locais impróprios e não detetizados periodicamente.

OBSERVAÇÕES FINAIS

A presente garantia deverá ser exercida nos prazos aqui indicados, mediante apresentação do presente certificado e Nota Fiscal.

SERPIL
MÓVEIS

Roupeiro Smile 2P

Instruções de Montagem

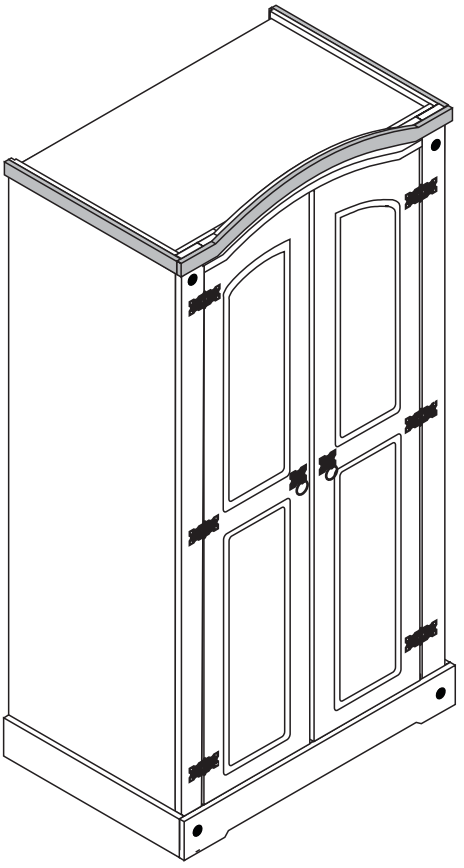

IMPORTANTE

Por favor leia antes de prosseguir

CUIDADOS E MANUTENÇÃO

Bem-vindo

A Serpil traz até você soluções práticas de design com manuais de montagem e instalação detalhados para possibilitar o pleno aproveitamento do potencial dos produtos.
Para assegurar a garantia, é recomendada a prévia conferência de partes e componentes, bem como a leitura dos passos e suas ilustrações.
Preservar este documento é essencial para a adequada manutenção de seu móvel, o que engloba os possíveis ciclos de montagem e desmontagem.
Em caso de dúvidas, contate a Serpil que atende pelo fone 49.3366.6300 de Segunda a Sexta, das 7:30 às 11:45 e 13:30 às 18:00.

Recomendações

Para a montagem deste produto, são necessárias 2 pessoas.
Os parafusos devem ser apertados periodicamente.
Evitar batidas e o contato com objetos cortantes.
Observar as cargas máximas suportáveis, quando houver, conforme o desenho esquemático no final do documento.
Partes do produto protegidas da incidência de luz estão sujeitas a alterações de tonalidade diferentemente das expostas. Somente o uso freqüente pode amenizar esta ocorrência.
Algumas pinturas novas, embora atóxicas, podem apresentar odores. Para amenizá-los, mantenha o móvel em local arejado por aproximadamente três dias.

Manutenção e Limpeza

Pano levemente umedecido com água, seguido de pano seco.
*Nunca utilizar produtos químicos ou abrasivos.

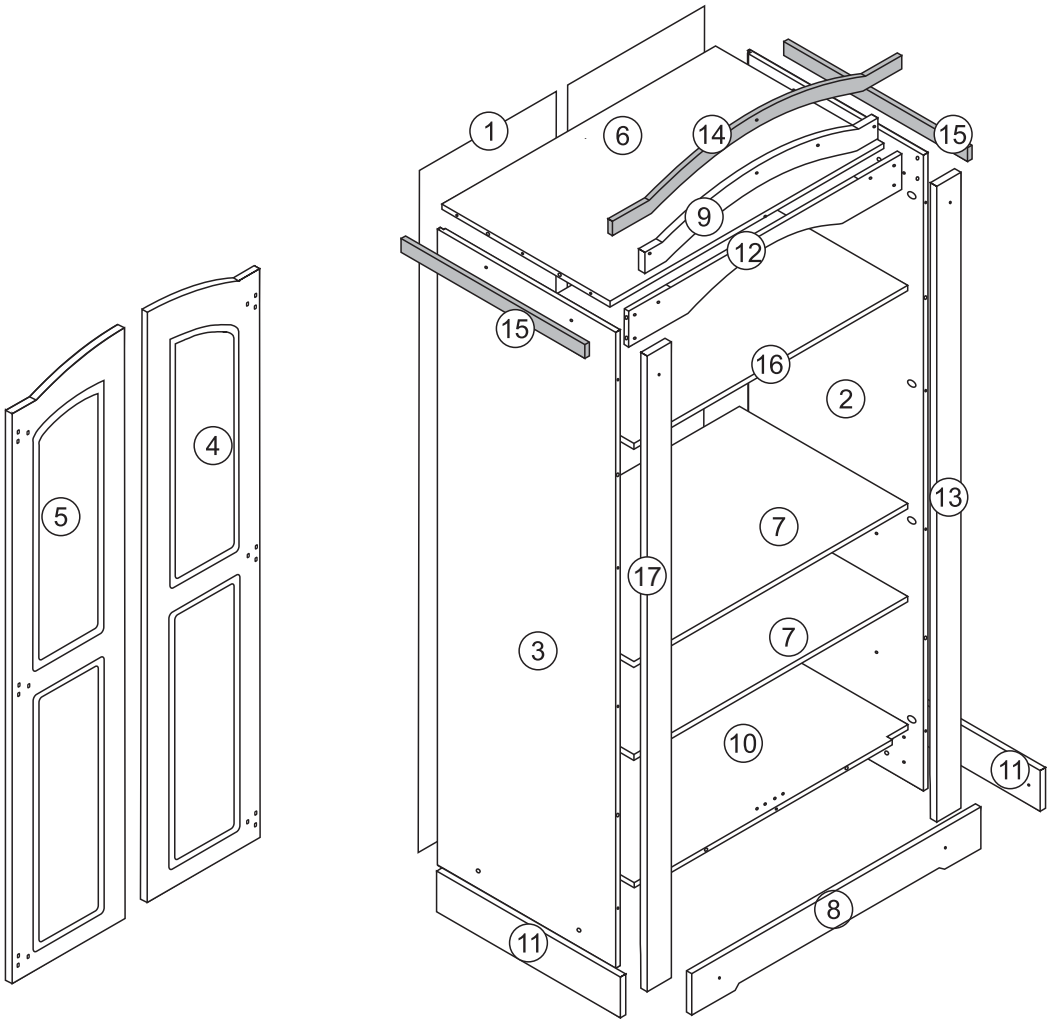

Partes do produto

Nº	Item Desc.	Quantidade
1	FUNDO ROUPEIRO	2
2	LATERAL DIREITA	1
3	LATERAL ESQUERDA	1
4	PORTA DIREITA	1
5	PORTA ESQUERDA	1
6	TAMPO	1
7	PRATELEIRA MÓVEL	2
8	MOLDURA INFERIOR FRONTAL	1
9	MOLDURA SUPERIOR MEIO	1
10	BASE	1
11	MOLDURA INFERIOR LATERAL	2
12	MOLDURA SUPERIOR INTERNA	1
13	MOLDURA LATERAL FRONTAL DIREITA	1
14	MOLDURA SUPERIOR EXTERNA	1
15	MOLDURA SUPERIOR LATERAL	2
16	PRATELEIRA ROUPEIRO MALEIRO	1
17	MOLDURA LATERAL FRONTAL ESQUERDA	1

Componentes

A  Haste Minifix Simples ZB BC (15X) COD 2743	**B**  Tambor Minifix 15x11,9 ou 14,7x11 (13332) (15X) COD 2900	**C**  Tampa Tambor Papel Adesivo Creme 22mm (15X) COD 2911
D  Cavilha Ø8x30 (26x)	**E** 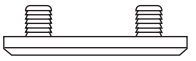 Sapata Deslizadora Branca 2 Pinos Chapa 15mm (4X) COD 2891	**F** 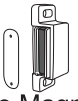 Fecho Magnético C/ Pressão 06030.0030.87 (4X) (Soprano) COD 333
G  Dobradiça Mexicana 70x39 (5005) OV (6X) COD 2685	**H**  Puxador com Parafuso Ouro velho (2x)	**I**  Cabideiro Aluminio 908mm (1X) COD 2567
J  Chavezeta Allen 3mm (1X) COD 2926	**K** Parafuso Allen Soberbinho ZB 5,0 X 50mm CAB. 7mm (12x) COD 2828	**L**  Parafuso CH PHS ZB 3,5 x 25mm (15x) COD 2835
M  Parafuso CH PHS ZB 3,0x12mm (12x) COD 532	**N**  Parafuso PN PHS 3,5X14mm OV (36X) COD 10146	**O**  Prego 10X10 mm (35X) COD 375
P  Sache Cola 10 gr (2X) COD 382	**Q** 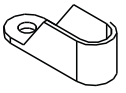 Suporte Cabideiro Oblongo Nique Zamak (2x) COD 2893	**R**  Tachão Redondo 26mm OV (4X) COD 389
S 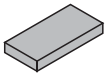 Espaçador Porta 60x40x3 (2X) COD 23874	**T** 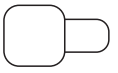 Suporte Prateleira Aco Cromado 8x10 mm (6x8) (8X) COD 2897	**U**  Parafuso FL PHS ZA 3,5x16mm (8x) COD 13272
V 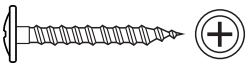 Parafuso FL PHS ZB 3,5X25mm (8x) COD 2845	**X** PERFIL H26 Creme 1678mm (1x) COD 29218	

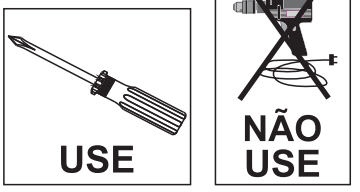

Pré - Montagem

 A- Haste Minifix (15x)	 D- Cavilha Ø8x30 (26x)	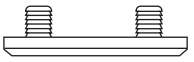 E- Sapata (4x)	 M- Parafuso Chato 3 x 12 (4x)	 Q- Suporte Cabideiro (2x)	 P- Cola (2x)

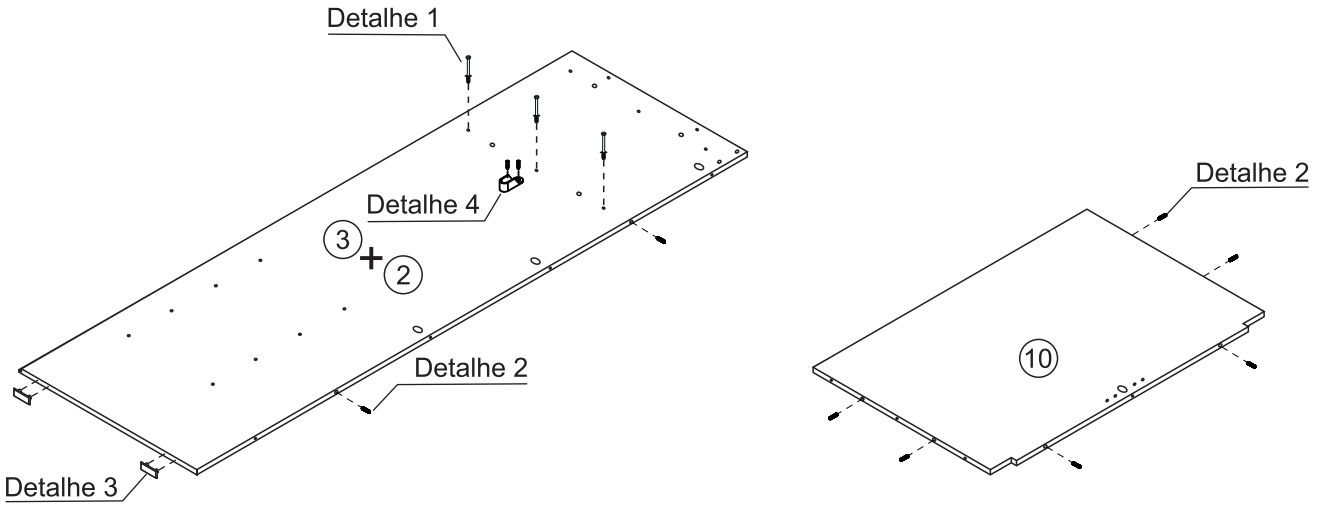

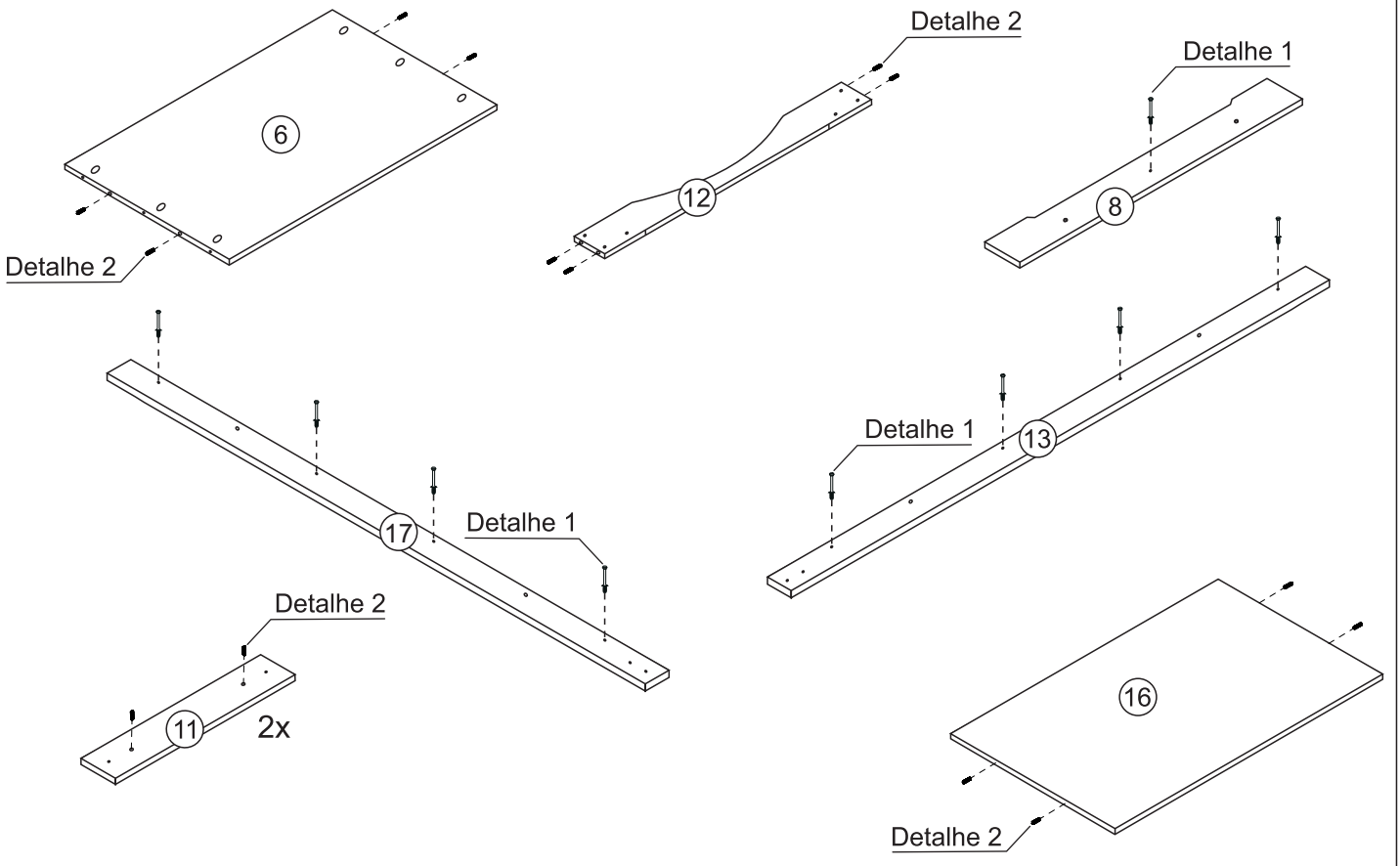

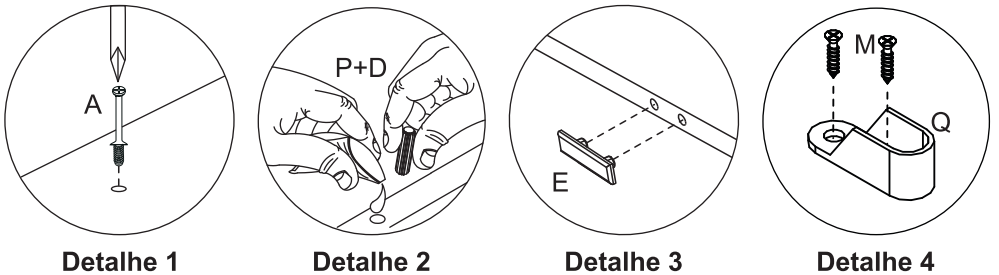

Detalhe 1 **Detalhe 2** **Detalhe 3** **Detalhe 4**

1

B- Tambor Minifix (4x)	C- Tapa furo (4x)

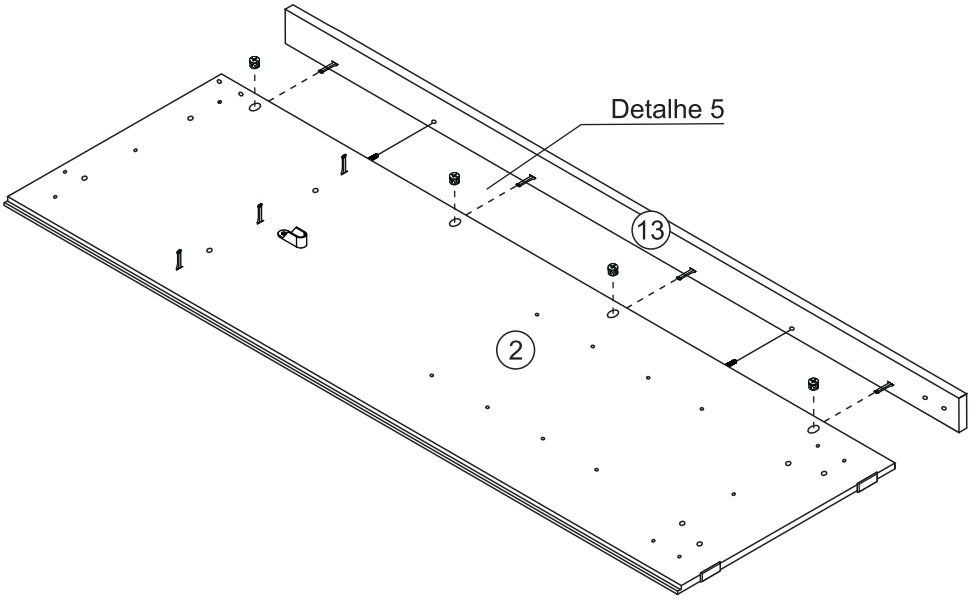

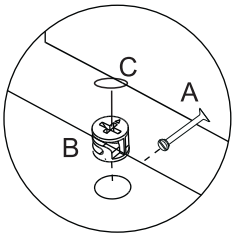

Detalhe 5

Encaixe o tambor e gire no sentido horário

2

B- Tambor Minifix (4x)	C- Tapa furo (4x)

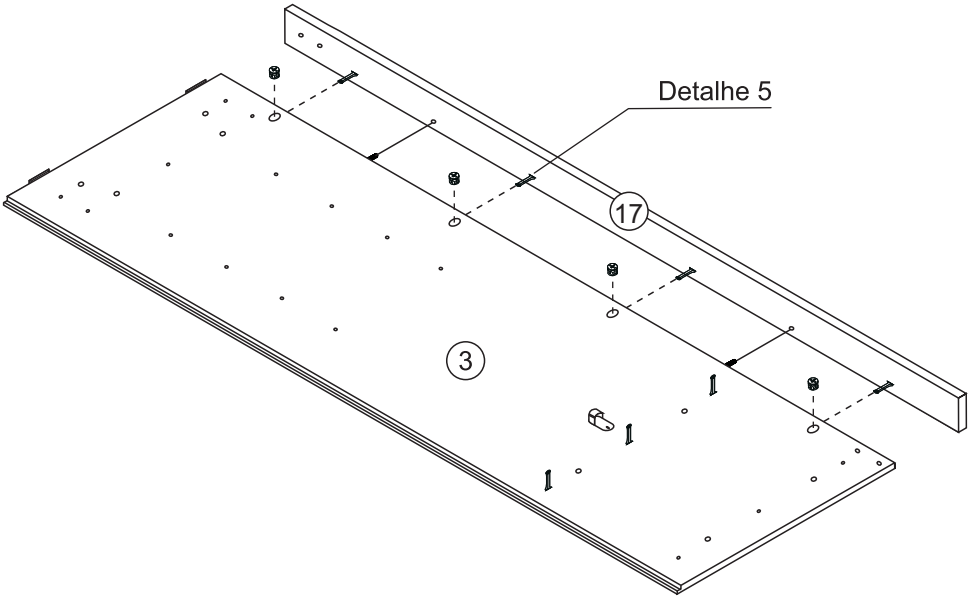

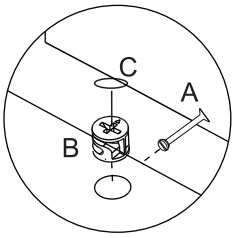

Detalhe 5

Encaixe o tambor e gire no sentido horário

3



L- Parafuso Chato
Ø3,5 x 25mm (2x)

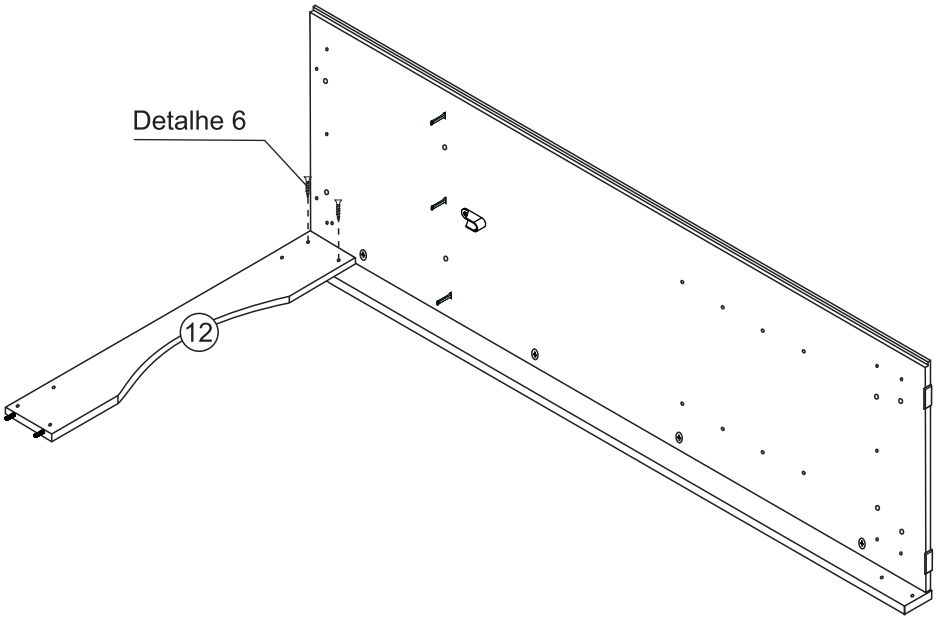

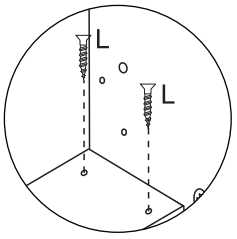

Detalhe 6

4



K- Parafuso
Soberbo (6x)



J- Chave Allen
3mm (1x)

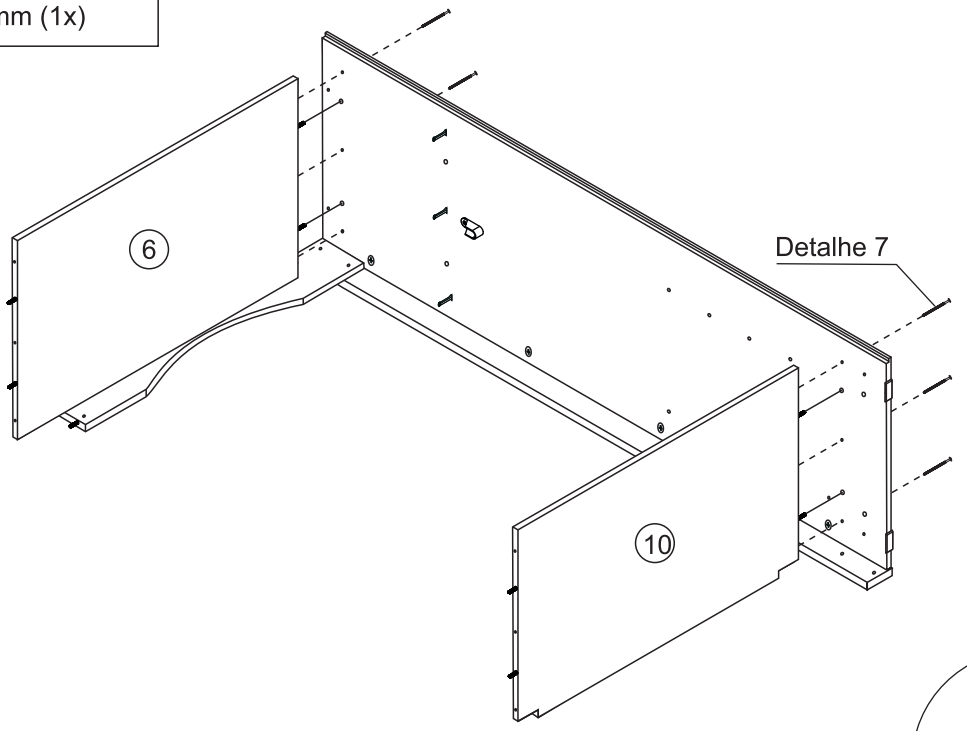

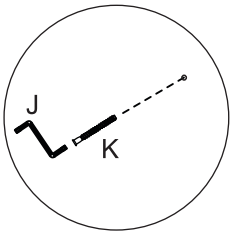

Detalhe 7

5

B- Tambor Minifix (3x)	C- Tapa furo (3x)

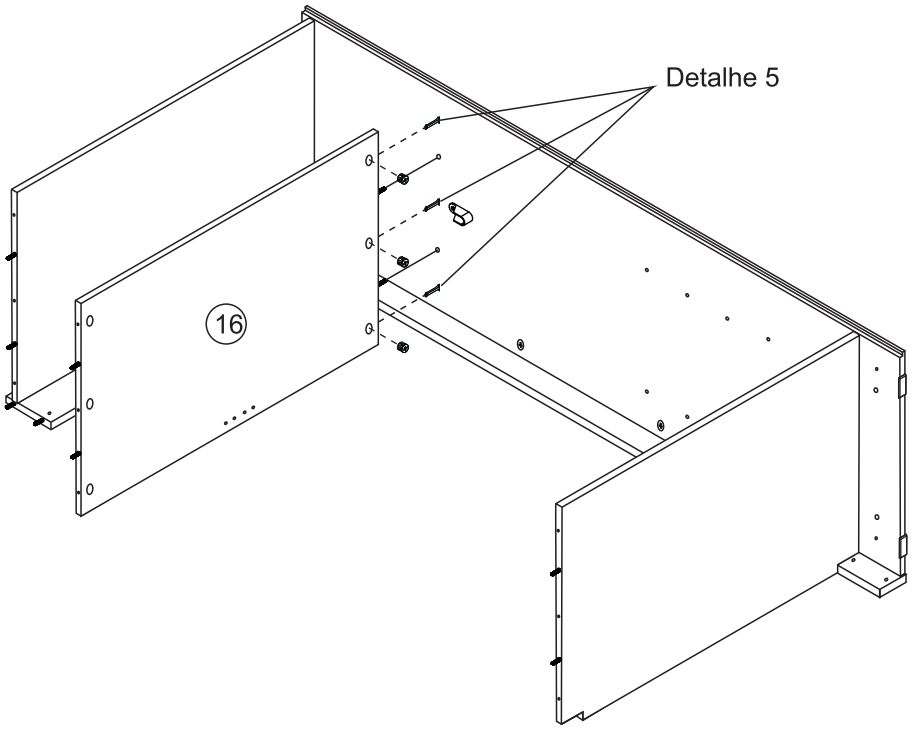

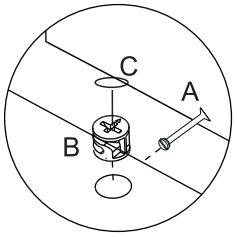

Detalhe 5

Encaixe o tambor e gire no sentido horário

6

K - Parafuso Soberbo (6x)	B- Tambor Minifix (3x)	C- Tapa furo (3x)	L - Parafuso Chato Ø3,5 x 25mm (2x)	J - Chave Allen 3mm (1x)

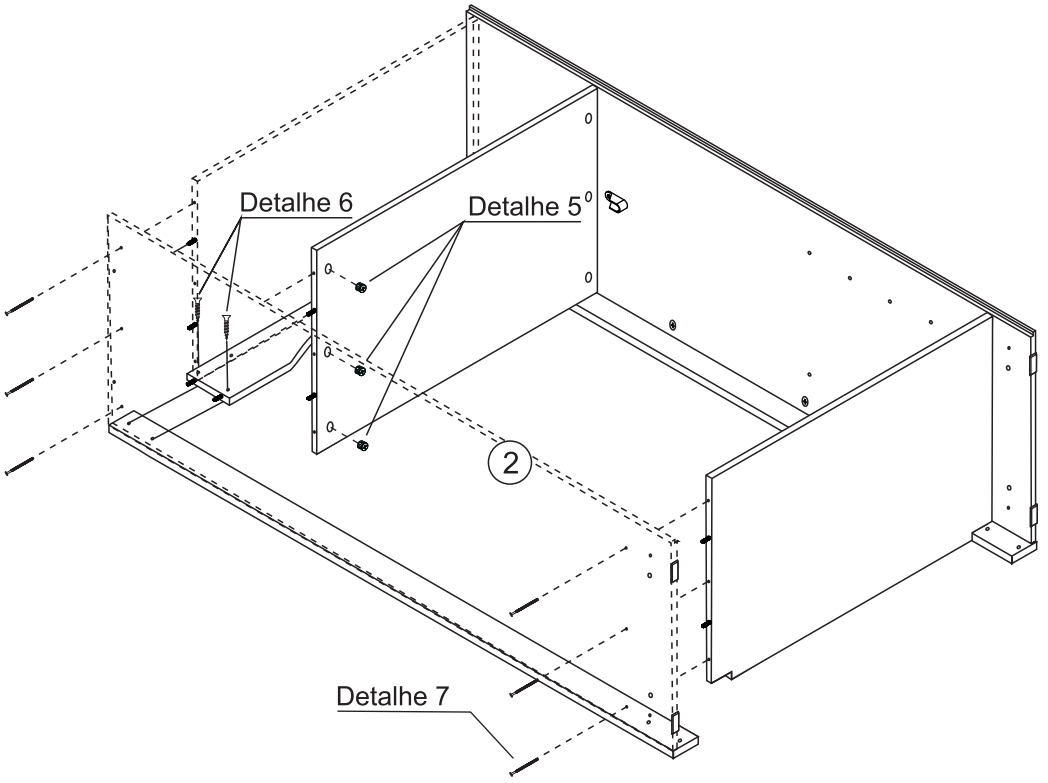

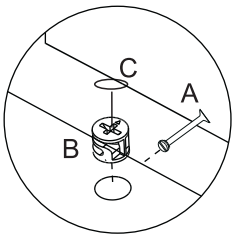

Detalhe 5

Encaixe o tambor e gire no sentido horário

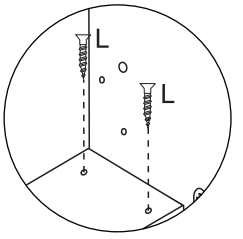

Detalhe 6

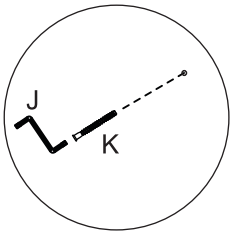

Detalhe 7

7

B- Tambor Minifix (1x)	C- Tapa furo (1x)	V- Parafuso ZB FL 3,5x25mm (4x)

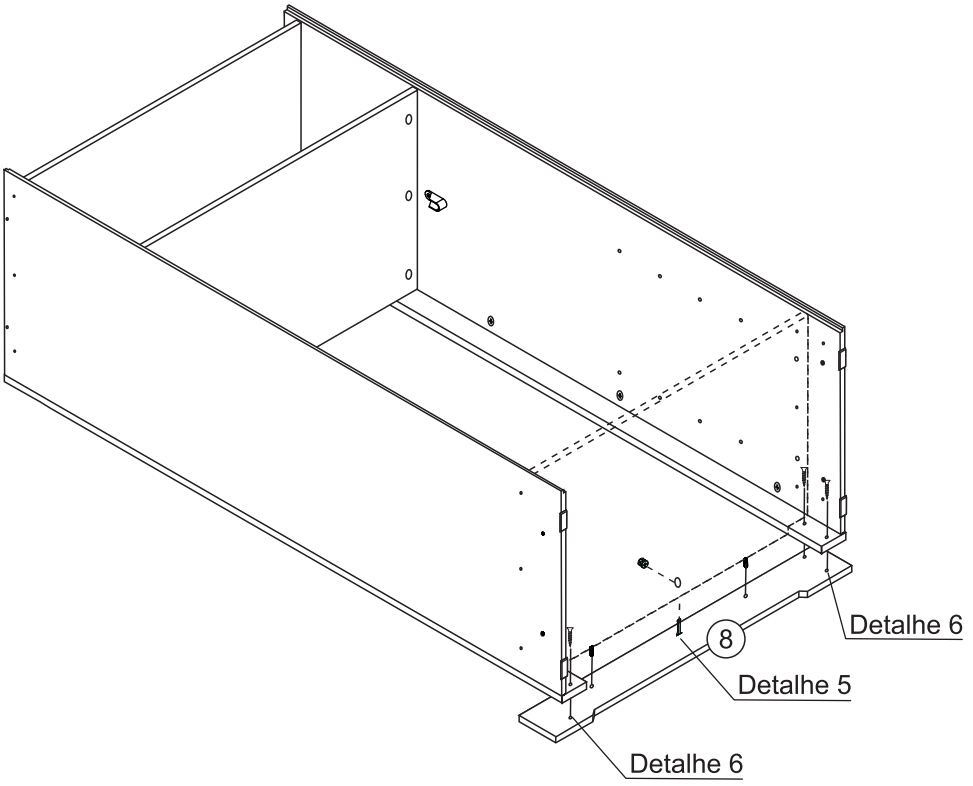

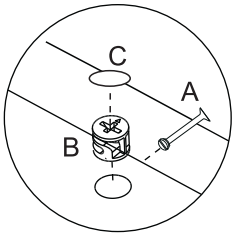

Detalhe 5

Encaixe o tambor e gire no sentido horário

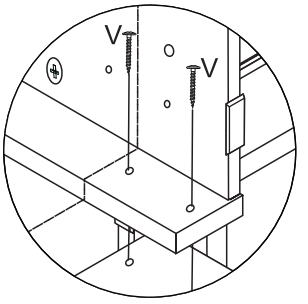

Detalhe 6

8

V- Parafuso ZB FL 3,5x25mm (4x)

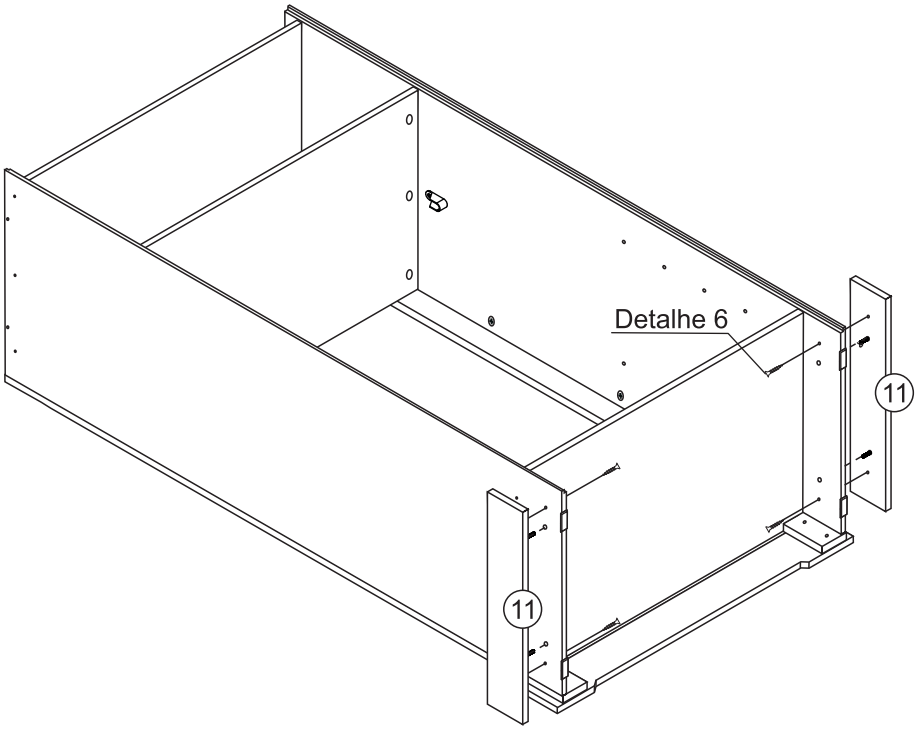

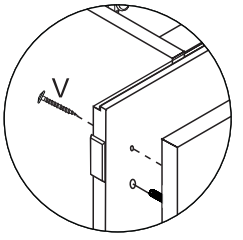

Detalhe 6

9

L - Parafuso Chato
Ø3,5 x 25mm (4x)

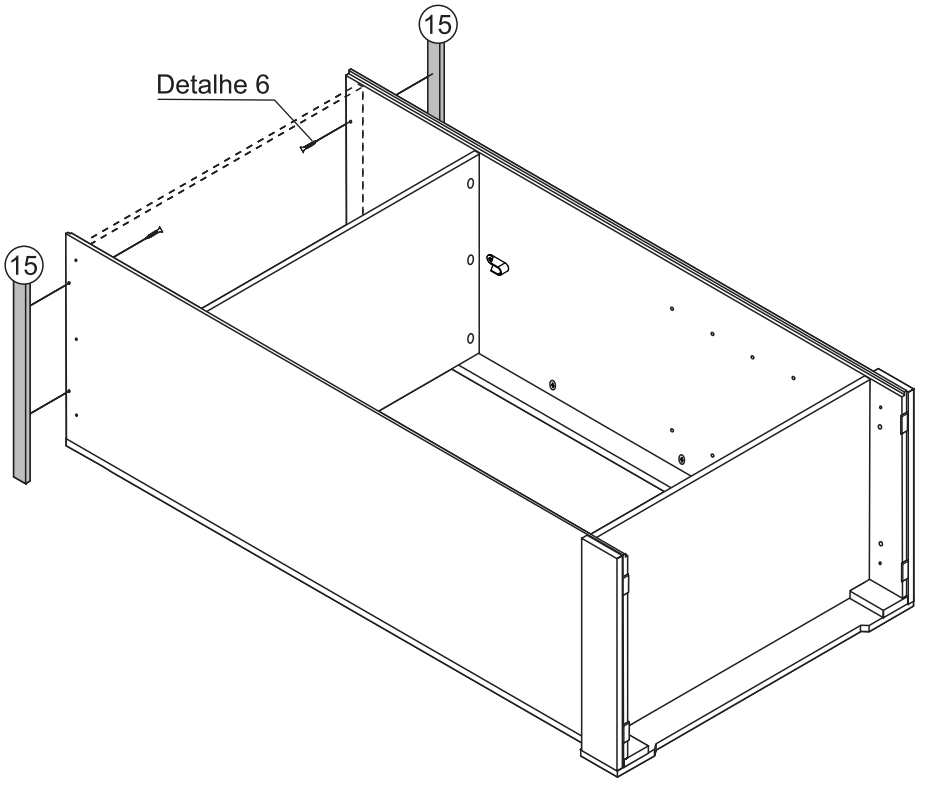

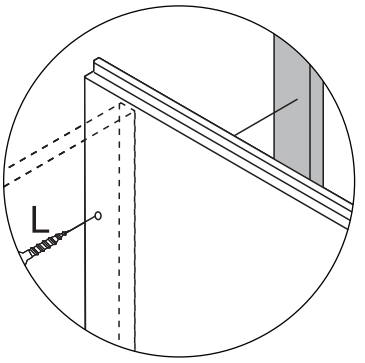

Detalhe 6

10

O - Prego
10 x 10mm (35x)

X
H
PERFIL
H 1678mm (1x)

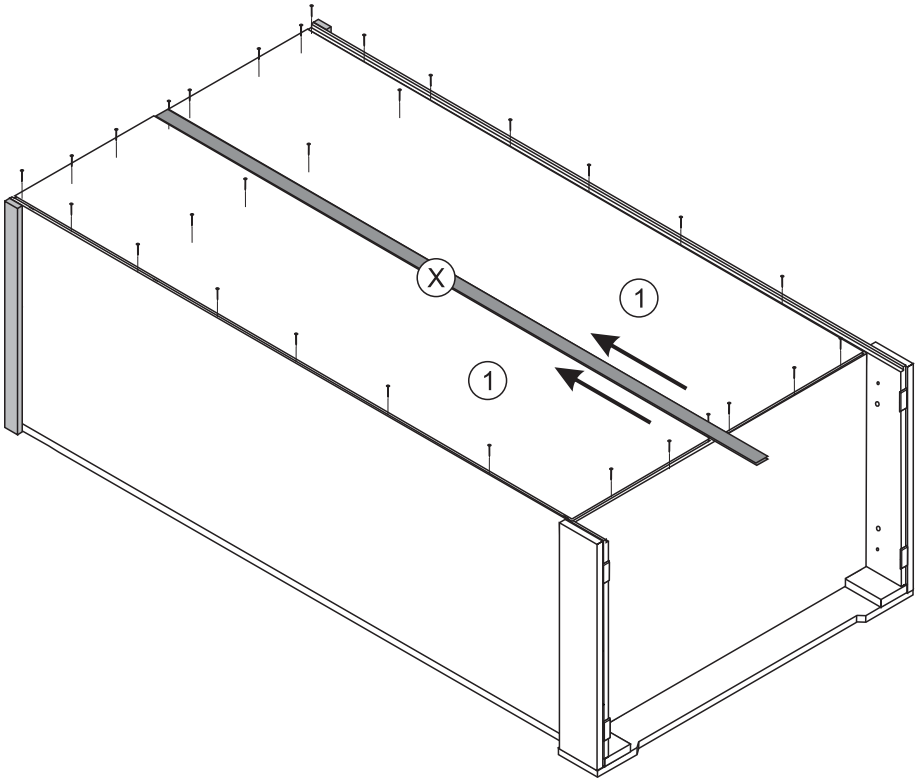

11



L - Parafuso Chato
Ø3,5 x 25mm (4x)

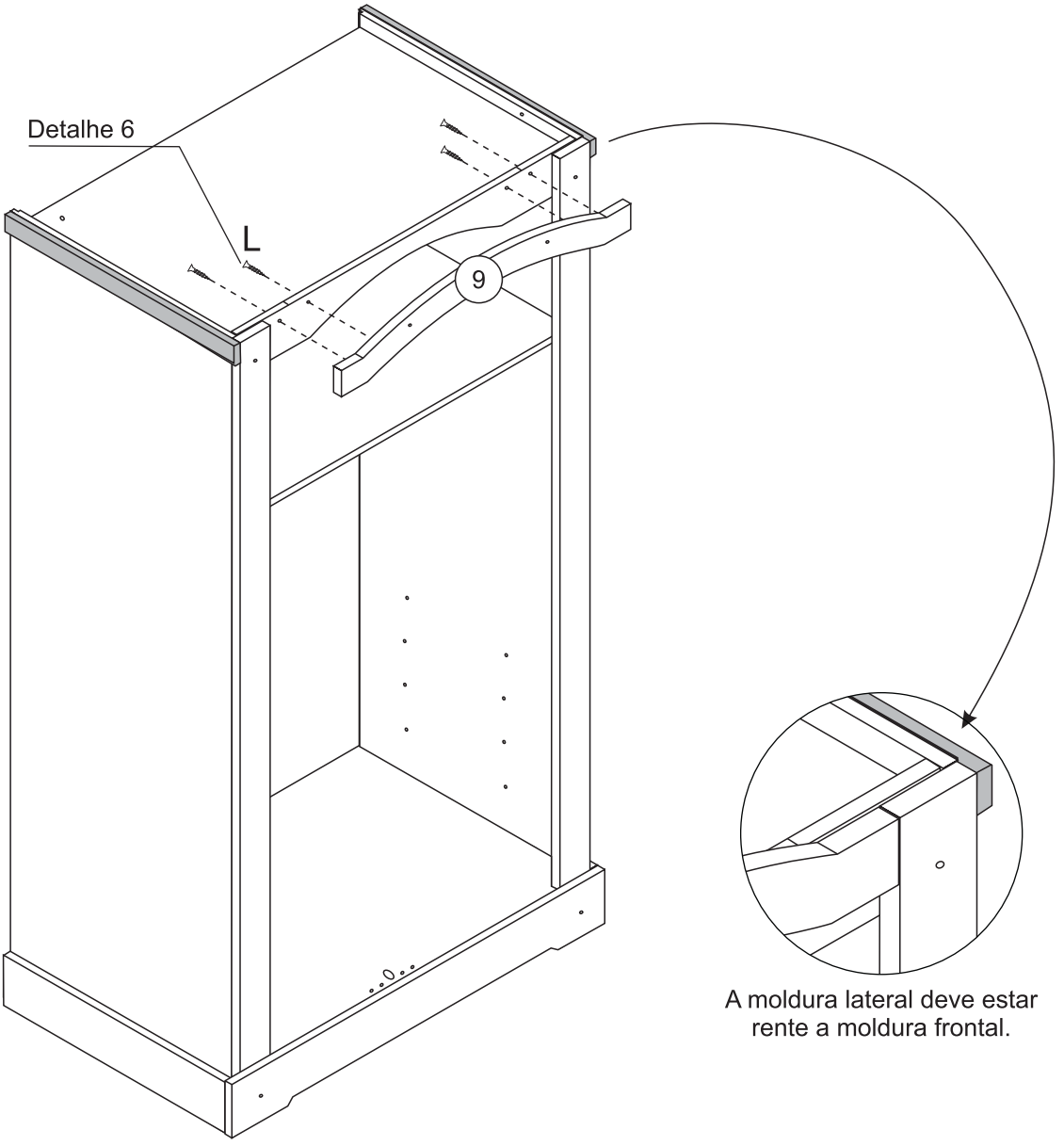

A moldura lateral deve estar rente a moldura frontal.

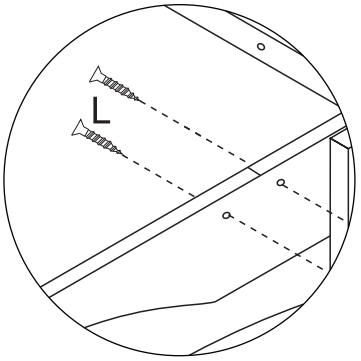

Detalhe 6

12

 N- Parafuso Panela Ouro Velho Ø 3,5x12 (18x)	 G- Dobradiça (6x)	 H- Puxador com Parafuso (2x)

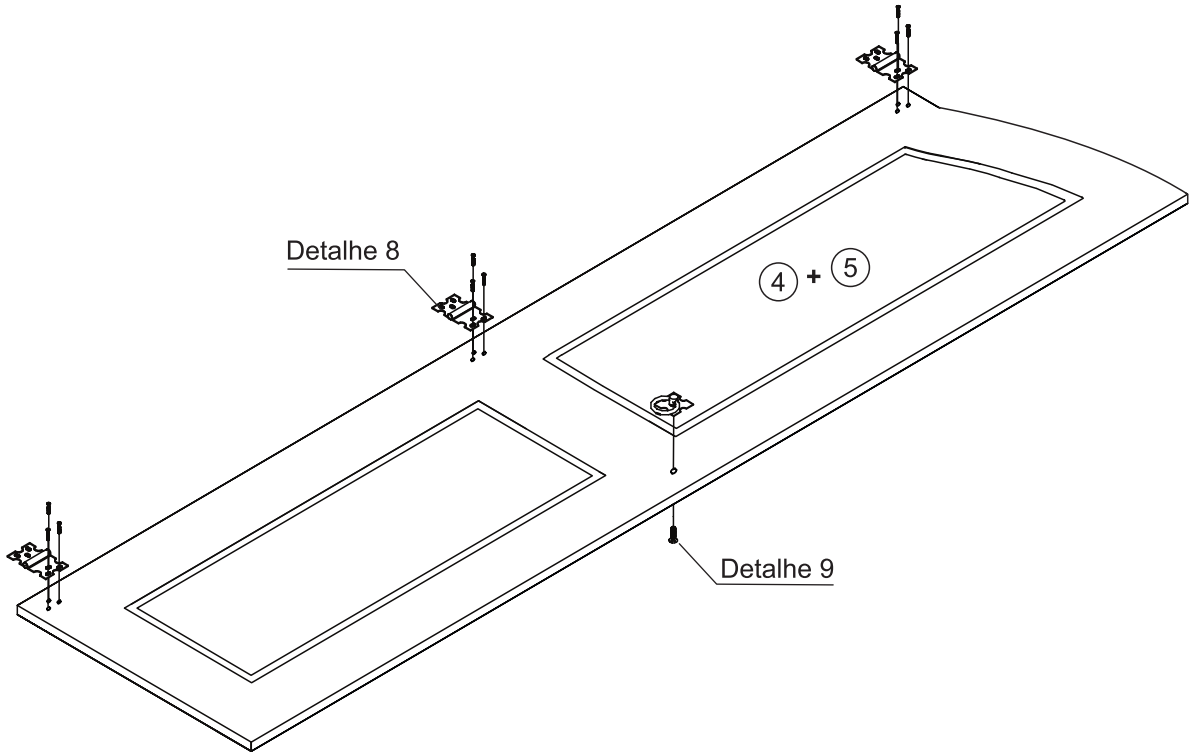

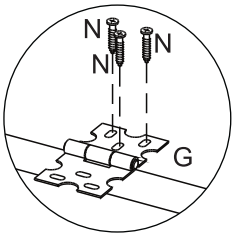

Detalhe 8

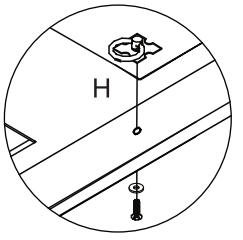

Detalhe 9

13

R- Tachão (4x)	L- Parafuso Chato Ø3,5 x 25mm (3x)	S- Espaçador de Porta (2x)	N- Parafuso Panela Ouro Velho Ø 3,5x12 (18x)

NOTA:

Coloque o espaçador debaixo da porta para melhor montagem. Detalhe 12.

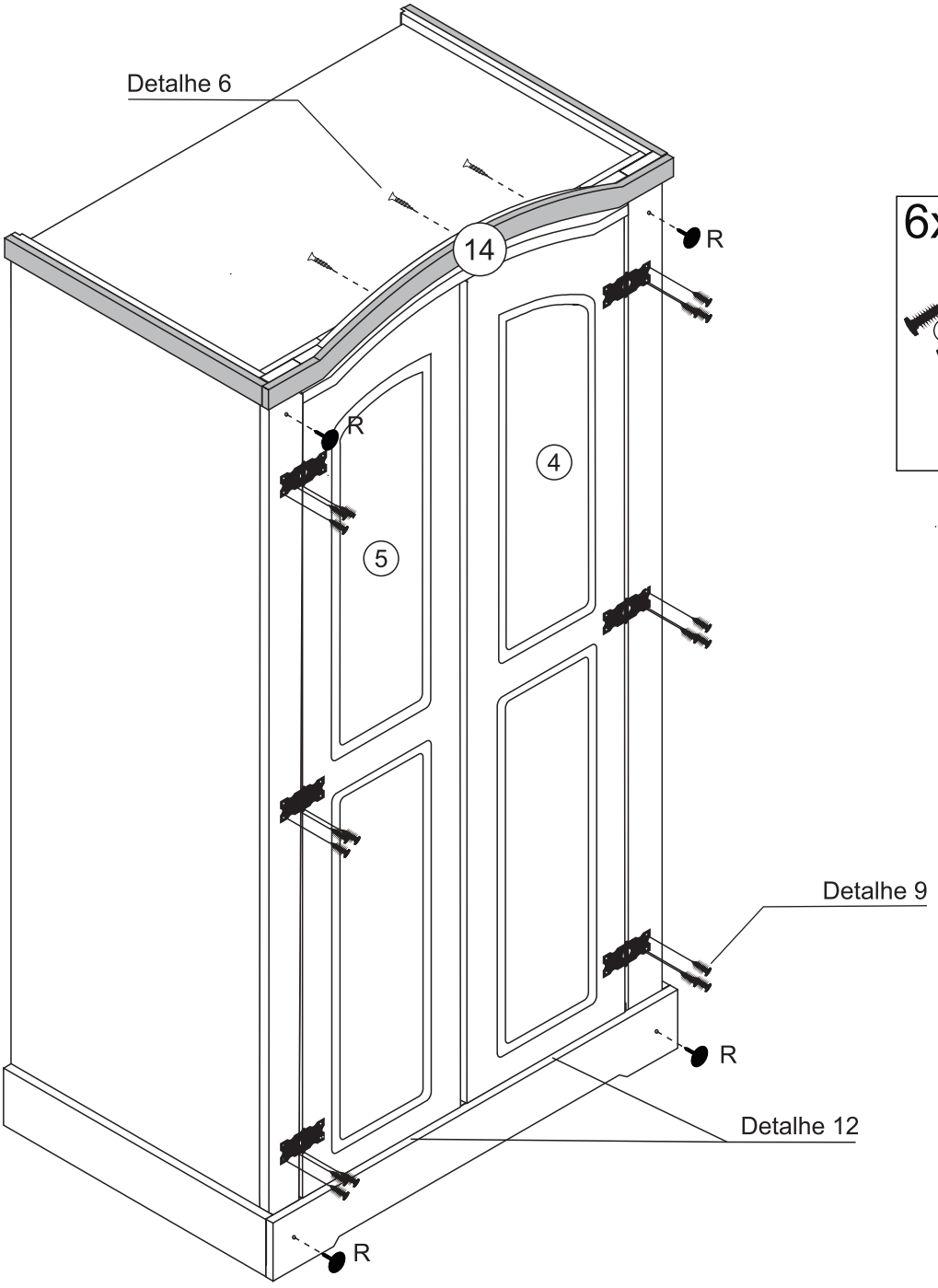

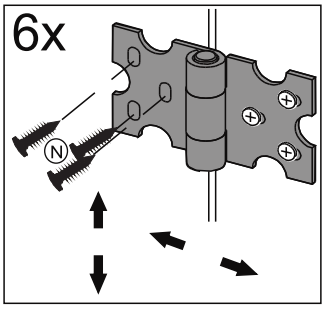

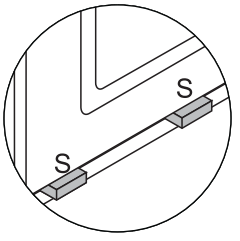

Detalhe 12

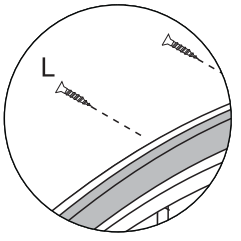

Detalhe 6

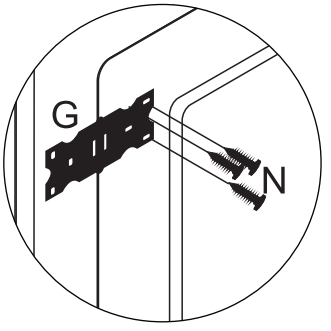

Detalhe 9

14

 F- Fecho Magnético (4x)	 U- Parafuso FL BIC 3,5 x 16mm (8x)	 I- Cabideiro 908mm (1x)	 F- Fecho Magnético (4x)	 M- Parafuso Chato Ø 3 x 12 mm(8x)

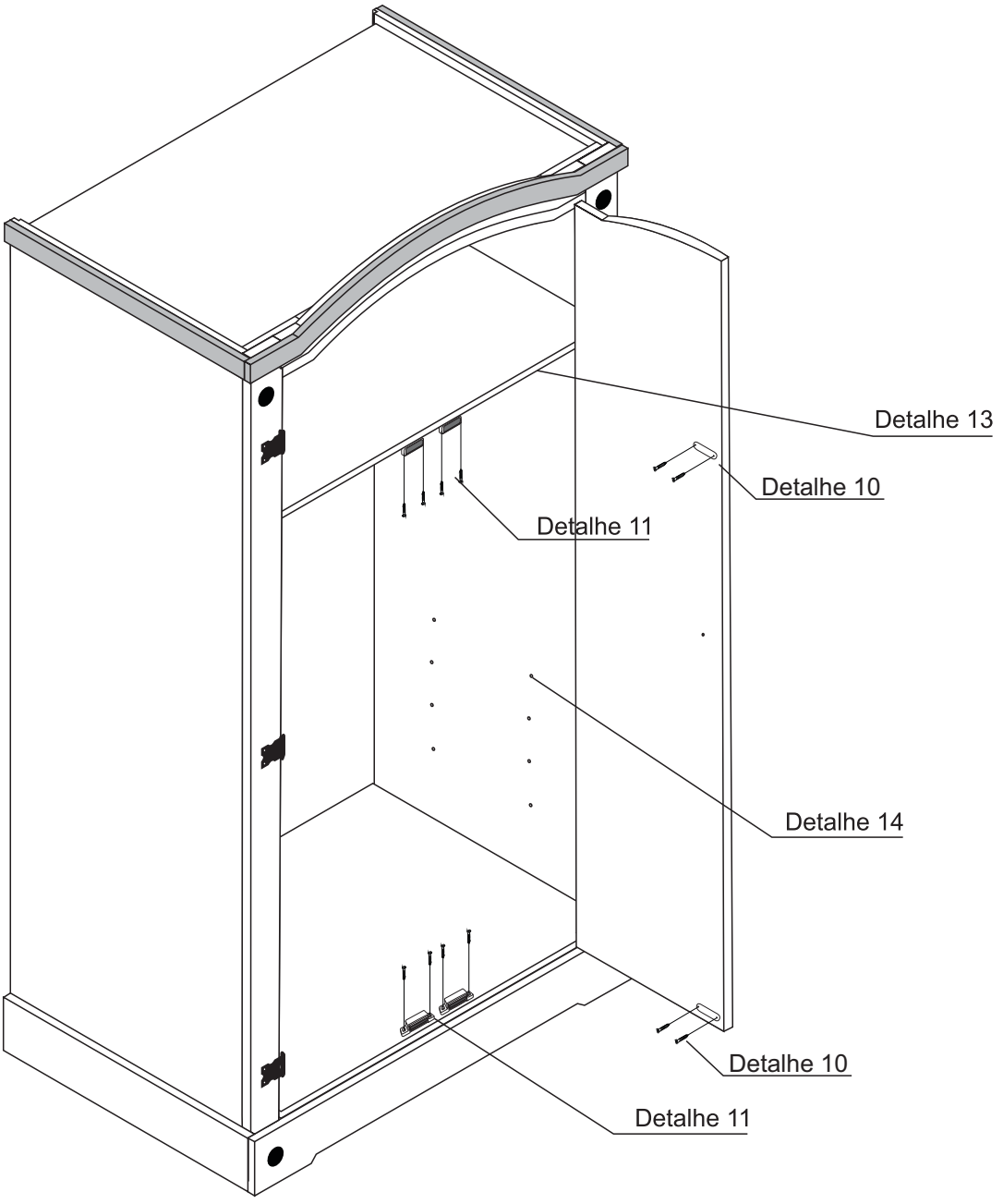

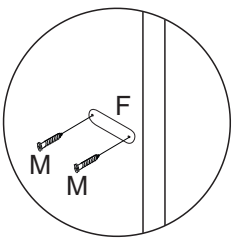

Detalhe 10

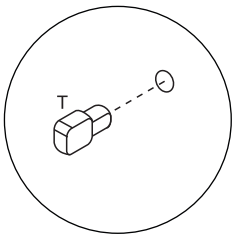

Detalhe 14

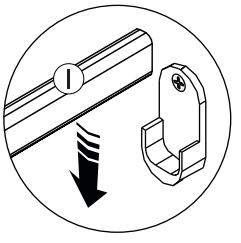

Detalhe 13

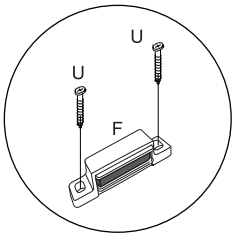

Detalhe 11

SERPIL
www.serpil.com.br

Garantia Serpil Móveis Ltda

A Serpil Móveis Ltda, denominada Serpil, tem uma preocupação enorme com a satisfação de seus clientes, com a qualidade de seus produtos. Para tanto, apresenta o Certificado de Garantia.

Para que os produtos Serpil estejam assegurados pela garantia conferida por este certificado, o consumidor / cliente deverá adotar os seguintes critérios e cuidados:

1. Uso adequado e normal dos produtos Serpil, evitando maus cuidados, exposição excessiva ao sol, calor e umidade, pois podem causar alteração na cor original dos móveis.
2. Deverá ser observado o adequado cuidado com o deslocamento dos móveis, bem como com manutenção e limpeza, não podendo ser utilizados produtos de limpeza não recomendados ou abrasivos.
3. Em caso de transferência do produto para locais diversos, esta só poderá ocorrer através de profissionais especializados, pois avarias no manuseio ao transporte, não estão contemplados na garantia.
4. O desgaste normal do tempo decorrente do uso e a existência de agentes externos capazes de influenciar em sua conservação, importam na extinção da garantia.
5. A garantia aqui conferida limita-se ao móvel, não se ampliando aos produtos a ele agregados, como vidros, ferragens, aramados e acessórios que não sejam de fabricação da Serpil Móveis.

OS PRAZOS DE GARANTIA

1. Será de Noventa (90) dias o prazo para defeitos aparentes e de fácil constatação;
2. Será de Seis (6) meses a garantia do Móvel por defeitos de fabricação, este em condições normais de uso e as demais condições do presente certificado, contados da data de emissão da nota fiscal.

DA EXTENSÃO DE GARANTIA

A garantia aqui conferida compreende o reparo ou substituição das peças com defeito de fabricação, contanto que constatados e certificados por lojistas que mantenham relações de compra e venda mercantil com a Serpil.
Não está coberta pela garantia a quebra do móvel em função do excesso de peso. Para tanto observar no manual de montagem os pesos e as distribuições indicados.

Móveis não mais fabricados pela Serpil, não estão cobertos pela garantia, conforme Código de Defesa do Consumidor, artigo 32.

INSTRUÇÕES DE LIMPEZA, MONTAGEM E CONSERVAÇÃO

1. Para maior durabilidade, recomendamos que a limpeza dos móveis Serpil seja efetuada apenas com pano levemente umedecido em sabão neutro e flanela seca, não é recomendado nenhum tipo de produto como: lustra móveis, óleos ou polidores.
2. A montagem deverá ser feita obedecendo às instruções do manual de instalação e montagem, que será fornecido ao cliente/consumidor com o produto no momento da entrega. A instalação e montagem por conta do cliente/consumidor torna inaplicável a presente garantia, assim como todo e qualquer recorte ou adaptações realizadas nos móveis.
3. Não serão responsabilidades da Serpil problemas que tenham origem na utilização do produto de forma inadequada ou na exposição do mesmo a intempéries, além da ação de cupins ou outras pragas e ainda no armazenamento do móvel em locais impróprios e não detetizados periodicamente.

OBSERVAÇÕES FINAIS

A presente garantia deverá ser exercida nos prazos aqui indicados, mediante apresentação do presente certificado e Nota Fiscal.

SERPIL
MÓVEIS

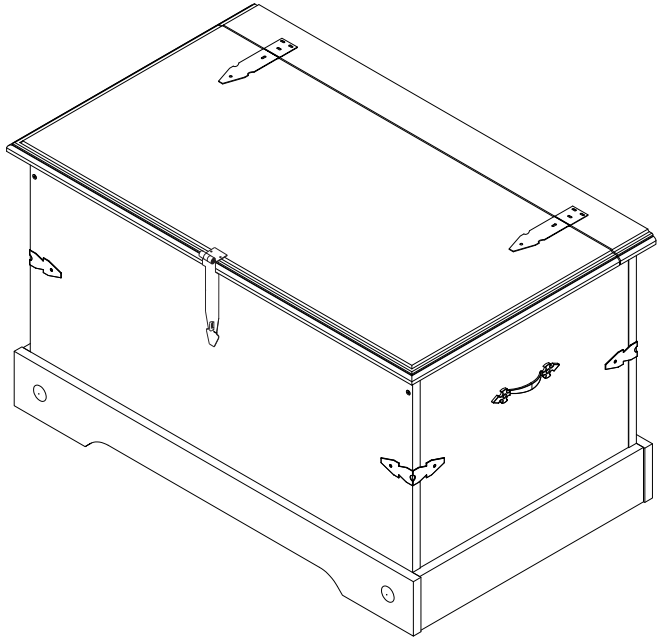

BAÚ
LINHA SMILE

Bem-vindo

A Serpil traz até você soluções práticas de design com manuais de montagem e instalação detalhados para possibilitar o pleno aproveitamento do potencial dos produtos.
Para assegurar a garantia, é recomendada a prévia conferência de partes e componentes, bem como a leitura dos passos e suas ilustrações.
Preservar este documento é essencial para a adequada manutenção de seu móvel, o que engloba os possíveis ciclos de montagem e desmontagem.
Em caso de dúvidas, contate a Serpil que atende pelo fone 49.3366.6300 de Segunda a Sexta, das 7:30 às 11:45 e 13:30 a 18:00.

Recomendações

Para a montagem deste produto, são necessárias 2 pessoas.
Os parafusos devem ser apertados periodicamente.
Evitar batidas e o contato com objetos cortantes.
Observar as cargas máximas suportáveis, quando houver, conforme o desenho esquemático no final do documento.
Partes do produto protegidas da incidência de luz estão sujeitas a alterações de tonalidade diferentemente das expostas. Somente o uso freqüente pode amenizar esta ocorrência.
Algumas pinturas novas, embora atóxicas, podem apresentar odores. Para amenizá-los, mantenha o móvel em local arejado por aproximadamente três dias.

Manutenção e Limpeza

Pano levemente umedecido com água, seguido de pano seco.
*Nunca utilizar produtos químicos ou abrasivos.



Pessoas necessárias para montar este produto

Abaixo sinalizadas, as ferramentas não fornecidas mas necessárias para a montagem do produto.

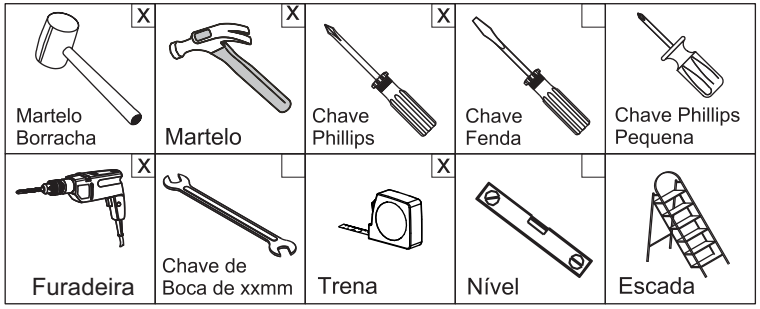

COMPONENTES



A- Cavilha 8x30mm (32X)
Cod 323



E- Fecho Fp02 Tranca p/Bau
OV Cod 45522

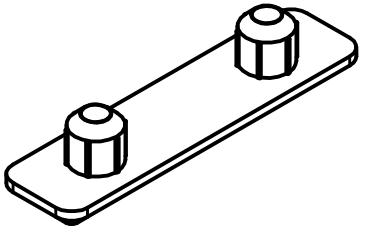

I- Sapata Deslizadora Branca
2 Pinos Chapa 15mm (4x) Cod 2891

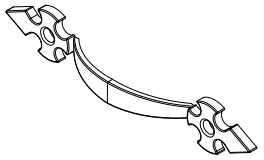

M- Puxador Medieval OV (2X)
Cod 45520



B- Parafuso Allen Soberbinho
ZP 5,0X50mm Cab 7mm (22x)
Cod 38644

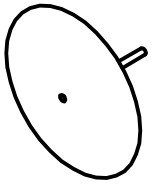

F- Tachão Redondo 26mm
OV (2X) Cod 389

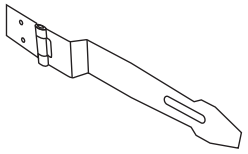

J- Dobradica Tranca Especial
P/Brasão OV (1X) Cod 2694



C- Parafuso FL PHS ZB
3,5X25mm (10x) Cod 2845

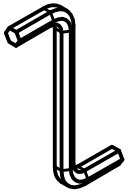

G- Chave Allen 3mm (1x)
(sem escala) Cod 2926

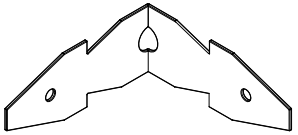

K- Cantoneira Lanca Pequena
60x60x25 OV (4X)

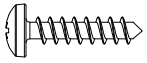

D- Parafuso PN PHS OV
3,5X14 mm (26x) Cod 10146

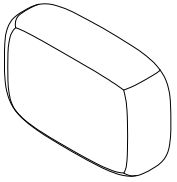

H- Cola 10gr(1X)
Cod 382 (sem escala)

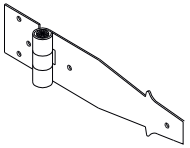

L- Dobradica Lanca 14532
145x32 OV (2X) Cod 10135

Utilizar a régua abaixo para medir os componentes.

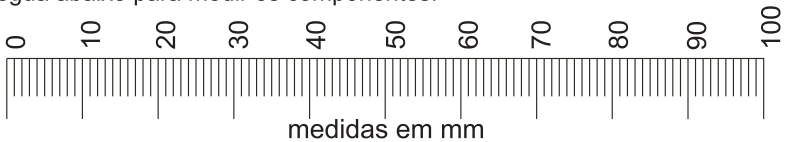

PARTES DO PRODUTO		
ITEM	QTDE	NOME DA PEÇA
1	1	TAMPO
2	1	LATERAL DIREITA
3	1	LATERAL ESQUERDA
4	1	BASE
5	2	MOLDURA LATERAL
6	1	RODAPE FRONTAL
7	1	RODAPE TRASEIRO
8	1	RIPA DO TAMPO
9	1	FRENTE
10	1	TRASEIRO

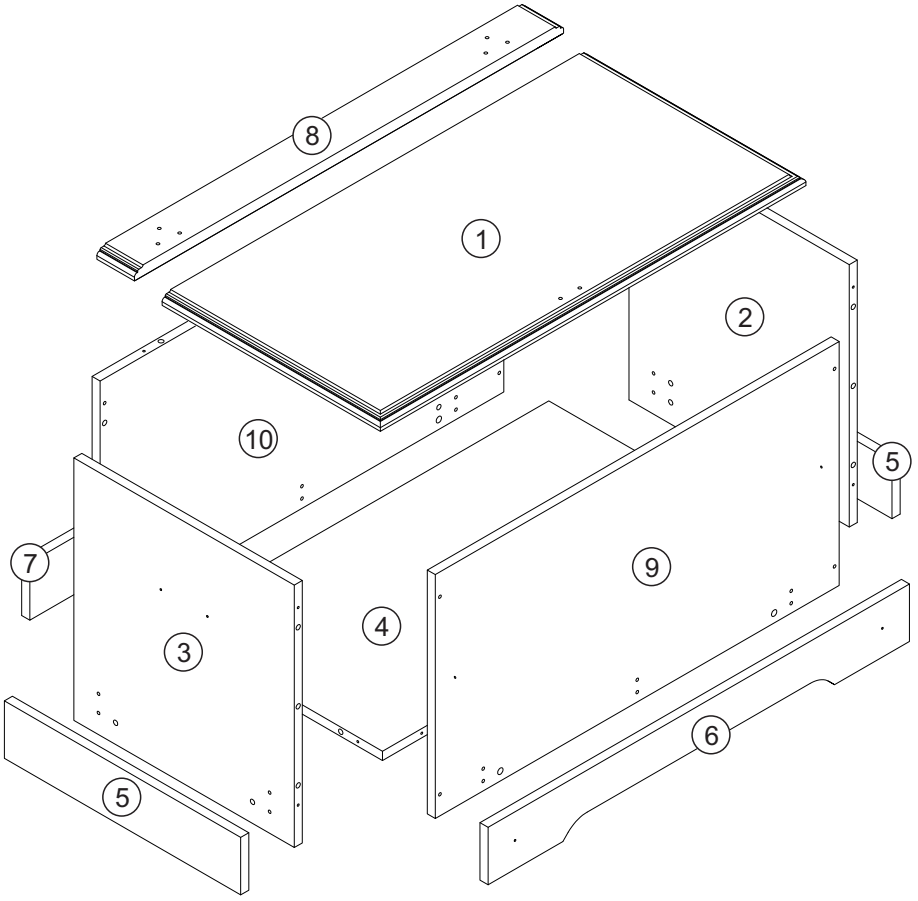

Pré Montagem

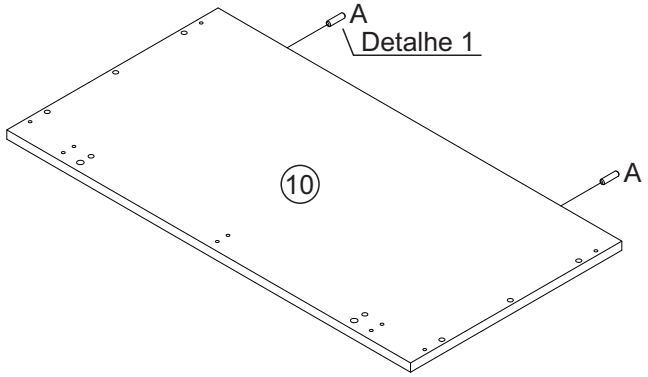

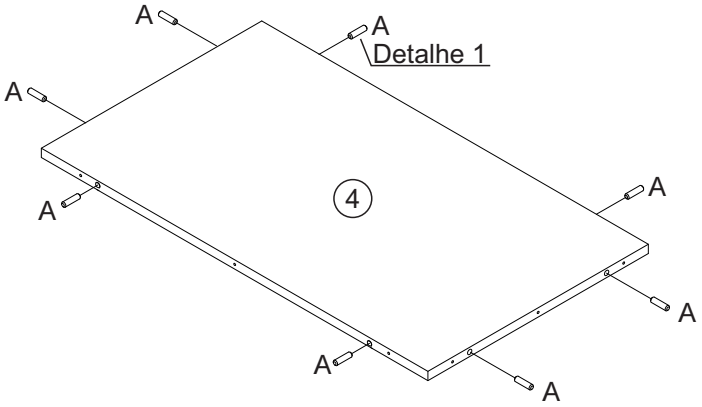

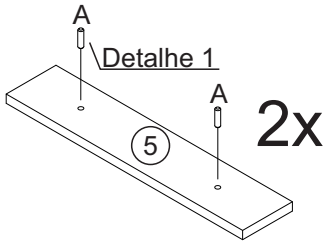

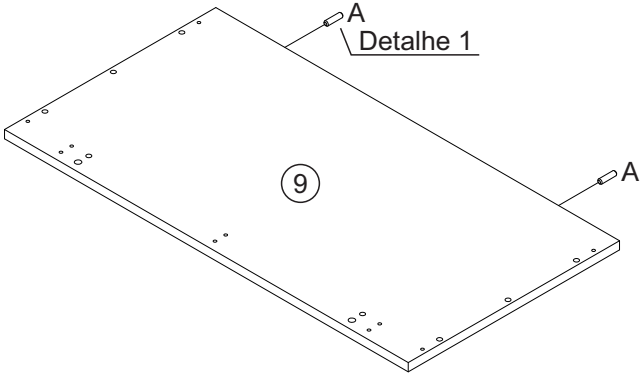

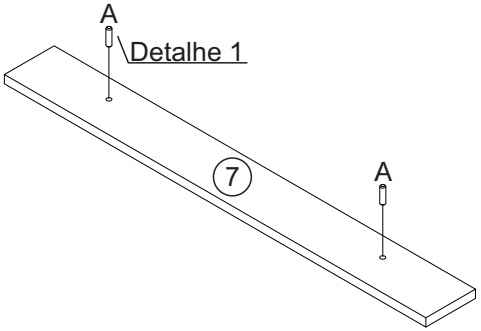

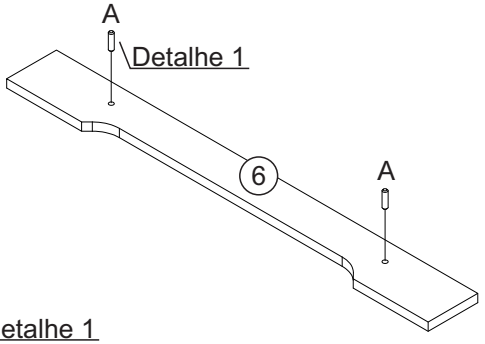

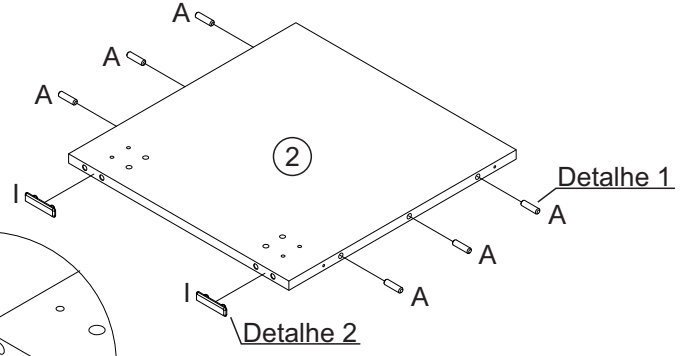

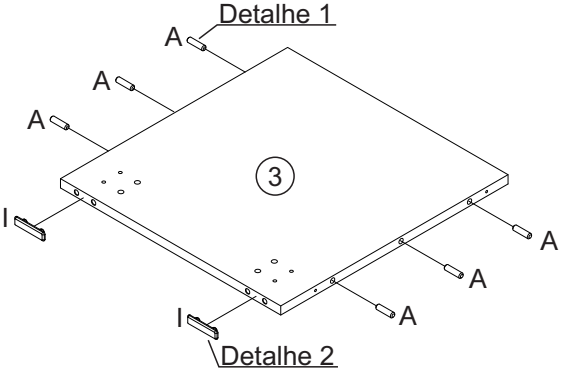



Detalhe 1

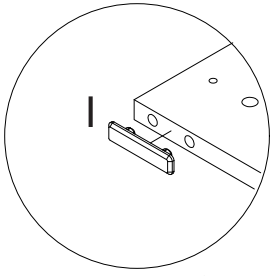

Detalhe 2

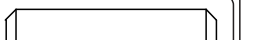

A- Cavilha 8x30mm (32x)

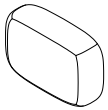

H- Cola 10gr(1X)

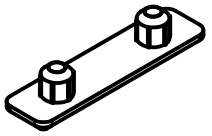

I- Sapata Deslizadora Branca 2 Pinos Chapa 15mm (4x)

Passo 01

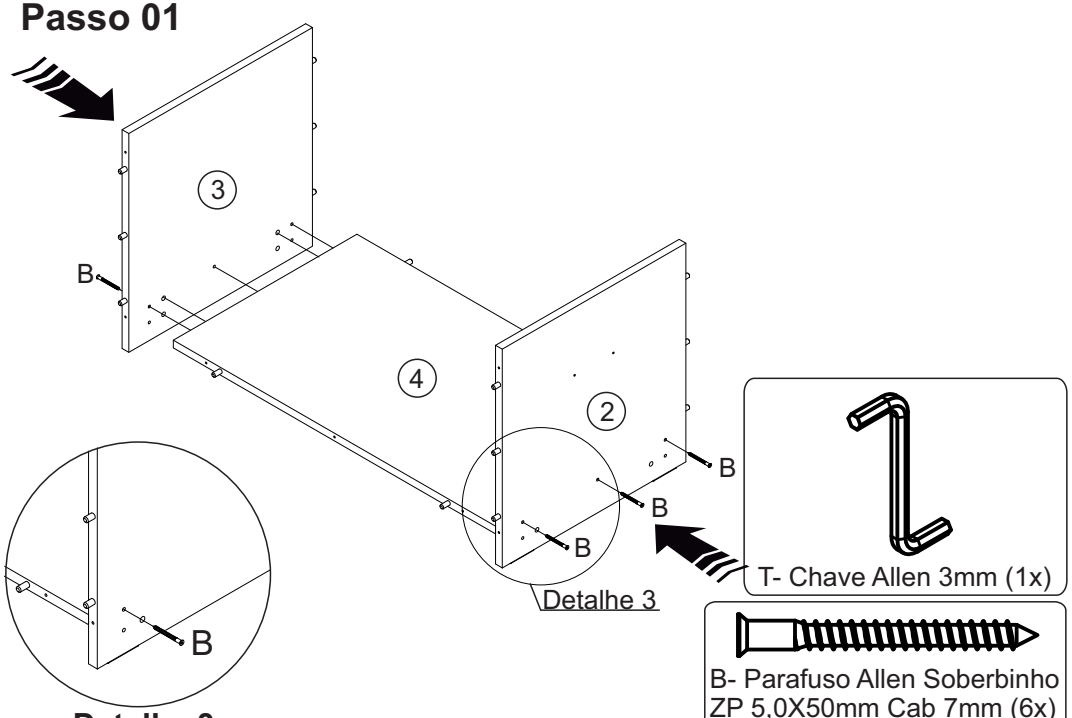

Detalhe 3

T- Chave Allen 3mm (1x)

B- Parafuso Allen Soberbinho ZP 5,0X50mm Cab 7mm (6x)

Passo 03

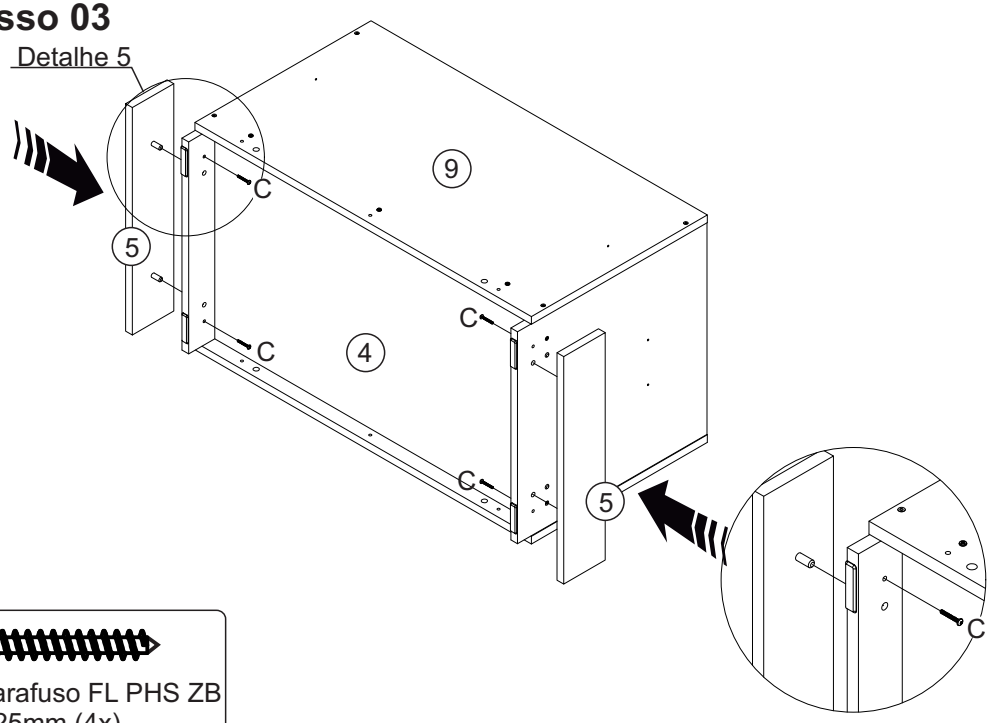

C- Parafuso FL PHS ZB 3,5X25mm (4x)

Detalhe 5

Passo 02

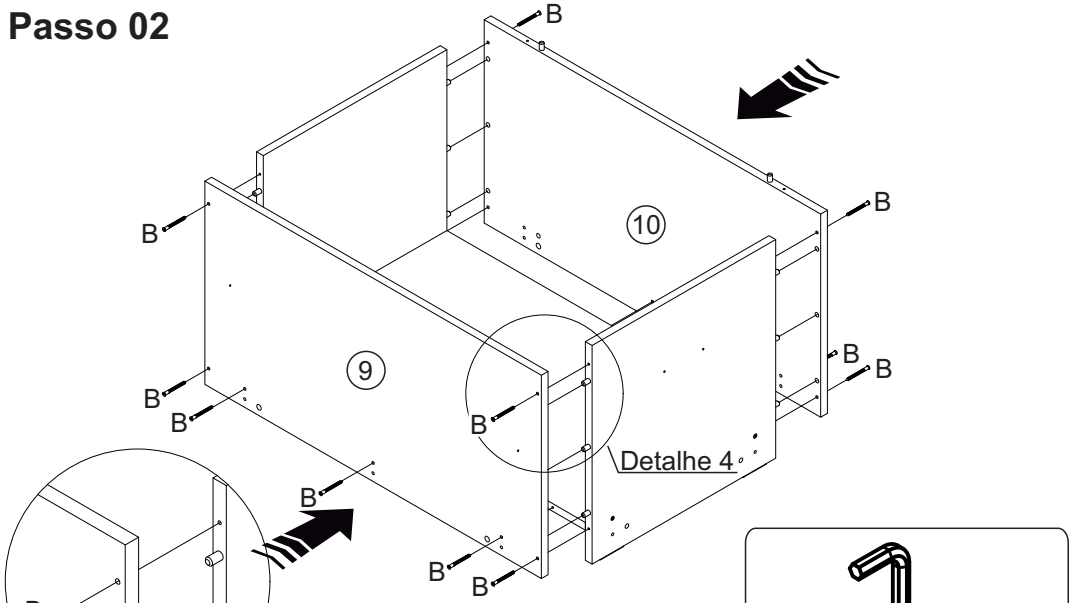

Detalhe 4



B- Parafuso Allen Soberbinho ZP 5,0X50mm Cab 7mm (14x)

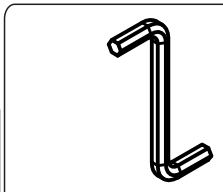

T- Chave Allen 3mm (1x)

Passo 04

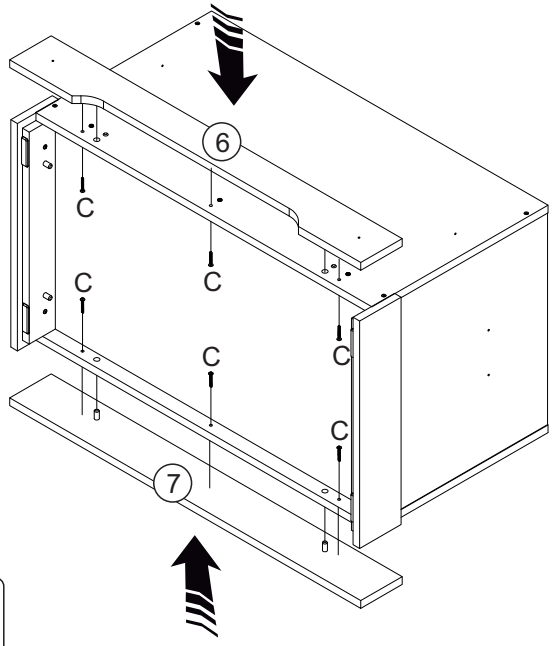

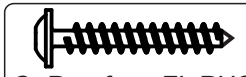

C- Parafuso FL PHS ZB 3,5X25mm (6x)

Passo 05

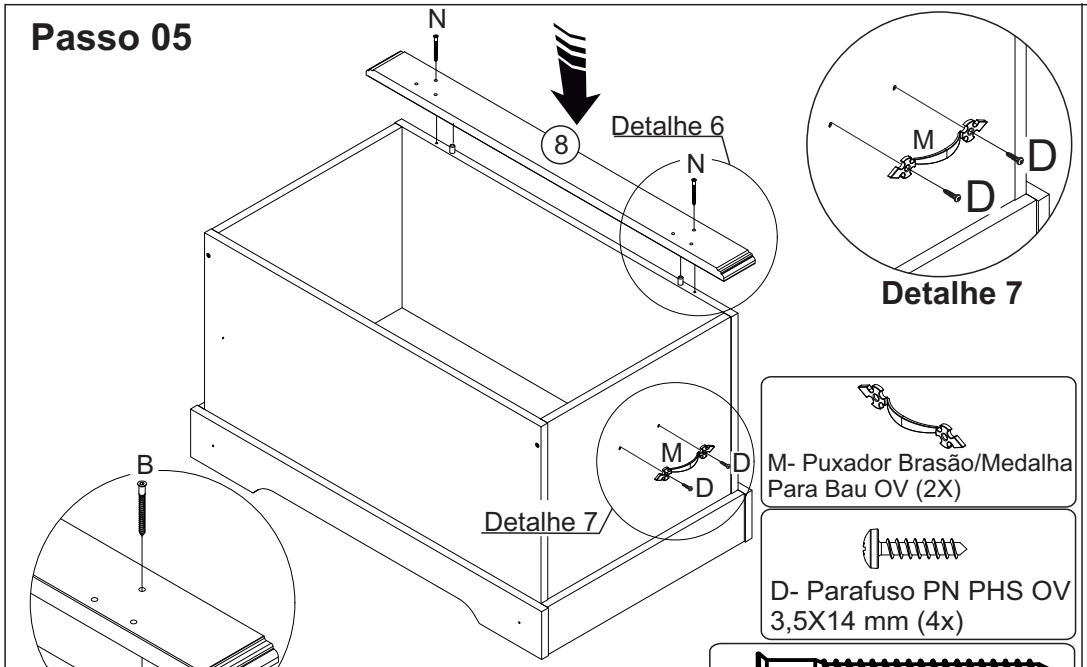

Detalhe 7

M- Puxador Brasão/Medalha Para Bau OV (2X)

D- Parafuso PN PHS OV 3,5X14 mm (4x)



B- Parafuso Allen Soberbinho ZP 5,0X50mm Cab 7mm (2x)

Passo 07

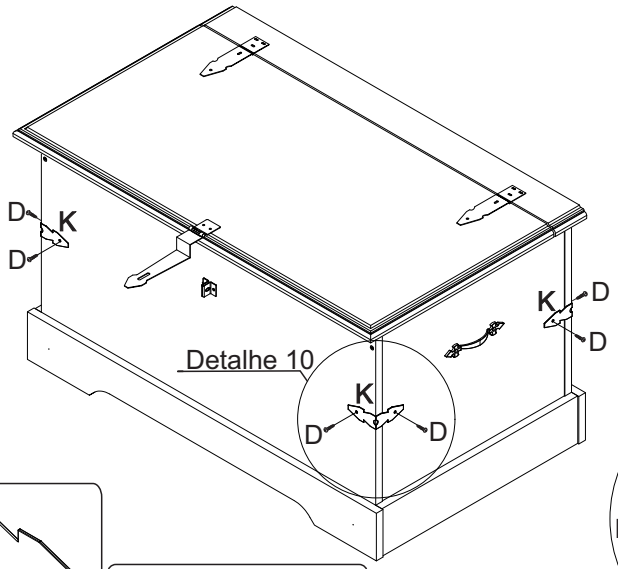

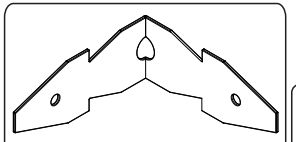

K- Cantoneira Lanca Pequena OV (4X)

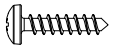

D- Parafuso PN PHS OV 3,5X14 mm (8x)

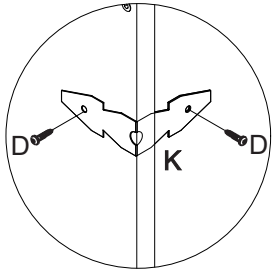

Detalhe 10

Passo 06

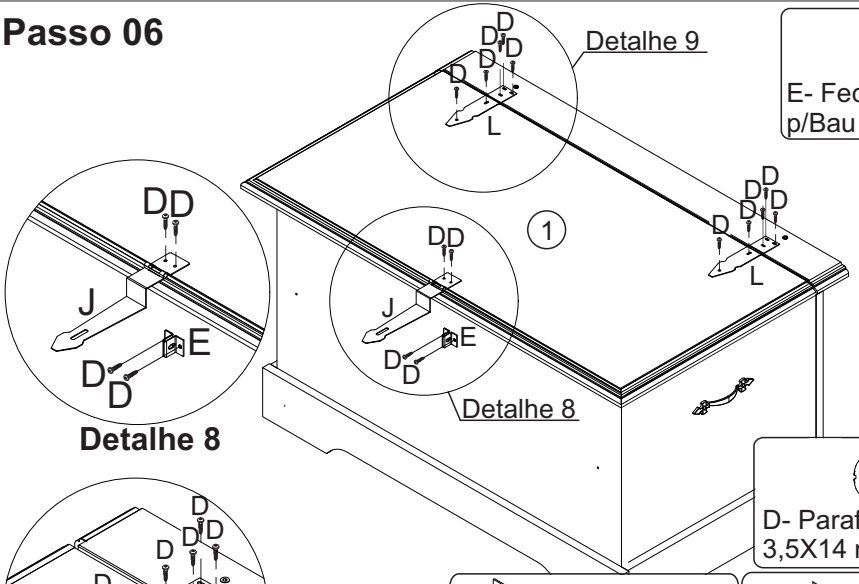



E- Fecho Fp02 Tranca p/Bau OV (1X)

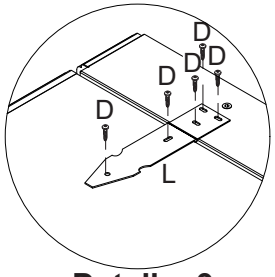

Detalhe 9



D- Parafuso PN PHS OV 3,5X14 mm (14x)

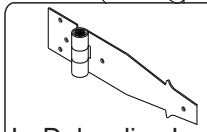

L- Dobradica Lanca 14532 145x32 OV (2X)

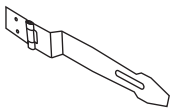

J- Dobradica Tranca Especial P/Brasão OV (1X)

Passo 08

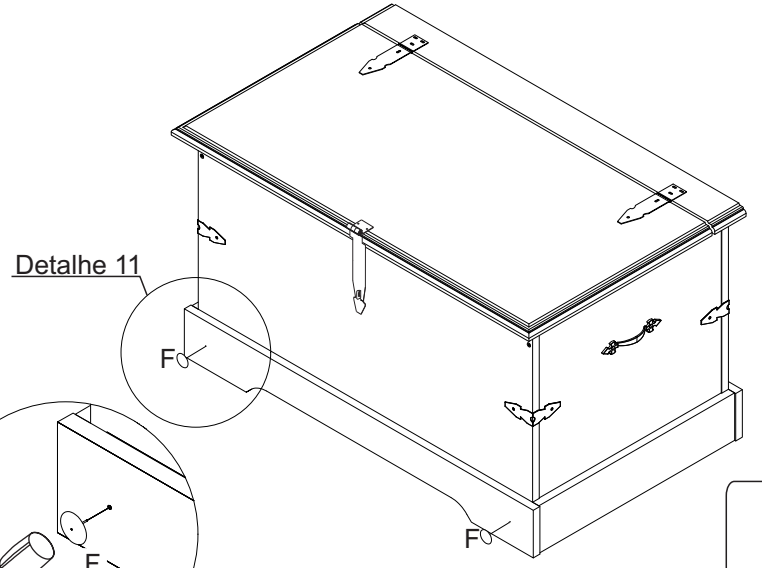

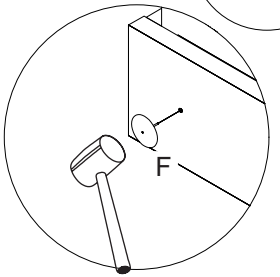

Detalhe 11

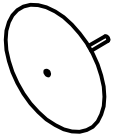

F- Tachão Redondo 26mm OV (2X)

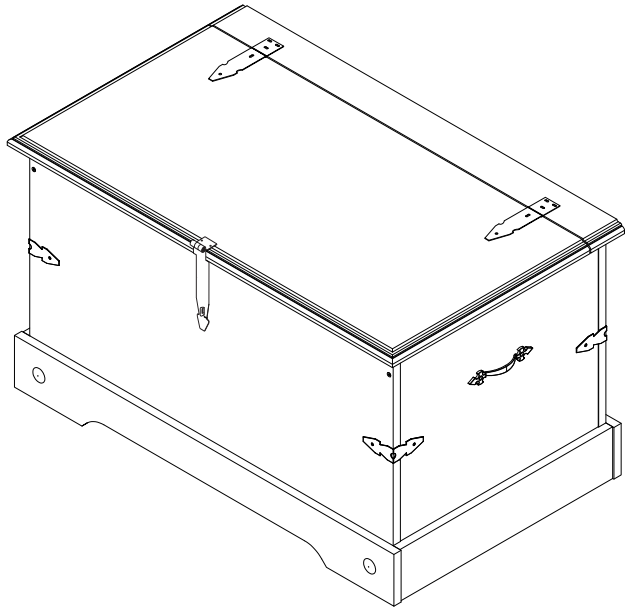

Produto Finalizado

SERPIL
www.serpil.com.br

Garantia Serpil Móveis Ltda

A Serpil Móveis Ltda, denominada Serpil, tem uma preocupação enorme com a satisfação de seus clientes, com a qualidade de seus produtos. Para tanto, apresenta o Certificado de Garantia.

Para que os produtos Serpil estejam assegurados pela garantia conferida por este certificado, o consumidor / cliente deverá adotar os seguintes critérios e cuidados:

1. Uso adequado e normal dos produtos Serpil, evitando maus cuidados, exposição excessiva ao sol, calor e umidade, pois podem causar alteração na cor original dos móveis.
2. Deverá ser observado o adequado cuidado com o deslocamento dos móveis, bem como com manutenção e limpeza, não podendo ser utilizados produtos de limpeza não recomendados ou abrasivos.
3. Em caso de transferência do produto para locais diversos, esta só poderá ocorrer através de profissionais especializados, pois avarias no manuseio ao transporte, não estão contemplados na garantia.
4. O desgaste normal do tempo decorrente do uso e a existência de agentes externos capazes de influenciar em sua conservação, importam na extinção da garantia.
5. A garantia aqui conferida limita-se ao móvel, não se ampliando aos produtos a ele agregados, como vidros, ferragens, aramados e acessórios que não sejam de fabricação da Serpil Móveis.

OS PRAZOS DE GARANTIA

1. Será de Noventa (90) dias o prazo para defeitos aparentes e de fácil constatação;
2. Será de Seis (6) meses a garantia do Móvel por defeitos de fabricação, este em condições normais de uso e as demais condições do presente certificado, contados da data de emissão da nota fiscal.

DA EXTENSÃO DE GARANTIA

A garantia aqui conferida compreende o reparo ou substituição das peças com defeito de fabricação, contanto que constatados e certificados por lojistas que mantenham relações de compra e venda mercantil com a Serpil.
Não está coberta pela garantia a quebra do móvel em função do excesso de peso. Para tanto observar no manual de montagem os pesos e as distribuições indicados.

Móveis não mais fabricados pela Serpil, não estão cobertos pela garantia, conforme Código de Defesa do Consumidor, artigo 32.

INSTRUÇÕES DE LIMPEZA, MONTAGEM E CONSERVAÇÃO

1. Para maior durabilidade, recomendamos que a limpeza dos móveis Serpil seja efetuada apenas com pano levemente umedecido em sabão neutro e flanela seca, não é recomendado nenhum tipo de produto como: lustra móveis, óleos ou polidores.
2. A montagem deverá ser feita obedecendo às instruções do manual de instalação e montagem, que será fornecido ao cliente/consumidor com o produto no momento da entrega. A instalação e montagem por conta do cliente/consumidor torna inaplicável a presente garantia, assim como todo e qualquer recorte ou adaptações realizadas nos móveis.
3. Não serão responsabilidades da Serpil problemas que tenham origem na utilização do produto de forma inadequada ou na exposição do mesmo a intempéries, além da ação de cupins ou outras pragas e ainda no armazenamento do móvel em locais impróprios e não detetizados periodicamente.

OBSERVAÇÕES FINAIS

A presente garantia deverá ser exercida nos prazos aqui indicados, mediante apresentação do presente certificado e Nota Fiscal.

Serpil Baby

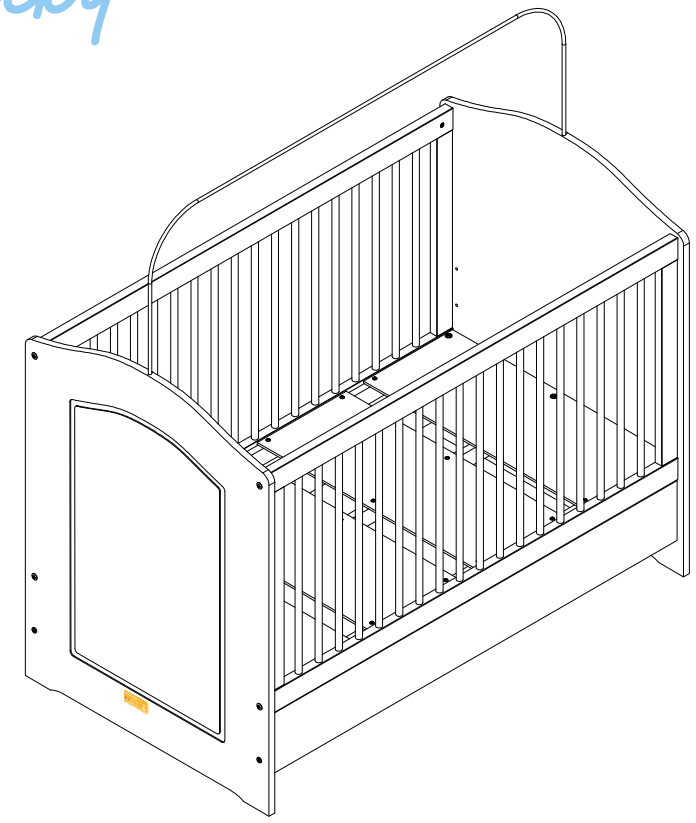

LINHA SMILE
BERÇO MINI CAMA

Tamanho Mínimo e Máximo do Colchão Indicado com duas opções: 1,30 m x 70 cm x 10 cm ou 1,30 m x 70 cm x 12 cm
Com Espuma Convencional 18 Kg/m³

Bem-vindo

A Serpil traz até você soluções práticas de design com manuais de montagem e instalação detalhados para possibilitar o pleno aproveitamento do potencial dos produtos.
Para assegurar a garantia, é recomendada a prévia conferência de partes e componentes, bem como a leitura dos passos e suas ilustrações.
Preservar este documento é essencial para a adequada manutenção de seu móvel, o que engloba os possíveis ciclos de montagem e desmontagem.
Em caso de dúvidas, contate a Serpil que atende pelo fone 49.3366.6300 de Segunda a Sexta, das 7:30 às 11:45 e 13:30 a 18:00.

Recomendações

Para a montagem deste produto, são necessárias 2 pessoas.
Os parafusos devem ser apertados periodicamente.
Evitar batidas e o contato com objetos cortantes.
Observar as cargas máximas suportáveis, quando houver, conforme o desenho esquemático no final do documento.
Partes do produto protegidas da incidência de luz estão sujeitas a alterações de tonalidade diferentemente das expostas. Somente o uso freqüente pode amenizar esta ocorrência.
Algumas pinturas novas, embora atóxicas, podem apresentar odores. Para amenizá-los, mantenha o móvel em local arejado por aproximadamente três dias.

Manutenção e Limpeza

Pano levemente umedecido com água, seguido de pano seco.
*Nunca utilizar produtos químicos ou abrasivos.



Pessoas necessárias para montar este produto

Abaixo sinalizadas, as ferramentas não fornecidas mas necessárias para a montagem do produto.

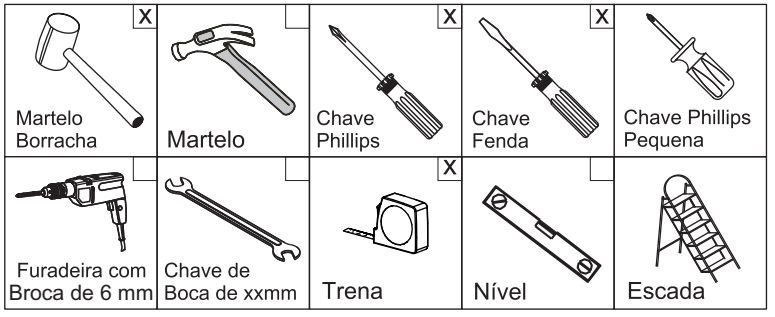

PARTES DO PRODUTO		
ITEM	QTDE	NOME DA PEÇA
1	1	CABECEIRA
2	2	GRADE MADEIRA
3	1	PESEIRA
4	4	ESTRADO
5	3	SUPORTE ESTRADO
6	2	BARRA DE PROTEÇÃO
7	1	ARCO MOSQUITEIRO

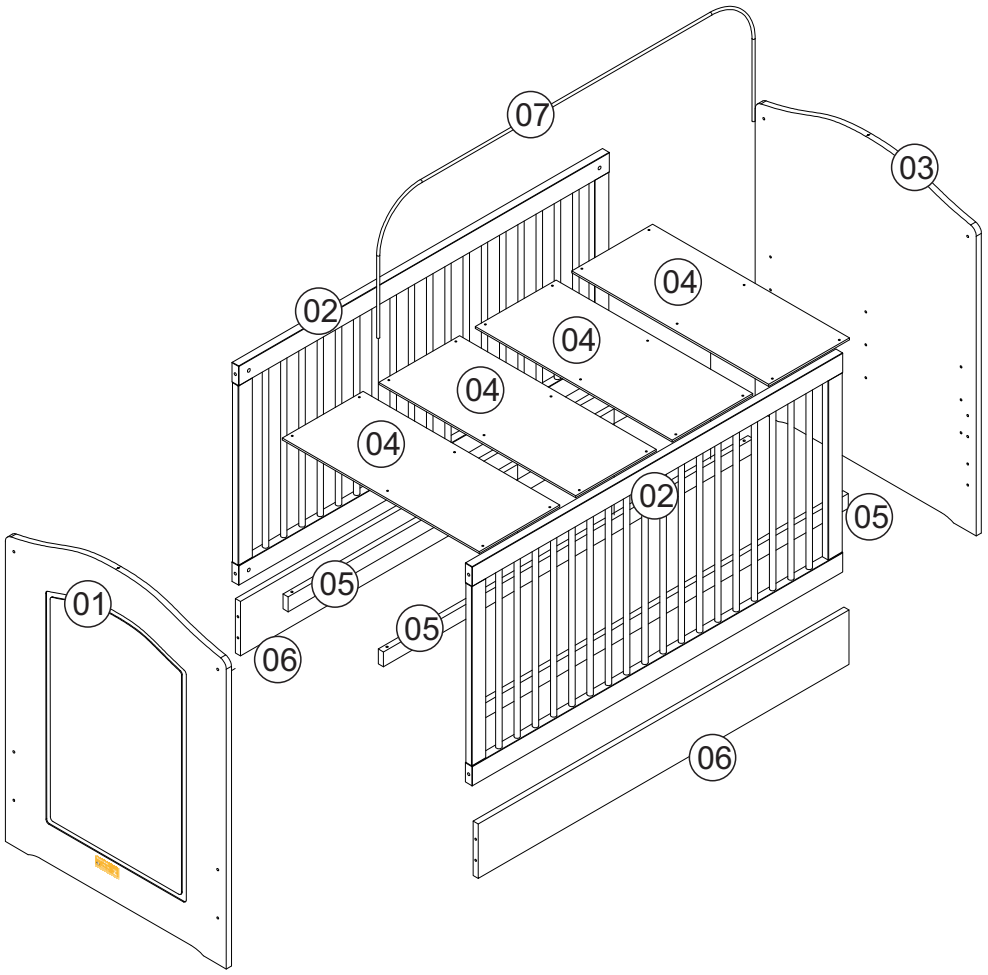

COMPONENTES

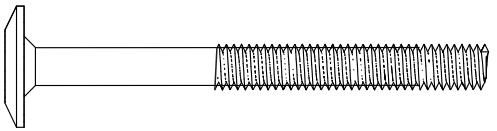

A- Parafuso Estrutural Allen ZB Ø1/4x60 mm
CAB 13 mm (8x) COD 10476

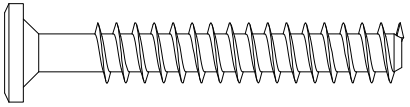

B- Parafuso Estrutural Allen ZB Ø7x50 mm
CAB 13 mm (4x) COD 2820

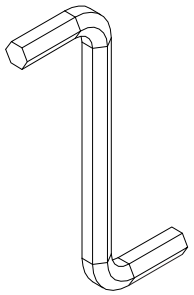

G- Chave Zetta 4 mm (2x)
COD 2927

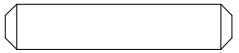

C- Cavilha Ø6x30 (4x) COD 321

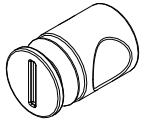

D- Porca Cilíndrica 10x20 mm
(8x) COD 10800

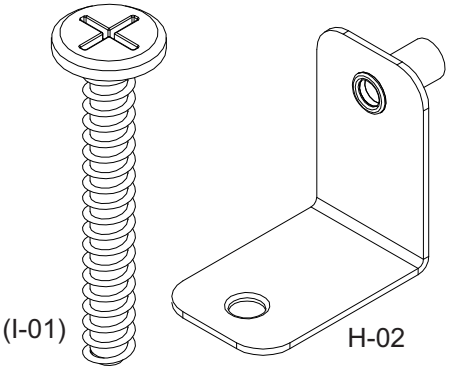

H- Kit Sup. Pino para Estrado com
Parafuso 60 mm (1x) (C/ 6Unidades)
Cod 48422

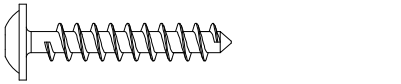

E- Parafuso FL PHS ZB Ø3,5x25 mm (18x)
COD 2845

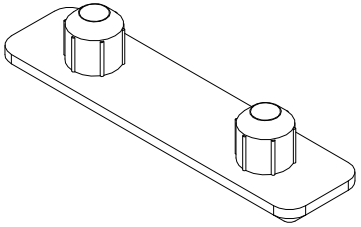

F- Sapata 2 Pinos 8 mm Branca (4x)
COD 2891

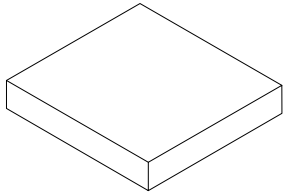

I- Espaçador 55x55x6 mm (2x)
COD 39615

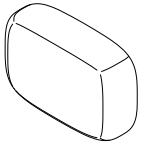

J- Sache Cola 10g (1x)
COD 382

Utilizar a régua abaixo para medir os componentes.



Pré-montagem

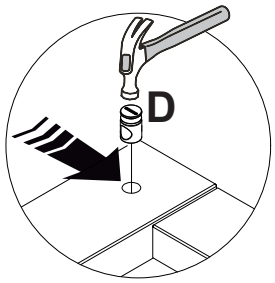

detalhe 01

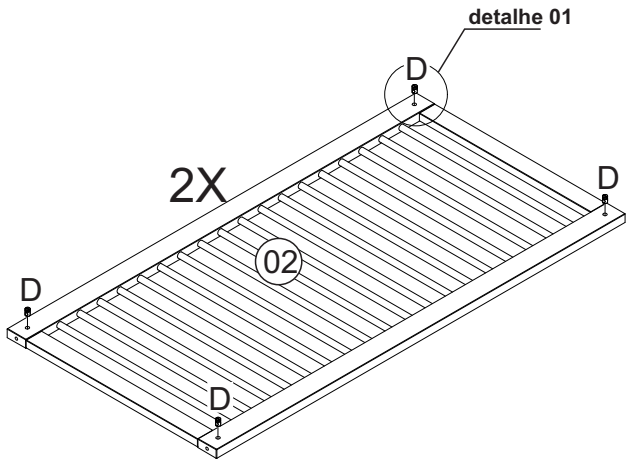

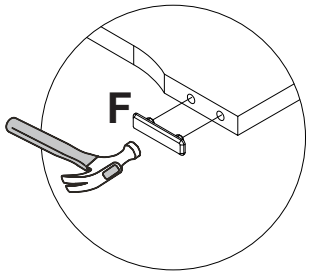

detalhe 02

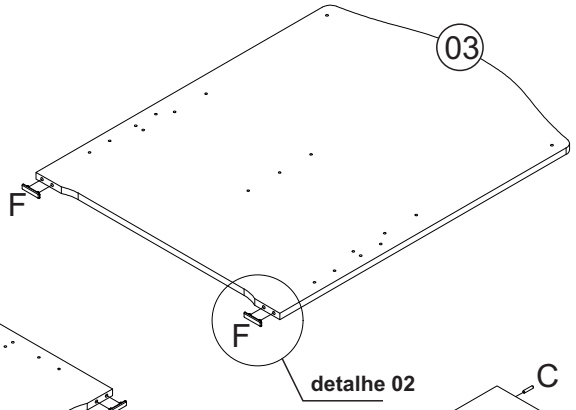

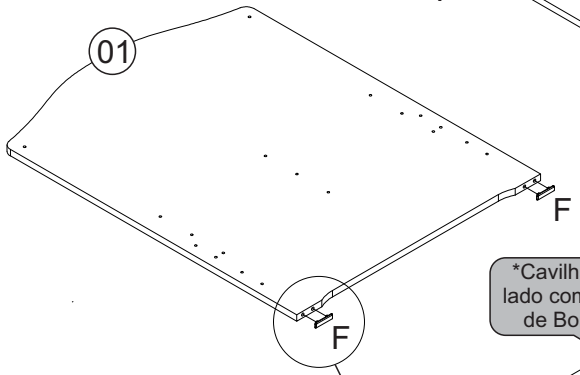

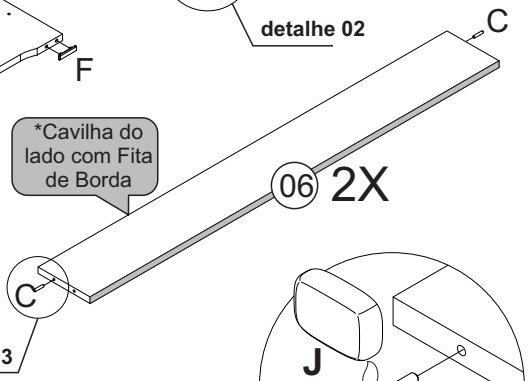

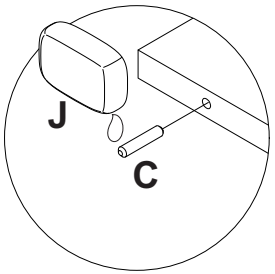

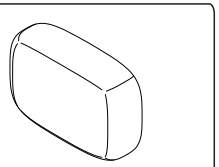

J- Sache Cola 10g (1x)

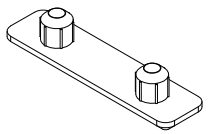

F- Sapata 2 Pinos 8 mm Branca (4x)

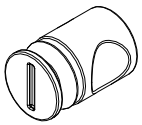

D- Porca Cilíndrica 10x20 mm (8x)

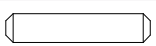

C- Cavilha 6x30 (4x)

Passo 01

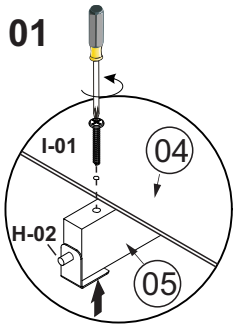

detalhe 04

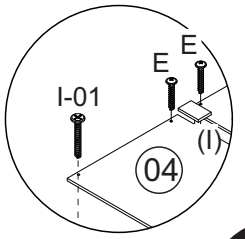

*Utilzar o Espaçador **(I)** para montar os estrados.

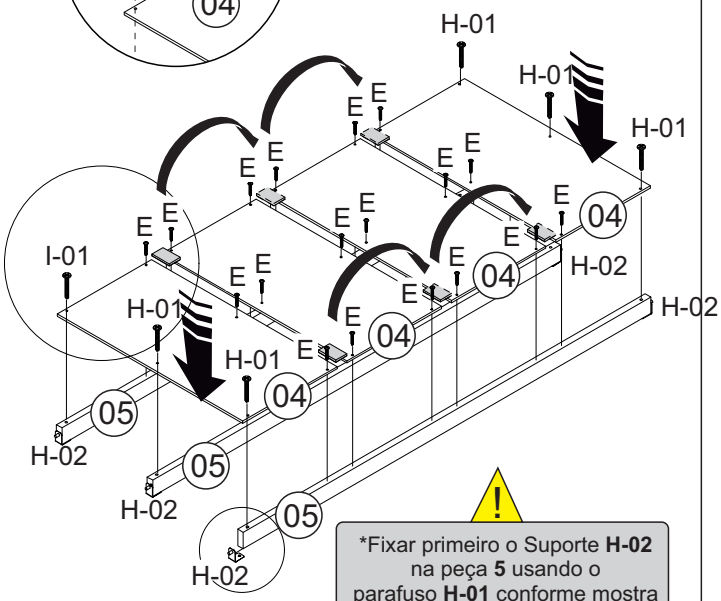

*Fixar primeiro o Suporte **H-02** na peça **5** usando o parafuso **H-01** conforme mostra o **detalhe 04.**

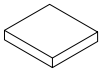

I- Espaçador 55x55x6 mm (2x)

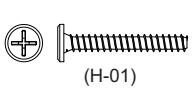

H - Kit Suporte Estrado (1X)

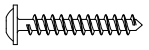

E - Parafuso FLANG Ø3,5X25 mm (18X)

Passo 02

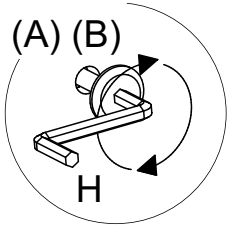

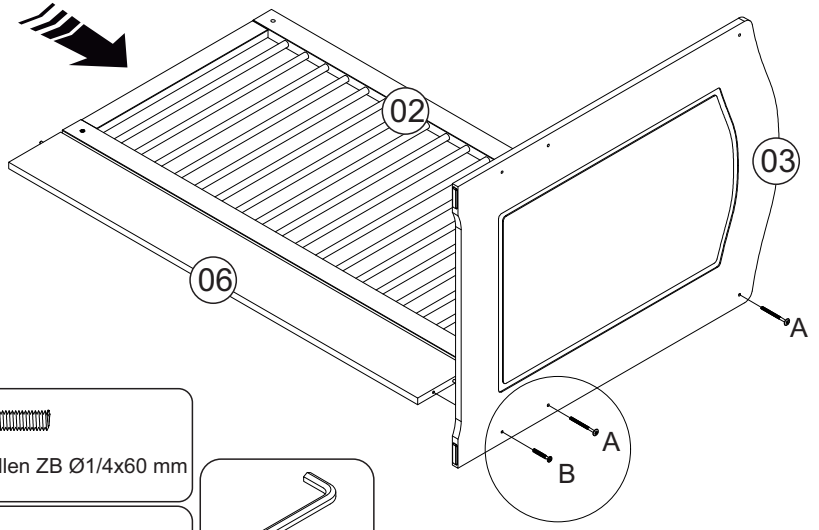

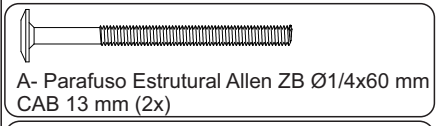

A- Parafuso Estrutural Allen ZB Ø1/4x60 mm CAB 13 mm (2x)

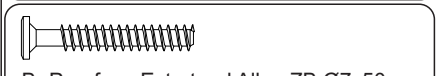

B- Parafuso Estrutural Allen ZB Ø7x50 mm CAB 13 mm (1x)

H- Chave Zetta 4 mm (1x)

Passo 03

*Encaixar o conjunto do Estrado na Peça **3** conforme **detalhe 05.**

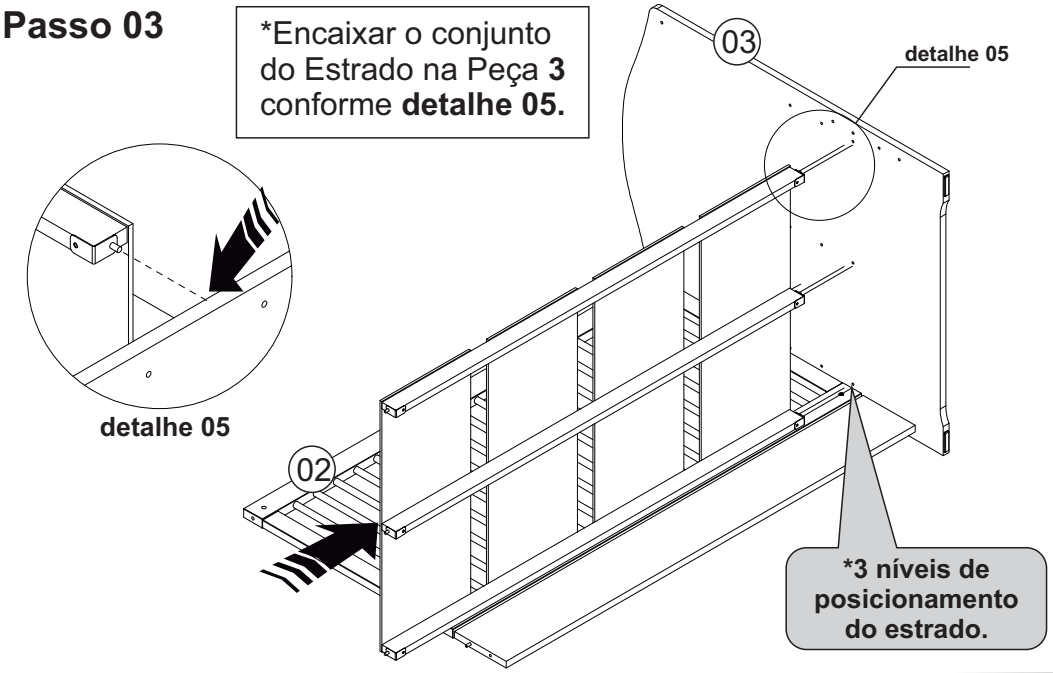

Passo 04

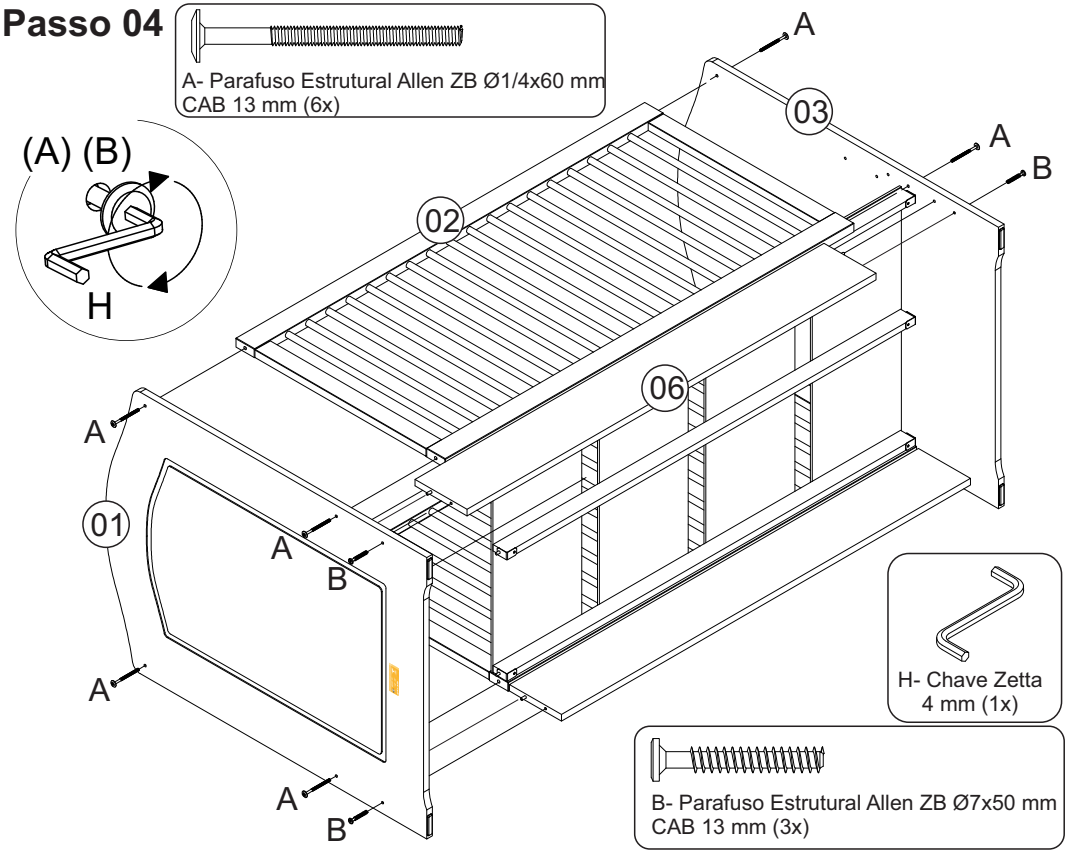

Passo 05

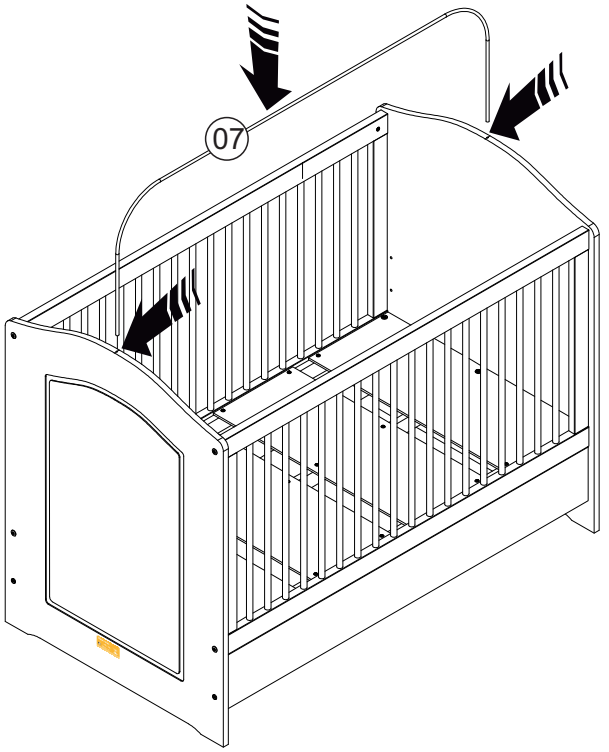

BERÇO SMILE

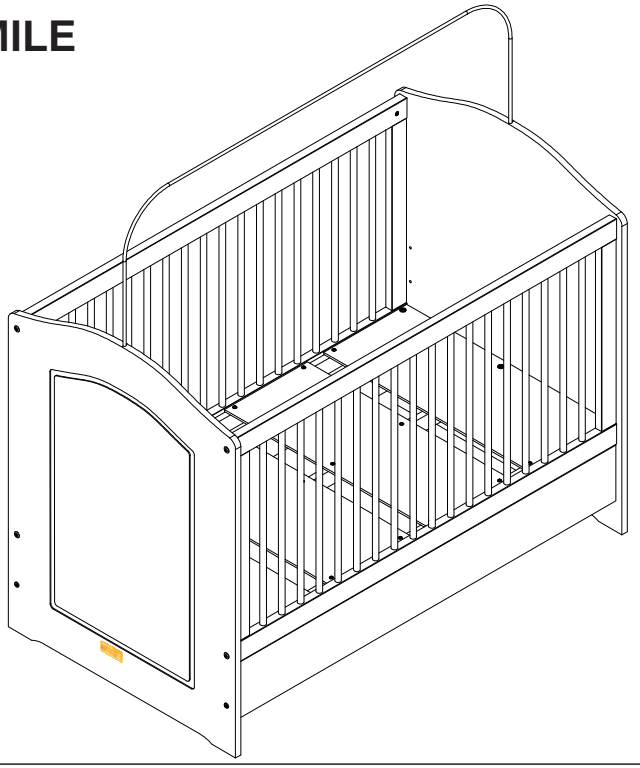

Passo 06_Montagem Versão Mini-Cama

***Para montar a versão Mini Cama, fixe a Peça 06 no lugar da Grade 02, conforme mostra-se no desenho.**

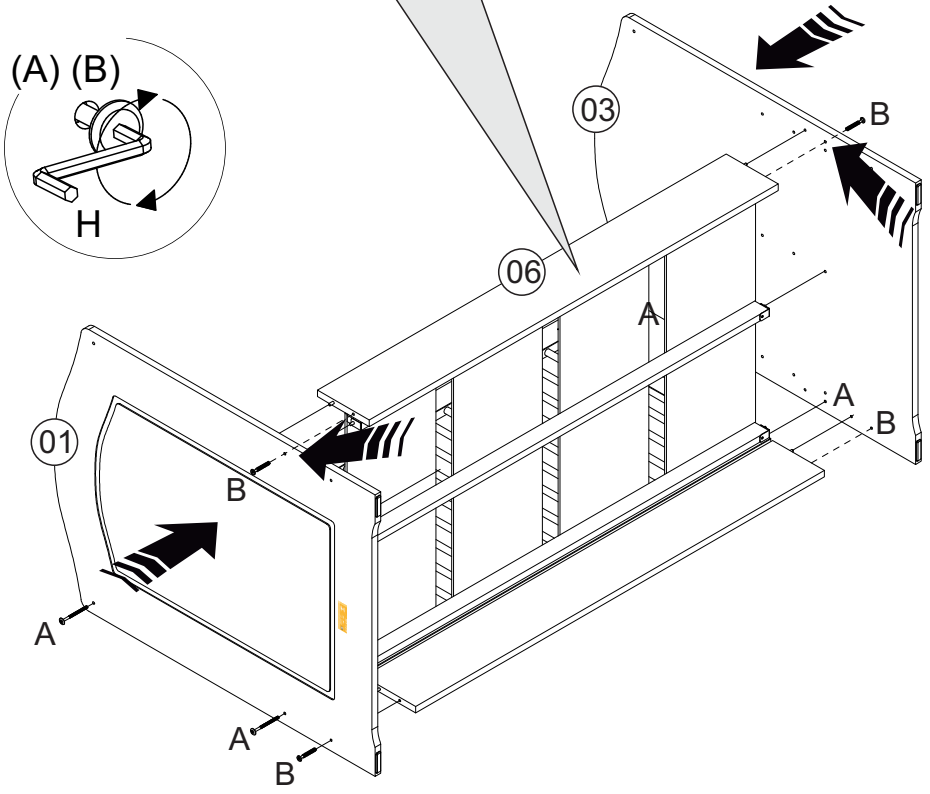



A- Parafuso Estrutural Allen ZB Ø1/4x60 mm CAB 13 mm (4x)

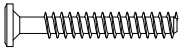

B- Parafuso Estrutural Allen ZB Ø7x50 mm CAB 13 mm (4x)

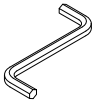

H- Chave Zetta 4 mm (1x)

BERÇO SMILE_OPÇÃO MINI CAMA

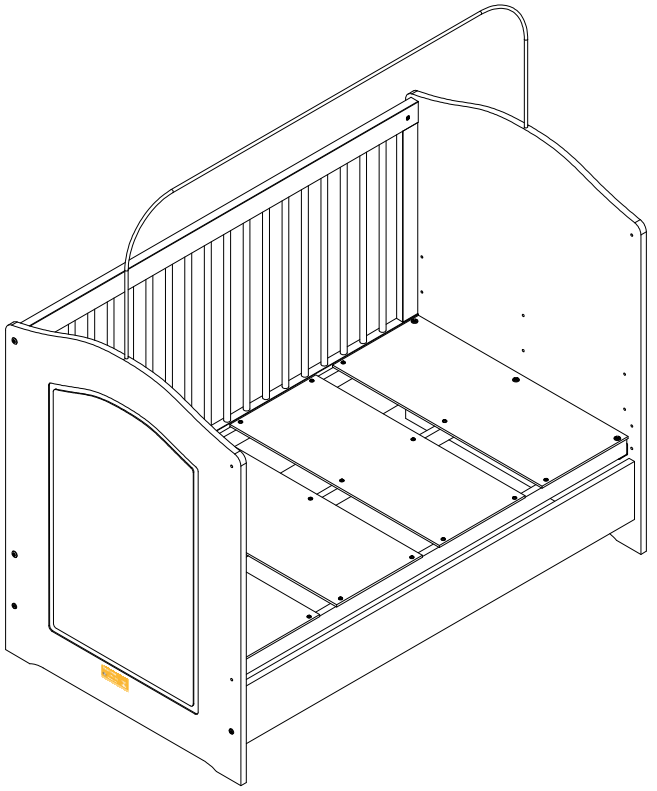

DESMONTADO PARA LOCOMOÇÃO

Ao guardar o Berço SMILE, por favor não desmontar o CONJUNTO DE SUPORTES DO ESTRADO

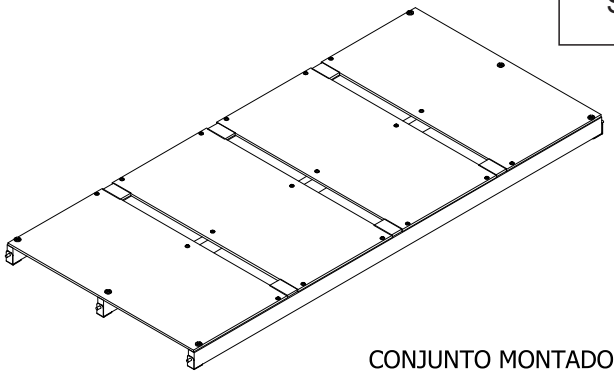

CONJUNTO MONTADO
SUPORTE ESTRADO

INSTRUÇÃO DE USO: ABNT NBR 15860-2:2016

IMPORTANTE LER COM ATENÇÃO E GUARDAR PARA EVENTUAIS CONSULTAS.

ADVERTÊNCIAS:

01-NÃO POSICIONAR OU UTILIZAR O PRODUTO PERTO DE CHAMA ABERTA E OUTRAS FONTES DE CALOR, TAIS COMO AQUECEDORES ELÉTRICOS, AQUECEDORES A GÁS OU OUTRAS FONTES, POIS O MATERIAL E INFLAMÁVEL;

02-NÃO UTILIZE O BERÇO SE ALGUMA PARTE ESTIVER QUEBRADA, RASGADA OU FALTANDO. UTILIZAR SOMENTE PEÇAS DE REPOSIÇÃO RECOMENDADAS PELO FABRICANTE;

03-NÃO DEIXE NENHUM OBJETO DENTRO OU PRÓXIMO DO BERÇO QUE POSSA SERVIR DE PONTO DE APOIO OU OFEREÇA RISCO DE SUFOCAÇÃO, ENGASGAMENTO OU ESTRANGULAMENTO, COMO POR EXEMPLO, CORDAS, CORDÕES DE PERSIANA/CORTINA, PROTETORES, ALMOFADAS, BRINQUEDOS, FIOS E CABOS DE APARELHOS ELÉTRICOS;

04- NUNCA UTILIZAR MAIS DE UM COLCHÃO NO BERÇO;

05- CRIANCAS PEQUENAS NÃO PODEM BRINCAR, SEM VIGILÂNCIA, NAS PROXIMIDADES DE UM BERÇO;
06- O COMPRIMENTO E A LARGURA DO COLCHÃO UTILIZADO COM O BERÇO DEVEM ATENDER AS ESPECIFICAÇÕES DESTE MANUAL;
07- ATENÇÃO: QUANDO A CRIANÇA FOR CAPAZ DE ESCALAR O BERÇO, ELE NÃO PODE MAIS SER UTILIZADO POR ESSA CRIANÇA, POIS ESTE BERÇO FOI CONSTRUÍDO PARA USO POR CRIANÇAS COM CAPACIDADE MOTORA PARA SENTAR-SE, AJOELHAR-SE E/OU LEVANTAR-SE SOZINHAS, PORÉM QUE AINDA NÃO SEJAM CAPAZES DE ESCALAR O BERÇO;
08- ESTE BERÇO NÃO PODE SER ALTERADO, SEJA EM SUA ESTRUTURA OU EM SEUS ADORNOS, POIS RISCOS Á SEGURANÇA DA CRIANÇA PODEM SER GERADOS..
09- ESTE PRODUTO ATENDE À REGULAMENTAÇÃO PARA BERÇOS INFANTIS, NÃO SENDO AS SUAS DEMAIS FUNÇÕES SUJEITAS À REGULAMENTAÇÃO.

ORIENTAÇÕES:

01- A SOCIEDADE BRASILEIRA DE PEDIATRIA ORIENTA COLOCAR O BEBÊ PARA DORMIR COM A BARRIGA PARA CIMA, POIS DIMINUI EM 70% O RISCO DE MORTE SÚBITA. RECOMENDAMOS CONVERSAR COM O PEDIATRA DO SEU FILHO PARA MAIORES INFORMAÇÕES;

02- SÓ UTILIZE O BERÇO QUANDO ESTIVER TOTALMENTE MONTADO CONFORME AS ORIENTAÇÕES DO MANUAL DE INSTRUÇÕES E APÓS CERTIFICAR QUE SEUS SISTEMAS DE TRAVAMENTO ESTÃO DEVIDAMENTE ACIONADOS;

03- O BERÇO DEVE SER COLOCADO SOBRE UM PISO HORIZONTAL;

04- PARA BERÇOS COM ALTURA DE BASE AJUSTÁVEL, A POSIÇÃO MAIS BAIXA É A MAIS SEGURA E A BASE DEVE SER SEMPRE UTILIZADA NESSA POSIÇÃO TÃO LOGO O BEBÊ TENHA IDADE SUFICIENTE PARA SENTAR-SE;

05- ANTES QUE O BERÇO SEJA UTILIZADO NA SUA POSIÇÃO MAIS BAIXA, DEVEM SER REMOVIDOS OS DISPOSITIVOS USADOS PARA APOIAR A BASE EM POSIÇÕES MAIS ALTAS;

06- AS CONEXÕES DE MONTAGEM DEVEM SER SEMPRE APERTADAS ADEQUADAMENTE E VERIFICADAS REGULARMENTE, AO LONGO DO USO DO BERÇO, E REAPERTADAS CONFORME NECESSÁRIO;

07- CASO ALGUMA PARTE DO BERÇO QUEBRE OU APRESENTE DEFEITO, DEVE-SE PROCURAR ASSISTÊNCIA TÉCNICA ESPECIALIZADA E NÃO SEREM REALIZADOS CONSERTOS CASEIROS;

08- A ESPESSURA DO COLCHÃO DEVE SER TAL QUE A ALTURA INTERNA (DA SUPERFÍCIE DO COLCHÃO ATÉ A BORDA SUPERIOR DA ARMAÇÃO DE BERÇO) SEJA DE PELO MENOS 480 mm NA POSIÇÃO MAIS BAIXA DA BASE DO BERÇO E DE PELO MENOS 180 mm NA POSIÇÃO MAIS ELEVADA DA BASE DO BERÇO;

09- COLCHÃO INDICADO DE ESPUMA CONVECIONAL DENSIDADE 18 kg/m³ COM DUAS OPÇÕES DE TAMANHO: 1,30mx70cmx10cm OU 1,30mx70cmx12cm;

10- O COMPRIMENTO E A LARGURA DO COLCHÃO UTILIZADO COM O BERÇO DEVEM SER TAIS QUE NUNCA SEJA POSSÍVEL A FORMAÇÃO DE ESPAÇO MAIOR QUE 30 mm ENTRE AS LATERAIS OU EXTREMIDADES E O COLCHÃO;

11- LIMPAR COM UM PANO SECO, NÃO UTILZAR PRODUTOS QUE CONTENHAM SOLVENTES ABRASIVOS OU AMONÍACOS.