madeiramadeira

CABECASA

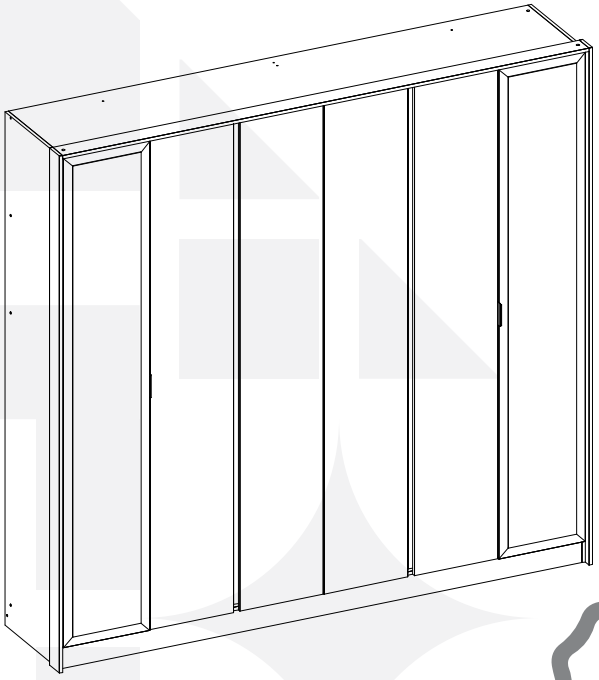

2 anos de garantia

Guarda Roupa Canoa

Conheça nossos produtos cabe Casa

CabeCasa

Casa e Decoração por MadeiraMadeira

Caber é fazer dar certo.
E para caber na sua vida, criamos a CabeCasa.
Ao invés da gente dizer o que cabe
Fomos perguntar para quem sabe: você, cliente Madeira.
Agora cabe no bolso, cabe na vida
Cabe o que você quiser que caiba.
Cabe em casa.

CabeCasa é a primeira marca original MadeiraMadeira, conheça nossa loja:



+ de **10 anos** de mercado



+ de **8 mil** entregas por dia



+ de **5 milhões** de clientes

Como trocar seu produto

Para caber na sua vida, tem que caber mais transparência. Se o seu produto CabeCasa chegou com algum defeito, **você tem 7 dias para solicitar a troca**, saiba como agora mesmo.

1. Tenha em mãos: as fotos das peças com defeito; nome; código (como está aqui no manual) e quantidade de peças com defeito

2. Acesse o chat em nosso site, clicando no ícone 

3. Selecione o seu pedido, e depois a opção “Quero trocar um produto”.

4. Pronto, agora é só preencher as informações e enviar. Vamos entrar em contato por e-mail e te dar todas as instruções.

CABE NO BOLSO • CABE NA VIDA • CABE EM CASA

Garantia Cabecasa

A MadeiraMadeira garante que o produto está isento de defeitos de material e fabricação durante período de tempo a contar partir do recebimento do produto com a assinatura de recebimento do mesmo:

• 90 dias (garantia legal) - Abrange o acabamento de peças, defeitos de costura, revestimentos, partes e peças sujeitas a desgaste natural. Neste tipo de garantia o cliente deve acionar o canal de vendas no qual fez a compra.
• Produtos com 2 anos (garantia estrutural) - Estão inclusos aqui, defeitos estruturais que possam comprometer o correto funcionamento do produto.
• Produtos com 5 anos (garantia estrutural) - Estão inclusos aqui, defeitos estruturais que possam comprometer o correto funcionamento do produto.

O presente termo e as garantias aplicam-se apenas ao território nacional.

Solicitação da Garantia

Aconselhamos que a caixa deva ser aberta no momento do recebimento do produto e que a qualidade do mesmo seja verificada, desta forma podemos solucionar eventuais problemas o mais rápido possível. Ocorrendo algum problema dentro do prazo de 90 dias, o consumidor deve entrar em contato com o canal de vendas seguindo as orientações do mesmo.

Em casos de garantia superior a 90 dias, o consumidor deve entrar em contato com a central de atendimento ao cliente através da área www.madeiramadeira.com.br/central-de-ajuda ou www.madeiramadeira.com.br/garantia-cabecasa, que lhe trará as orientações necessárias.

A MadeiraMadeira caberá a responsabilidade de realizar uma análise prévia do produto através de fotos e vídeos, em caso de parecer positivo (comprovado defeito) a empresa arcará com custo de transporte envio de peças e produtos. É reservado o direito da empresa de reter o produto ou a(s) peça(s) danificada(s). Com a comprovação de defeito no produto, a MadeiraMadeira poderá optar pela substituição total ou parcial de peças. Esta se reserva no direito de realizar os serviços de reposição de partes de peças e componentes que constatem satisfatoriamente a existência de defeito de material ou de manufatura. Se, no momento em que ocorrer a assistência o mesmo produto ou seus materiais não estiverem disponíveis, a empresa poderá substituí-los por de igual qualidade e valor equivalentes a nova linha de produção.

Perda de Garantia

Fica determinado que a garantia perderá efeito nos casos:

• Desgaste em parte e/ ou peças e acabamento decorrentes de uso intenso ou exposição a condições extremas, incluindo, mas não se limitando a exposição ao frio e calor intensos, luz direta do sol, chuva, umidade excessiva, maresia, entre outros;

• Danos causados durante o transporte, quando estes não tiverem sido executados pela MadeiraMadeira e, principalmente, não há cobertura de danos decorrentes de transportes e mudanças de endereço do cliente;

• Danos decorrente da má utilização do produto, esforços indevidos ou qualquer uso diverso daquele orientado pela MadeiraMadeira, bem como no caso de montagem em desacordo com o manual de instruções ou no caso de o cliente ou prestador de serviços por este contratado, vir a realizar alterações na estrutura ou acabamento do produto diferente da forma como o produto foi entregue;

• Não há cobertura por danos causados por descuido, limpeza e/ou manutenção em desacordo com as instruções repassadas pela MadeiraMadeira ou no caso de danos causados por prestadores de serviços de limpeza ou conserto contratados pelo cliente;

• Não se aplica a danos causados por materiais corrosivos como ácidos, solventes, tintas e fluídos corporais;

• Danos causados por acidentes, quedas, sinistros, ataques de pragas ou agentes da natureza. Ou ainda danos decorrentes de corrosão devido à falta de limpeza, manutenção com produtos inadequados ou conservação em lugares diversos daqueles indicados pela MadeiraMadeira (excetuados os produtos destinados ao uso nestas condições);

• Esta garantia não cobre afrouxamento de tecido ocorrido com o uso e pelo desgaste natural do tecido bem como pela deformação do enchimento ou espuma e pelo desalinhamento de costuras eventualmente advindas com o tempo de uso;

• Produtos enviados a título de amostra não são cobertas por garantia.

• Produtos sem Nota Fiscal não possuem garantia.

Prepare-se para a montagem

IMPORTANTE - LEIA CUIDADOSAMENTE - RETENHA PARA REFERÊNCIA FUTURA

- [x] Confira as peças, componentes e se já tem em mãos as ferramentas necessárias.
- [x] Para proteger seu móvel, coloque as peças sobre um tapete.
- [x] Para realizar a montagem é necessário 2 pessoas. Convide sua família ou amigos pra montar com você.

Para realizar a montagem você vai precisar dessas ferramentas:

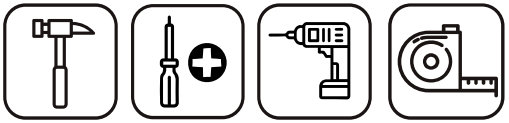

Se ficar alguma dúvida, é só falar com a gente pelo chat do site.

Atenção!

Grau de dificuldade de montagem AVANÇADO
Contrate nosso serviço profissional de montagem, é só apontar a câmera do seu celular para o QR Code ao lado ou chamar o número (41) 9 9877-0911 no whatsapp.

Faça utilização da régua abaixo para medir as ferragens.

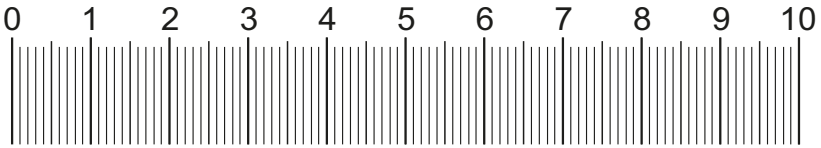

LISTA DE FERRAGENS

REF.	DESCRIÇÃO	ILUSTRAÇÃO	QTD
A	Parafuso Cab. Chata 4,5 x 45		42
B	Parafuso Cab. Chata 3,5 x 25		48
C	Parafuso Cab. Chata 3,5 x 12		110
D	Parafuso Cab. Flange 4,0 x 12		148
E	Parafuso Cab. Chata 4,0 x 16		16
F	Parafuso Cab. Chata 4,0 x 30		42
G	Parafuso Girofix	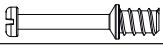	24
H	Tambor Girofix 12mm		24
I	Cavilha 6 x 30		42
J	Dobradiça 35mm		24
K	Corrediça Telescópica (par)		04
L	Porca Cilindrica 12 x 9		08
M	Suporte angular		02
N	Suporte de Cabideiro		04
O	Suporte de Prateleira 10 x 15		16
P	Prego com Cabeça 10 x 10		164
Q	Puxador Clean 100mm		02
R	Mini Sapata L 16X20		08
S	Kit Led	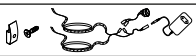	01
T	Tubo de Aluminio Oblongo 749mm		02
U	Tapa Furo Adesivo		128
V	Perfil H 2313mm		03
W	Perfil H 1917mm		01
Y	Perfil H 372mm		01

LISTA DE FERRAGENS

REF.	DESCRIÇÃO	ILUSTRAÇÃO	QTD
Z	Sache Cola 20g		01
AA	Kit com 8 Pés		01

LISTA DE PEÇAS

N° PEÇA	CÓD. FORNECEDOR	DESCRIÇÃO	QTD	DIMENSÕES (mm)			PESO UNT KG
				COMP	LARG	PROF	
1	333128	RODAPÉ FRONTAL	1	2307	100	15	2,503
2	333129	TRAVA RODAPÉ	2	437	100	15	0,474
3	333130	RODAPÉ TRASEIRO	1	2307	100	15	2,503
4	333131	BASE	1	2307	480	15	12,014
5	333132	LATERAL ESQUERDA	1	2235	480	15	11,64
6	333133	PRATELEIRA	4	450	372	15	1,816
7	333134	DIVISÓRIA ESQUERDA	1	2105	480	15	10,962
8	333135	TAMPO GAVETEIRO MAIOR	1	759	450	15	3,706
9	333136	BASE MALEIRO	2	759	450	15	3,706
10	333137	DIVISÓRIA CENTRAL	1	2105	480	15	10,962
11	333138	LATERAL GAVETEIRO	1	660	448	15	3,208
12	333139	DIVISÓRIA DIREITA	1	2105	480	15	10,962
13	333140	TAMPO GAVETEIRO MENOR	1	450	432	15	2,109
14	333141	LATERAL DIREITA	1	2235	480	15	11,64
15	333142	CHAPÉU	1	2307	480	15	12,014
16	333143	FUNDO	5	2333	422	3	2,448
17	333144	VISTA LATERAL	2	2250	88	15	2,148
18	333145	VISTA SUPERIOR	1	2337	88	15	2,231
19	333146	PRATELEIRA MÓVEL	4	450	372	15	1,816
20	333317	PORTA	4	2130	370	15	1,401
21	333148	FRENTE DE GAVETA MAIOR	2	687	188	15	0,380
22	333149	LATERAL DE GAVETA	8	350	100	15	0,596
23	333150	CONTRA FUNDO MAIOR	2	624	88	15	0,576
24	333151	FUNDO DA GAVETA MAIOR	2	652	355	3	0,273
25	333152	APOIO DE GAVETA	2	350	72	15	0,765
26	333153	FRENTE DE GAVETA MENOR	2	375	188	15	0,306
27	333154	CONTRA FUNDO MENOR	2	320	88	15	0,307
28	333155	FUNDO DA GAVETA MENOR	2	355	348	3	0,623
29	333156	DISTANCIADOR DE GAVETA	6	436	88	25	0,331
30	333157	BATENTE GAVETA DIREITO	4	436	70	15	0,331
31	333158	BATENTE GAVETA ESQUERDO	2	436	70	15	8,551
33	333318	VISTA MENOR PORTA	4	2095	48	15	1,091
34	333319	VISTA MAIOR PORTA	4	2095	76	15	1,728

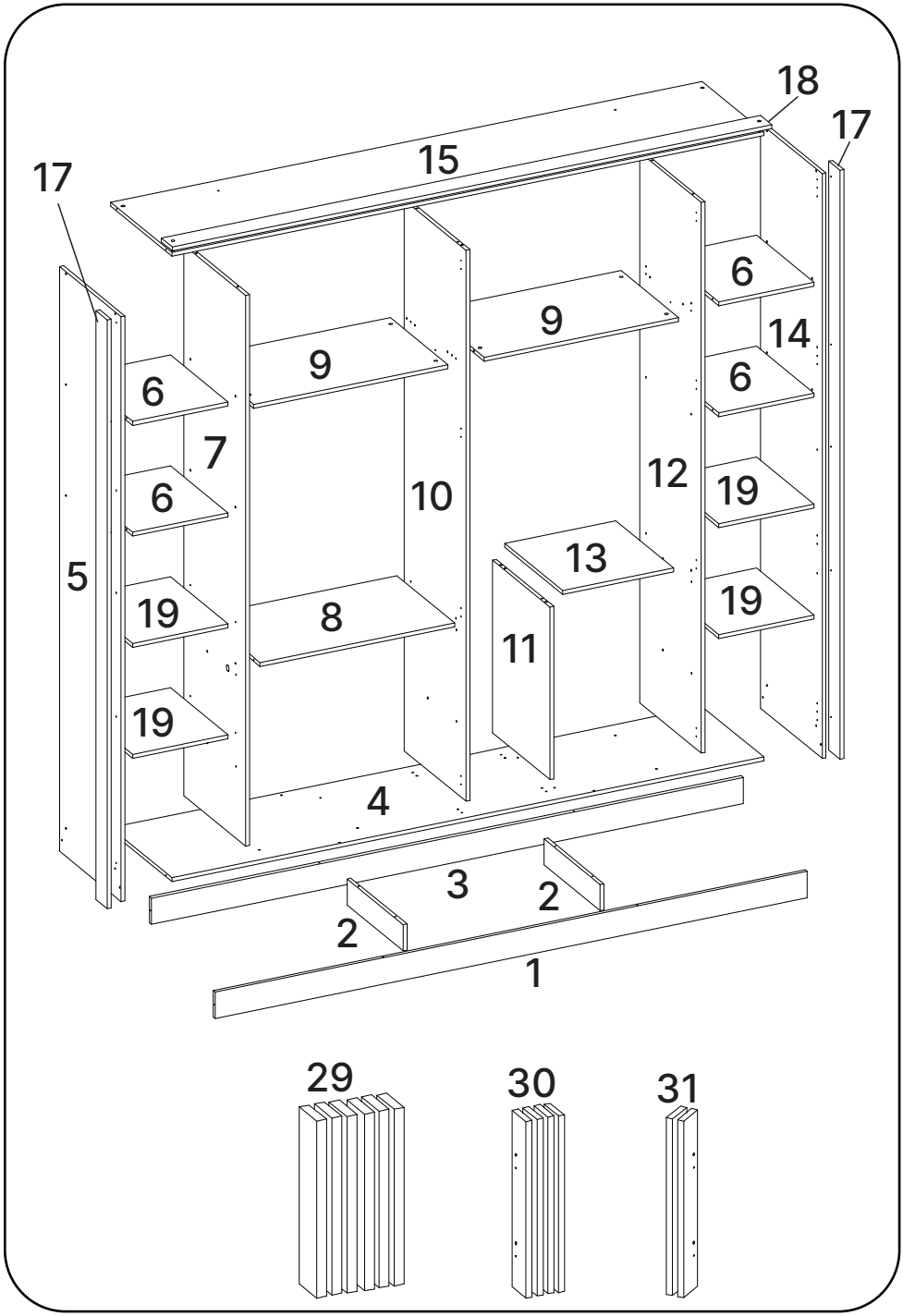
18
17
15
17
6
9
14
9
6
6
7
12
6
10
19
13
5
19
8
19
11
19
4
3
2
2
1
29
30
31

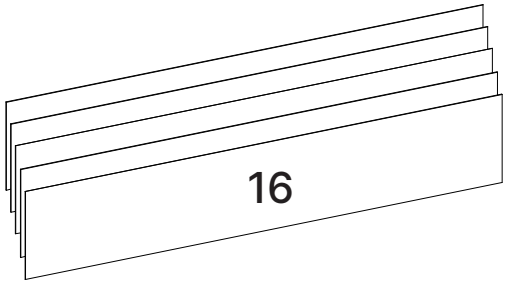
16

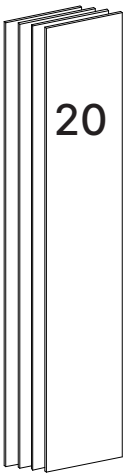
20

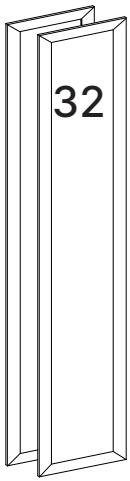
32

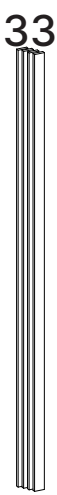
33

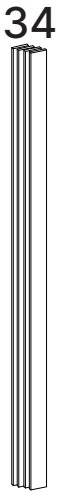
34

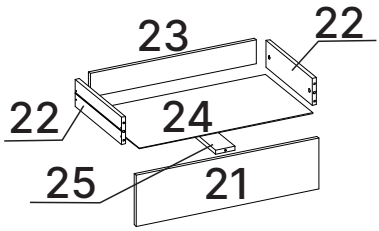
23
22
22
24
25
21

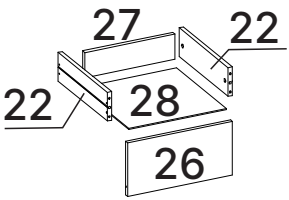
27
22
22
28
26

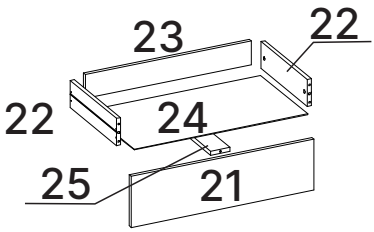
23
22
22
24
25
21

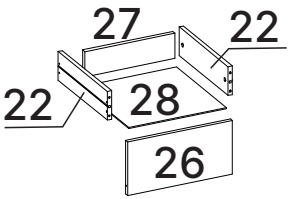
27
22
22
28
26

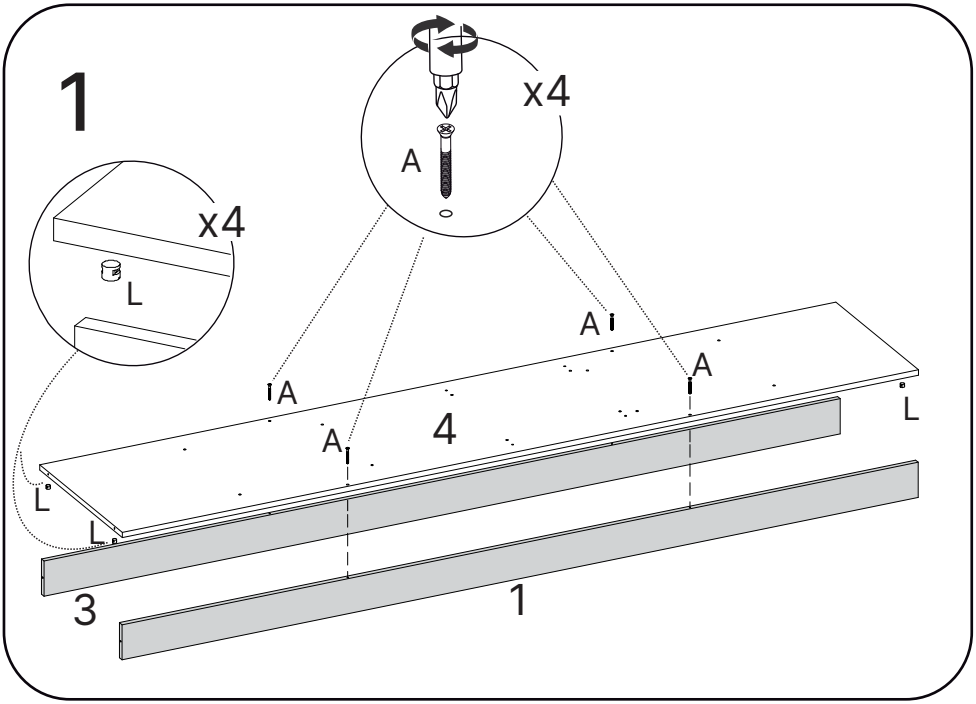
1
x4
A
x4
L
A
A
A
A
4
L
L
L
3
1

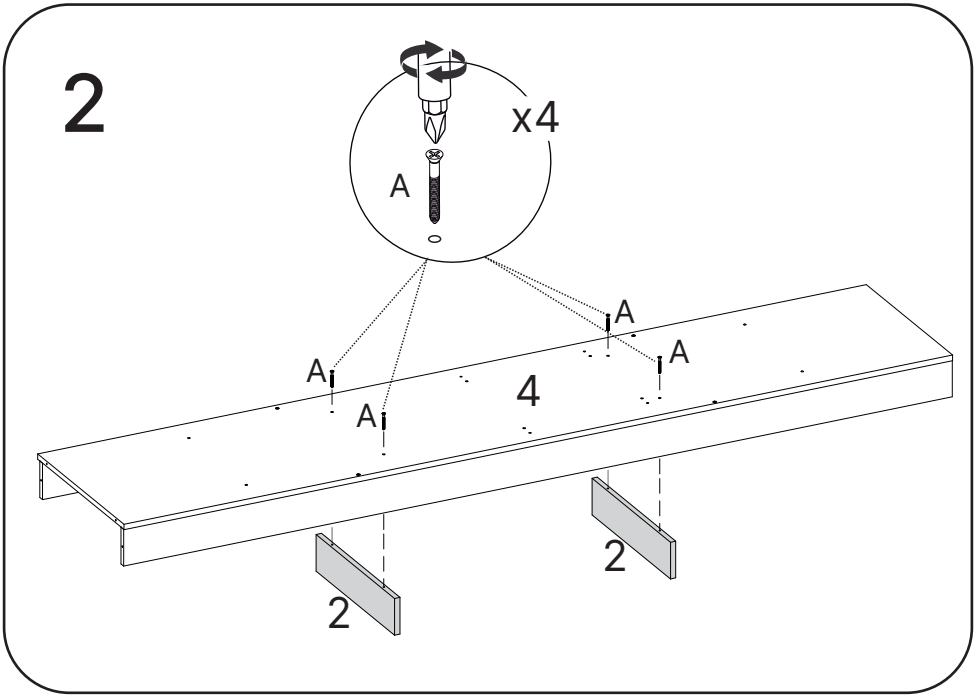
2
x4
A
A
A
A
A
4
2
2

3

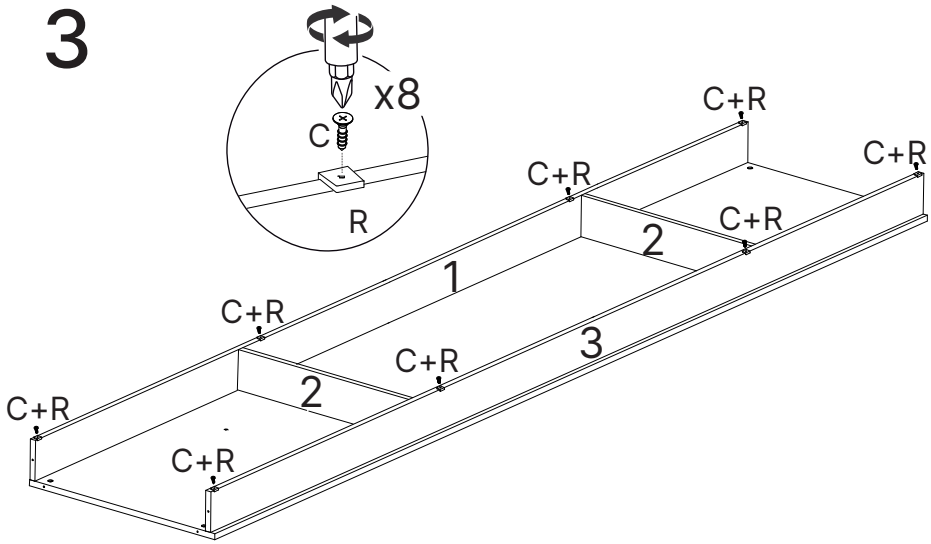

Montagem opcional com pés.

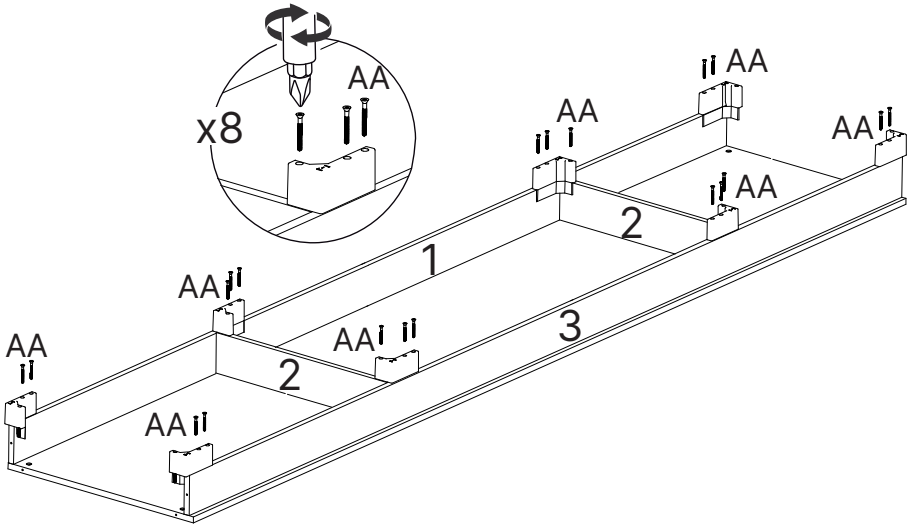

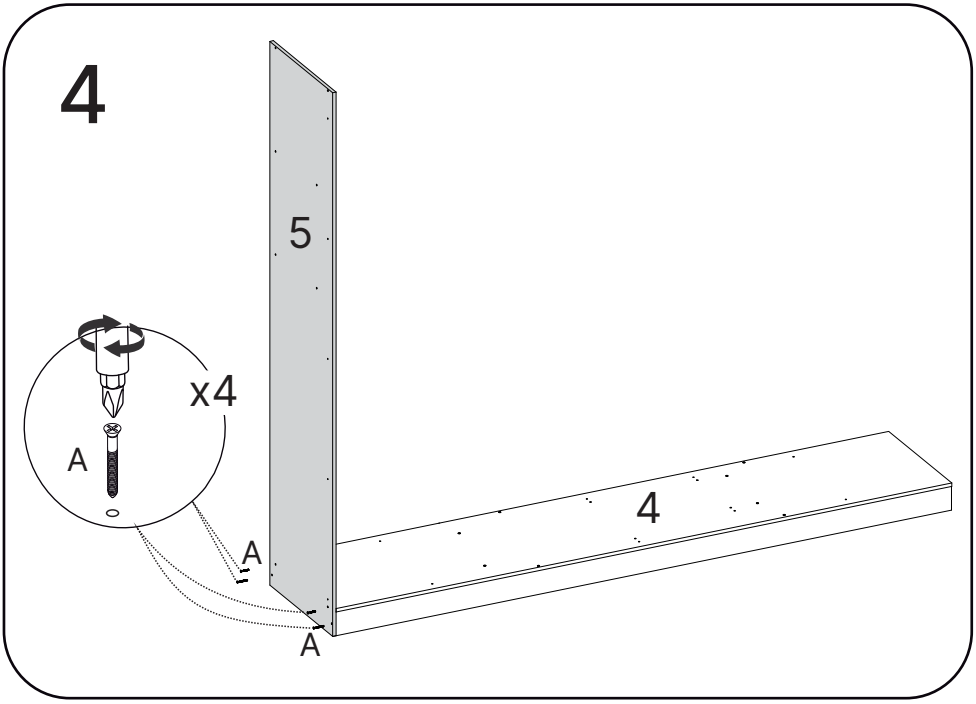
4
5
x4
A
A
A
4

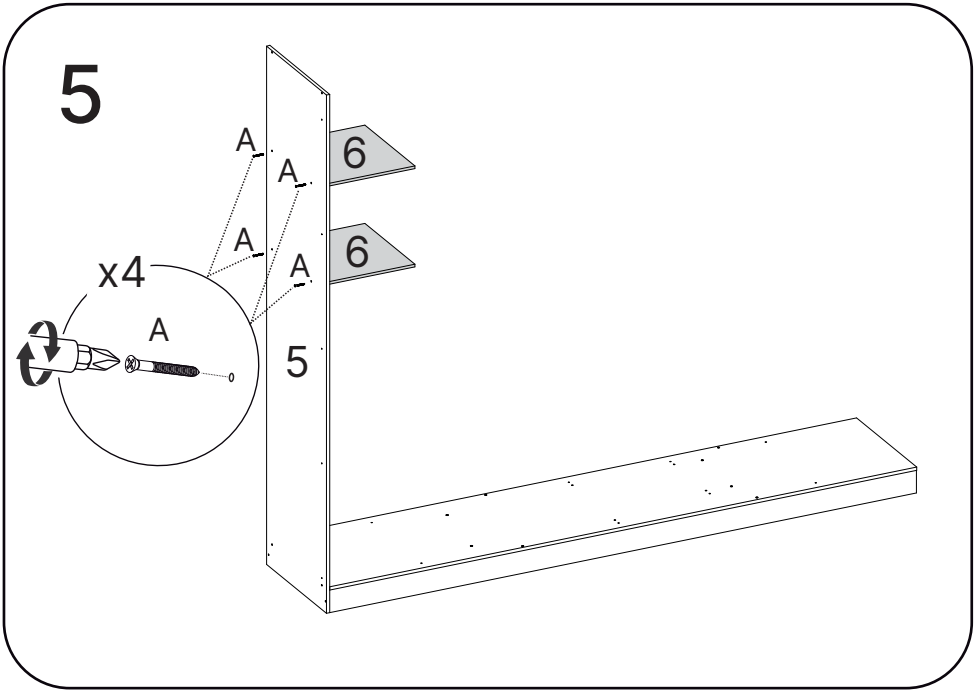
5
A
A
A
A
6
6
x4
A
5

6

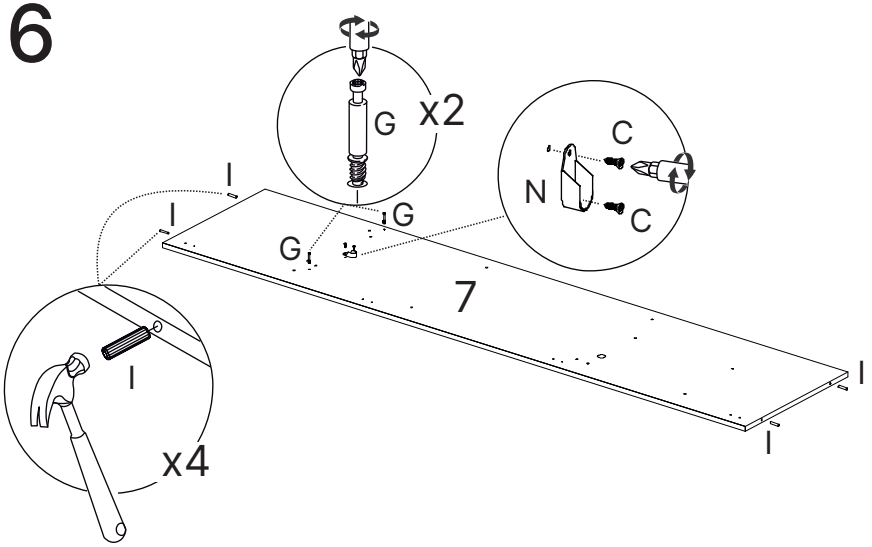

7

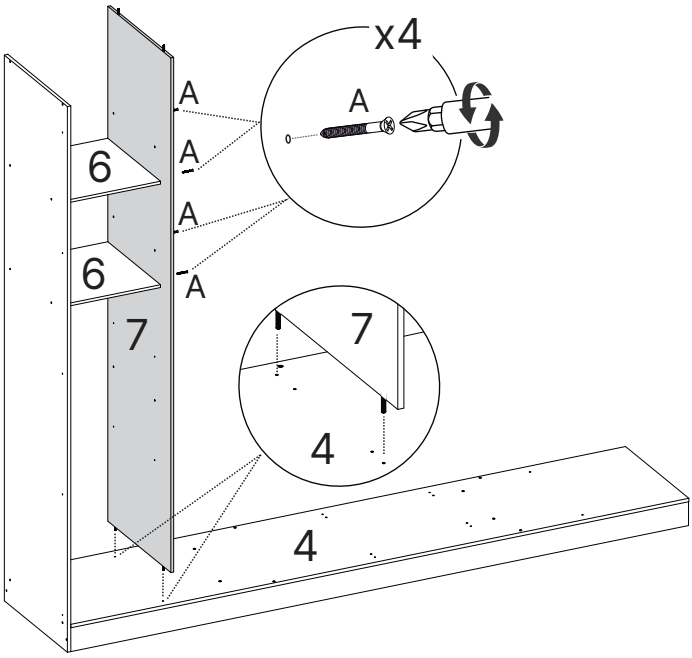

8

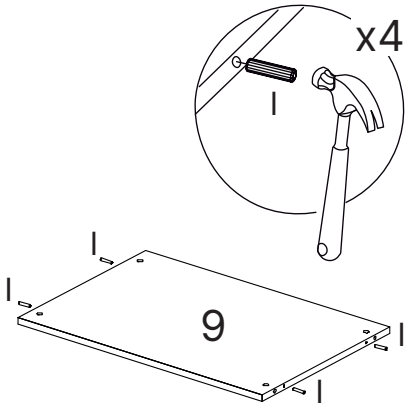

2x

9

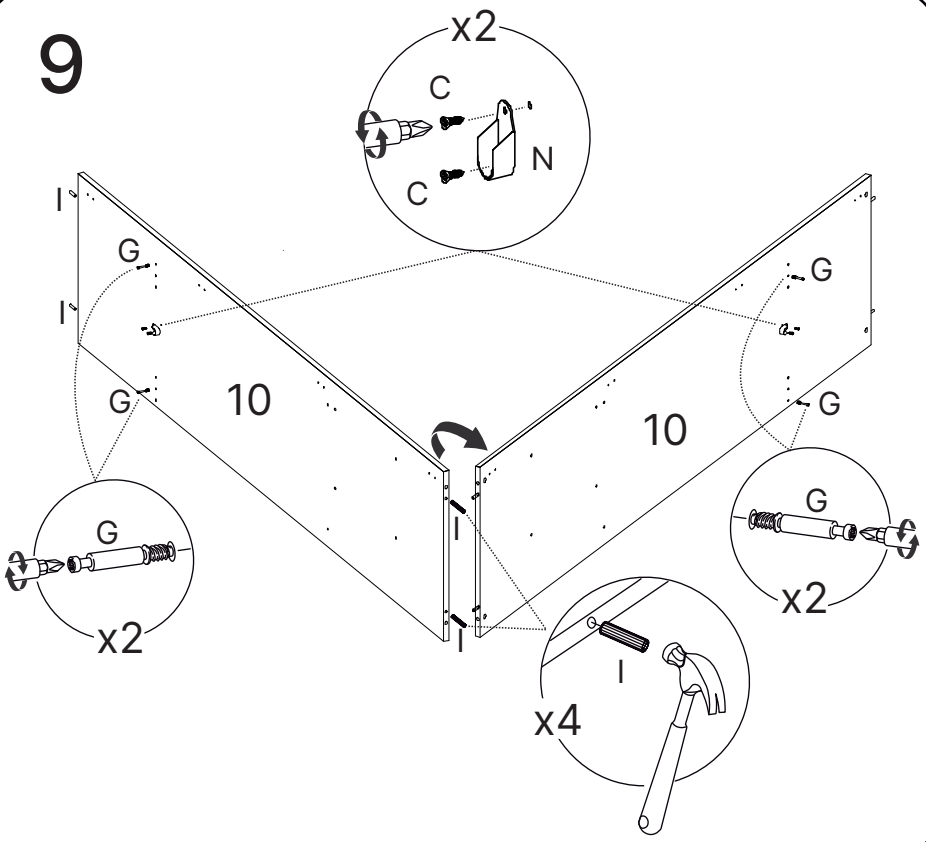

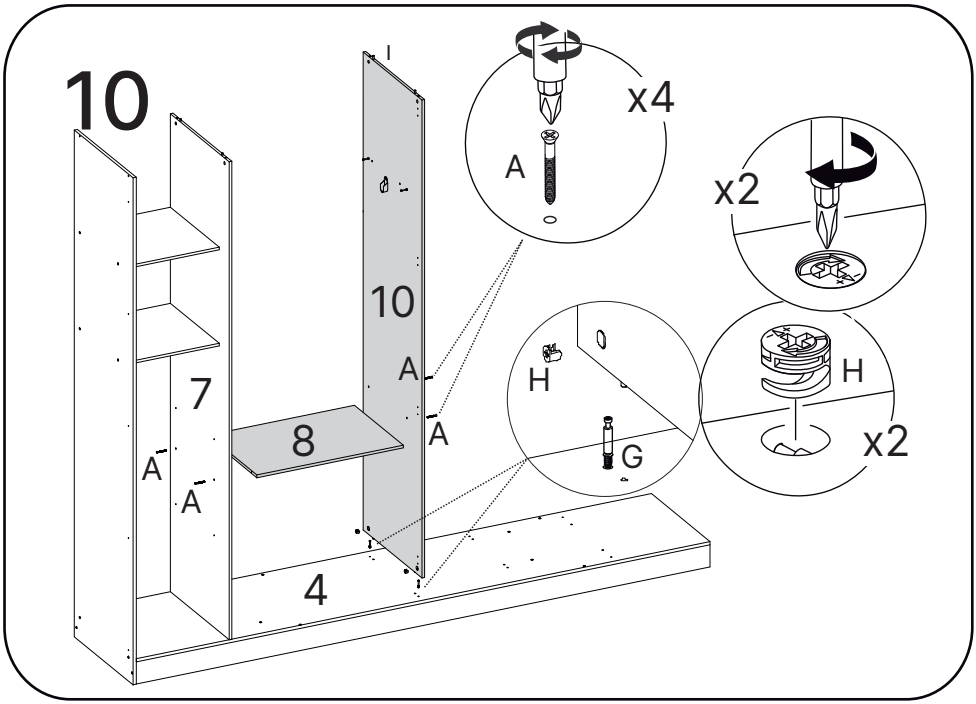
10
I
x4
A
x2
10
A
7
8
A
A
A
H
H
G
x2
4

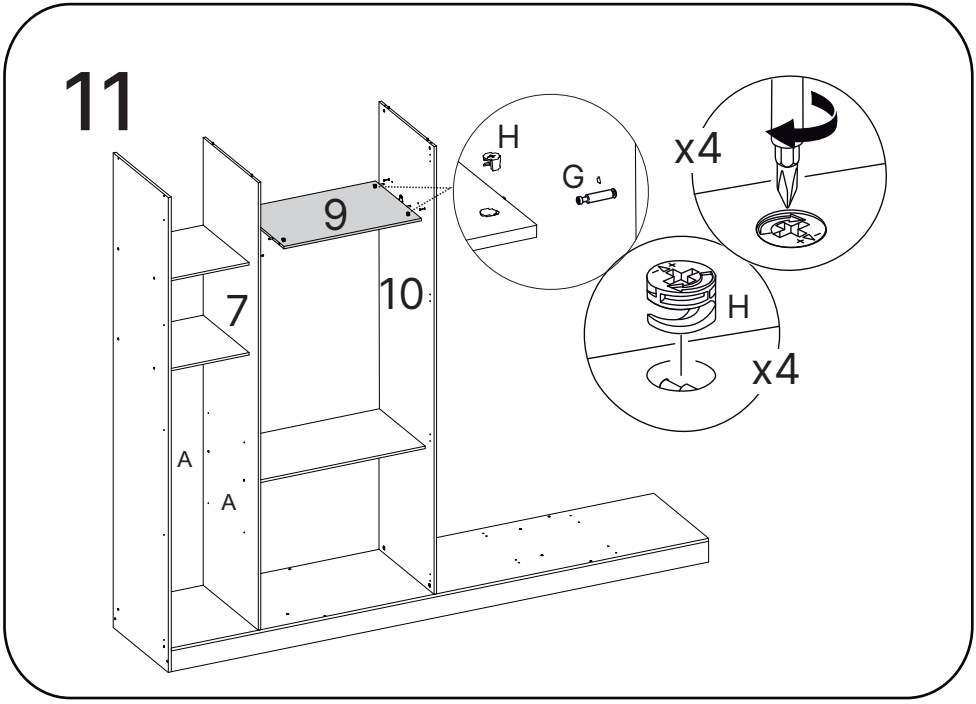
11
H
G
x4
9
10
7
H
A
A
x4

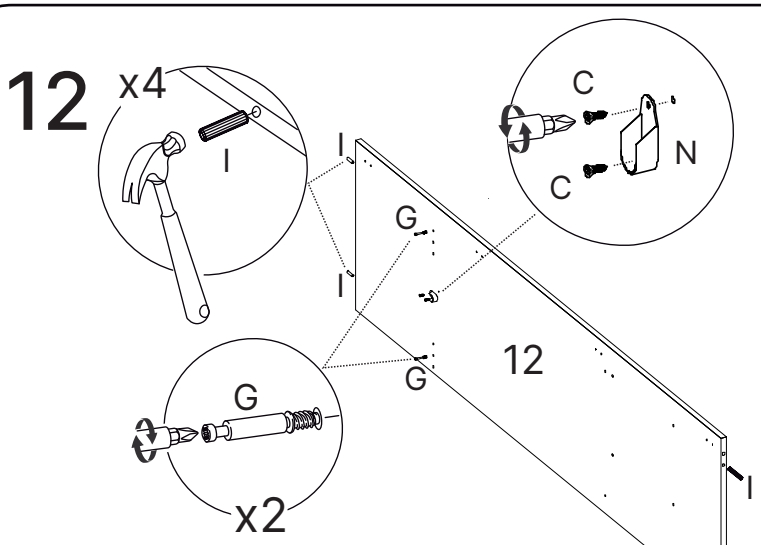

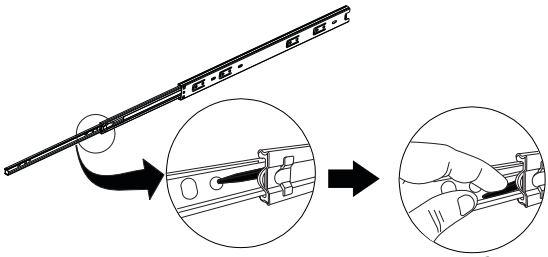

Abaixe a alça preta e retire a peça conforme abaixo

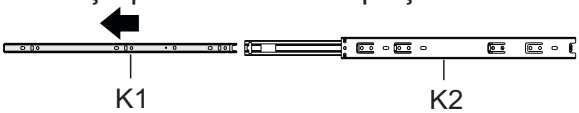

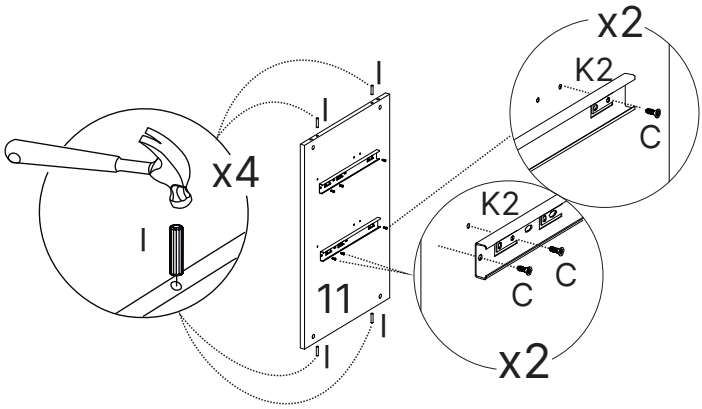

13

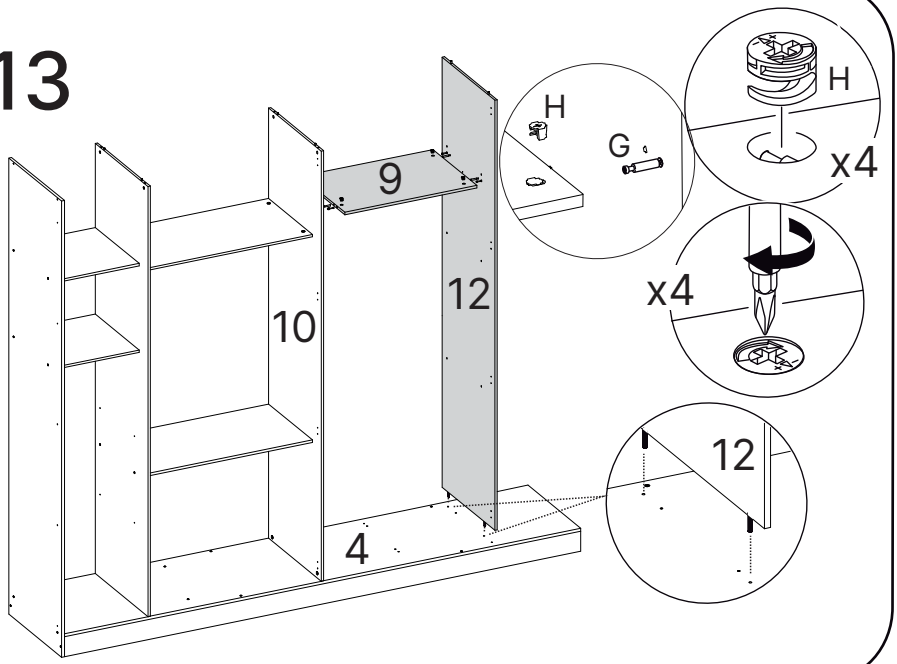

14

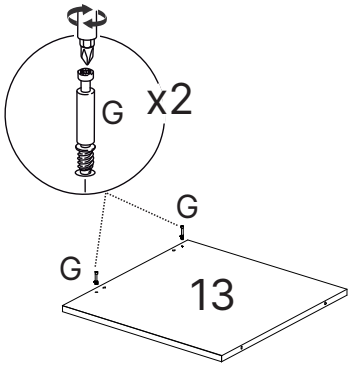

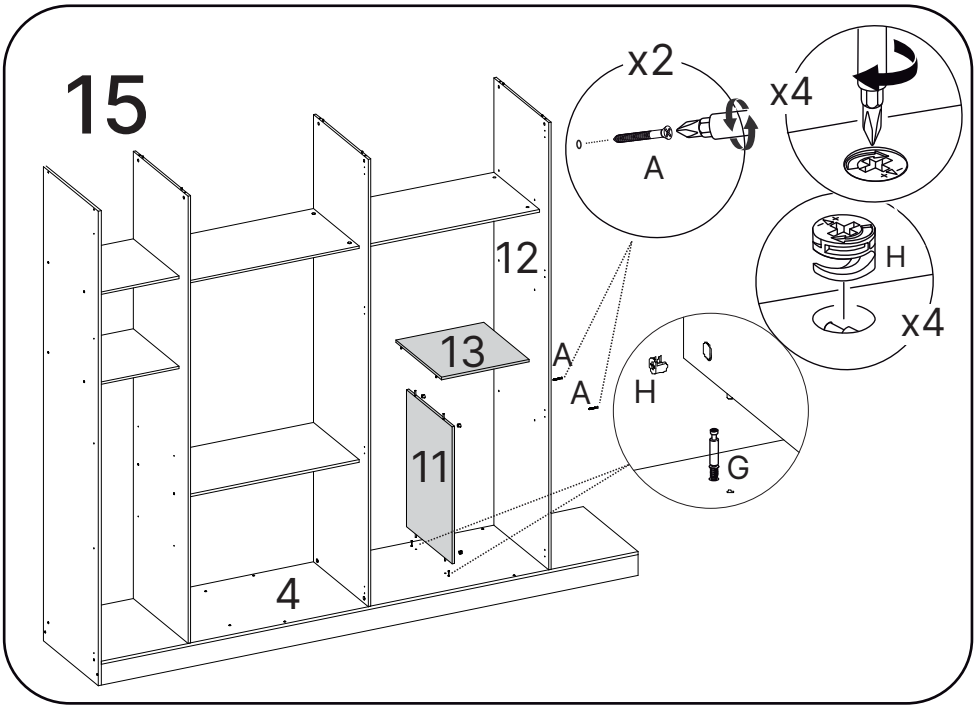
15
x2
A
x4
12
13
A
A
H
x4
H
11
G
4

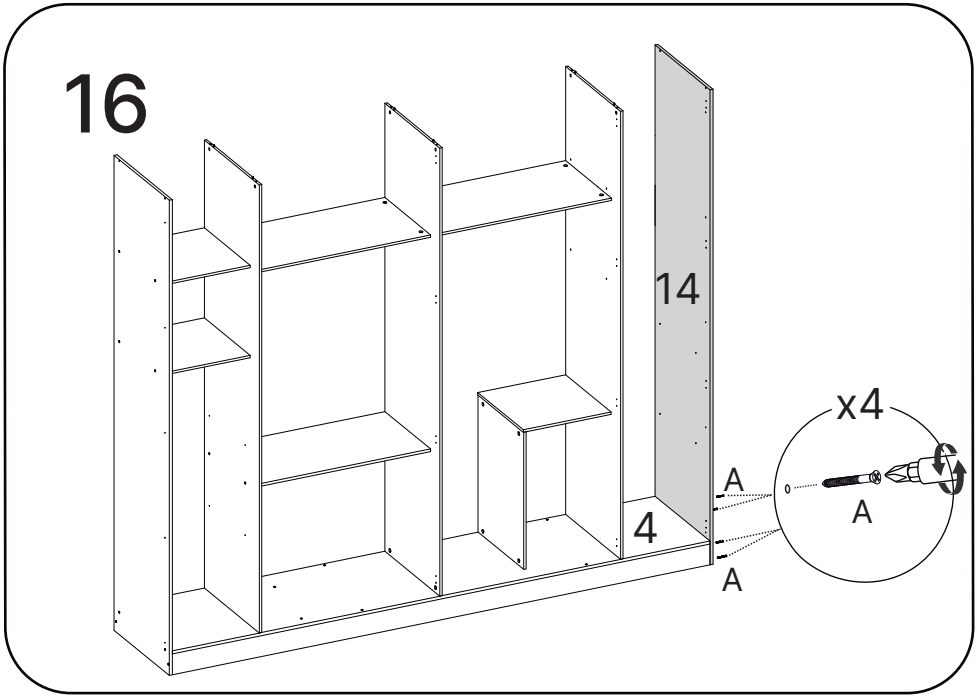
16
14
x4
A
A
4
A

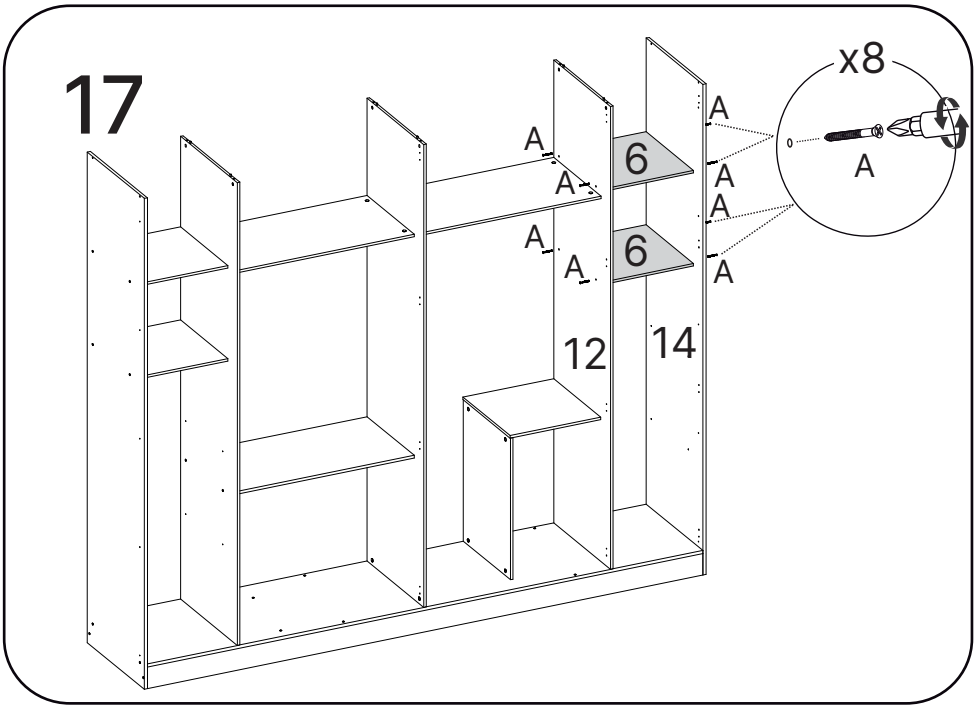
17
x8
A
A
A
A
A
A
A
A
6
6
12
14

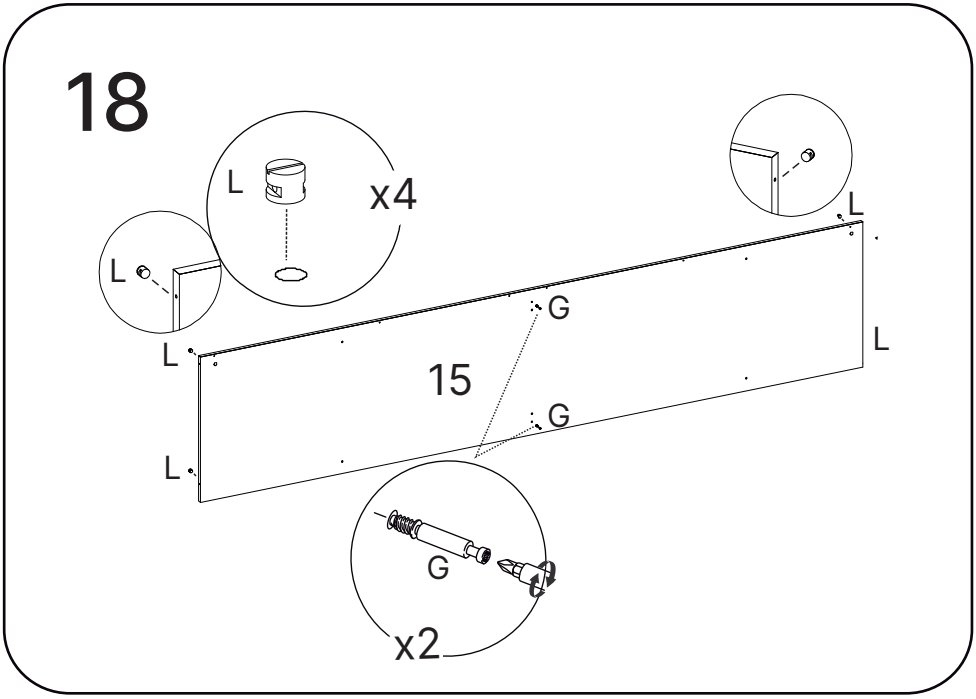
18
L
x4
L
L
L
G
15
G
L
L
G
x2

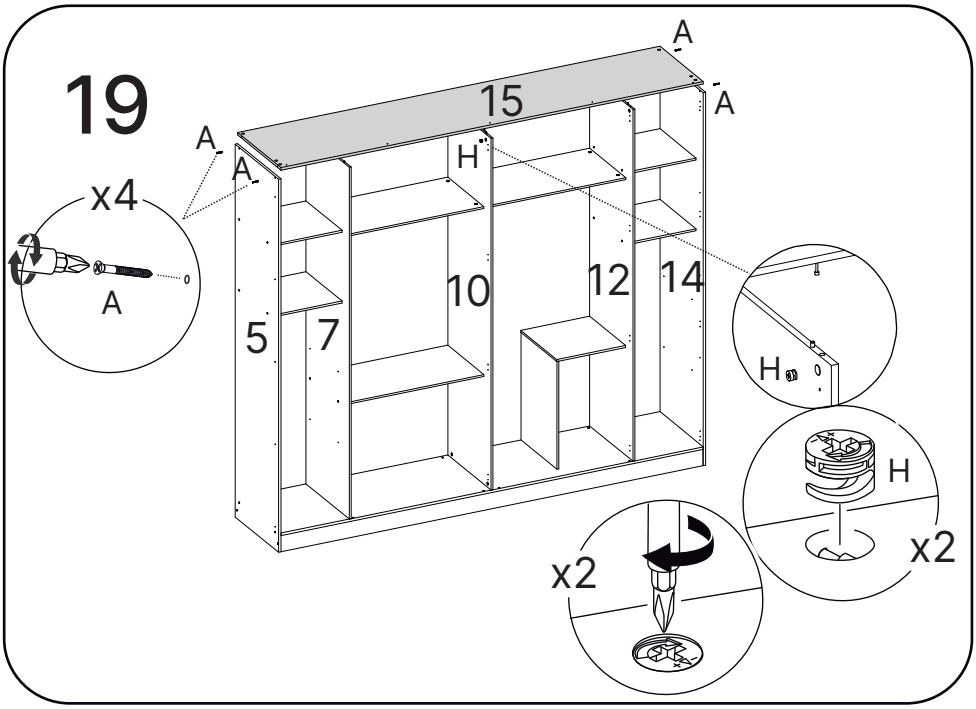
19
x4
A
A
A
A
A
15
H
10
12
14
5
7
H
H
x2
x2

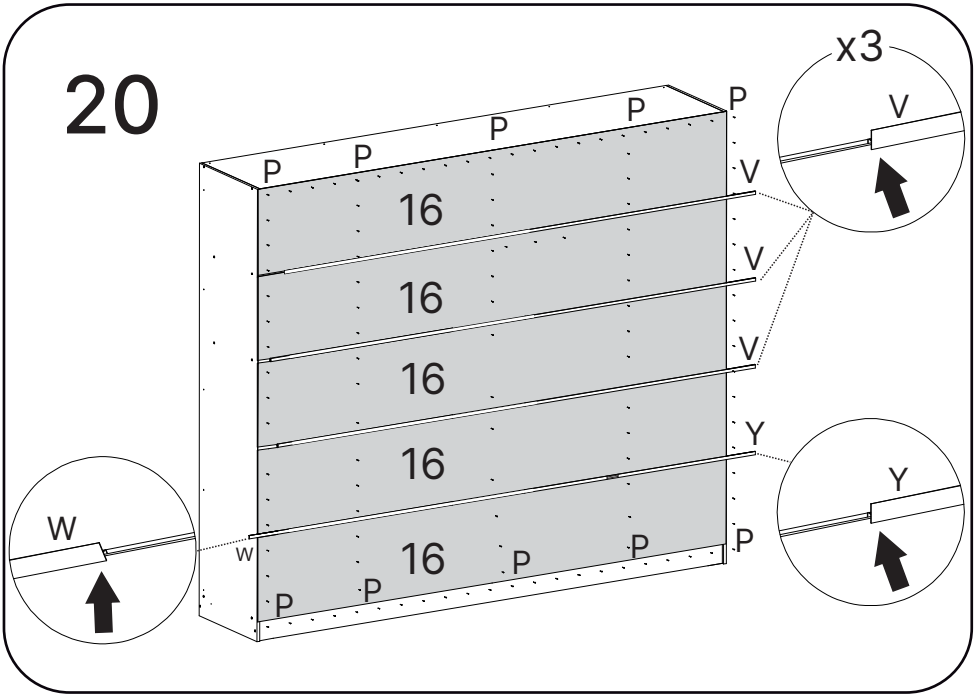
20
x3
V
P
P
P
P
P
V
16
V
16
V
16
Y
16
16
W
W
P
P
P
P
P
Y

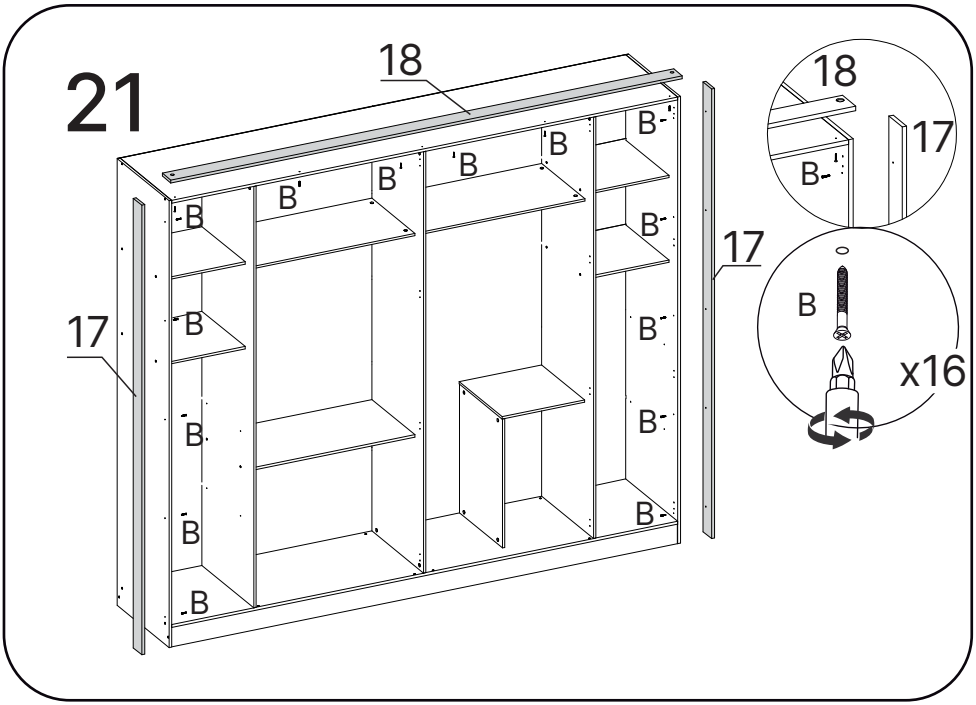
21
18
17
B
18
17
B
x16

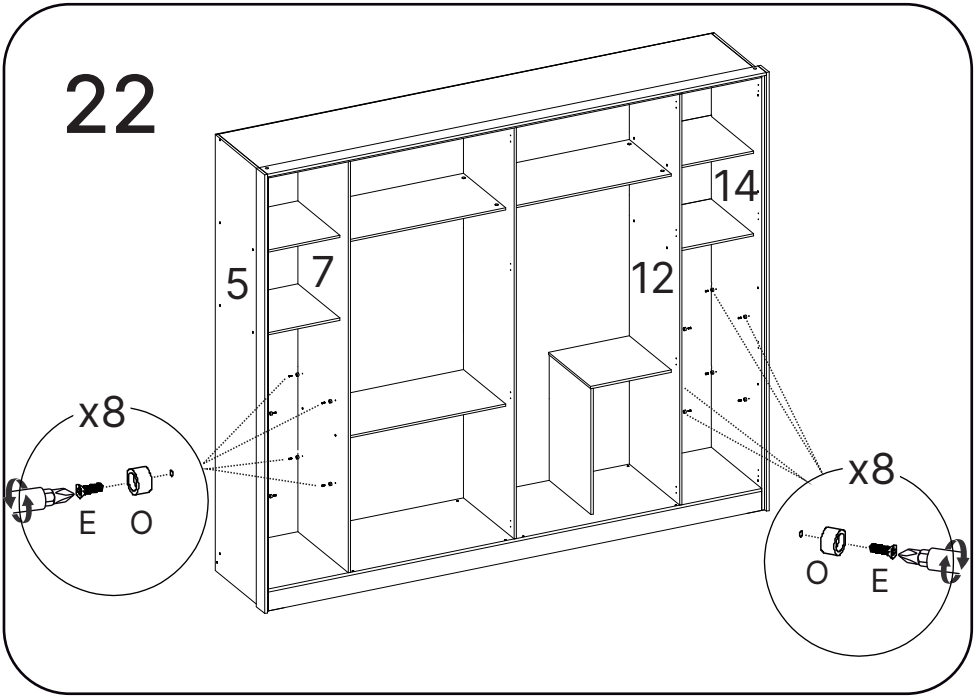
22
5
7
12
14
x8
E
O
x8
O
E

23

4x

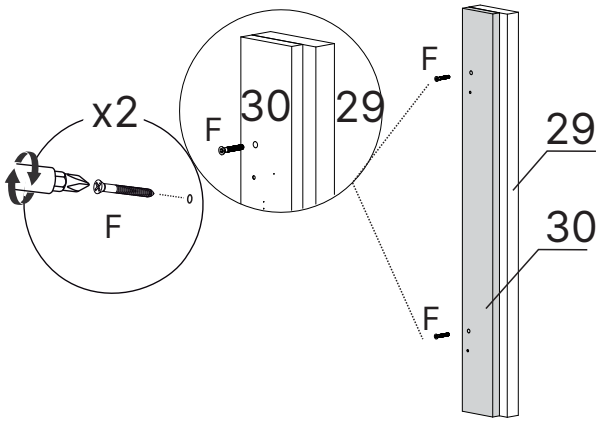

24

2x

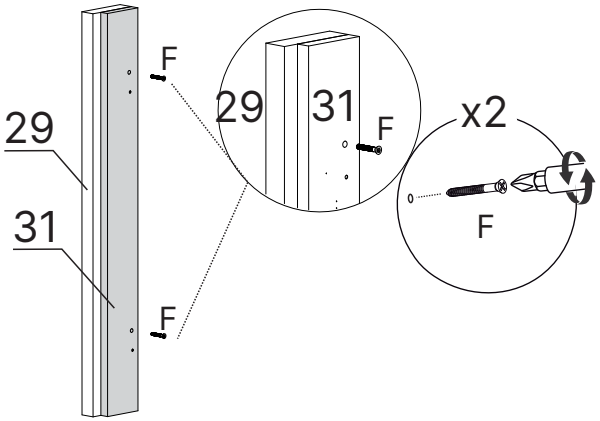

25

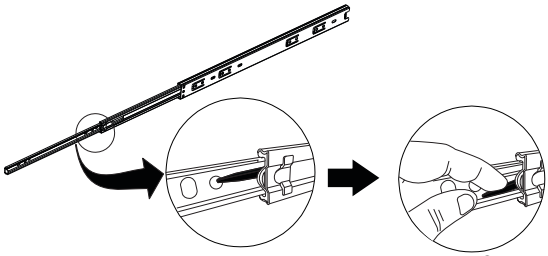

Abaixe a alça preta e retire a peça conforme abaixo

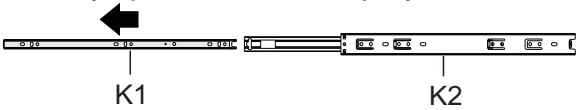

26

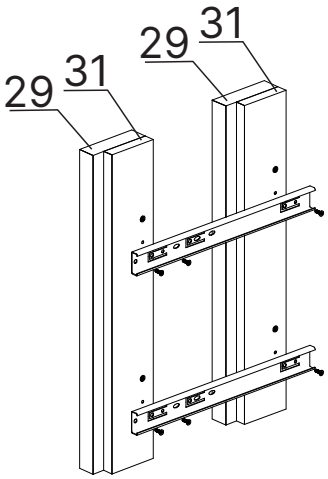

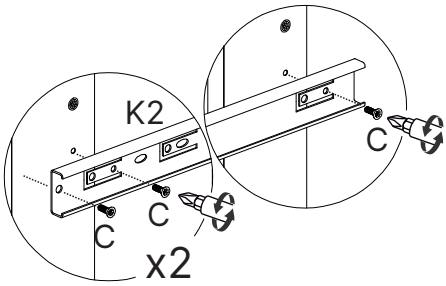

27

2x

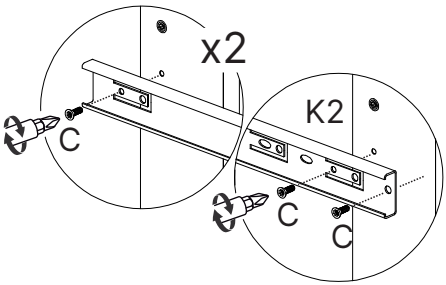

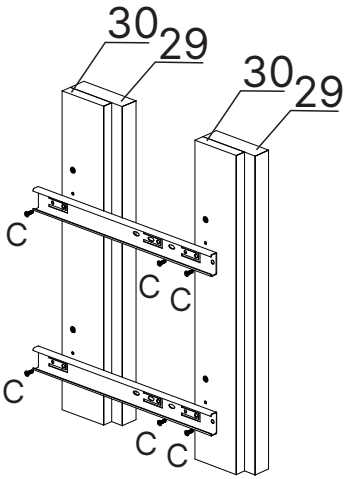

28

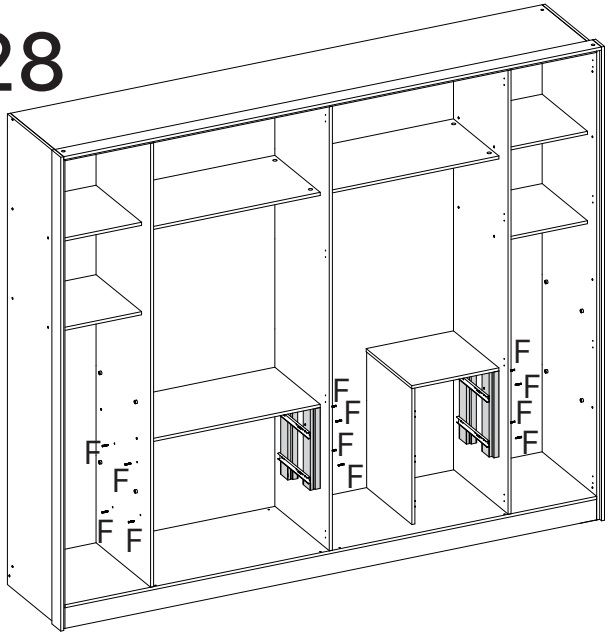

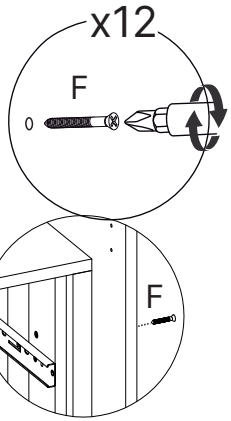

29

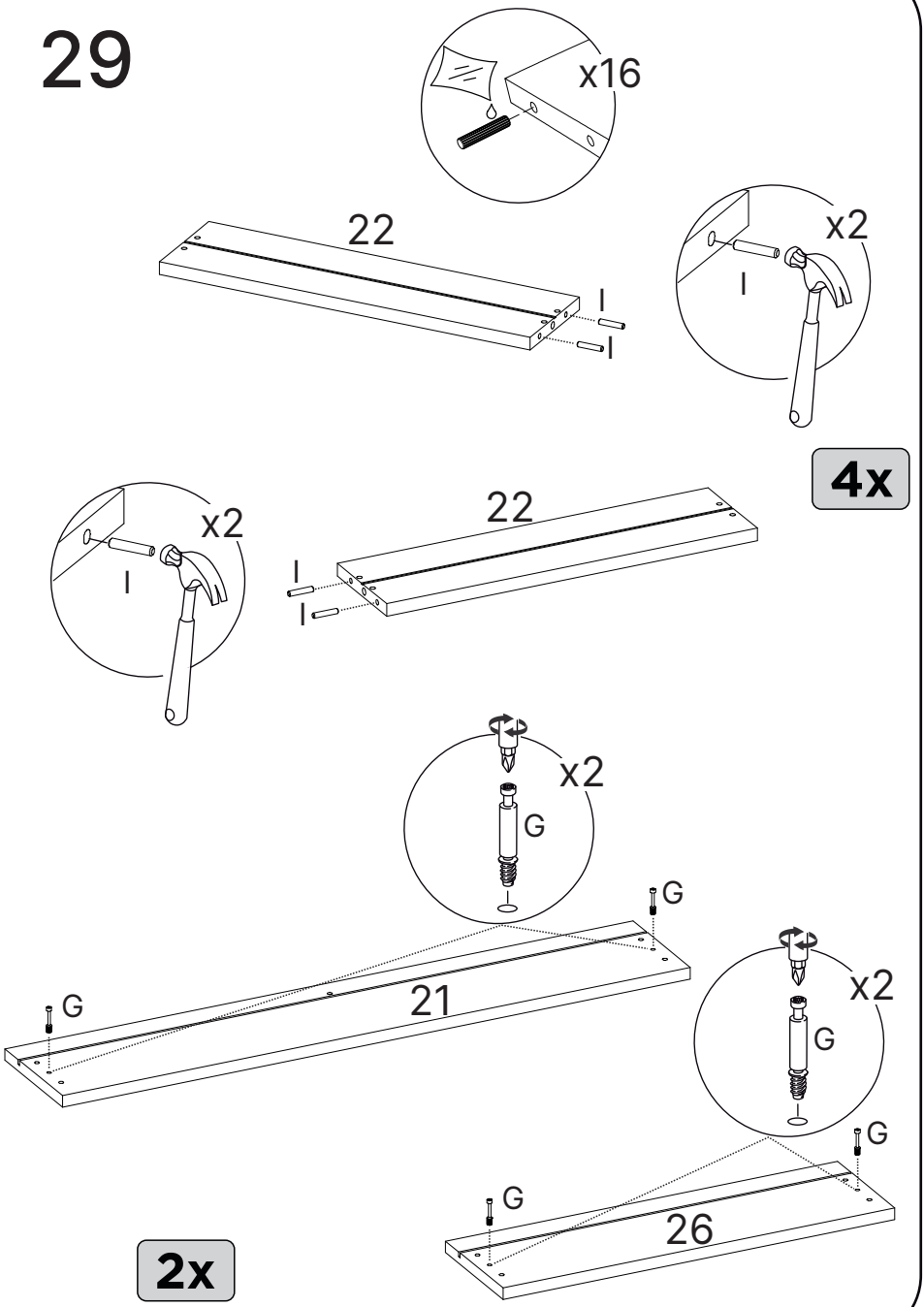

30

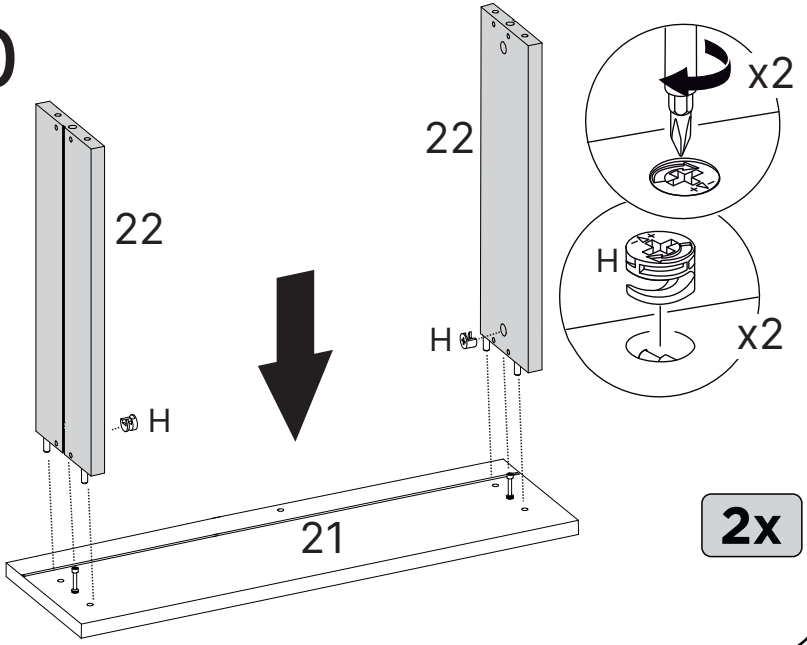

2x

31

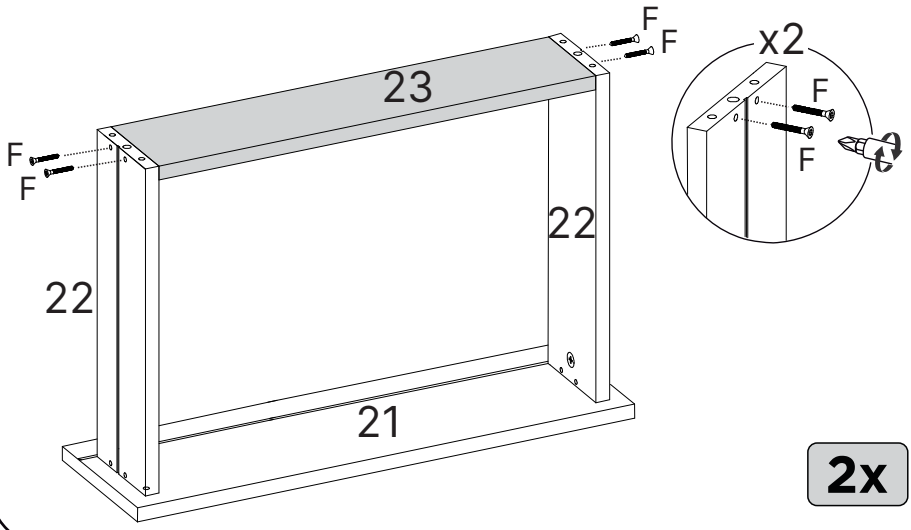

2x

32

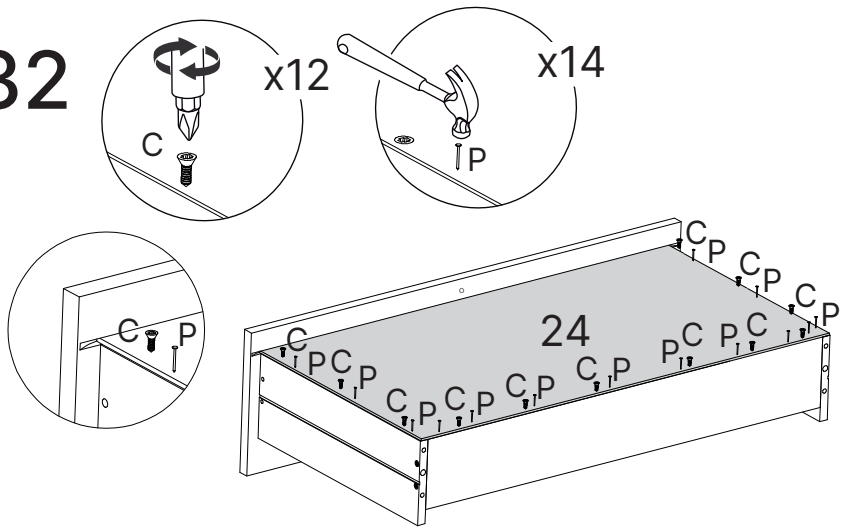
x12
C
x14
P
C P
C P
C

34

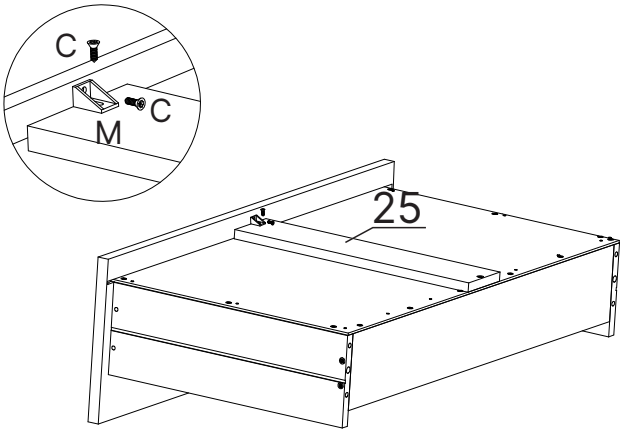

2x

35

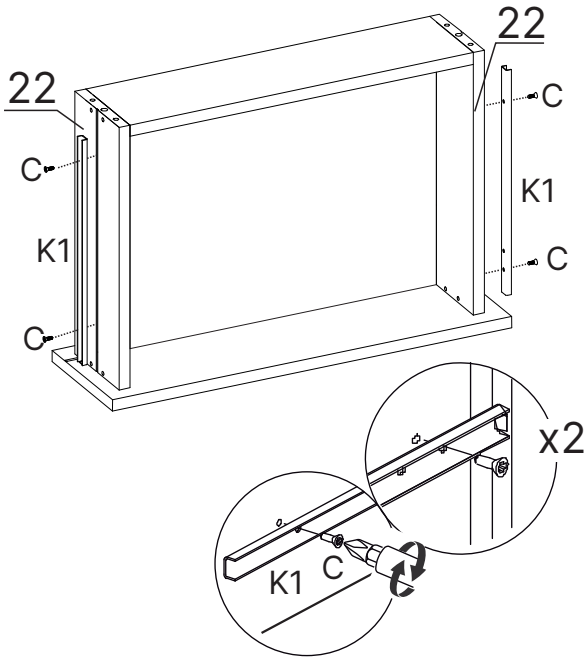

2x

36

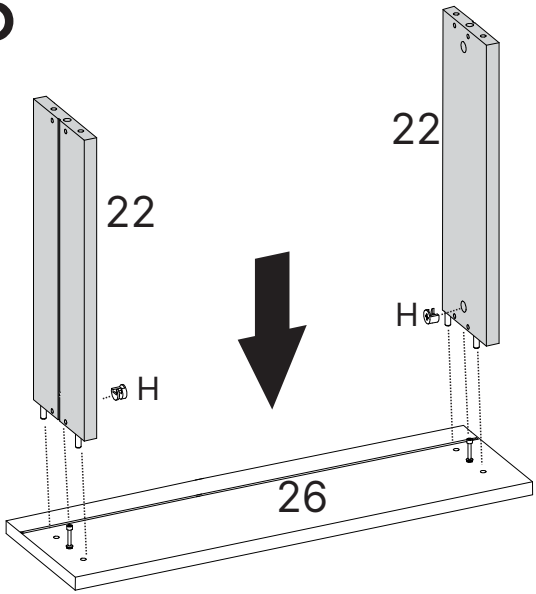

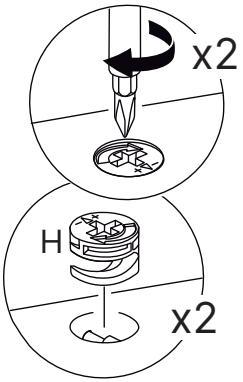

2x

37

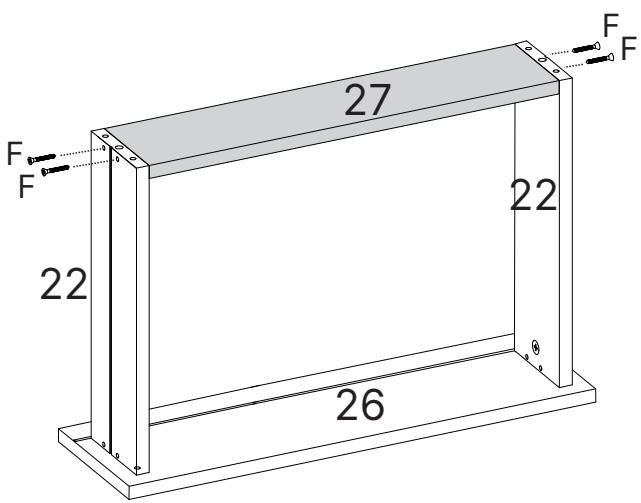

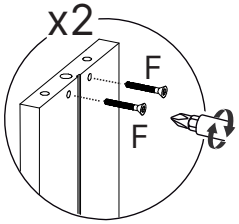

2x

38

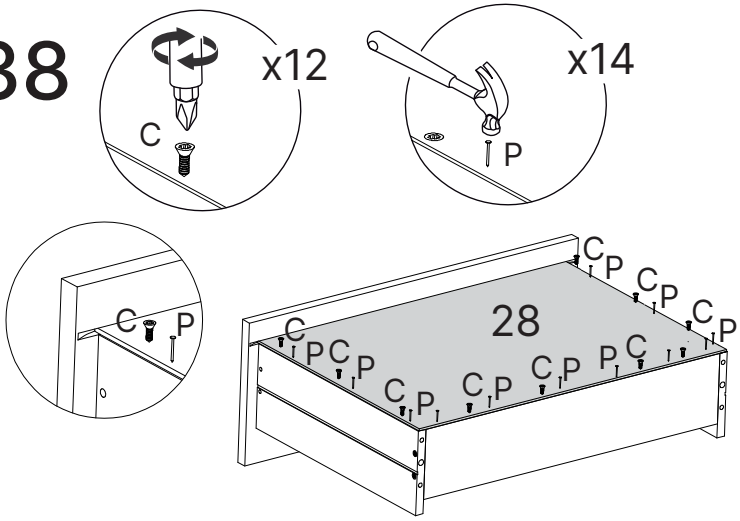

39

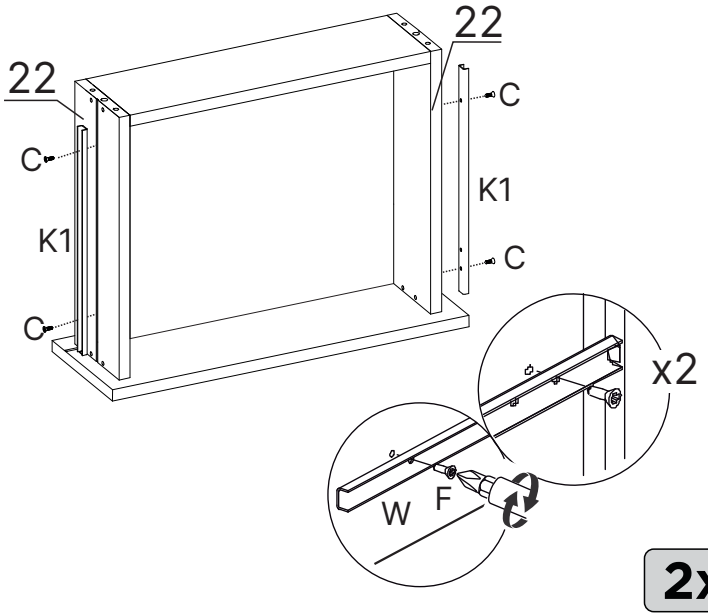

40

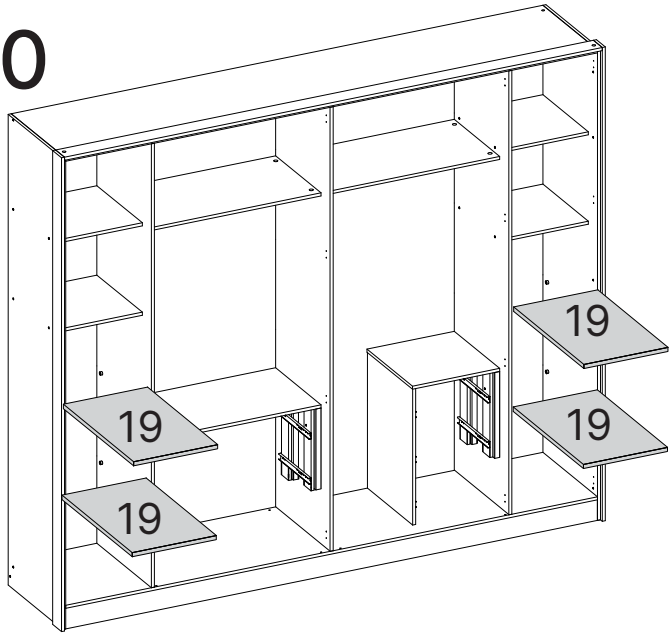

41

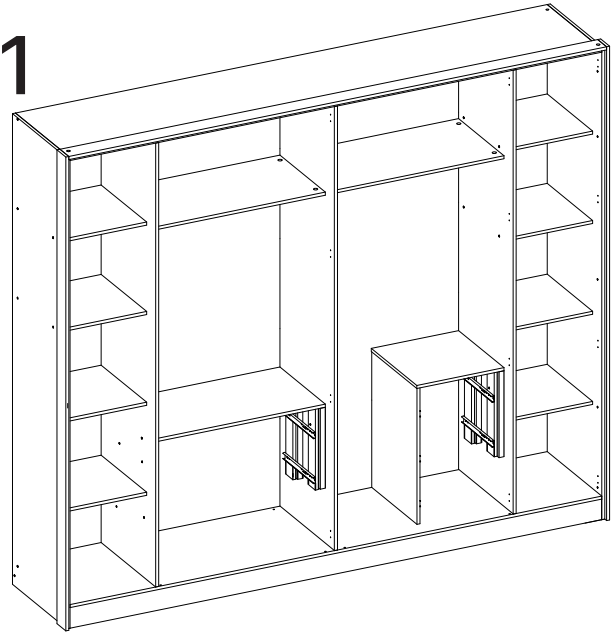

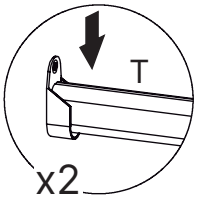

42

Antes de instalar a fita de LED, certifique-se que a superfície esteja limpa, seca e livre de poeira. Utilize um pano levemente umedecido para realizar a limpeza, se necessário.

Passe a fita LED pelo furo do chapéu e vista superior e cole nas laterais.

Colar a fita LED, 3mm da frente da lateral.

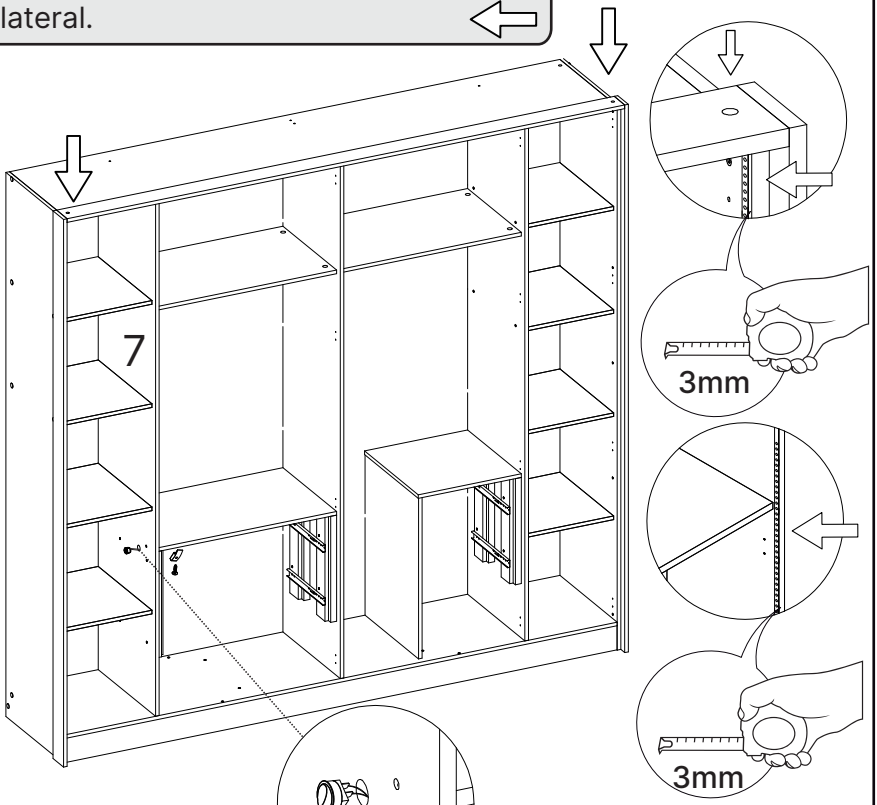



Utilize o acessório acima para fixar/ organizar a fiação do LED.

43

Passar o fio do botão do LED entre os perfil H

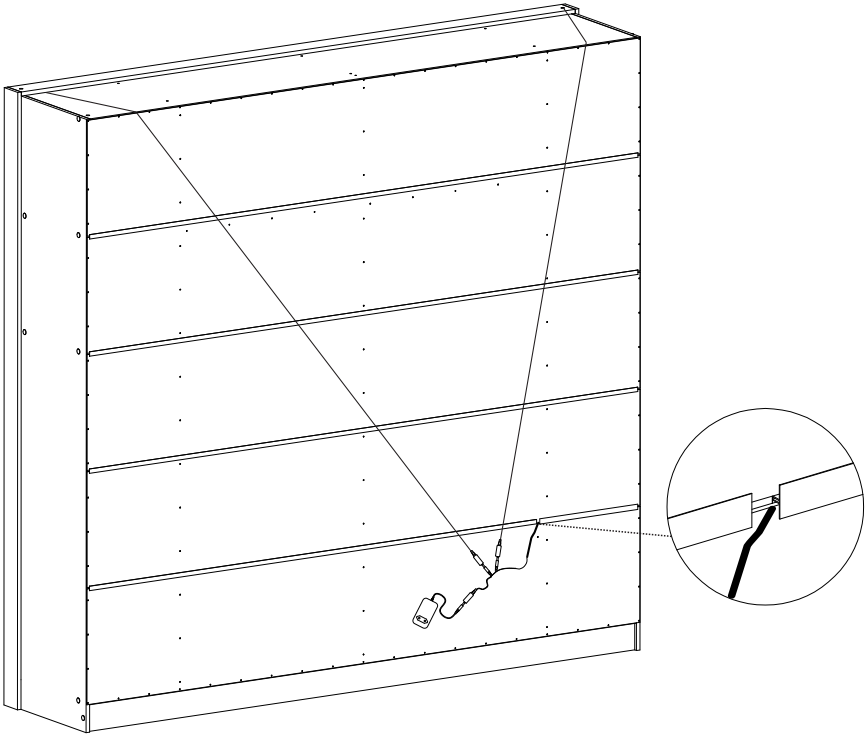

44

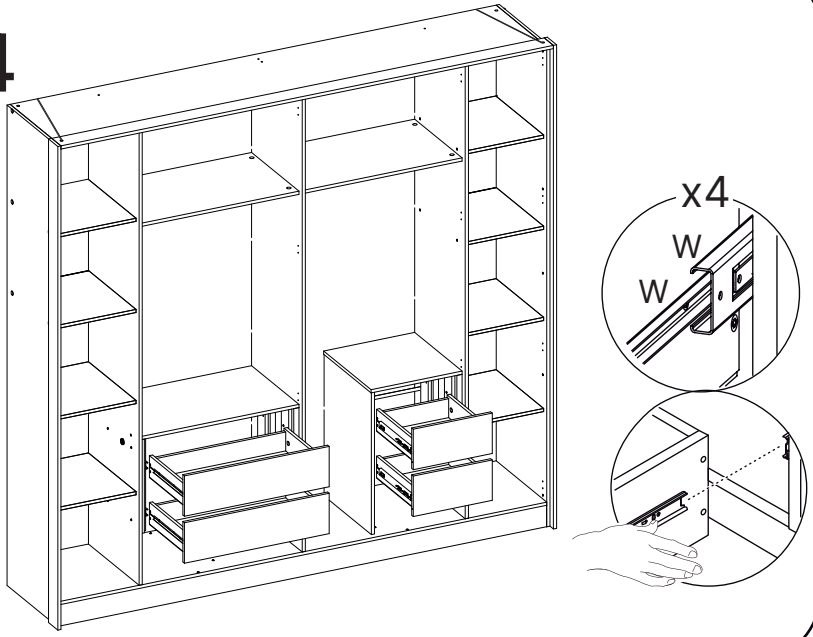

45

4x

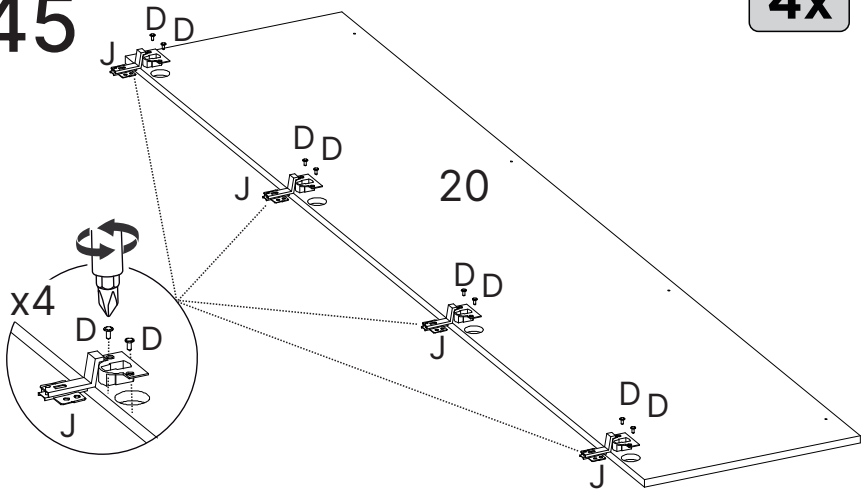

46

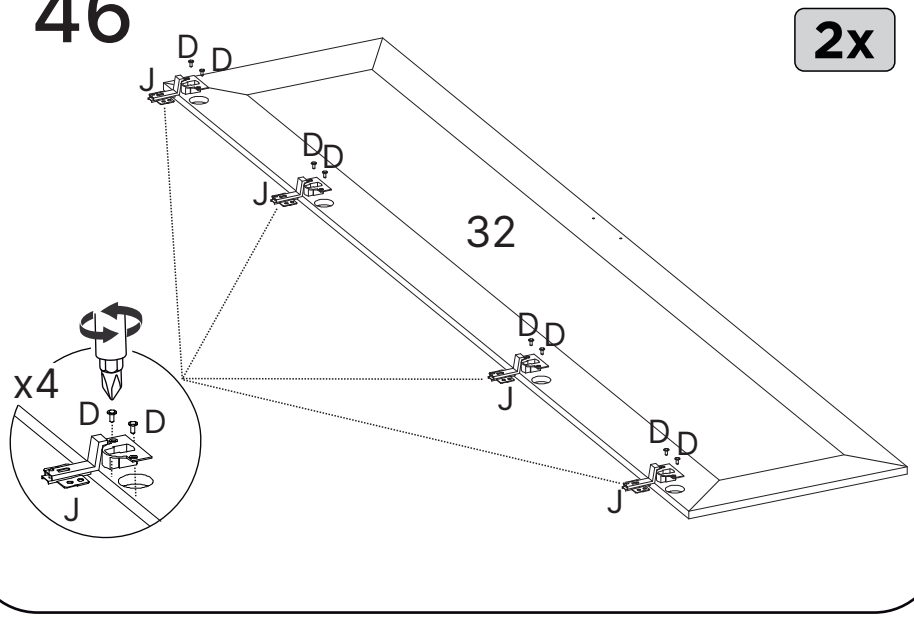

47

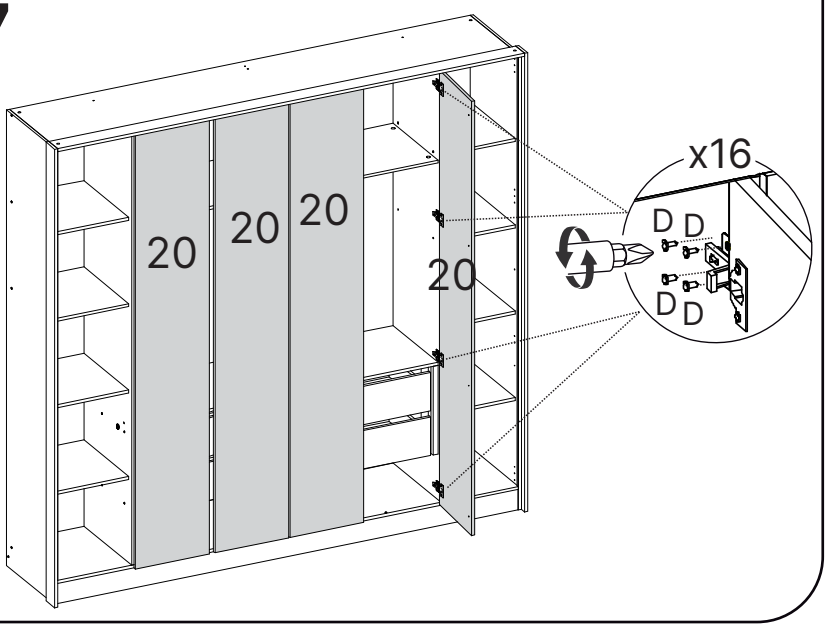

48

Fixar a vista com 15mm do topo superior e frente da porta.

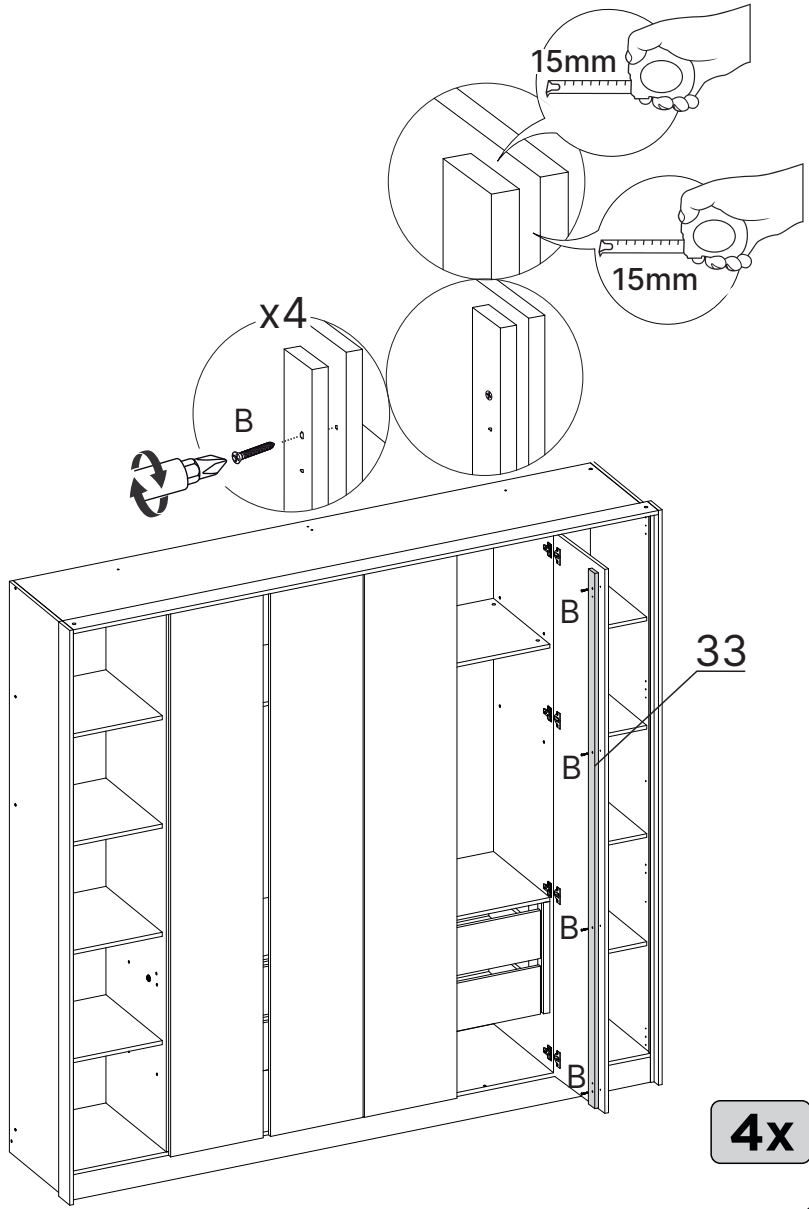

4x

49

Fixar a peça 34 nos pré furos da peça 33.

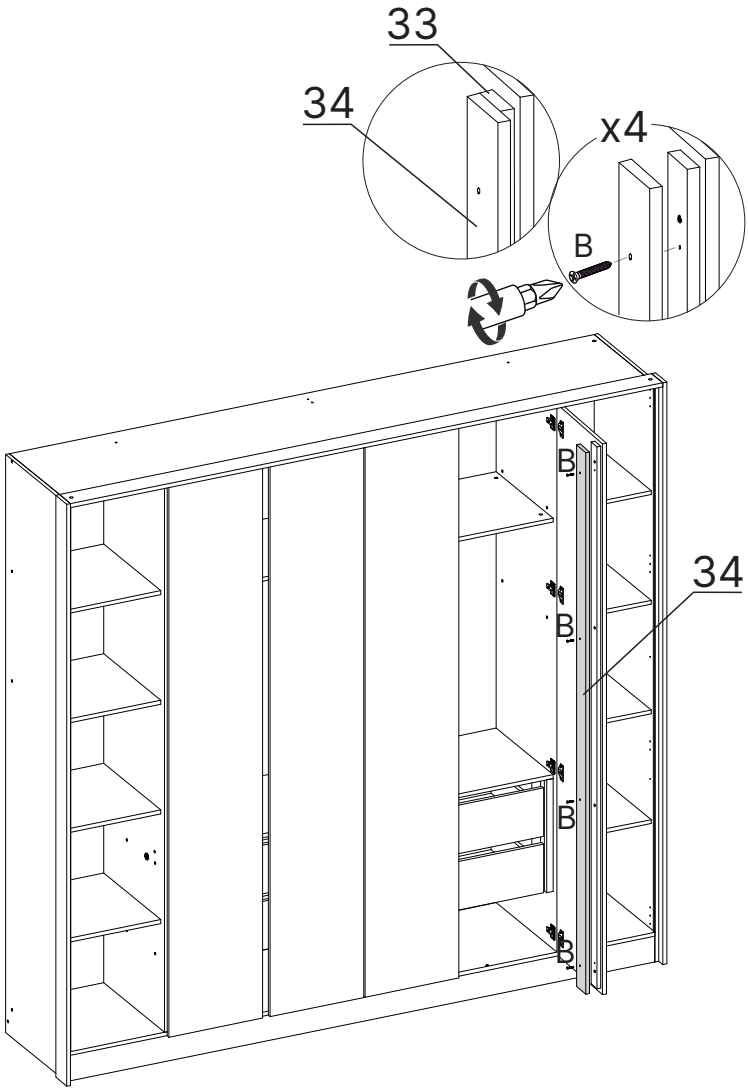

4x

50

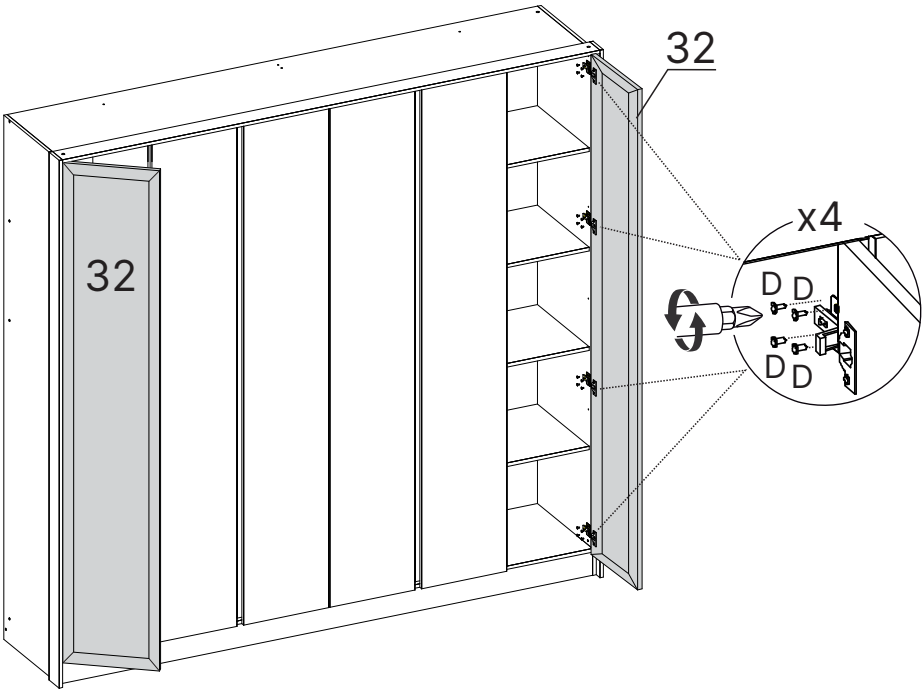

2x

51

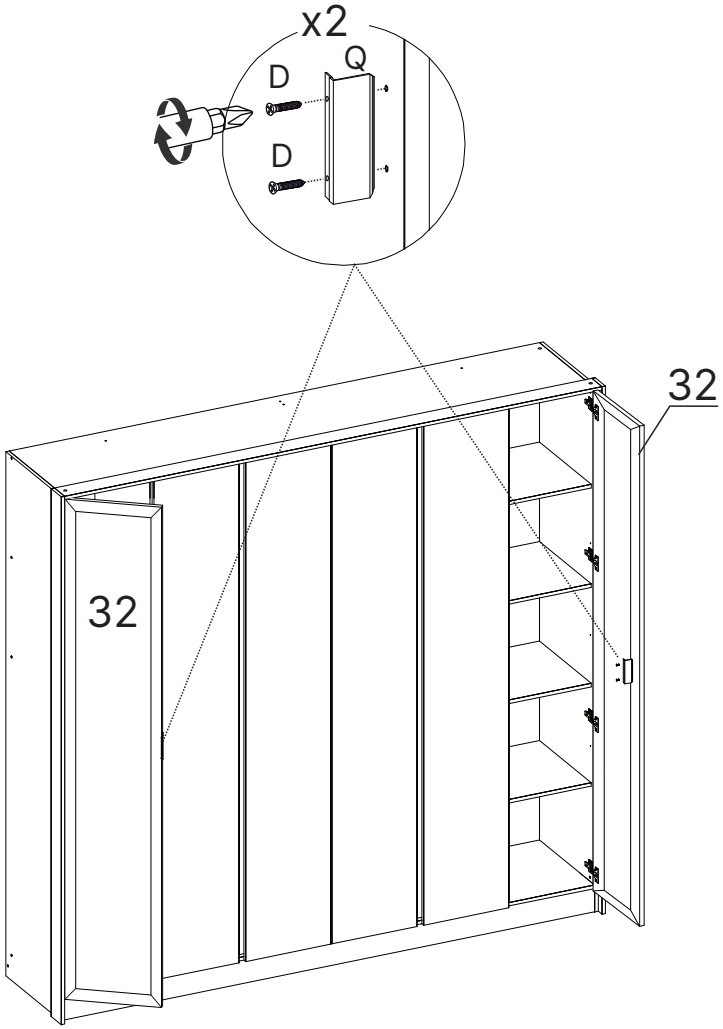

2x

52

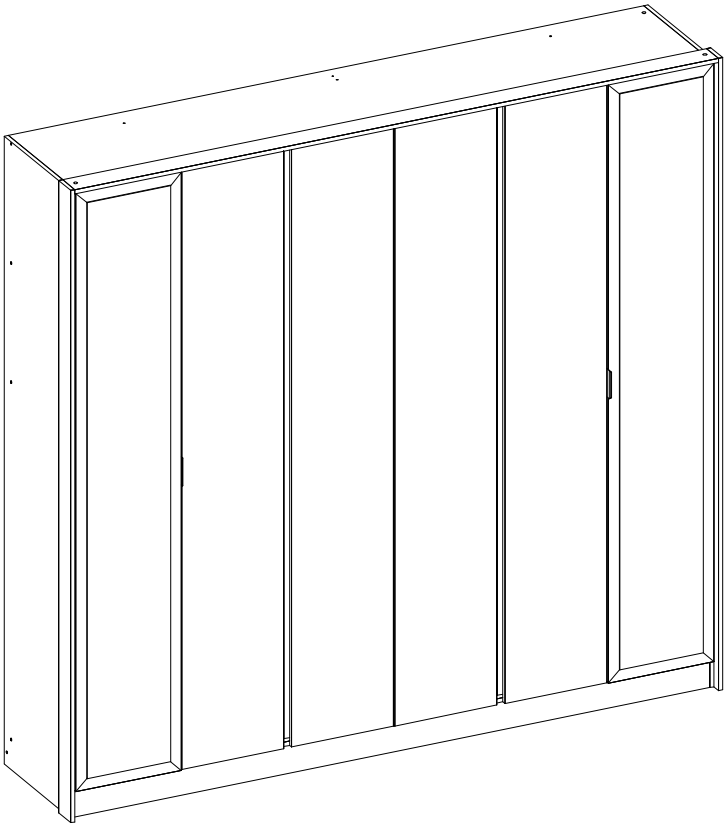

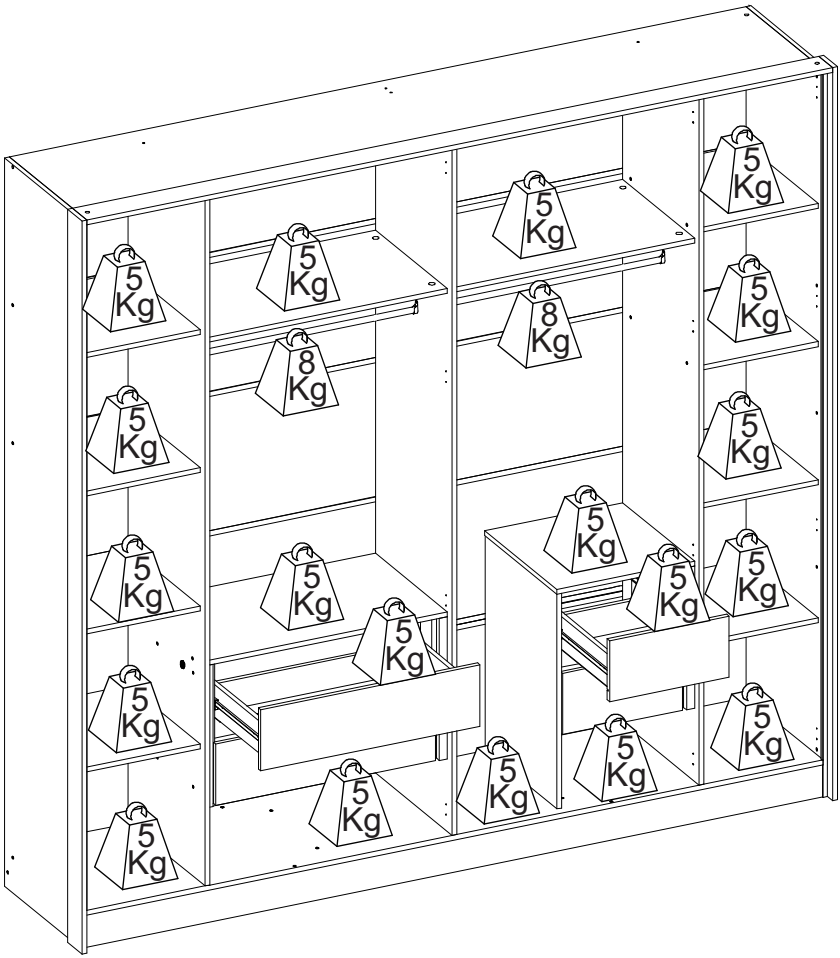
5 Kg
5 Kg
5 Kg
5 Kg
5 Kg
8 Kg
8 Kg
5 Kg
5 Kg
5 Kg
5 Kg
5 Kg
5 Kg
5 Kg
5 Kg
5 Kg
5 Kg
5 Kg
5 Kg
5 Kg
5 Kg
5 Kg

Dicas para assegurar a garantia e prolongar a vida útil do seu móvel

Limpeza
Use um pano macio, levemente umedecido com água. É possível o uso detergente neutro, ou sabão neutro com água.

Manutenção
Para garantir estabilidade e durabilidade, é recomendado reapertar os parafusos de tempos em tempos.

Ventilação
A falta de ventilação e excesso de calor pode prejudicar a durabilidade e acabamento do produto.

madeira
madeira
CABE
CASA

V.06