Manual de montagem | Assembly Instructions | Manual de montaje

Cadeira / Chair / Silla Vegas Gold

Viero Móveis Indústria e Comércio LTDA
Rua Pedro Romani, 245 - Distrito de Tamanduá - SC - Brasil
Phone - +55 (49)3425-2300
www.vieromoveis.com.br

Atendimento ao consumidor
Consumer attendance/Atención al consumidor
Phone: +55 (49)3425-2300
assistencia@vieromoveis.com.br

INSTRUÇÕES DE SEGURANÇA

É obrigatório seguir os procedimentos abaixo para uma montagem correta do produto;
1. A montagem deste produto deve ser feita por um profissional qualificado;
2. Não manusear ou utilizar o produto em superfícies que possam estar úmidas, conter infiltrações, ou que estejam expostas a qualquer produto que comprometa sua resistência;
3. Para a instalação do produto devem ser utilizados apenas acessórios que acompanham os mesmo de madeira adequada conforme indica o manual;
4. Ler e observar atentamente toda a instrução antes de iniciar a montagem;
5. Os parafusos devem ser apertados periodicamente;
6. Evitar batidas e contato com objetos cortantes;
7. Devem ser respeitados os limites de peso indicados no manual.
8. Para sua segurança não fique em pé na cadeira, risco de queda.

SECURITY INSTRUCTIONS

It is mandatory to follow the procedures below for correct assembly of the product;
1. The fitting of this product must be performed by a qualified professional;
2. Do not handle or use the product on surfaces that could be wet, contain infiltrations, or who are exposed to any product which endangers their resistance;
3. For the installation of the product should be used only the accessories that come with the same manner as indicated in the manual;
4. Read and carefully observe the entire instruction before you start to assemble;
5. Screws should be tightened periodically;
6. Avoid bumps and contact with sharp objects;
7. Must be respected the weight limits listed in the manual.
8. For your safety do not stand on the chair, risk of falling.

INSTRUCCIONES DE SEGURIDAD

Es obligatorio seguir los siguientes procedimientos para el montaje correcto del producto;
1. La colocación de este producto debe ser realizado por un profesional cualificado.
2. No manipular o utilizar el producto en superficies que pueden ser húmedos, contienen las infiltraciones, o que están expuestos a cualquier producto que ponga en peligro su resistencia;
3. Para la instalación y el producto de los medios de comunicación que acompañan el mes de noviembre de acuerdo con el manual correspondiente;
4. Lea atentamente toda una instrucción antes de iniciar un montaje;
5. Los tornillos deben apretarse periódicamente;
6. Evite golpes y contacto con objetos afilados.
7. Deben respetarse los límites de peso indicado en el manual.
8. Por su seguridad, no pararse en la silla, el riesgo de caídas.

ATENÇÃO!

- Ler e observar atentamente toda a instrução antes de iniciar a montagem.
- A montagem do produto deverá ser feita em uma superfície limpa e plana.
- Não utilize fitas ou adesivos na superfície pois podem remover a pintura.

ATENTION!

- Ler e observar atentamente toda la instrucción antes de iniciar un montaje.
- Un montaje del producto debe ser feita em uma. superfície limpia y plana.
- No utilice fitas o adhesivos en la superficie que puedan quitar la pintura.

ATENCIÓN!

- Read and observe all instructions carefully before start montagem.
- The assembly of the product must be done in one clean and flat surface.
- Do not use paints or adhesives on the surface as they may remove the paint.

Para Limpeza e Conservação

Para a limpeza do móvel, utilize uma flanela seca. Para uma limpeza mais rigorosa, utilize um pano umedecido com água e detergente neutro fazendo acabamento final com uma flanela seca. Evite produtos como álcool, 'lustra-móveis', óleos de peroba, cera, solvente ou qualquer produto abrasivo. Evite umidade excessiva e que o produto fique exposto prolongadamente a luz solar.

For Cleaning and Conservation

For cleaning the furniture, use a dry flannel. For a more rigorous cleaning, use a wetted cloth with water and neutral detergent making final finish with a dry flannel. Avoid products such as alcohol, shine-mobile, pearl oils, wax, solvent or any product abrasive. Avoid excessive humidity and the product is exposed to prolonged sunlight.

Para la Limpieza y la Conservación

Para limpiar el mueble, utilice una franela seca. Para una limpieza más rigurosa, utilice un trapo humedecido con agua y detergente neutro haciendo acabado final con una franela seca. Evite productos como alcohol, lustra-muebles, aceites de peroba, cera, disolvente o cualquier producto abrasivo. Evite la humedad excesiva y que el producto quede expuesto a la luz solar durante mucho tiempo

CÓDIGO DA PEÇA
Code of the piece
Código de la pieza
00000
SEQUÊNCIA DE MONTAGEM
Assembly Sequence
Secuencia de ensamble

Vista explodida, numeração e código de peças

Exploded view, numbering and part code
Despiece, numeración y código de piezas

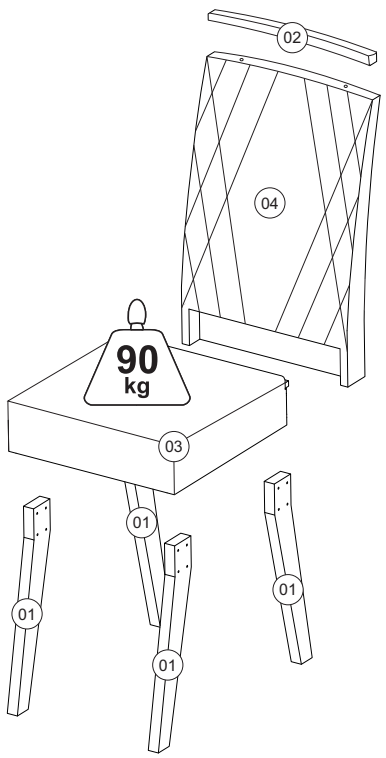

Relação de Peças
Piece List
Relación de Piezas

Código da peça
Code of the piece
Código de la pieza
00000

Sequência de montagem / *Assembly Sequence / Secuencia de ensamble*

S.M.	Descrição da peça *Description of the parts* *Descripción de la pieza*	Código da peça *Part code* *Código de la pieza*	Quantidade *Number* *Cantidad*	Dimensões (mm) *Dimensions (mm)* *Dimensiones (mm)*	Matéria prima *Raw material* *Materia prima*
01	Pé	33031	04	440x60x25	Mad/Caxeta
02	Espaldar	33033	01	360x25x24	Mad/Caxeta
03	Assento	29996	01	400x420x105	MDF/Madeira
04	Encosto	29997	01	610x420x70	MDF/Madeira

- Cada cor de etiqueta identifica uma tonalidade de tecido para as cadeiras/estofado. Utilize produtos com a mesma cor de etiqueta, afim de evitar variações de tonalidade entre os estofados decorrentes das características dos tecidos importados.
- Each label color indicates a specific fabric shade for the chairs/upholstery. Use products with the same label color to avoid shade variations between upholstered items resulting from the characteristics of imported fabrics.
- Cada color de etiqueta indica un tono específico de tela para las sillas/tapizados. Utilice productos con el mismo color de etiqueta para evitar variaciones de tonalidad entre los tapizados derivadas de las características de las telas importadas.

-A parte superior dos pés de madeira próximo a furação, pode conter nós e manchas. Características que não comprometem a parte estrutural e estética do produto, após a montagem correta.
-The upper part of the wooden feet near the holes may contain knots and stains. These characteristics do not compromise the structural and aesthetic part of the product, after correct assembly.
-La parte superior de los pies de madera próxima a la perforación puede contener nudos y manchas. Características que nocomprometer la parte estructural y estética del producto, después del correcto montaje.

-A variação de tonalidade entre os pés se deve a caracteristica do produto. As peças são envernizadas, porém sua cobertura não altera a cor da madeira.
-The variation in tone between the legs is due to the characteristics of the product. The pieces are varnished, but their coating does not alter the color of the wood.
-La variación de tonalidad entre pies se debe a las características del producto. Las piezas están barnizadas, sin embargo su cobertura no cambia el color de la madera.

- A matéria prima das peças pode variar, dependendo da disponibilidade do mercado.
- The pieces raw material can range depending upon market availabity.
- La materia prima de las piezas puede variar, dependiendo de la disponibilidad del mercado.

- Caso seja necessário solicitar assistência técnica, favor utilizar o código da peça em sua solicitação.
- In the case of soliciting technical assistance, please use the piece code on your solicitation.
- Para solicitaciones da asistencia técnica, es necesario informar el código de la pieza.

Informações Técnicas | Technical Information | Información Técnica

Aspecto Final
Final Aspect
Último Aspecto

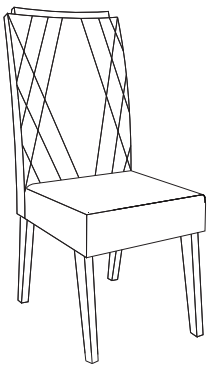

Imagem Ilustrativa do produto
Illustrative image of the product
Imagen ilustrativa del producto

Medidas Externas
External Measures
Las Medidas Exteriores

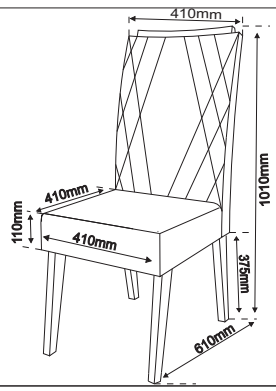

Utilize a régua para medir os componentes
Use the ruler to measure components
Utilice la medida abajo para medir

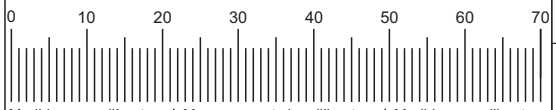

Medidas em milímetros | Measurements in millimetres | Medidas en milímetros

Ferragens / Fittings / Herrajes

Item Item Elemento	Especificações / Specification / Especificación	Qtde Qtty Cant
A	Cód: 7120 Sapata Plástica Marrom 14x13x13mm	04
B	Cód: 33008 Parafuso Philips C.Flang 4x40mm	19
C	Cód: 403 Prego 10x10mm	04
D	Cód: 9316 Cavilha Escalonada Plástica 8x29mm	02
E	Cód: 383 Parafuso Philips CC 3,5x16mm	12
F	Cód: 22340 Cantoneira Metal 90x45x25x1,5mm	02

Ferramentas utilizadas para montagem
(Não Fornecidas).
Tools used for mounting
(Not Supllied).
Herramientas utilizadas para el montaje
(No suministradas)

Início da Montagem
Start of the assembly
Inicio del montaje

GARANTIA DO PRODUTO

A garantia dos produtos fabricados pela Viero Móveis, abrange eventuais defeitos/vícios de fabricação, no prazo estabelecido pelo Código de Defesa do Consumidor, em seu artigo 26,II, o qual prevê a garantia legal de 90 (Noventa) dias.

Efetuar montagem conforme ilustração abaixo.
Make mounting according to illustrations below.
Montaje según las ilustraciones siguientes.

- 1º Passo
- 1º Step
- 1º Paso

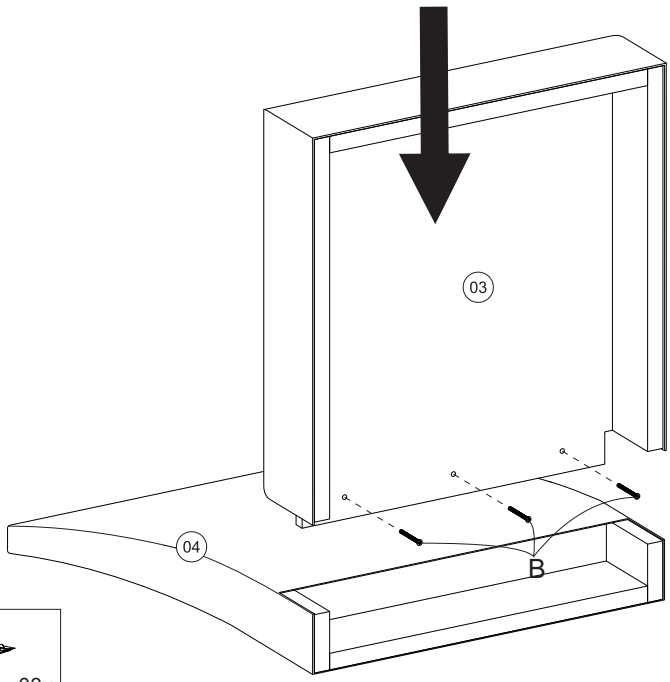

B 03x

- 2º Passo
- 2º Step
- 2º Paso

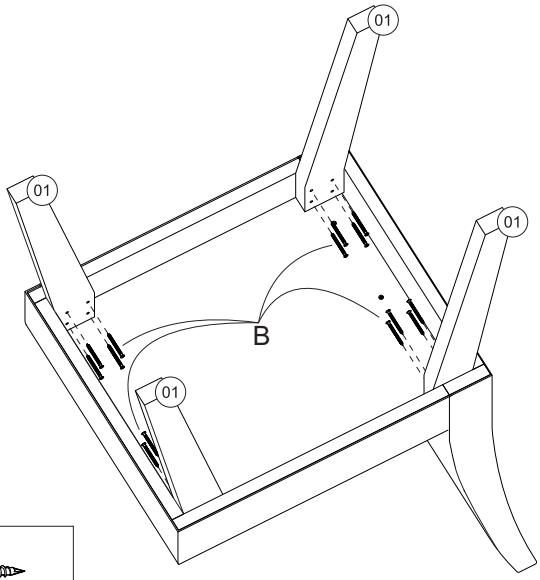

B 16x

- 3º Passo
- 3º Step
- 3º Paso

Atenção
A montagem ocorre duas vezes

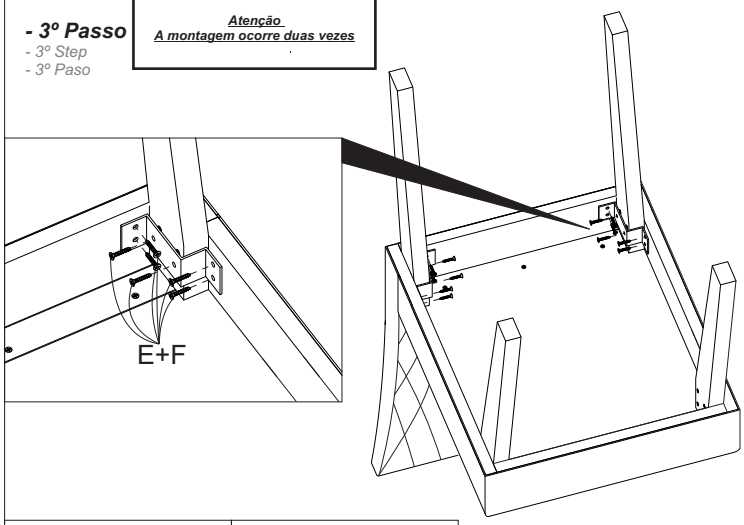

E 12x

F 02x

- 4º Passo
- 4º Step
- 4º Paso

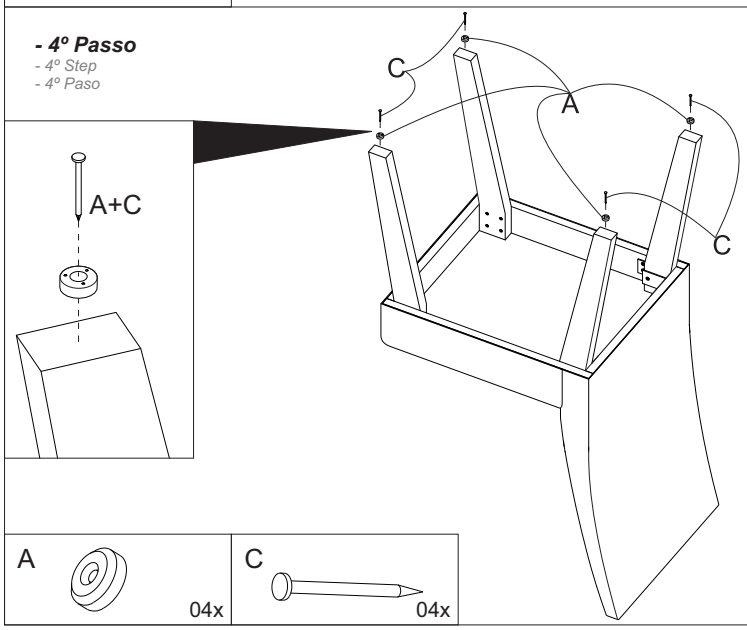

A 04x

C 04x

- 5º Passo
- 5º Step
- 5º Paso

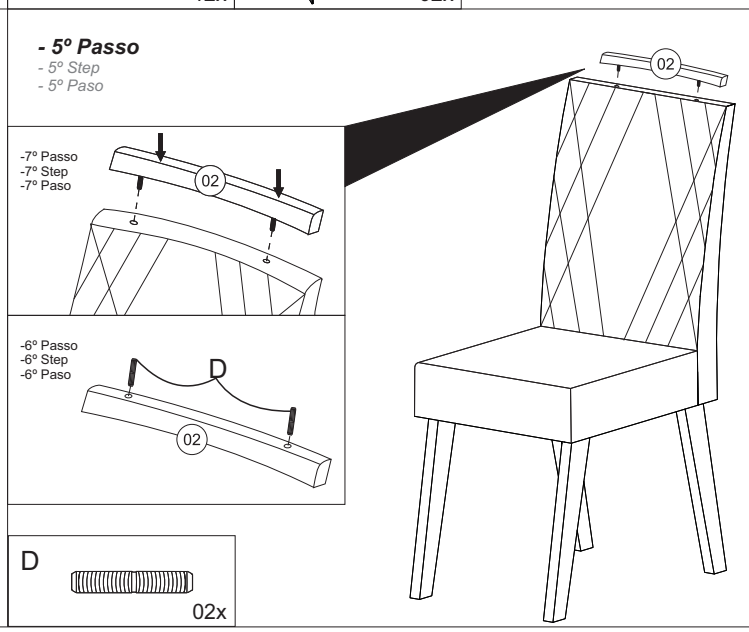

D 02x

Manual de montagem | Assembly Instructions | Manual de montaje

Base Table Prestige Base

Viero Móveis Indústria e Comércio LTDA
Rua Pedro Romani, 245 - Distrito de Tamanduá - SC - Brasil
Phone - +55 (49)3425-2300
www.vieromoveis.com.br

Atendimento ao consumidor
Consumer attendance/Atención al consumidor
Phone: +55 (49)3425-2300
assistencia@vieromoveis.com.br

INSTRUÇÕES DE SEGURANÇA

É obrigatório seguir os procedimentos abaixo para uma montagem correta do produto;
1. A montagem deste produto deve ser feita por um profissional qualificado;
2. Não manusear ou utilizar o produto em superfícies que possam estar úmidas, conter infiltrações, ou que estejam expostas a qualquer produto que comprometa sua resistência;
3. Para a instalação do produto devem ser utilizados apenas acessórios que acompanham os mesmo de madeira adequada conforme indica o manual;
4. Ler e observar atentamente toda a instrução antes de iniciar a montagem;
5. Os parafusos devem ser apertados periodicamente;
6. Evitar batidas e contato com objetos cortantes;
7. Devem ser respeitados os limites de peso indicados no manual.
8. Para sua segurança não fique em pé na cadeira, risco de queda.

SECURITY INSTRUCTIONS

It is mandatory to follow the procedures below for correct assembly of the product;
1. The fitting of this product must be performed by a qualified professional;
2. Do not handle or use the product on surfaces that could be wet, contain infiltrations, or who are exposed to any product which endangers their resistance;
3. For the installation of the product should be used only the accessories that come with the same manner as indicated in the manual;
4. Read and carefully observe the entire instruction before you start to assemble;
5. Screws should be tightened periodically;
6. Avoid bumps and contact with sharp objects;
7. Must be respected the weight limits listed in the manual.
8. For your safety do not stand on the chair, risk of falling.

INSTRUCCIONES DE SEGURIDAD

Es obligatorio seguir los siguientes procedimientos para el montaje correcto del producto;
1. La colocación de este producto debe ser realizado por un profesional cualificado.
2. No manipular o utilizar el producto en superficies que pueden ser húmedos, contienen las infiltraciones, o que están expuestos a cualquier producto que ponga en peligro su resistencia;
3. Para la instalación y el producto de los medios de comunicación que acompañan el mes de noviembre de acuerdo con el manual correspondiente;
4. Lea atentamente toda una instrucción antes de iniciar un montaje;
5. Los tornillos deben apretarse periódicamente;
6. Evite golpes y contacto con objetos afilados.
7. Deben respetarse los límites de peso indicado en el manual.
8. Por su seguridad, no pararse en la silla, el riesgo de caídas.

ATENÇÃO!

- Ler e observar atentamente toda a instrução antes de iniciar a montagem.
- A montagem do produto deverá ser feita em uma superfície limpa e plana.
- Não utilize fitas ou adesivos na superfície pois podem remover a pintura.

ATENTION!

- Ler e observar atentamente toda la instrucción antes de iniciar un montaje.
- Un montaje del producto debe ser feita em uma. superfície limpia y plana.
- No utilice fitas o adhesivos en la superficie que puedan quitar la pintura.

ATENCIÓN!

- Read and observe all instructions carefully before start montagem.
- The assembly of the product must be done in one clean and flat surface.
- Do not use paints or adhesives on the surface as they may remove the paint.

Para Limpeza e Conservação

Para a limpeza do móvel, utilize uma flanela seca. Para uma limpeza mais rigorosa, utilize um pano umedecido com água e detergente neutro fazendo acabamento final com uma flanela seca. Evite produtos como álcool, 'lustra-móveis', óleos de peroba, cera, solvente ou qualquer produto abrasivo. Evite umidade excessiva e que o produto fique exposto prolongadamente a luz solar.

For Cleaning and Conservation

For cleaning the furniture, use a dry flannel. For a more rigorous cleaning, use a wetted cloth with water and neutral detergent making final finish with a dry flannel. Avoid products such as alcohol, shine-mobile, pearl oils, wax, solvent or any product abrasive. Avoid excessive humidity and the product is exposed to prolonged sunlight.

Para la Limpieza y la Conservación

Para limpiar el mueble, utilice una franela seca. Para una limpieza más rigurosa, utilice un trapo humedecido con agua y detergente neutro haciendo acabado final con una franela seca. Evite productos como alcohol, lustra-muebles, aceites de peroba, cera, disolvente o cualquier producto abrasivo. Evite la humedad excesiva y que el producto quede expuesto a la luz solar durante mucho tiempo

CÓDIGO DA PEÇA
Code of the piece
Código de la pieza
00000
SEQUÊNCIA DE MONTAGEM
Assembly Sequence
Secuencia de ensamble

Vista explodida, numeração e código de peças

Exploded view, numbering and part code
Despiece, numeración y código de piezas

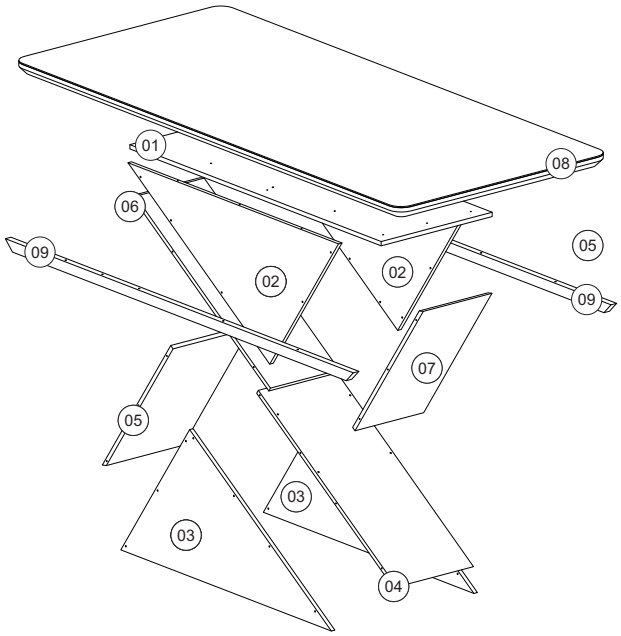

Relação de Peças
Piece List
Relación de Piezas

Código da peça
Code of the piece
Código de la pieza
00000

Sequência de montagem / *Assembly Sequence / Secuencia de ensamble*

S.M.	Descrição da peça Description of the parts Descripción de la pieza	Código da peça Part code Código de la pieza	Quantidade Number Cantidad	Dimensões (mm) Dimensions (mm) Dimensiones (mm)	Matéria prima Raw material Materia prima
01	Tampo Superior	38330	01	1300x475x15	MDP
02	Triangulo Superior	37390	02	1089x622x15	MDF
03	Triangulo Inferior	37392	02	1089x622x15	MDP
04	Fechamento Maior Inferior	37394	01	872x329x15	MDF
05	Fechamento Menor Inferior	37395	01	619x329x15	MDP
06	Fechamento Maior Superior	37396	01	866x294x15	MDF
07	Fechamento Menor Superior	37397	01	618x294x15	MDP
08	Tampo	31354	01	2000x900x44	MDF
09	Travessa Madeira	29822	01	1800x39x21	MAD/EUC

- A matéria prima das peças pode variar, dependendo da disponibilidade do mercado.
- The pieces raw material can range depending upon market availabity.
- La materia prima de las piezas puede variar, dependiendo de la disponibilidad del mercado.

- Caso seja necessário solicitar assistência técnica, favor utilizar o código da peça em sua solicitação.
- In the case of soliciting technical assistance, please use the piece code on your solicitation.
- Para solicitaciones da asistencia técnica, es necesario informar el código de la pieza.

Informações Técnicas | Technical Information | Información Técnica

Aspecto Final
Final Aspect
Último Aspecto

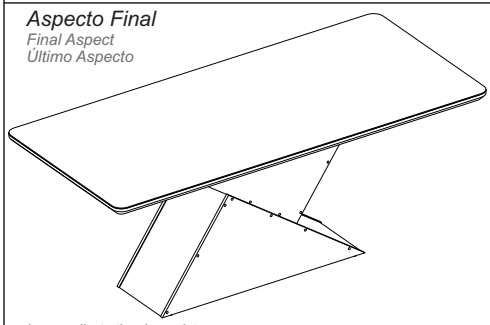

Imagem Ilustrativa do produto
Illustrative image of the product
Imagen ilustrativa del producto

Medidas Externas
External Measures
Las Medidas Exteriores

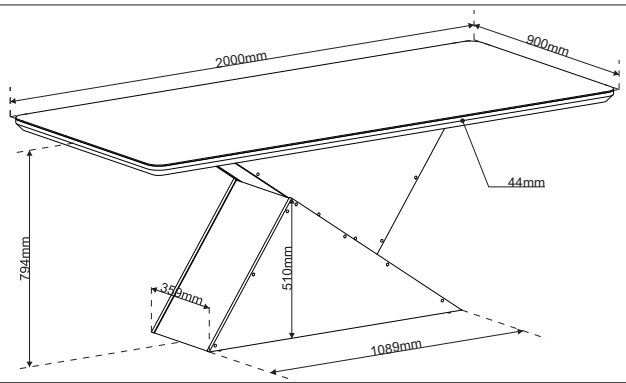

Utilize a régua para medir os componentes
Use the ruler to measure components
Utilice la medida abajo para medir

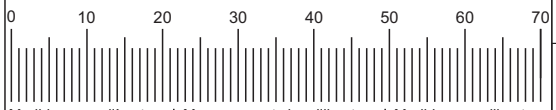

Medidas em milímetros | Measurements in millimetres | Medidas en milímetros

Ferragens / Fittings / Herrajes

Item Item Elemento	Especificações / Specification / Especificación	Qtde Qtty Cant
A	Parafuso Soberbo 5x50mm	36
B	Parafuso Philips CP 4x25mm	08
C	Sapata Plástica 4x13x13mm	04
D	Prego 10x10mm	04
E	Cantoneira 48x32x33	04
F	Parafuso Philips CC 3.5x12mm	16
G	Chave Allen 3mm	01
H	Calço Madeira 50x25x6mm	04
J	Parafuso Philips CC 5x50mm	10
K	Tapa Furo Plástico 5mm	28

Ferramentas utilizadas para montagem
(Não Fornecidas).
Tools used for mounting
(Not Supllied).
Herramientas utilizadas para el montaje
(No suministradas)

Início da Montagem
Start of the assembly
Inicio del montaje

GARANTIA DO PRODUTO

A garantia dos produtos fabricados pela Viero Móveis, abrange eventuais defeitos/vícios de fabricação, no prazo estabelecido pelo Código de Defesa do Consumidor, em seu artigo 26,II, o qual prevê a garantia legal de 90 (Noventa) dias.

Efetuar montagem conforme ilustração abaixo.
Make mounting according to illustrations below.
Montaje según las ilustraciones siguientes.

- 1º Passo
- 1º Step
- 1º Paso

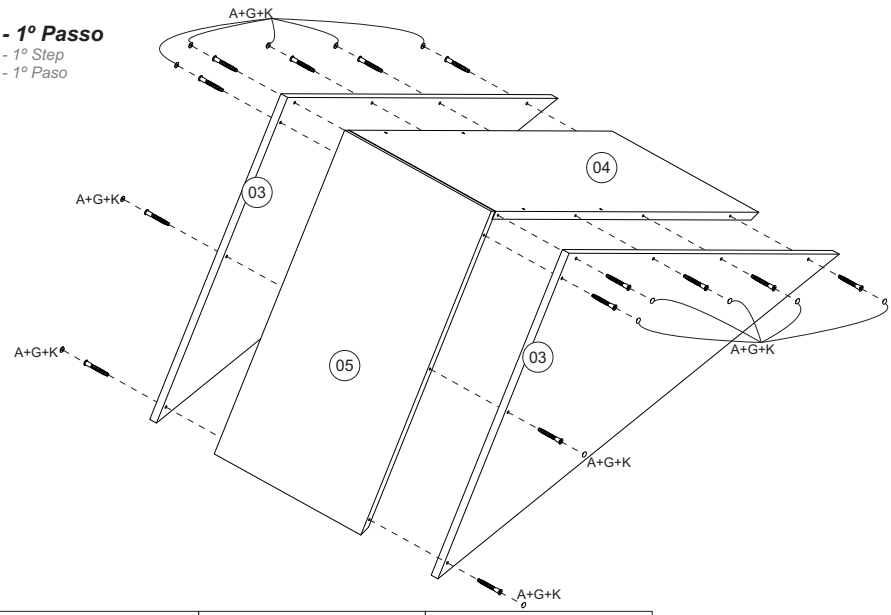

A	G	K
14x	3mm 01x	14x

- 2º Passo
- 2º Step
- 2º Paso

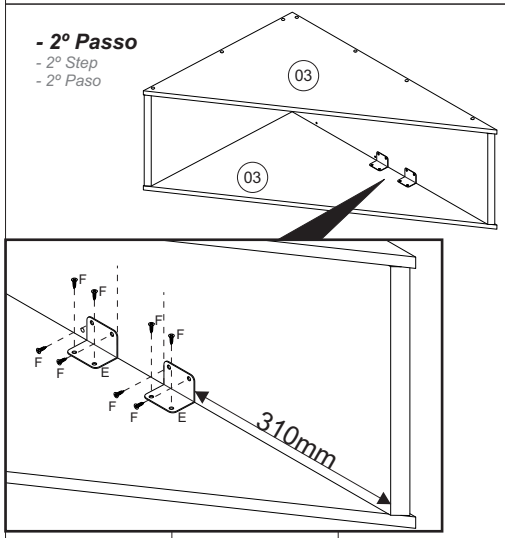

E	F
04x	16x

- 3º Passo
- 3º Step
- 3º Paso

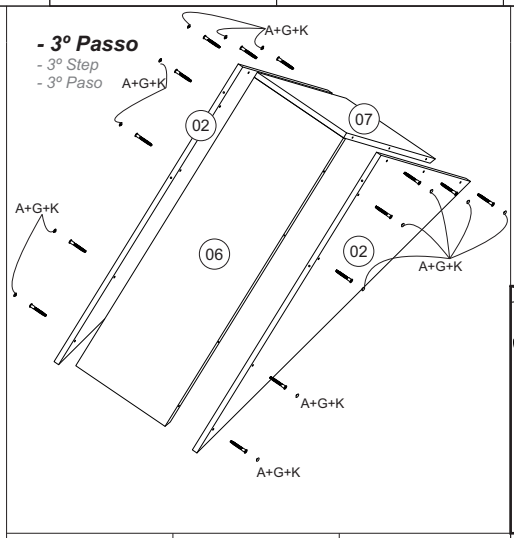

A	G	K
14x	3mm 01x	14x

- 4º Passo
- 4º Step
- 4º Paso

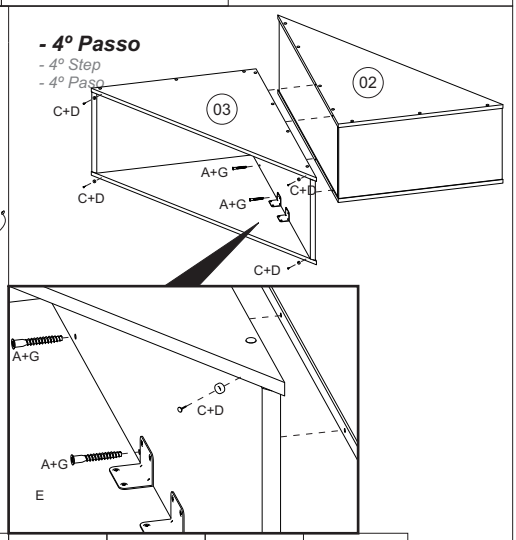

A	C	D	G
04x	04x	04x	3mm 01x

- 5º Passo
- 5º Step
- 5º Paso

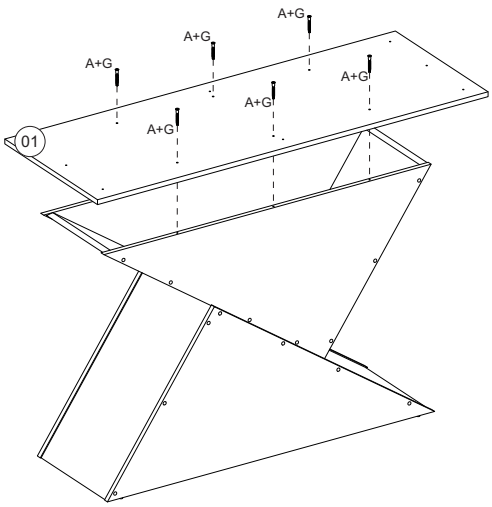

A	G
06x	3mm 01x

- 6º Passo
- 6º Step
- 6º Paso

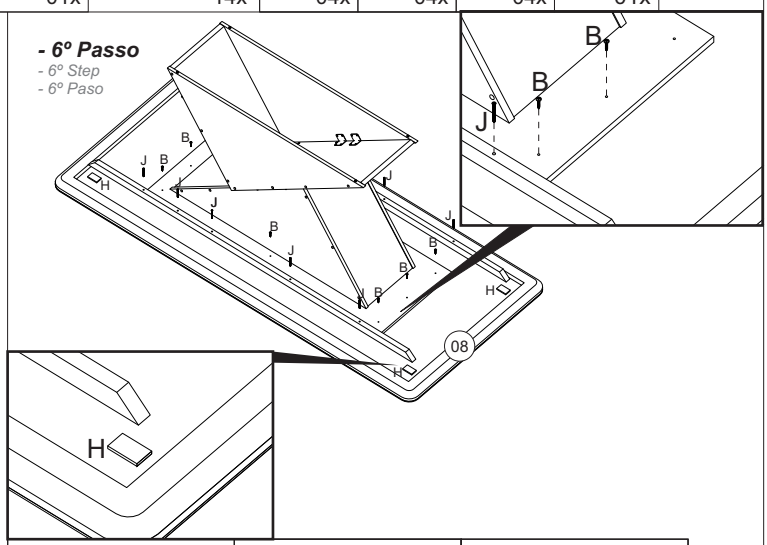

B	H	J
10x	04x	04x