MANUAL DE MONTAGEM / ASSEMBLY INSTRUCTIONS / PLANO DE ARMADO

Antes de montar o móvel, leia com atenção o manual de montagem!
Before assembling the furniture, carefully read the assembly instructions!
Antes de armar el mueble, lea con atención el manual de ensamble!

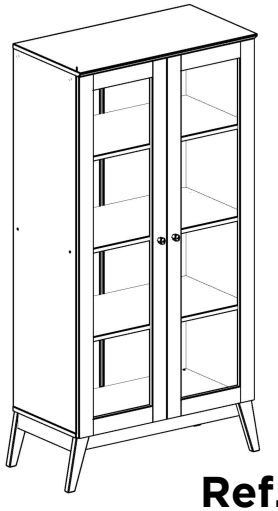

Ref.: 0734

genialflex
ambientes incríveis para todos

Parabéns! Você comprou um produto de excelente qualidade, fabricado com chapa de madeira de MDP ou MDF, extraída de florestas renováveis. Possui alta resistência e design atual.

Congratulations! You have purchased a product of excellent quality, made from MDP or MDF wood veneer, extracted from renewable forests. It has high strength and current design.

Felicitaciones! Usted compró a un producto de excelente calidad, fabricado con placa de madera de MDP o MDF, proveniente de florestas renovables. Tiene alta resistencia y diseño actual.

ATENCÃO
ATENTION
ATENCIÓN

1) Verifique todas as peças antes de começar a montagem.
Check all parts before starting assembly.
Verifique todas las partes antes de empezar el armado.

2) Ao começar a montagem, não apoie as peças na parede.
When starting the assembly, do not support the parts on the wall.
Al empezar el armado, no apoyes las partes en la pared.

3) Ao colocar as peças e ferragens de lado, cuidado para não perde-las.
When placing parts and hardware aside, be careful not to lose them.
Al poner las piezas y herrages a parte, cuidado para no dañarlas.

4) O móvel deve ser montado no chão, para isso, use a própria caixa para proteger e não danificar o piso.
The furniture must be mounted on the floor, to do this, use the box itself to protect and not damage the floor.
El mueble suele ser armando al piso, para eso, use la propria caja para protegerlo y no dañar al piso.

5) Comece a montagem seguindo as instruções passo a passo.
Begin assembly by following the step-by-step instructions.
Comience el armado siguiendo la instrucciones paso a paso.

6) É de responsabilidade do montador seguir as intrucões desse manual, que são fundamentais para a estrutura do móvel.
It's the assembler's responsibility to follow the instructions in this manual, which are fundamental to the structure of the furniture.
Es de responsabilidad del armador seguir las instrucciones de este manual, que son fundamentales para la estructura del mueble.

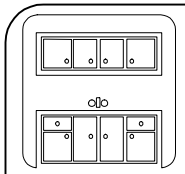

CUIDADOS
CARE
CUIDADO

1) A conservação e limpeza deve ser feita com um pano levemente umedecido com água.
Care and cleaning should be done with a cloth slightly moistened with water.
La conservación y limpieza debe ser hecha con un trapo levemente humedecido en agua.

2) Não use produtos abrasivos, como saponáceo, detergentes e esponja de aço.
Do not use abrasive products, such as soap, detergents and steel sponge.
No use productos abrasivos, como saponáceo, detergentes y esponja de acero.

3) Não use cera ou óleo para dar brilho ao móvel.
Do not use wax or oil to shine the furniture.
No use cera o aceites para darle brillo al mueble.

4) Não expor o móvel a interpéries e nem ao calor excessivo.
Do not expose the furniture to weather or excessive heat.
No exponer el mueble a interperies ni al calor excesivo.

5) Ao terminar a montagem, limpe o ambiente e o móvel.
When the assembly is finished, clean the room and the furniture.
Al terminar el armado, limpie al ambiente y al mueble.

FERRAMENTAS / TOOLS / HERRAMIENTAS

MARTELO
HAMMER
MARTILLO

MARTELO DE BORRACHA
RUBBER HAMMER
MARTILLO GOMA

NAO RECOMENDAVEL
NOT ADVISABLE
NO RECOMENDABLE

CHAVE PHILLIPS
PHILLIPS SCREWDRIVER
LLAVE PHILLIPS

TRENA
MEASURING TAP
CINTA MÉTRICA

PEÇAS / PARTS / PIEZAS		
Nº No Num	**DESCRIÇÃO DESCRIPTION DESCRIPCIÓN**	**QTD QTY CANT**
1	BASE LOWER BASE BASE INFERIOR	1
2	TAMPO SUPERIOR UPPER TOP TAPA SUPERIOR	1
3	LATERAL ESQUERDA LEFT SIDE LATERAL IZQUIERDA	1
4	LATERAL DIREITA RIGHT SIDE LATERAL DERECHA	1
5	PRATELEIRA FIXA FIXED SHELF ESTANTE FIJA	1
6	PRATELEIRA MÓVEL MOBILE SHELF ESTANTE MÓVIL	2
7	PORTA DOOR PUERTA	2
11	RODAPÉ MAIOR BIGGER CROSSBAR ZÓCALO MAJOR	2
12	RODAPÉ MENOR SMALL CROSSBAR ZÓCALO MENOR	2
13	COSTA BACK PANEL DORSO	2

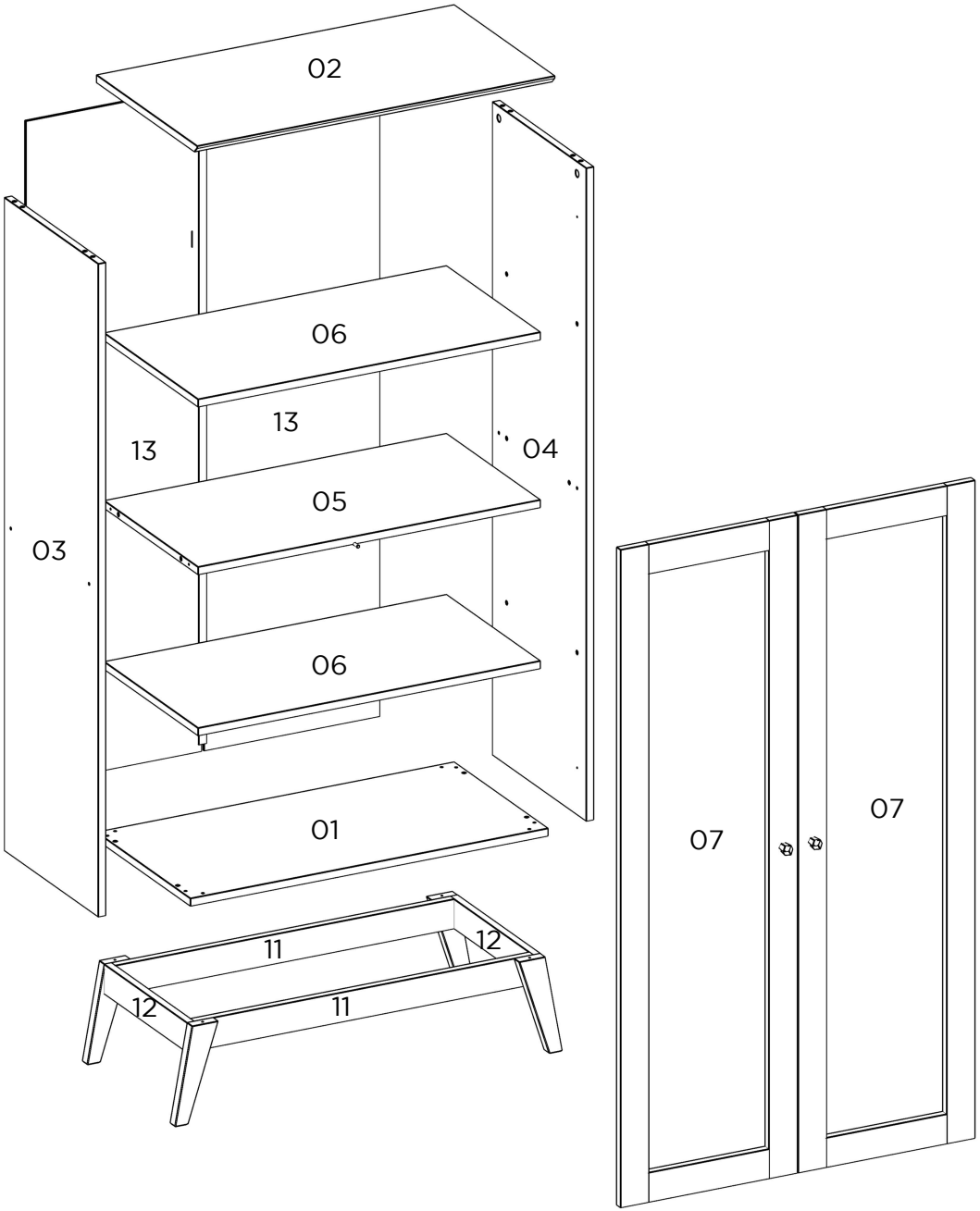

UTILIZE A RÉGUA PARA IDENTIFICAR OS PARAFUSOS
USE THE RULER TO IDENTIFY THE SCREWS
UTILICE LA REGLA PARA IDENTIFICAR LOS TORNILLOS

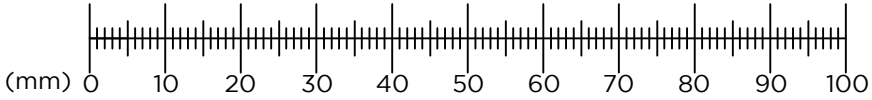

FERRAGENS / HARDWARE / HERRAJES

CÓD CODE COD	DESCRIÇÃO DESCRIPTION DESCRIPCIÓN	QTD QTY CANT
A	CAVILHA WOODEN DOWEL TARUGO	16
C	PARAFUSO 3,5X40mm SCREW 3,5X40mm TORNILLO 3,5X40mm	8
D	PARAFUSO 5X50mm SCREW 5X50mm TORNILLO 5X50mm	4
E	PÉ FEET PIE	4
F	PARAFUSO 4X14mm SCREW 4X14mm TORNILLO 4X14mm	48
G	PREGO NAIL CLAVO	50
H	TAPA FURO MENOR SMALL HOLE COVER TAPA AGUJERO MENOR	4
I	PARAFUSO MINIFIX MINIFIX SCREW TORNILLO MINIFIX	4
J	CANTONEIRA DUPLA METALLIC ANGLE ESQUINERA DUPLA	6
K	PERFIL PROFILE PERFIL	1
L	TAMBOR MINIFIX MINIFIX DRUM TAMBOR MINIFIX	4
M	SUPORTE PRATELEIRA SHELF SUPPORT SOPORTE DE ESTANTE	8
O	TAPA FURO MAIOR BIGGER HOLE COVER TAPA AGUJERO MAJOR	4
P	PUXADOR HANDLE TIRADOR	2
Q	PARAFUSO 3,5X25mm SCREW 3,5X25mm TORNILLO 3,5X25mm	2
T	DOBRADIÇA HINGE BIZAGRA	6
U	CALÇO PARA DOBRADIÇA HINGE SHED CALZO DE BISAGRA	6

PESO SUPORTADO / WEIGHT SUPPORTED / PESO SOPORTADO

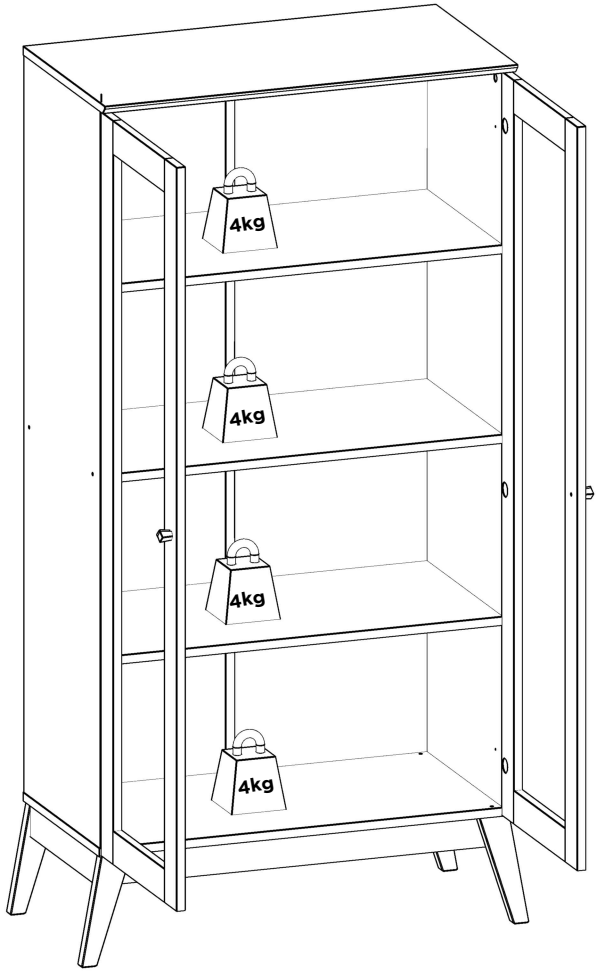

1

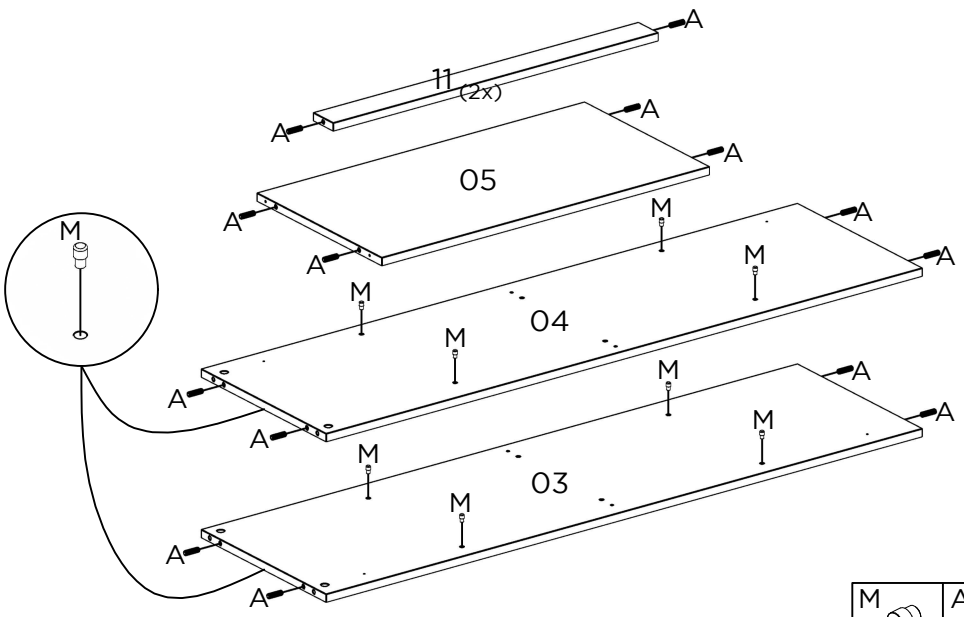

M	A
8x	16x

2

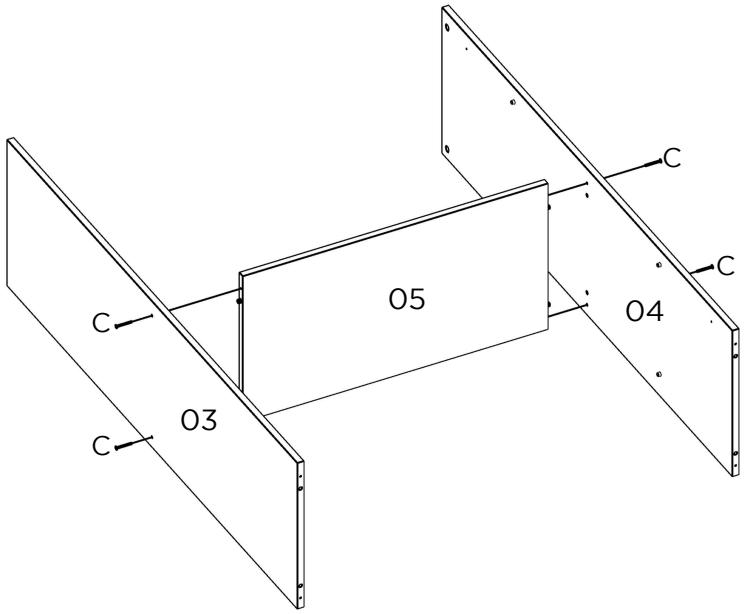

C
4x

3

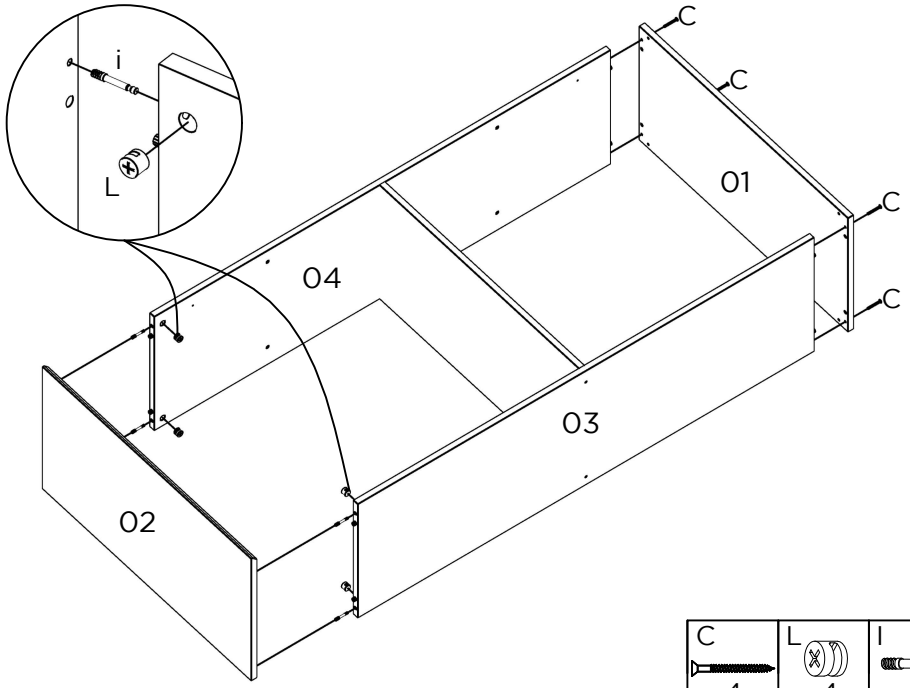

C	L	I
4x	4x	4x

4

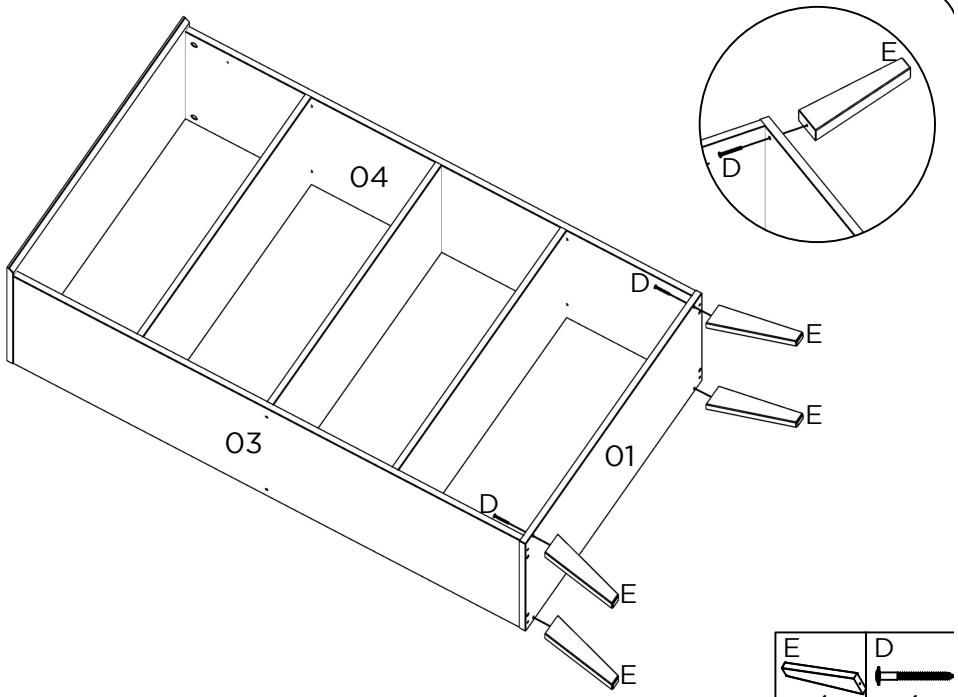

E	D
4x	4x

5

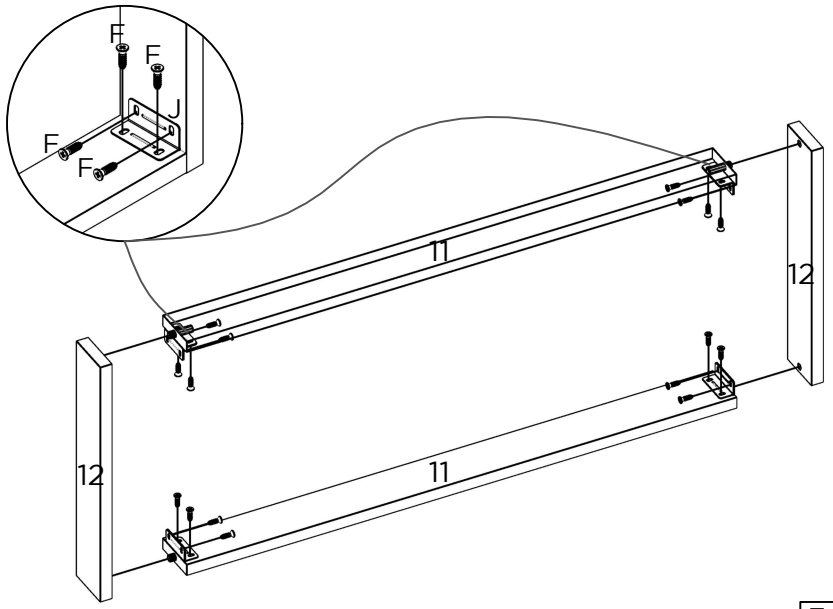

F	J
16x	4x

6

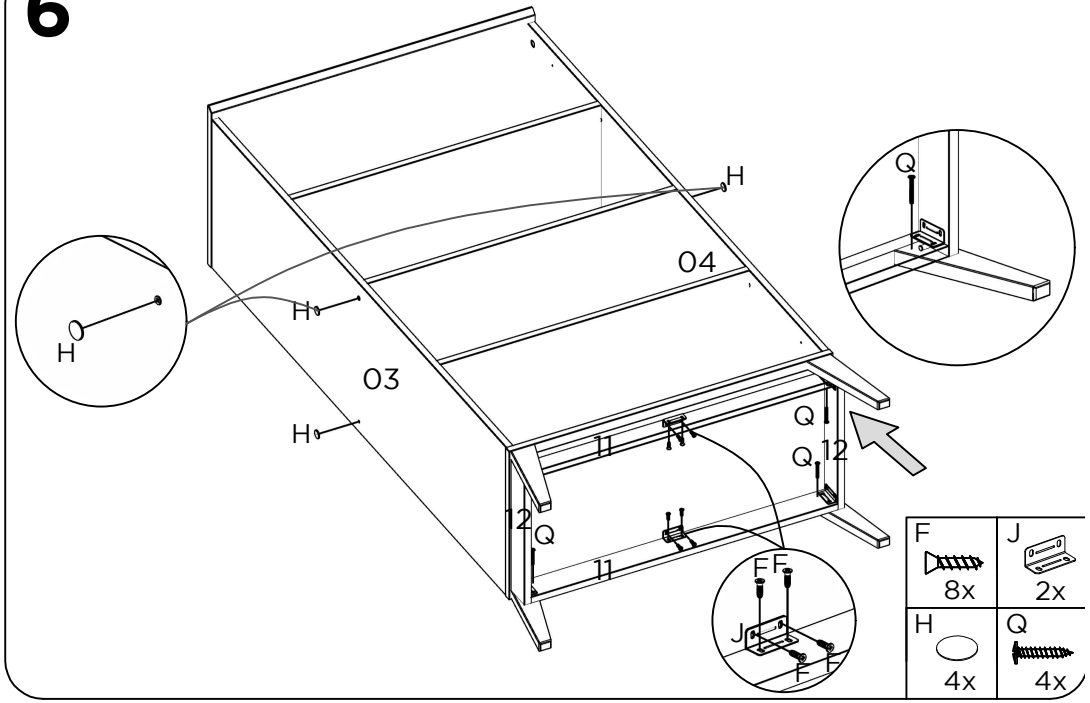

F	J	H	Q
8x	2x	4x	4x

7

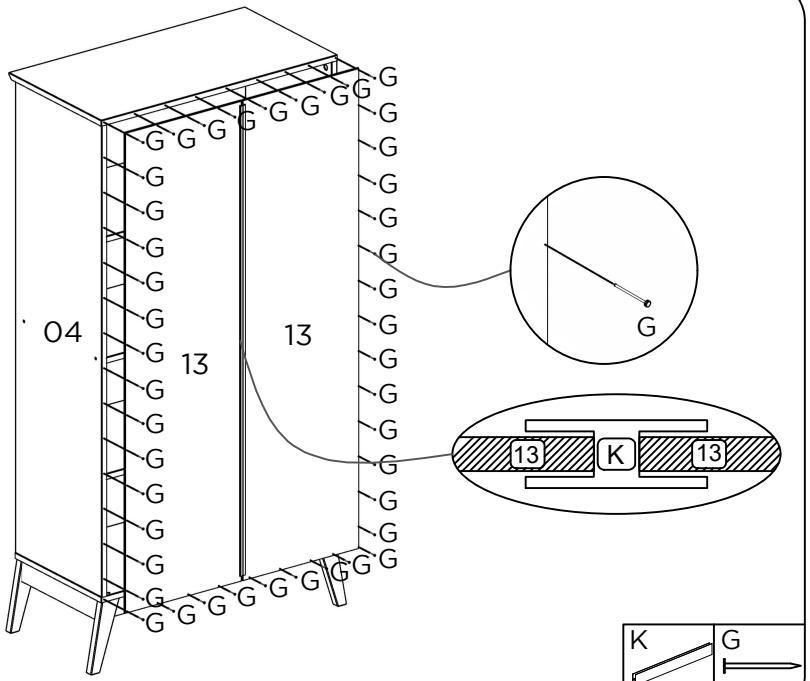

K	G
1x	50x

8

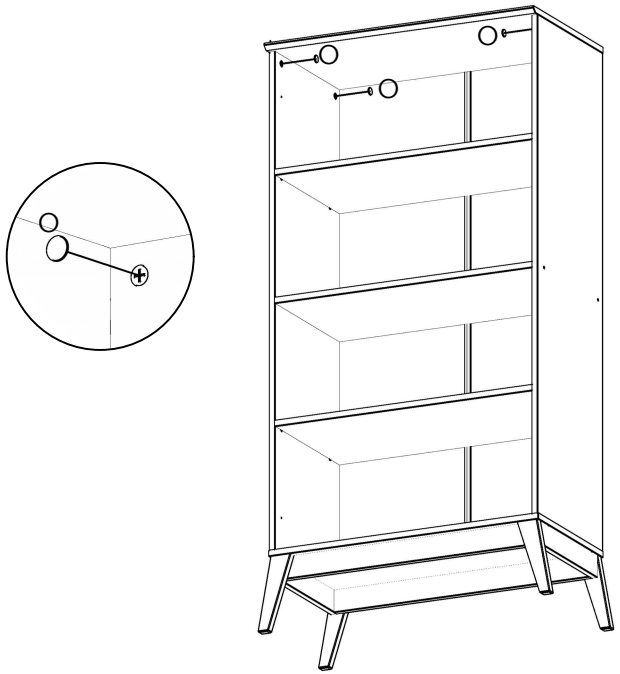

O
4x

9

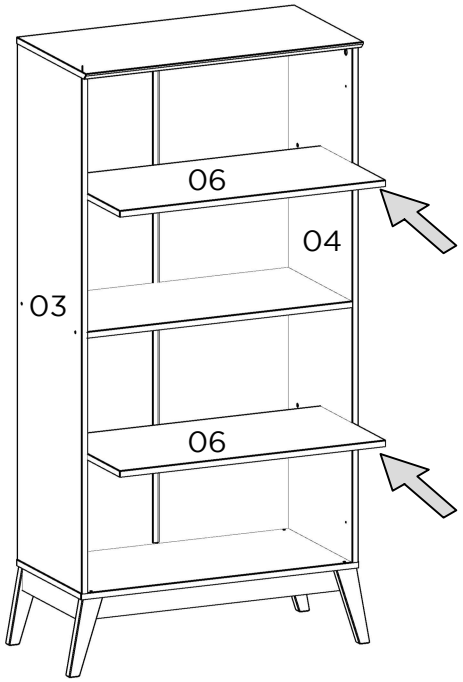
06
04
03
06

10

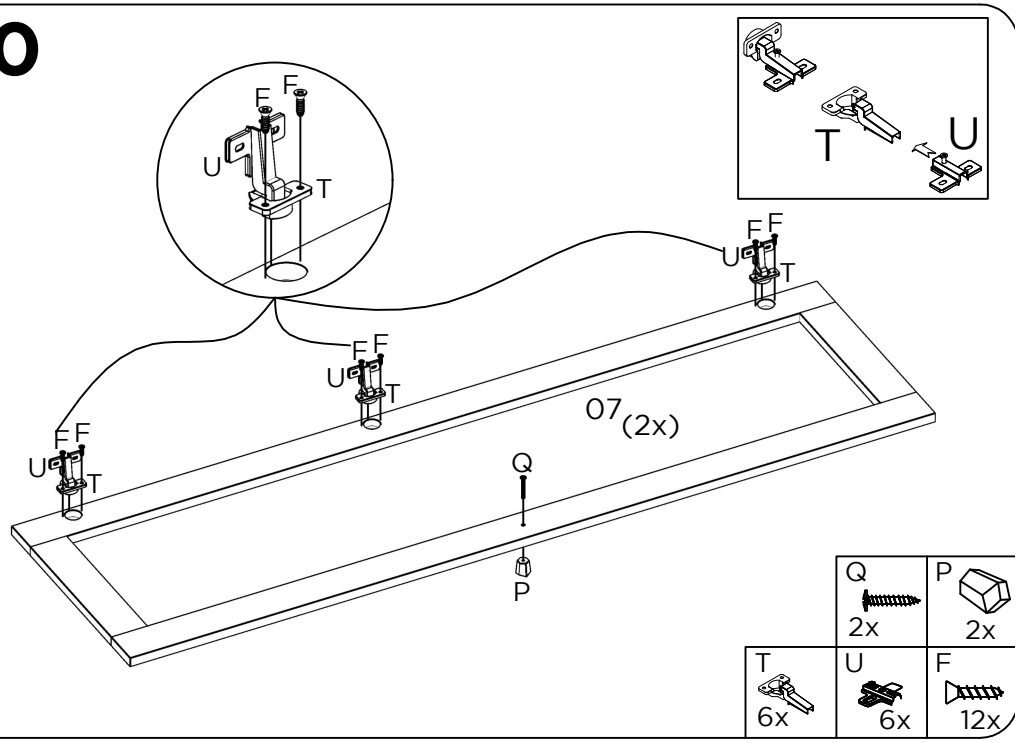
F F
U
T
T
U
F F
U
T
F F
U
T
F F
U
T
07 (2x)
Q
P
Q
2x
P
2x
T
6x
U
6x
F
12x

11

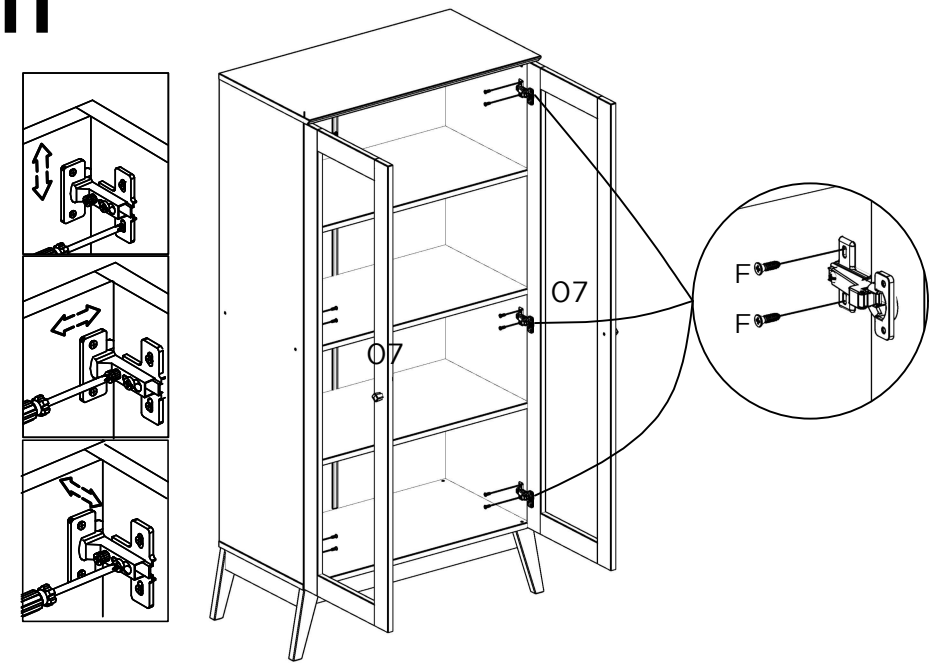
07
07
F
F
F
12x
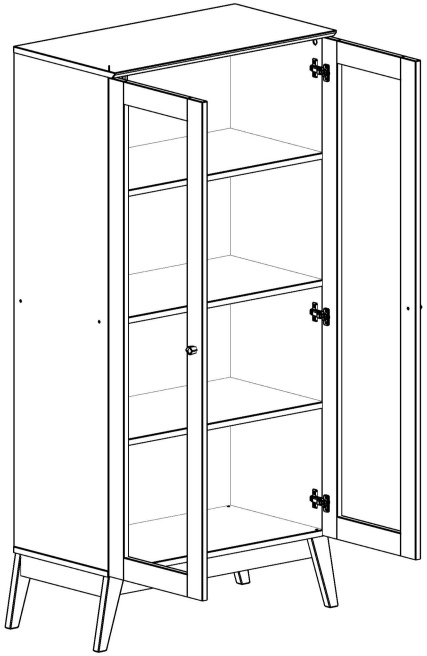
12