CAMA BOX JESSICA



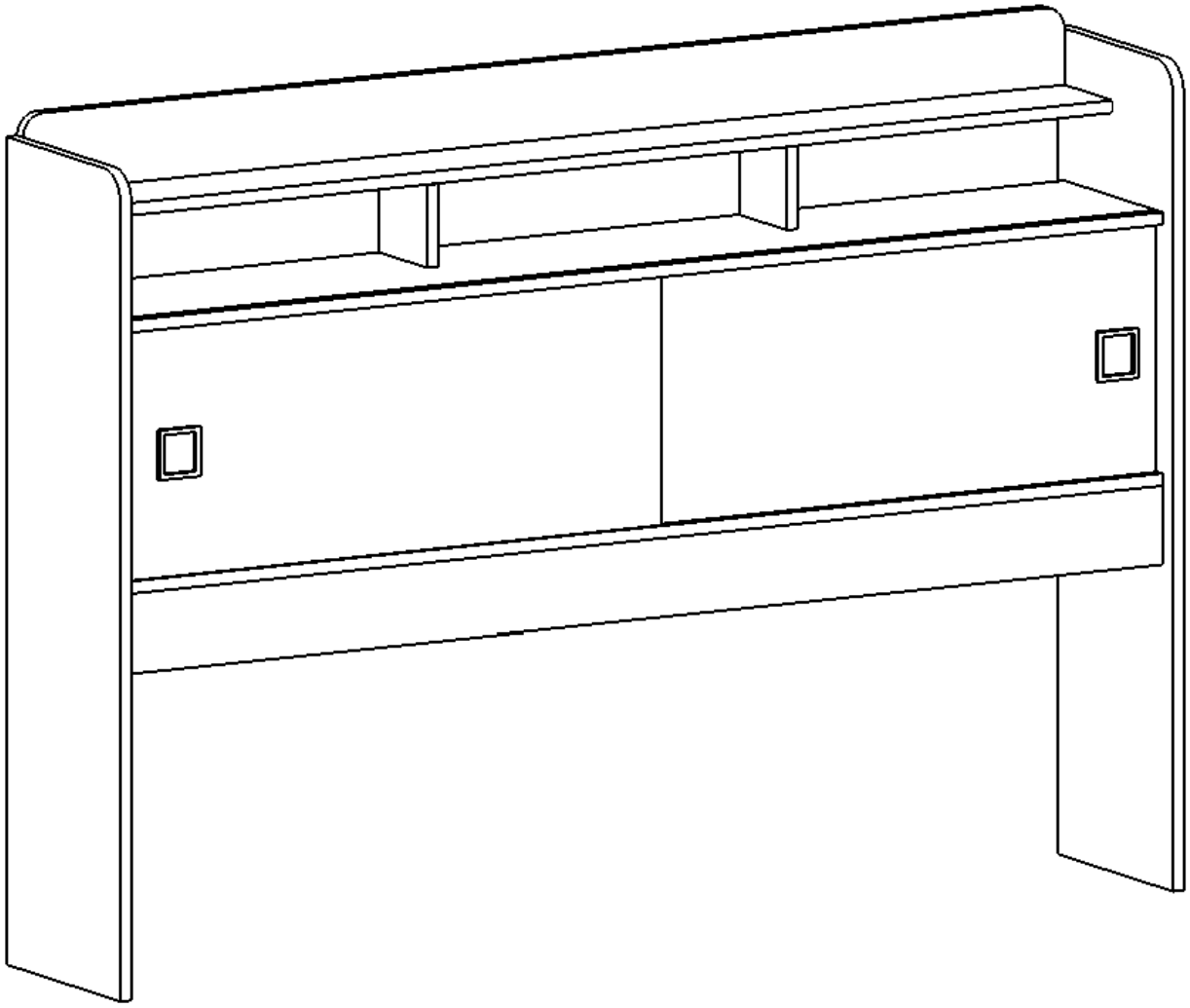

PEÇAS

CÓD.	DESCRIÇÃO	QUANT.
01	LATETAL ESQ/DIR	2
02	TRAVESSA INF/SUP	2
03	PRATELEIRA	1
04	APLIQUE	1
05	TRAVESSA DE APOIO	1
06	PORTAS	2
07	FUNDO	1
08	FUNDO MENOR	1
09	APLIQUE TRAV.	2
10	TRAVESSA INTERNA	1

ACESSÓRIOS

CÓD.	DESCRIÇÃO	QUANT.	QUANT.
A	PARAFUSO	5,0 X 40	25
B	PARAFUSO	3,5 X 25	2
C	CAVILHA	6 X 40	6
D	SAPATA U	15 MM	4
E	PREGO	10 X 10	35

RUA EUGENIO BUOSI, 1-11. CX POSTAL 02 - DISTRITO INDUSTRIAL
CEP: 15.520.000 - VALENTIM GENTIL / SP
TELEFONE: (17) 3485 - 1410
CAMBEL@CAMBEL.COM.BR

MASSUIA DESIGN 17-996460016

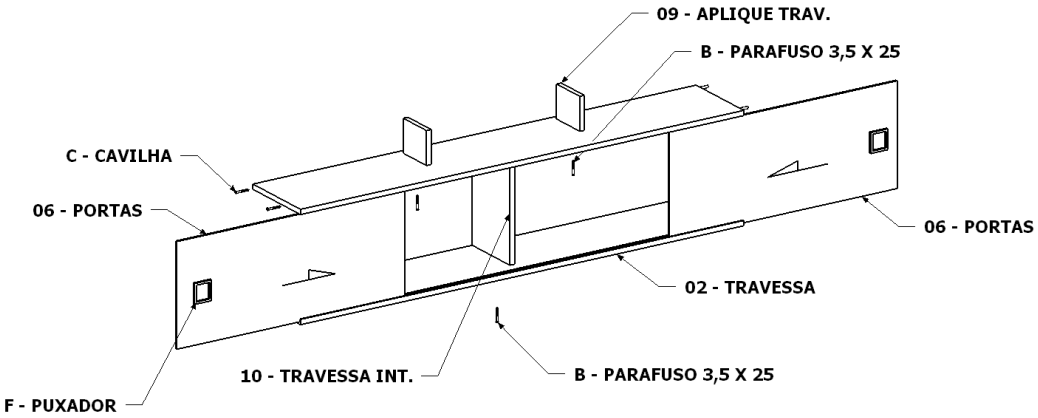

1º PASSO

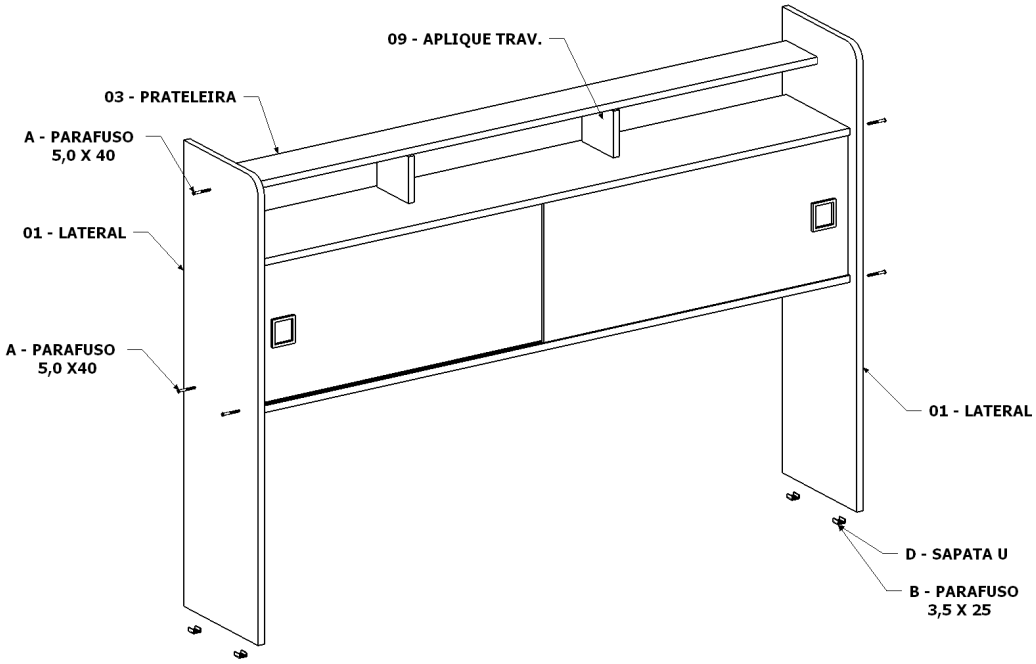

2º PASSO

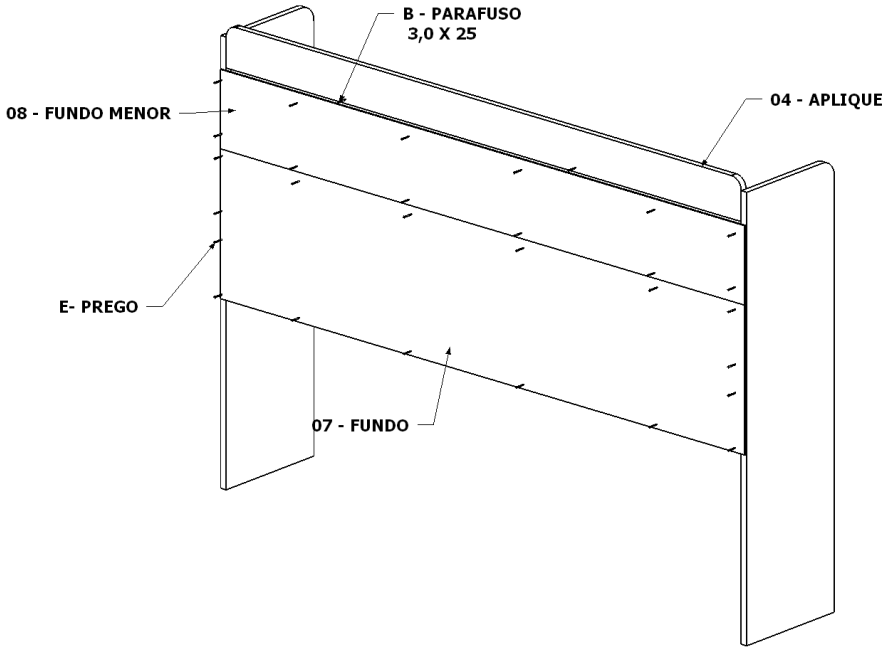

3º PASSO

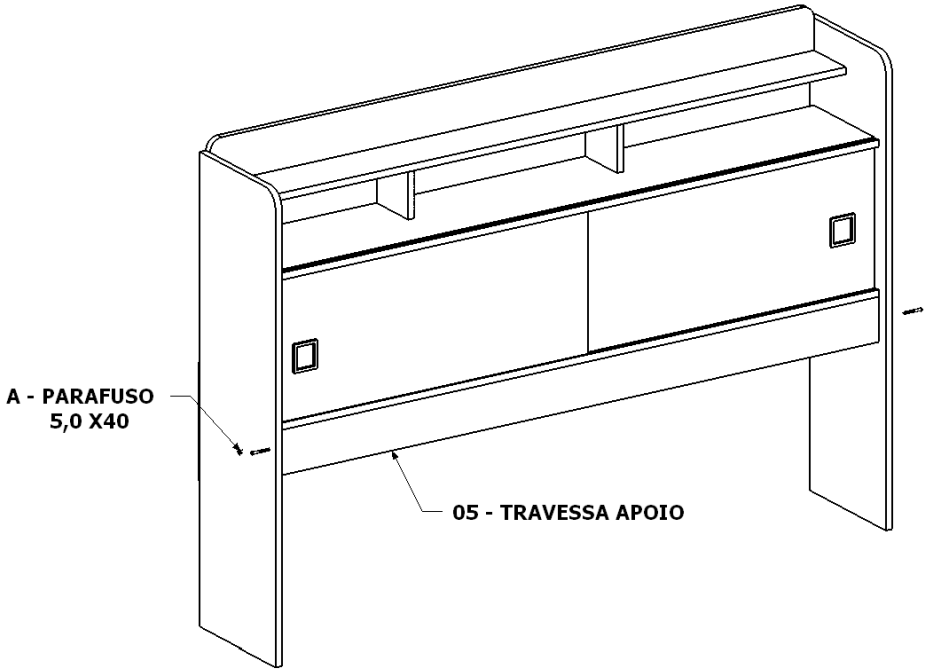

4º PASSO