madeiramadeira

CABECASA

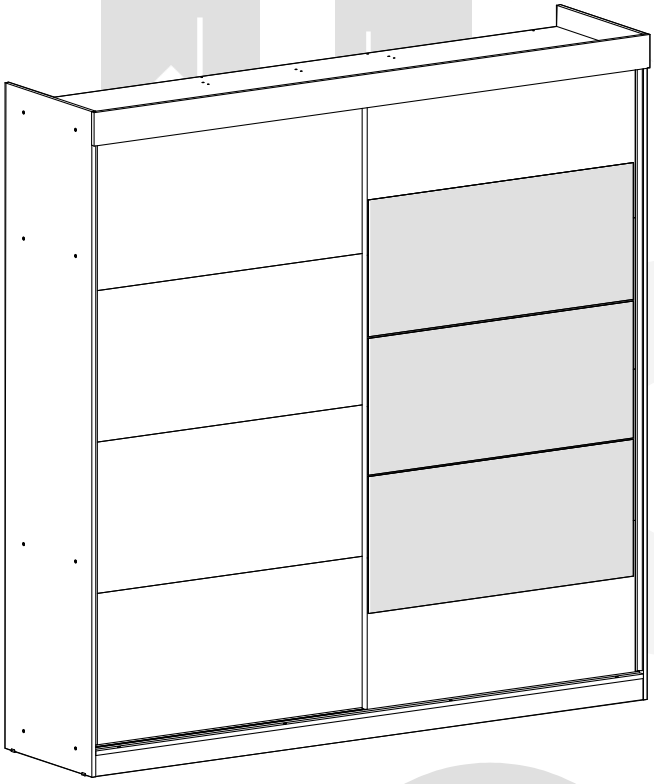

2 **anos** de garantia

Conheça nossos produtos CabeCasa

GUARDA ROUPA 2 PORTAS DE CORRER JANGADA

CabeCasa

Casa e Decoração por MadeiraMadeira

Caber é fazer dar certo.
E para caber na sua vida, criamos a CabeCasa.
Ao invés da gente dizer o que cabe
Fomos perguntar para quem sabe: você, cliente Madeira.
Agora cabe no bolso, cabe na vida
Cabe o que você quiser que caiba.
Cabe em casa.

CabeCasa é a primeira marca original MadeiraMadeira, conheça nossa loja:



+ de **10 anos** de mercado



+ de **8 mil** entregas por dia



+ de **5 milhões** de clientes

Como trocar seu produto

Para caber na sua vida, tem que caber mais transparência. Se o seu produto CabeCasa chegou com algum defeito, você tem 7 dias para solicitar a troca, saiba como agora mesmo.

1. Tenha em mãos: as fotos das peças com defeito; nome; código (como está aqui no manual) e quantidade de peças com defeito

2. Acesse o chat em nosso site, clicando no ícone 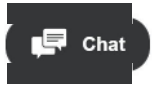

3. Selecione o seu pedido, e depois a opção “Quero trocar um produto”.

4. Pronto, agora é só preencher as informações e enviar. Vamos entrar em contato por e-mail e te dar todas as instruções.

Garantia Cabecasa

A MadeiraMadeira garante que o produto está isento de defeitos de material e fabricação durante período de tempo a contar partir do recebimento do produto com a assinatura de recebimento do mesmo:

→ 90 dias (garantia legal) - Abrange o acabamento de peças, defeitos de costura, revestimentos, partes e peças sujeitas a desgaste natural. Neste tipo de garantia o cliente deve acionar o canal de vendas no qual fez a compra.

→ Produtos com 2 anos (garantia estrutural) - Estão inclusos aqui, defeitos estruturais que possam comprometer o correto funcionamento do produto.

→ Produtos com 5 anos (garantia estrutural) - Estão inclusos aqui, defeitos estruturais que possam comprometer o correto funcionamento do produto.

O presente termo e as garantias aplicam-se apenas ao território nacional.

Solicitação da Garantia

Aconselhamos que a caixa deva ser aberta no momento do recebimento do produto e que a qualidade do mesmo seja verificada, desta forma podemos solucionar eventuais problemas o mais rápido possível. Ocorrendo algum problema dentro do prazo de 90 dias, o consumidor deve entrar em contato com o canal de vendas seguindo as orientações do mesmo.

Em casos de garantia superior a 90 dias, o consumidor deve entrar em contato com a central de atendimento ao cliente através da área www.madeiramadeira.com.br/central-de-ajuda ou www.madeiramadeira.com.br/garantia-cabecasa, que lhe trará as orientações necessárias.

A MadeiraMadeira caberá a responsabilidade de realizar uma análise prévia do produto através de fotos e vídeos, em caso de parecer positivo (comprovado defeito) a empresa arcará com custo de transporte envio de peças e produtos. É reservado o direito da empresa de reter o produto ou a(s) peça(s) danificada(s). Com a comprovação de defeito no produto, a Madeira Madeira poderá optar pela substituição total ou parcial de peças. Esta se reserva no direito de realizar os serviços de reposição de partes de peças e componentes que constatem satisfatoriamente a existência de defeito de material ou de manufatura. Se, no momento em que ocorrer a assistência o mesmo produto ou seus materiais não estiverem disponíveis, a empresa poderá substituí-los por de igual qualidade e valor equivalentes a nova linha de produção.

Perda de Garantia

Fica determinado que a garantia perderá efeito nos casos:

→ Desgaste em parte e/ ou peças e acabamento decorrentes de uso intenso ou exposição a condições extremas, incluindo, mas não se limitando a exposição ao frio e calor intensos, luz direta do sol, chuva, umidade excessiva, maresia, entre outros;

→ Danos causados durante o transporte, quando estes não tiverem sido executados pela MadeiraMadeira e, principalmente, não há cobertura de danos decorrentes de transportes e mudanças de endereço do cliente;

→ Danos decorrente da má utilização do produto, esforços indevidos ou qualquer uso diverso daquele orientado pela MadeiraMadeira, bem como no caso de montagem em desacordo com o manual de instruções ou no caso de o cliente ou prestador de serviços por este contratado, vir a realizar alterações na estrutura ou acabamento do produto diferente da forma como o produto foi entregue;

→ Não há cobertura por danos causados por descuido, limpeza e/ou manutenção em desacordo com as instruções repassadas pela MadeiraMadeira ou no caso de danos causados por prestadores de serviços de limpeza ou conserto contratados pelo cliente;

→ Não se aplica a danos causados por materiais corrosivos como ácidos, solventes, tintas e fluídos corporais;

→ Danos causados por acidentes, quedas, sinistros, ataques de pragas ou agentes da natureza. Ou ainda danos decorrentes de corrosão devido à falta de limpeza, manutenção com produtos inadequados ou conservação em lugares diversos daqueles indicados pela MadeiraMadeira (excetuados os produtos destinados ao uso nestas condições);

→ Esta garantia não cobre afrouxamento de tecido ocorrido com o uso e pelo desgaste natural do tecido bem como pela deformação do enchimento ou espuma e pelo desalinhamento de costuras eventualmente advindas com o tempo de uso;

→ Produtos enviados a título de amostra não são cobertas por garantia.

→ Produtos sem Nota Fiscal não possuem garantia.

Prepare-se para a montagem

IMPORTANTE - LEIA CUIDADOSAMENTE - RETENHA PARA REFERÊNCIA FUTURA

- [x] Confira as peças, componentes e se já tem em mãos as ferramentas necessárias.
- [x] Para proteger seu móvel, coloque as peças sobre um tapete.
- [x] Para realizar a montagem são necessárias 02 pessoas. Convide sua família ou amigos pra montar com você.

Para realizar a montagem você vai precisar dessas ferramentas:



Chat Se ficar alguma dúvida, é só falar com a gente pelo chat do site.

Atenção!

Grau de dificuldade de montagem AVANÇADO

Contrate nosso serviço profissional de montagem, é só apontar a câmera do seu celular para o QR Code ao lado ou chamar o número (41) 7403-1865 no whatsapp.

Faça utilização da régua abaixo para medir as ferragens.



LISTA DE FERRAGENS

REF.	DESCRIÇÃO	ILUSTRAÇÃO	QTD
A	PARAFUSO MINIFIX	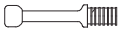	12
B	TAMBOR MINIFIX Ø14.9X11MM		16
C	PREGO 10 X 10 C/CABEÇA - Ø1,5 x 23mm		202
D	PARAFUSO 4 X 14 CAB. CHATA PHILIPS		233
E	CANTONEIRA 18x18 (ZA)		11
F	FIXADOR PARA COSTAS ZINCO BR		30
G	SUPORTE PRATELEIRA 7x6 - 04.06.060		16
H	SUPORTE TUBO OBLONGO PLÁSTICO		6
I	CHAPA 44 X 34 MM (R) (ZINCO BRANCO)		18
J	SAPATA QUADRADA 15x15mm (CINZA)		8
K	CAVILHA DE MADEIRA 6X30		54
L	CAVILHA DE MADEIRA 6X50		2
M	HASTE COM ANEL 61.4MM (09.02.003)		2
N	PARAFUSO 4 X 40 CAB. CHATA PHILIPS		52
O	CANTONEIRA 4 FUROS (04.08.083)		12

LISTA DE FERRAGENS

P	TUBO OBLONGO 703MM		2
Q	CORRED TRIL TELESC LIGHT 300MM (PAR)		6
R	PERFIL PLAST SUP E28 2188MM	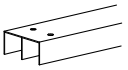	1
S	PRF ALUM INF SG3061 2188MM	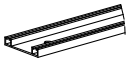	1
T	SISTEMA DE CORRER JP110R		2
U	PERFIL PUXADOR ALUM 2050MM	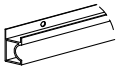	2
V	PERFIL I 392X20X3,8MM		3
W	PERF MET 1990X15X15X1,2MM	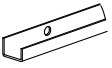	2
X	PERFIL I 2018X20X3,8MM		2
Y	TUBO OBL CAB ALUM 348MM		1
Z	TAPA FURO ADESIVO PAPEL 15mm		24
Z1	TAPA FURO ADESIVO PAPEL 20mm LÍNEO		16

LISTA DE PEÇAS

Nº PEÇA	CÓD. FORNECEDOR	DESCRIÇÃO	QTD	DIMENSÕES (mm)			PESO UNT (KG)
				COMP.	LARG.	ESP.	
1	161364E	BASE-TAMPO	2	2190	535	15	11.58
2	161380L	DIVISÃO CENTRAL	1	1605	452	15	7.16
3	161378L	DIVISÃO DIREITA	1	1605	452	15	7.16
4	161379L	DIVISÃO ESQUERDA	1	1605	452	15	7.16
5	161366L	FRENTE GAVETA	6	706	150	15	1.03
6	161377L	FUNDO	6	2047	368	3	1.49
7	161375L	FUNDO DE GAVETA	6	689	357	3	0.49
8	161373L	LATERAL DE GAVETA	12	350	100	15	0.34
9	161369E	LATERAL DIREITA	1	2190	535	15	11.58
10	161368E	LATERAL ESQUERDA	1	2190	535	15	11.58
11	161381L	MALEIRO	1	2190	452	15	9.78
12	161383E	PORTA	8	1085	498	15	5.34
13	161367L	PRATELEIRA MÓVEL	4	356	448	15	1.58
14	161370E	RODAPÉ FRONTAL	1	2190	70	15	1.52
15	161371E	RODAPÉ TRASEIRO	1	2190	70	15	1.52
16	161365L	TAMPO GAVETEIRO	2	716	452	15	3.2
17	161374L	TRASEIRO DE GAVETA	6	661	100	15	0.65
18	161382L	TRAVESSA MALEIRO	2	400	102	15	0.4
19	161372E	TRAVESSA RODAPÉ	2	497	70	15	0.34
20	161376E	VISTA	1	2222	110	15	2.42

OPCIONAL

VERSÃO 1 PORTA C/ ESPELHO

21	1610488	VIDRO ESPELHO	3	1600	450	3	0.95

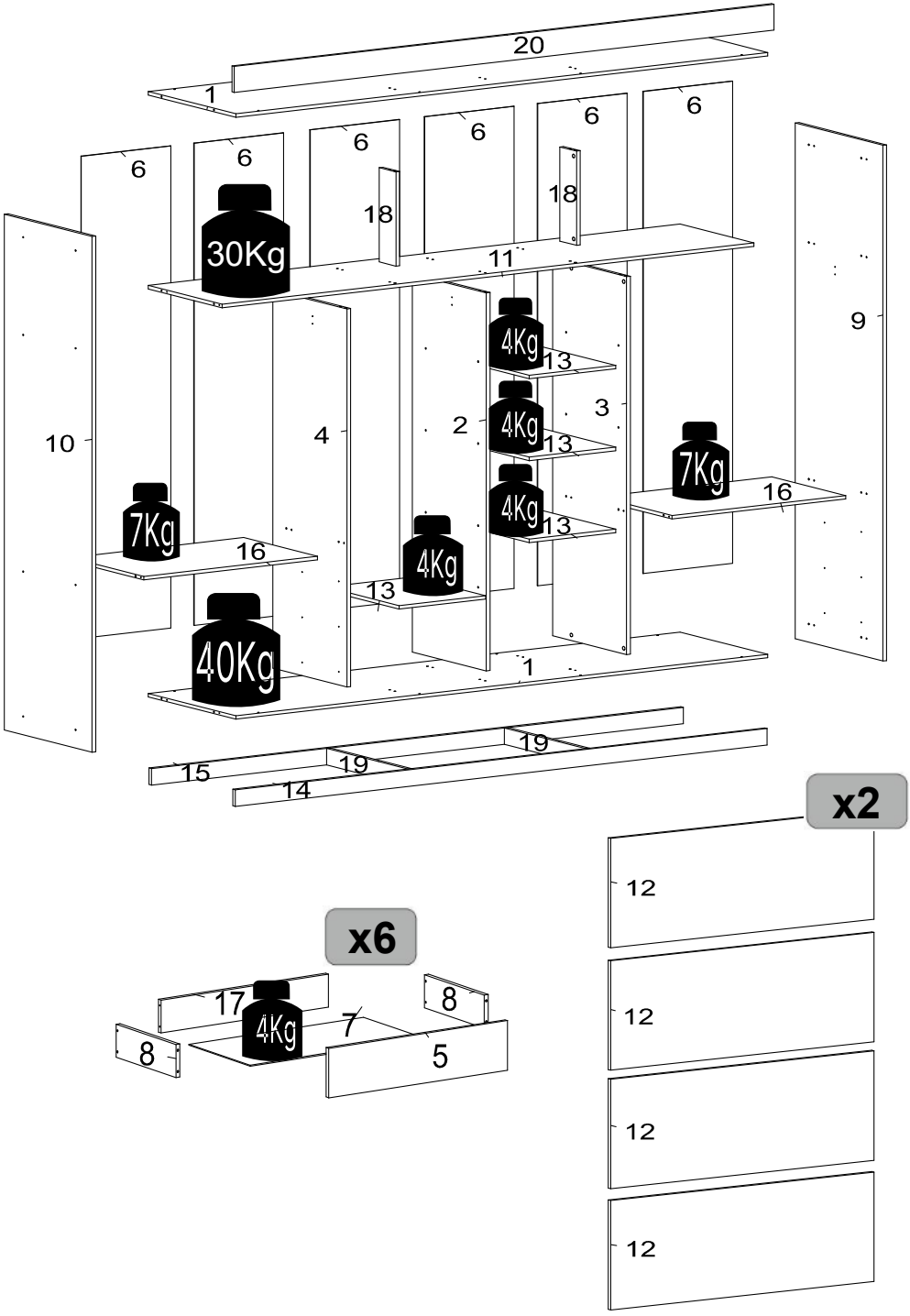
20
1
6
6
6
6
6
6
18
18
30Kg
11
9
4Kg
13
3
2
4Kg
13
10
4
7Kg
16
4Kg
13
7Kg
16
4Kg
13
40Kg
1
19
19
15
14
x2
12
12
12
12
x6
17
8
4Kg
7
8
5

Como utilizar esse manual:

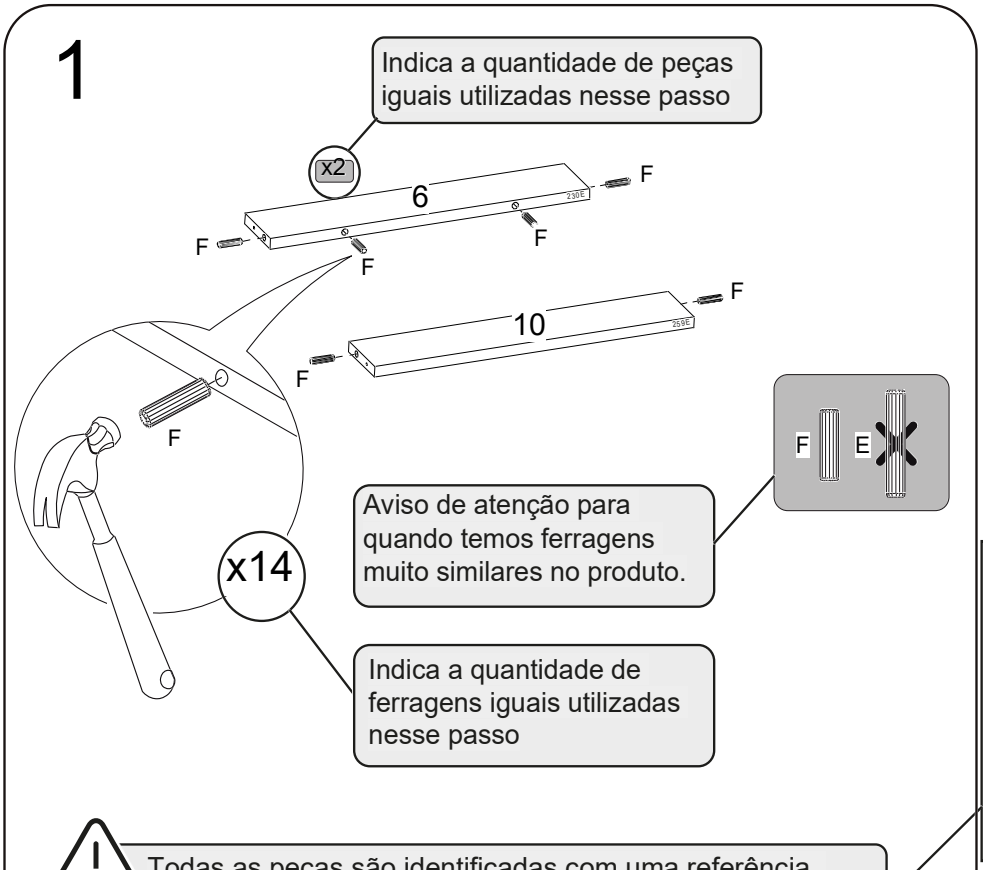

6. 9230 / 10. 2592

Todas as peças são identificadas com uma referência. Na lateral do passo a passo você encontra o número da peça seguido pelos 4 últimos dígitos da referência que estará impressa na peça. Como no exemplo abaixo

LISTA DE PEÇAS

Nº PEÇA	CÓD. FORNECEDOR	DESCRIÇÃO	QTD	DIMENSÕES (mm)			PESO UNT (KG)
				COMP.	LARG.	ESP.	
6	159230E	RODAPÉ FRONT/TRAS	3	420	80	15	0,9

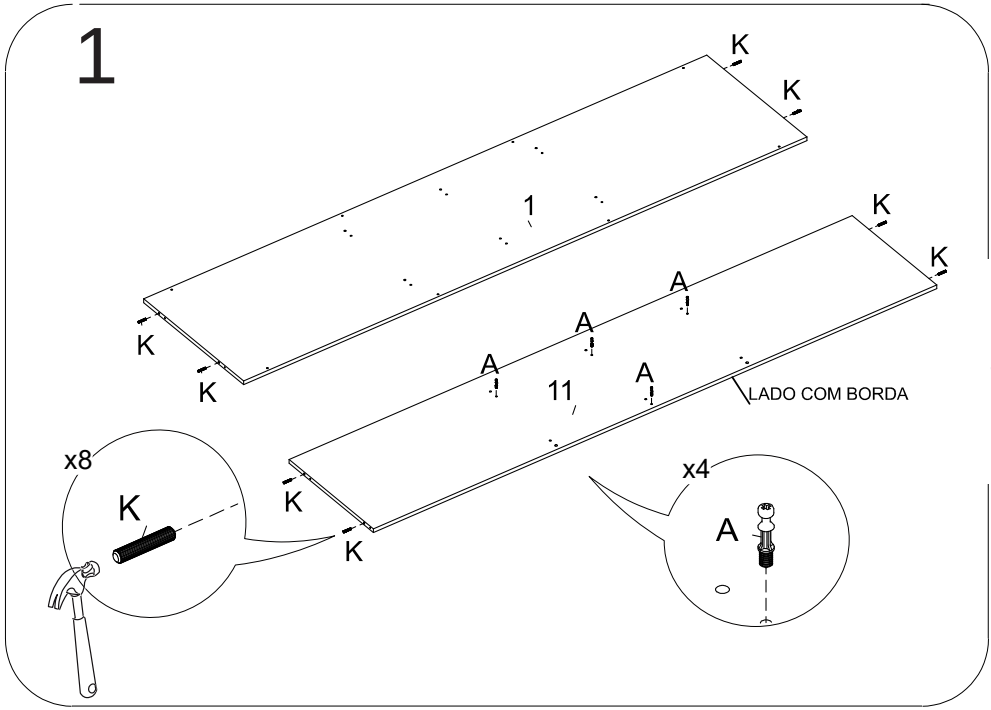

1.1364 / 11.1381

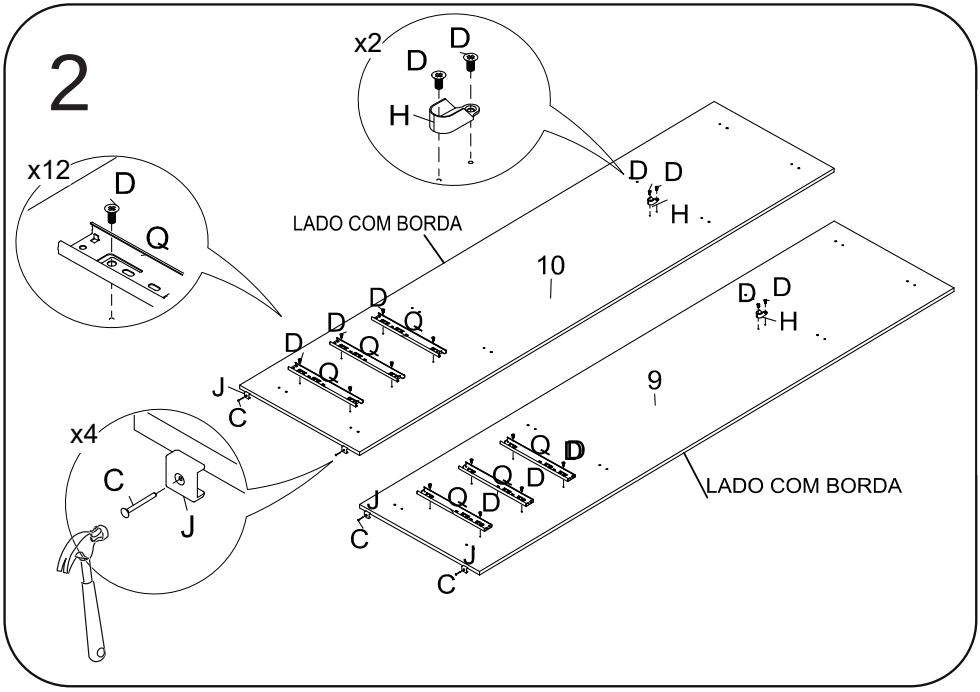

9.1369 / 10.1368

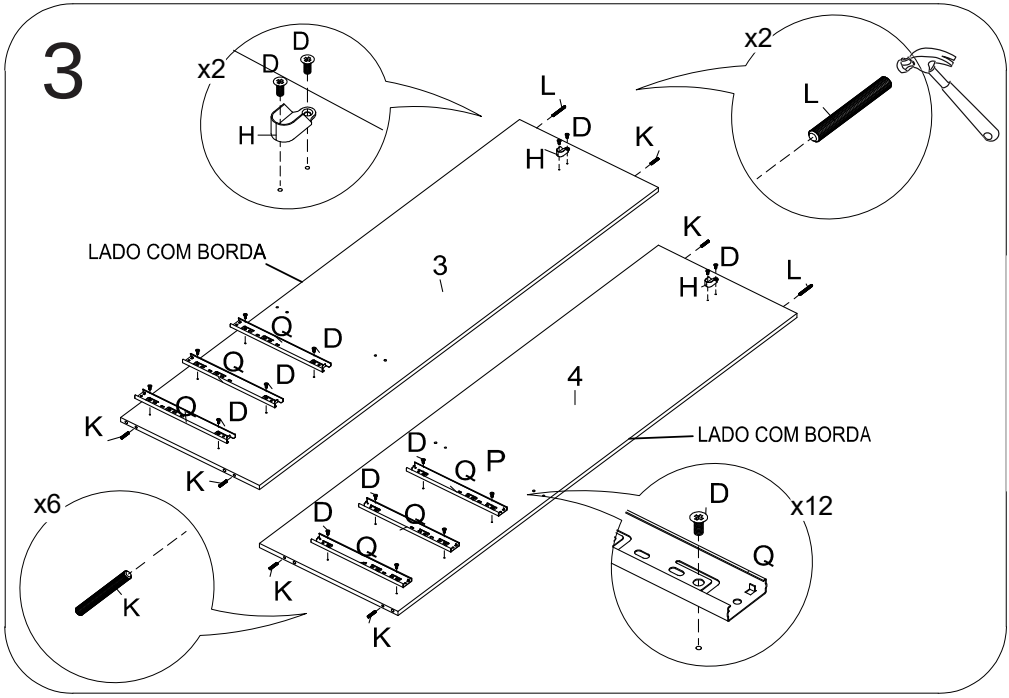

3.1378 / 4.1379

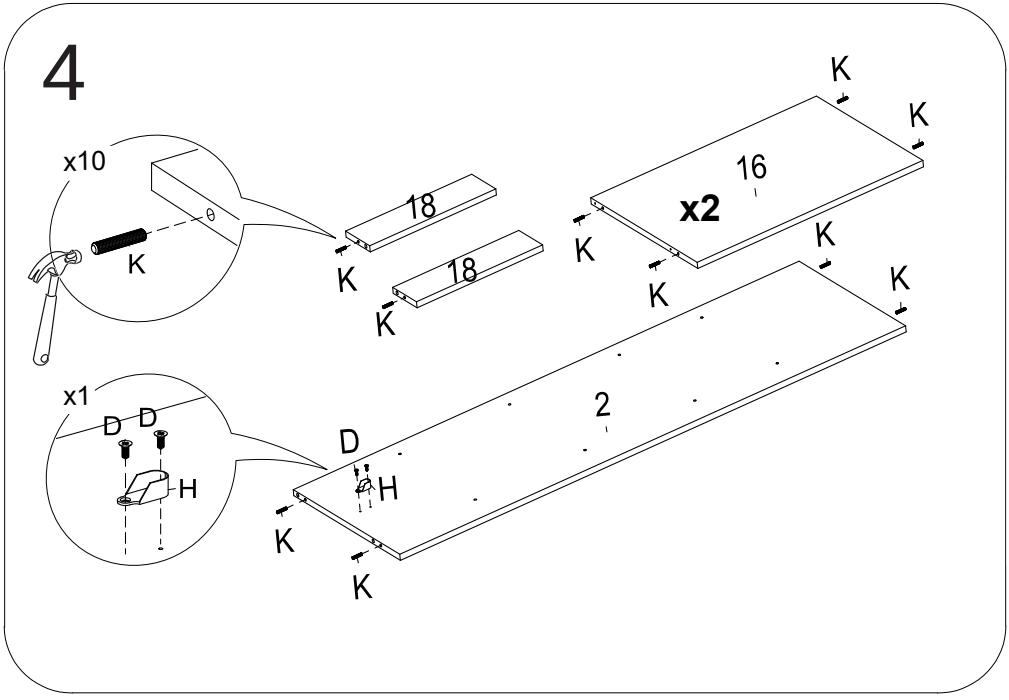

2.1380 / 16.1365 / 18.1382

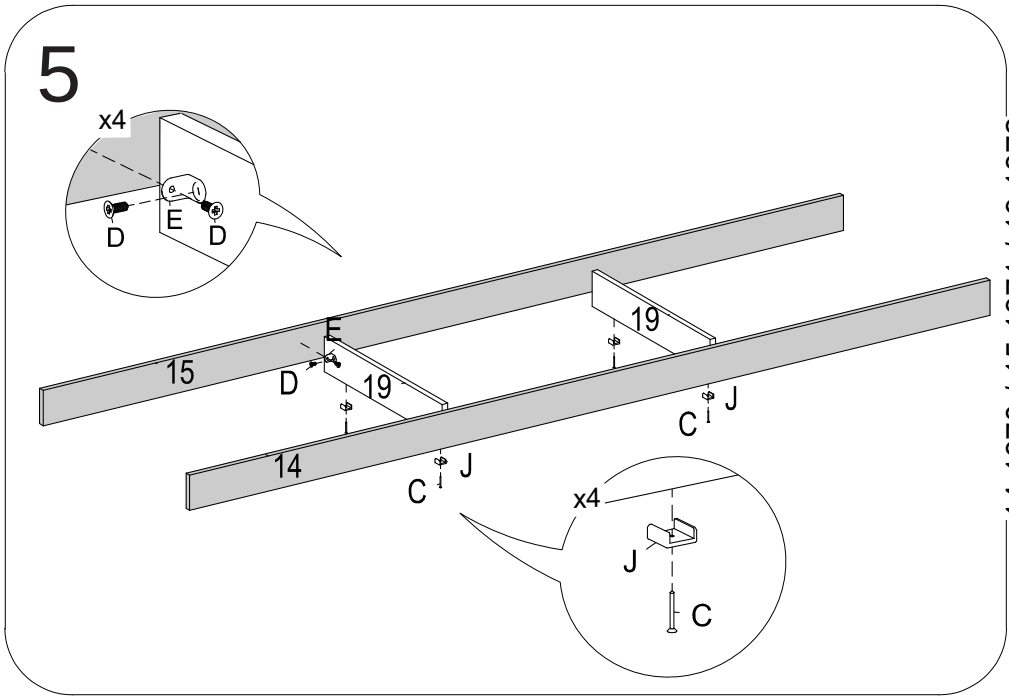

14.1370 / 15.1371 / 19.1372

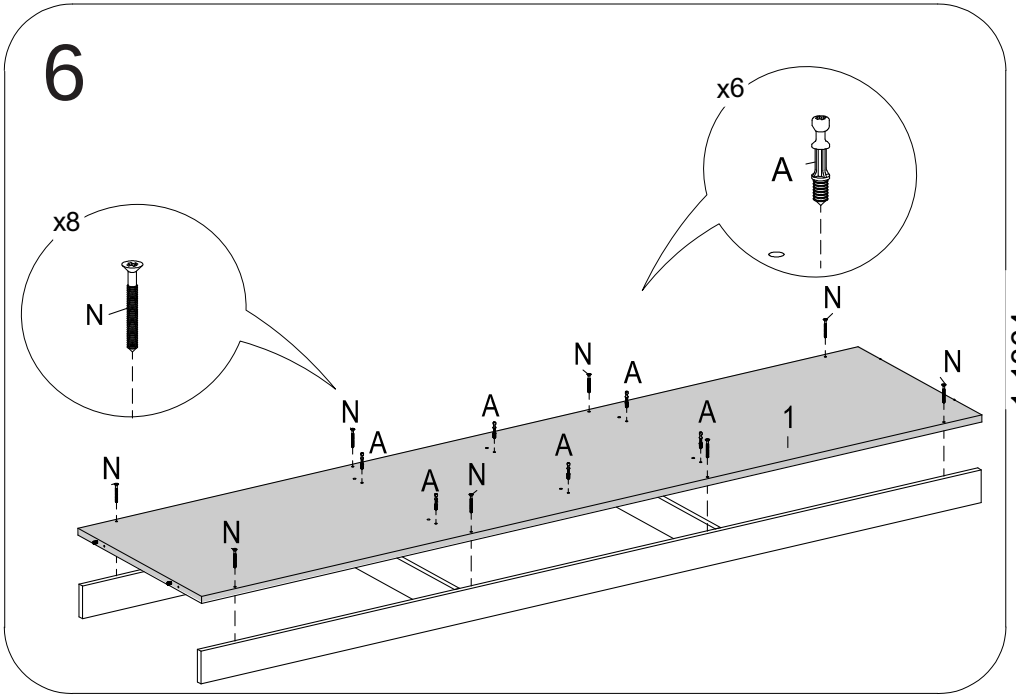

1.1364

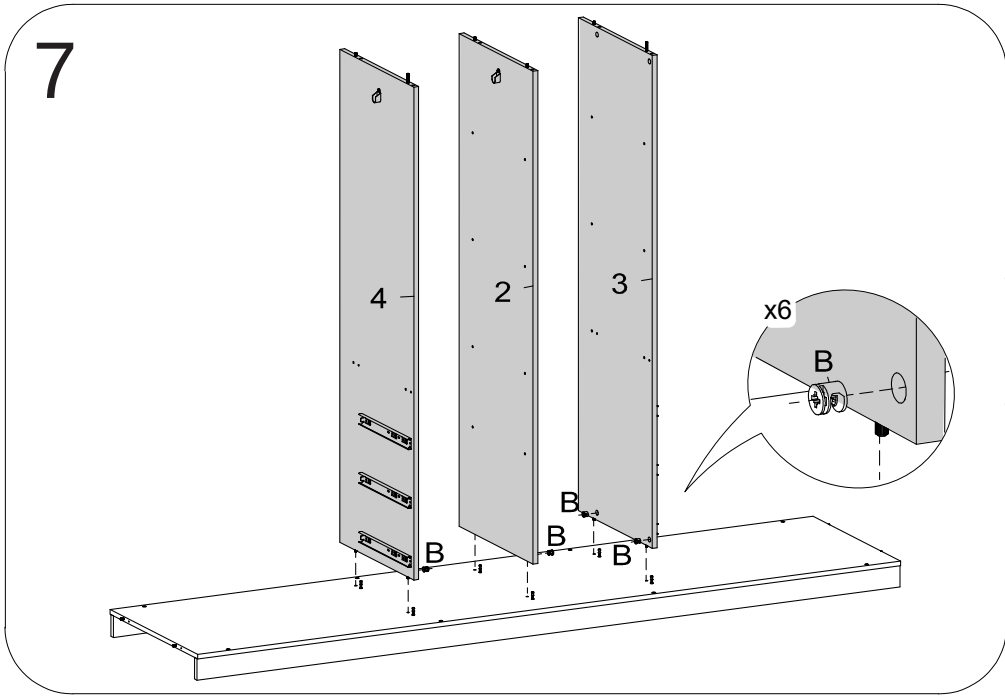

2.1380 / 3.1378 / 4.1379

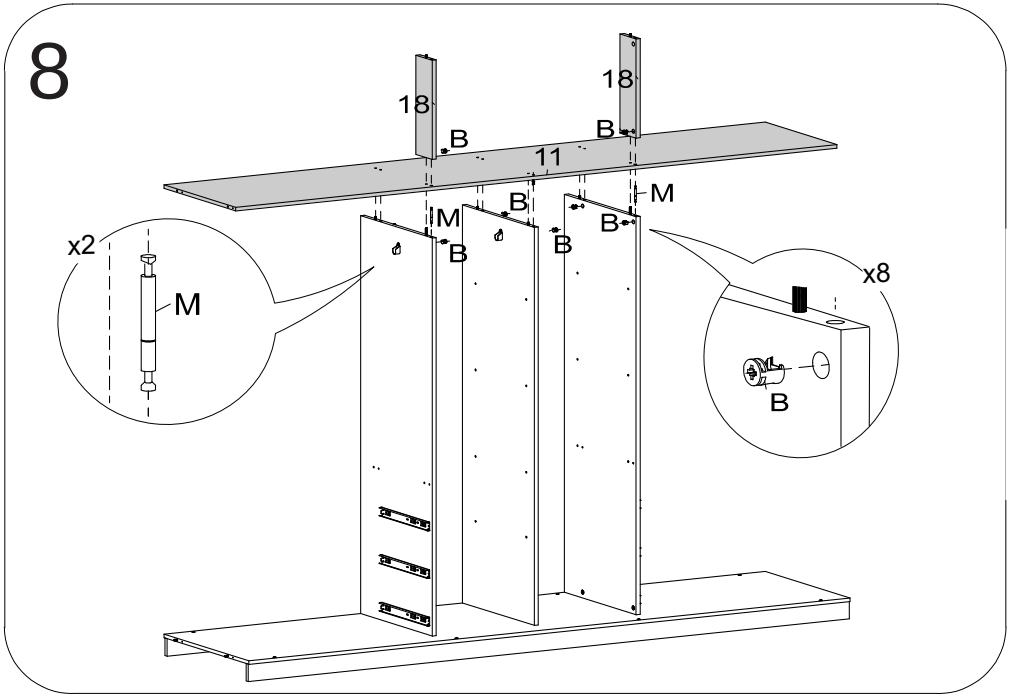

11.1381 / 18.1382

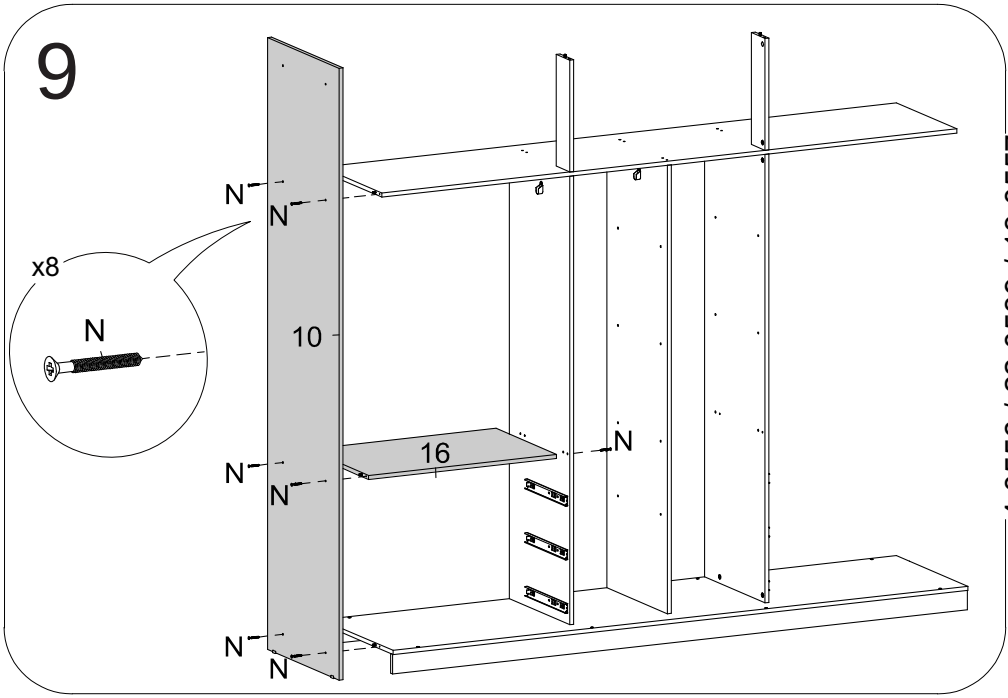

4.0556 / 22.0539 / 13.0557

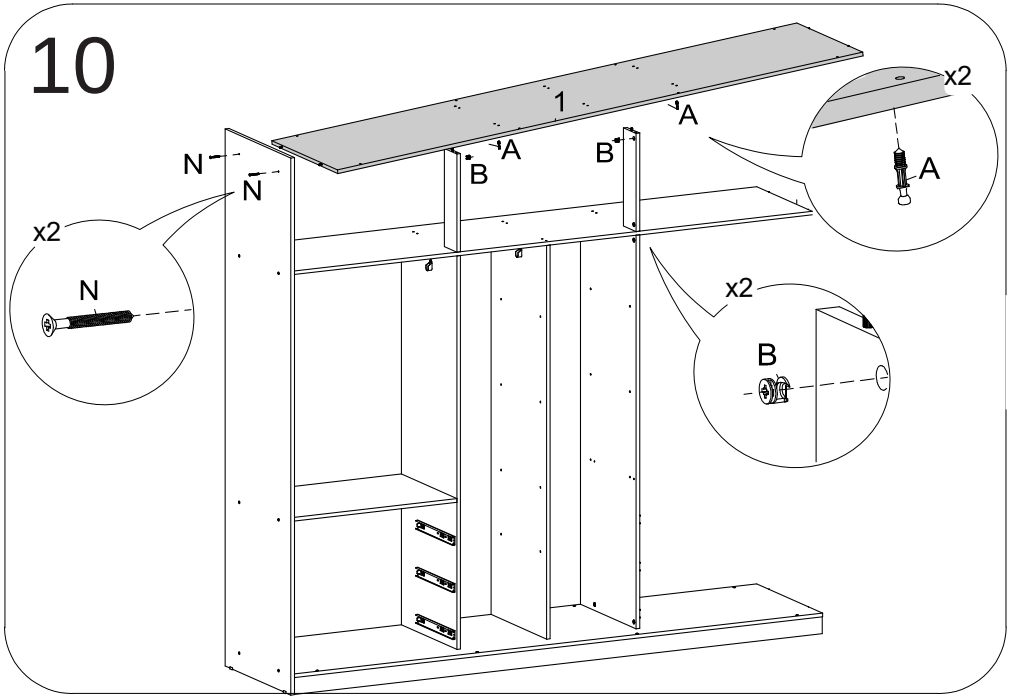

1.1364

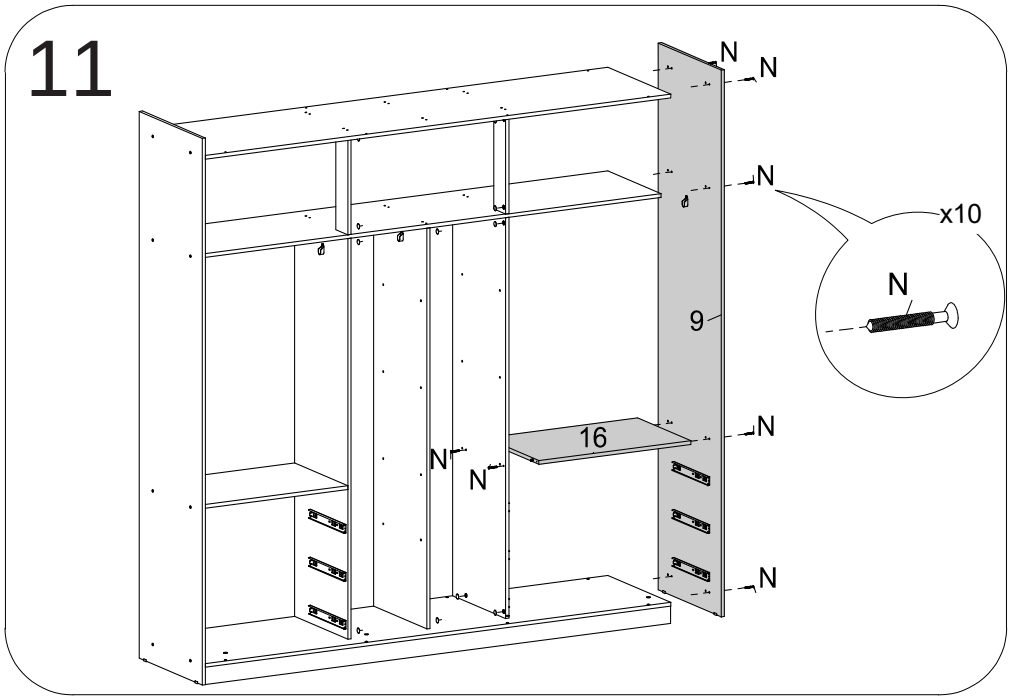
11
N
N
N
x10
N
9
16
N
N
N
N
N
9.1369 / 16.1365

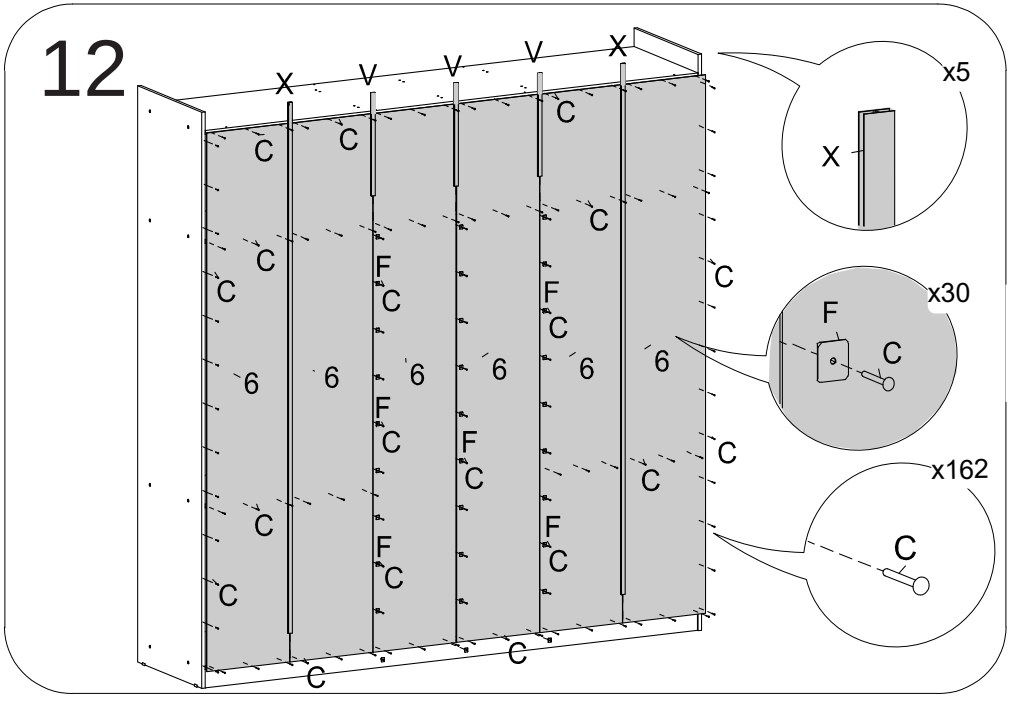
12
X
V
V
V
X
C
x5
X
F
6
x30
F
C
x162
C
6.1377

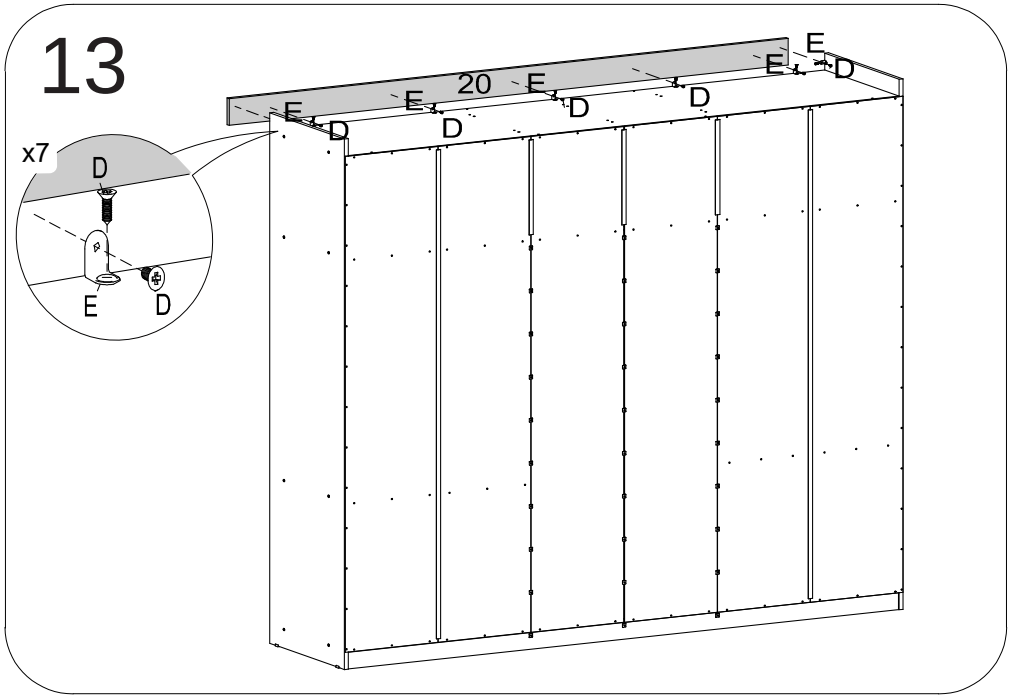
13
x7
D
E
D
E
D
20
E
D
E
D
E
D
E
D
20.1376

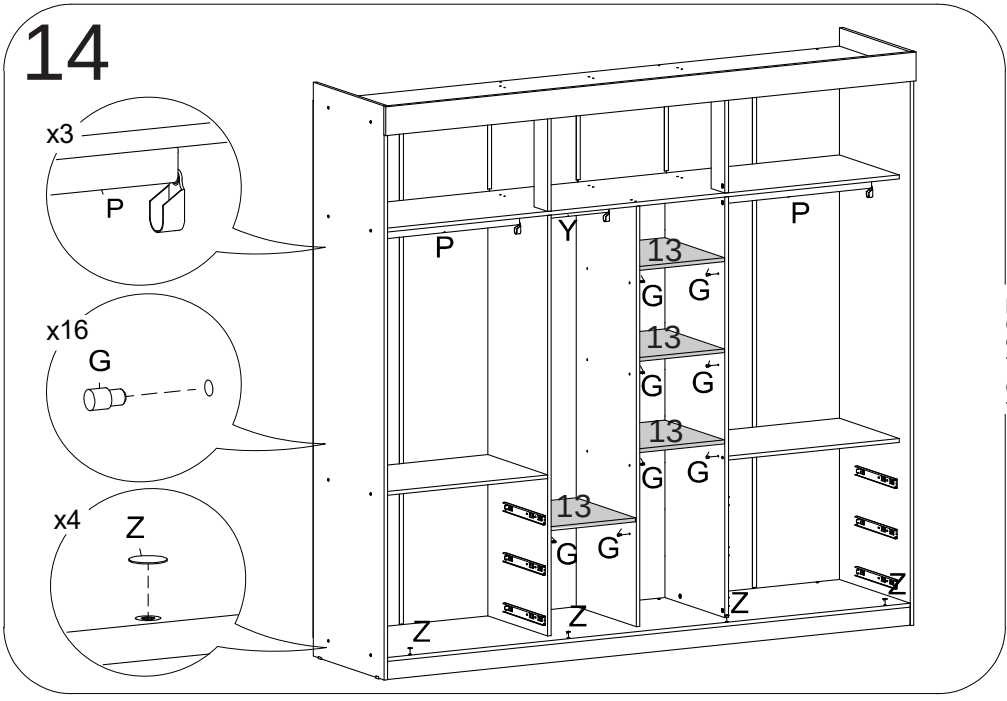
14
x3
P
x16
G
x4
Z
P
Y
P
13
G
G
13
G
G
13
G
G
13
G
G
Z
Z
Z
Z
13.1367

15

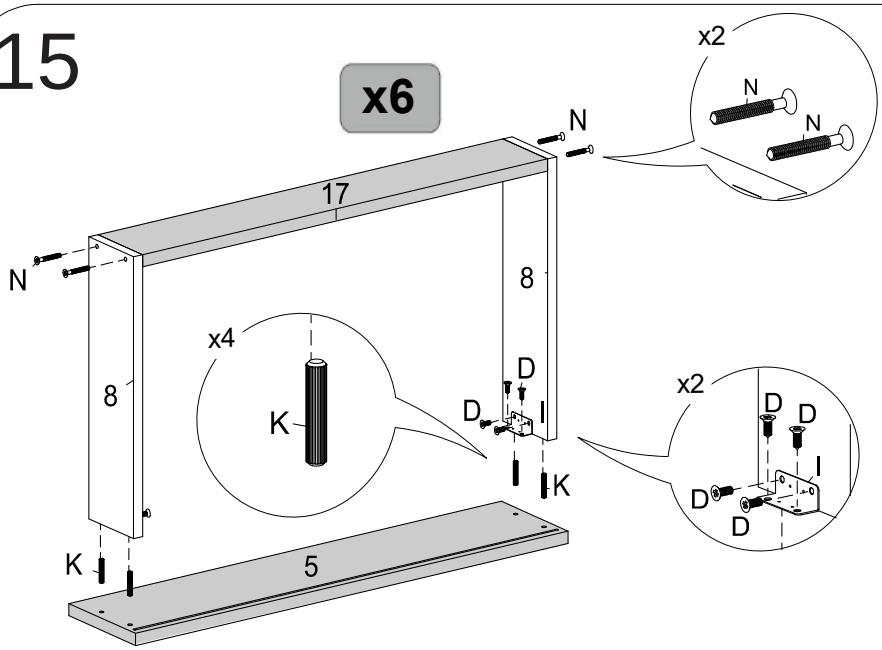

5.1366 / 8.1373 / 17.1374

16

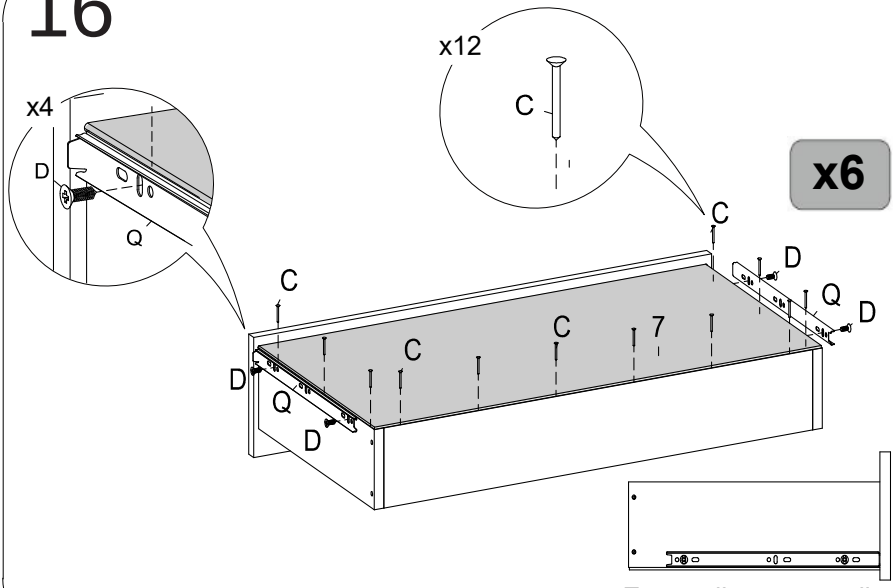

Emparelhar a corrediça com a lateral da gaveta.

7.1375

17

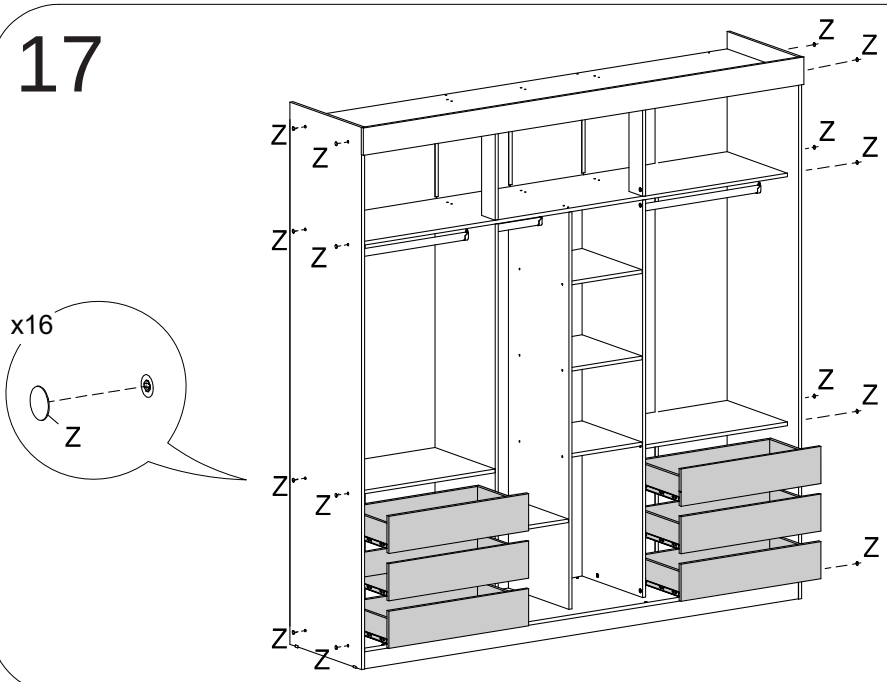

18

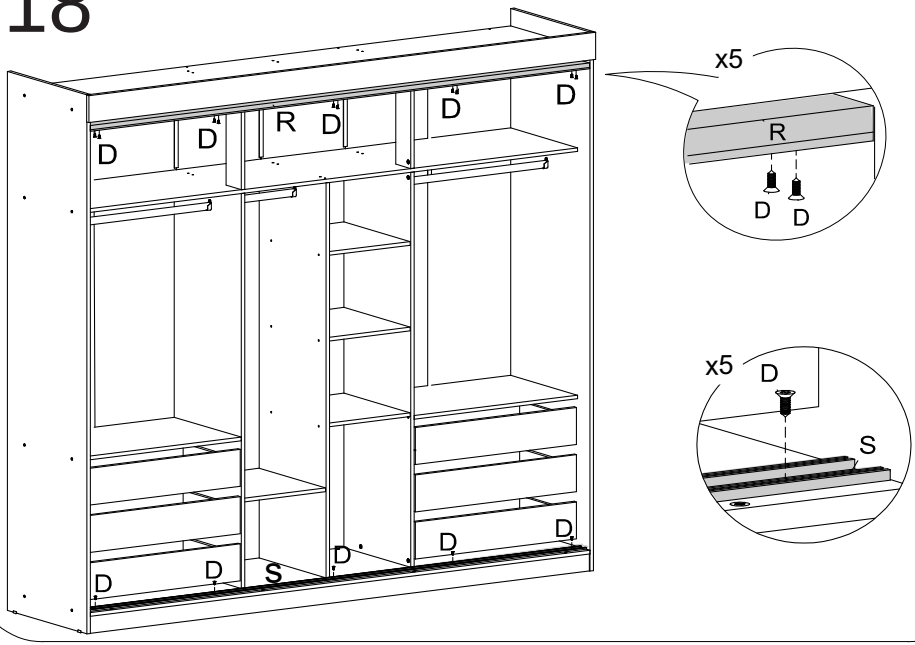

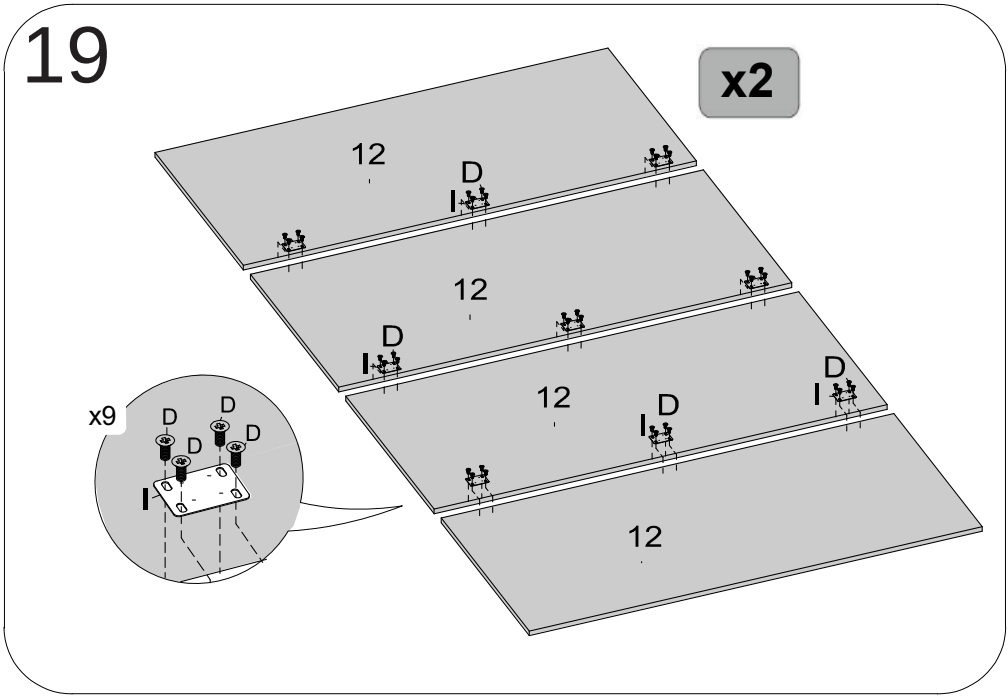
19
x2
12
D
I
12
D
I
12
D
I
D
I
12
x9
D
D
D
D
I
12.1383

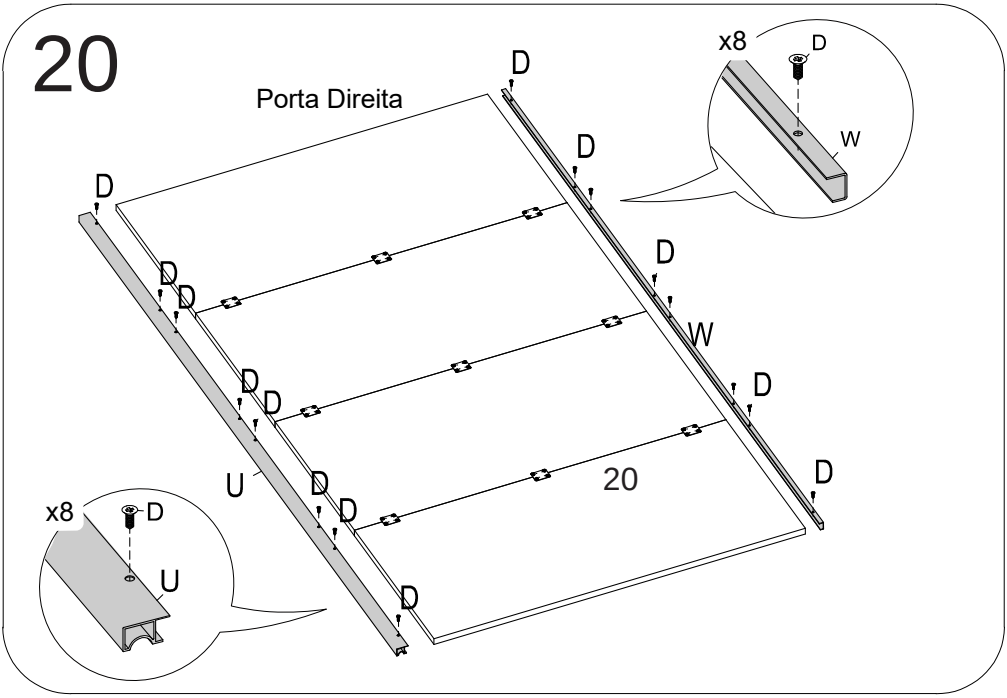
20
Porta Direita
D
D
D
D
D
D
D
D
D
D
D
D
W
U
20
x8
D
W
x8
D
U

21

Porta Esquerda

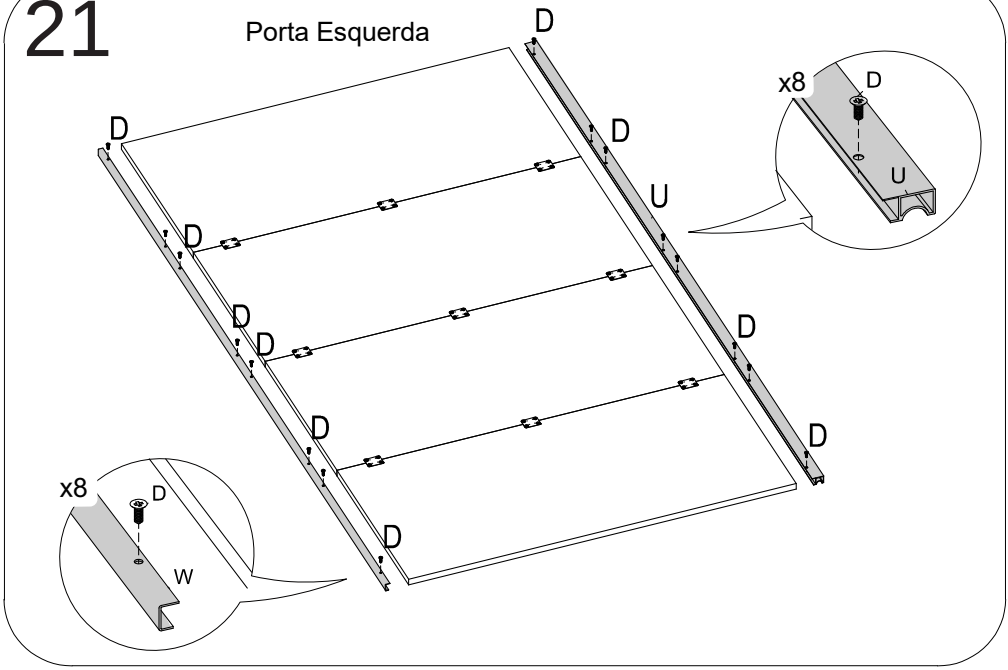

22

Utilize os parafusos que acompanham
O Kit sistema de correr (T)

x2

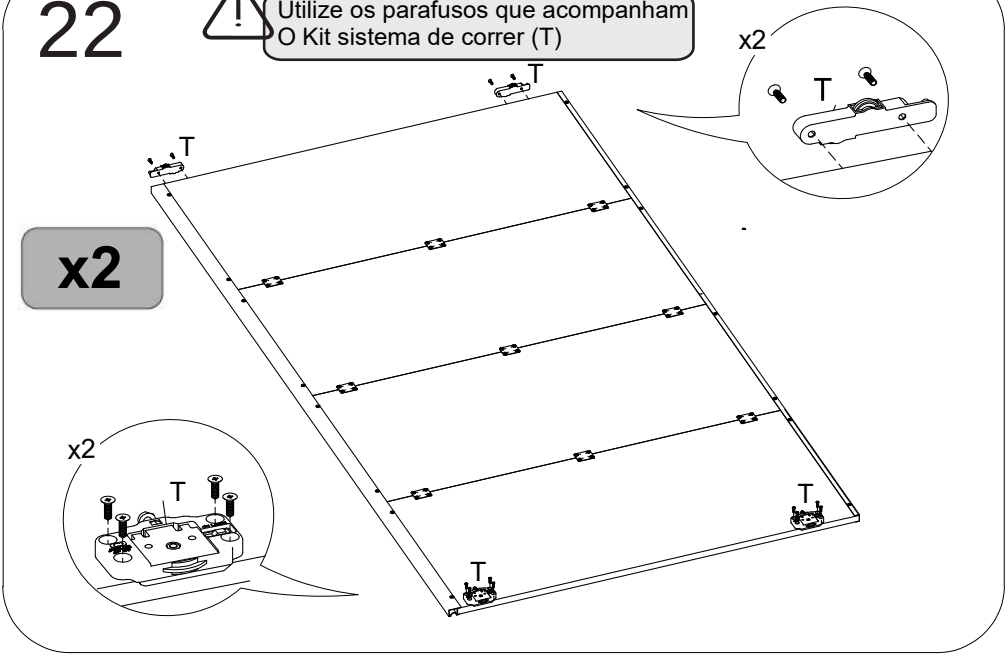

23

Colagem do kit espelhos em uma das portas.

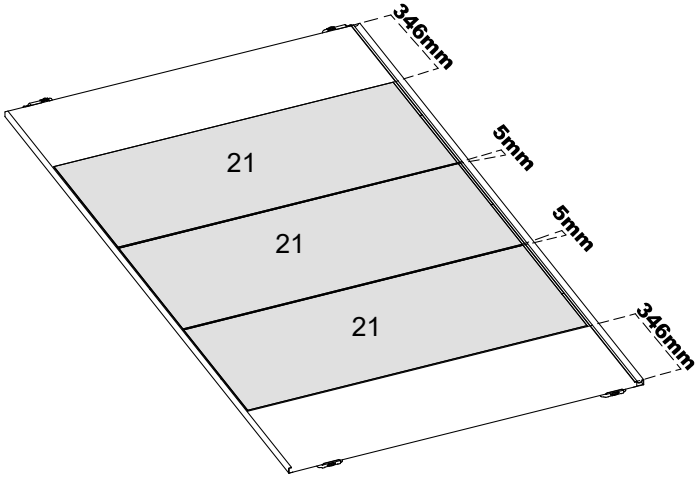

24

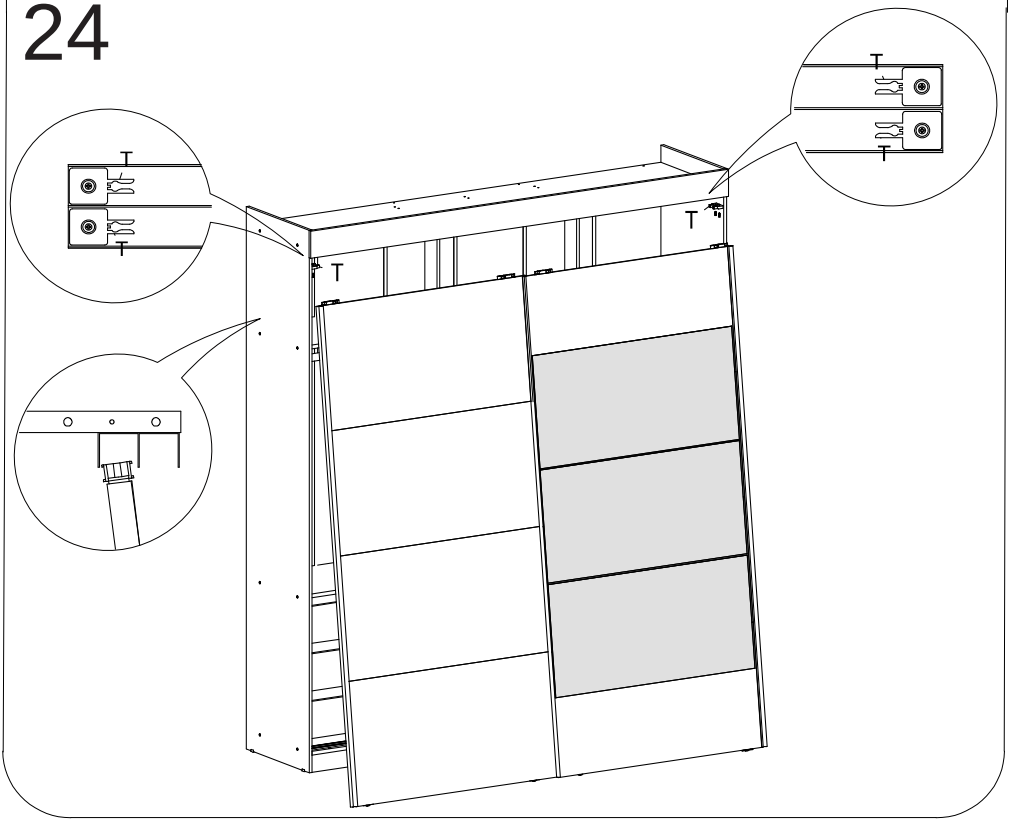

Dicas para assegurar a garantia e prolongar a vida útil do seu móvel

Limpeza

Use um pano macio, levemente umedecido com água. É possível o uso detergente neutro, ou sabão neutro com água.

Manutenção

Para garantir estabilidade e durabilidade, é recomendado reapertar os parafusos de tempos em tempos.

Ventilação

A falta de ventilação e excesso de calor pode prejudicar a durabilidade e acabamento do produto.

madeira
madeira
CABE
CASA

PH-18092