MÓVEIS
www.chfmoveis.com.br
32 3577-3900
32 3577-3902
Rua Geraldo Paro, 322
Bairro Belo Horizonte
Rodeiro - MG
CEP:36.510-000

PANELEIRO FRISADO

MODELOS: MALTA;

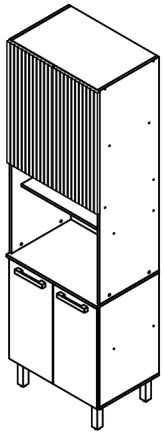

ATENÇÃO:

Ao Solicitar assistência, informe o número da peça, ou o nome do acessório

LISTAGEM DE PEÇAS		
SEQUÊNCIA	CÓDIGO	PEÇA
1º	22759	BASE
2º	22440	LATERAL INF
3º	22440	LATERAL INF
4º	22643	PRATELEIRA INF
5º	24521	TAMPO
6º	19497	PÉ
7º	22756	LATERAL SUP. ESQ
8º	22642	LATERAL SUP. DIR
9º	22646	TETO
10º	24520	PRATELEIRA
11º	22646	PRATELEIRA
12º	22643	PRATELEIRA
13º	24529	COSTA INF
14º	22633	PERFIL H
15º	24531	COSTA SUP
16º	22628	PORTA ALTA 32
17º	24831	PORTA ALTA 32 FRISADA
18º	24729	PUXADOR MALTA

Passo 1 - Montagem do Corpo Inferior

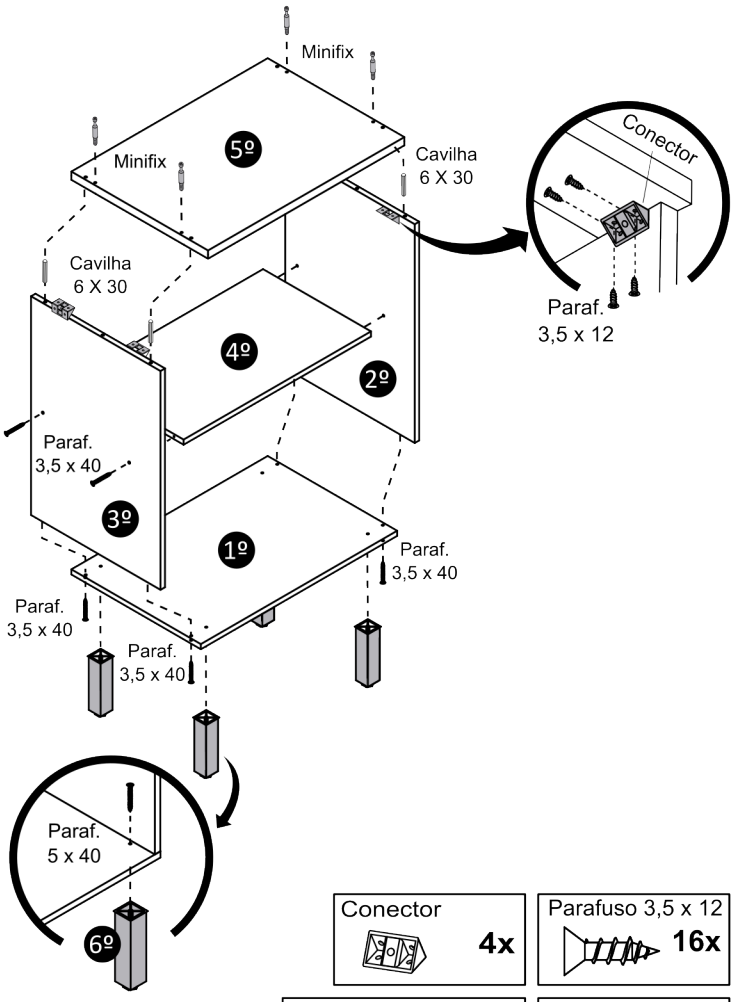

Conector	4x
Parafuso 3,5 x 12	16x
Caviha 6 x 45	4x
Paraf. Minifix	4x
Parafuso 5 x 40	4x
Parafuso 3,5 x 40	8x

Passo 2 - Montagem do Corpo Superior

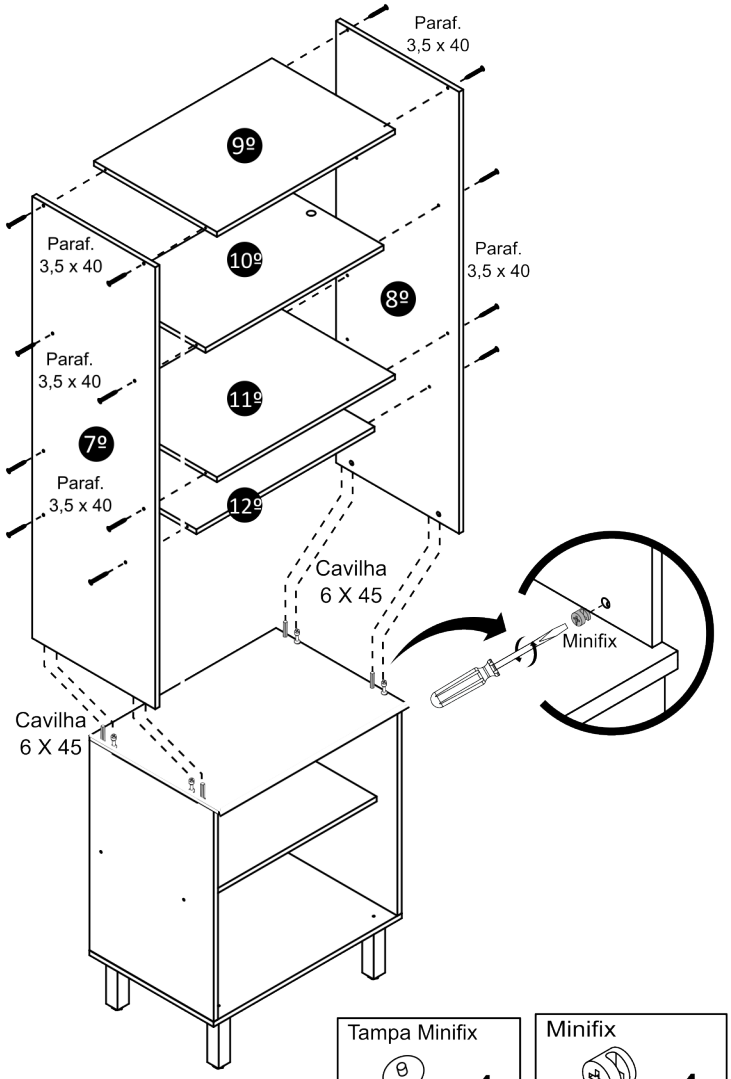

Tampa Minifix	4x
Minifix	4x
Parafuso 3,5 x 40	16x

Passo 3 - Fixação das Costas

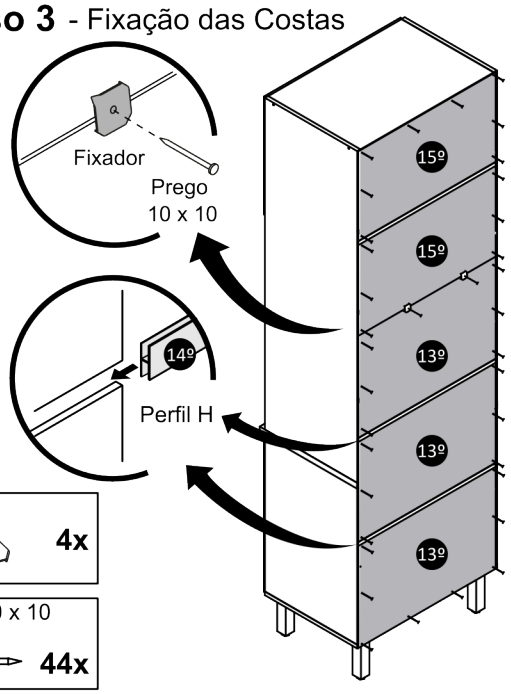

Fixador	4x
Prego 10 x 10	44x

Passo 4 - Montagem das Portas

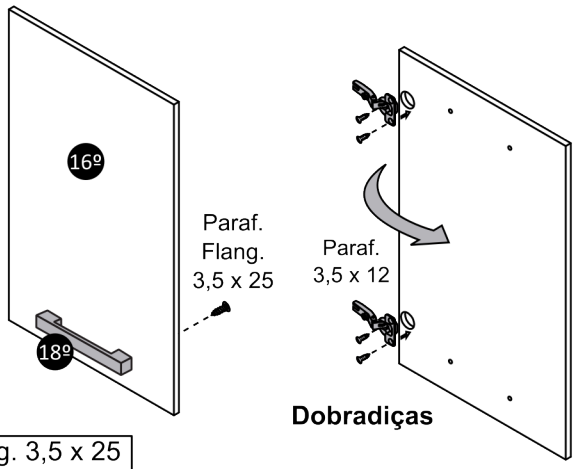

Parafuso Flang. 3,5 x 25	4x
Parafuso 3,5 x 12	16x
Dobradiça 26 / Calço	4x
Dobradiça 35 / Calço	4x

Passo 5 - Fixação na Parede

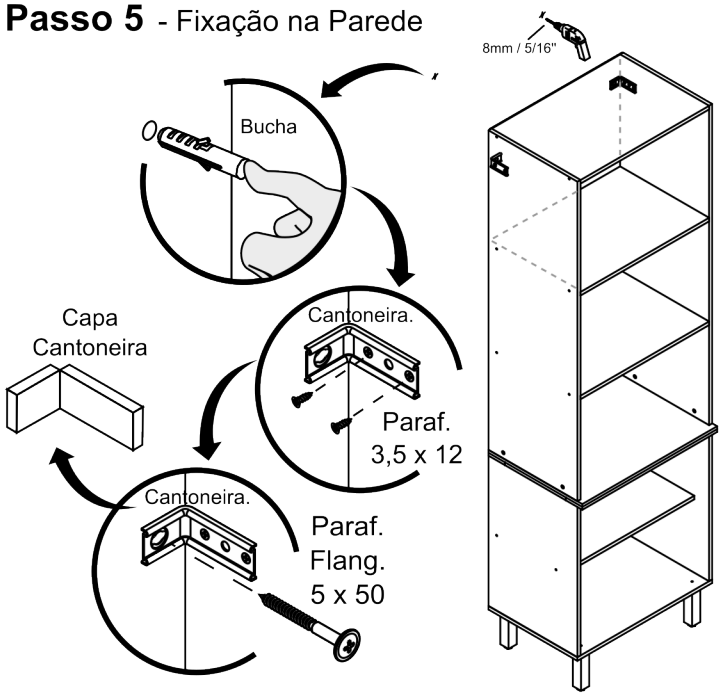

1º - Aparafusar as cantoneiras nas laterais do armário com parafusos 3,5 x 12mm;

2º - Com uma broca de 8mm, furar (através do furo da cantoneira) o fundo do armário;

3º - Posicionar o armário na parede e com um lápis fazer as marcações para furação e colocação da bucha 8mm;

4º - Posicionar novamente o armário na parede e fixe-o com o parafuso 5 x 50.

5º - Coloccar as capas de acabamento nas cantoneiras

Cantoneira	2x	
Capa Cantoneira	2x	
Parafuso 3,5 x 12	4x	
Bucha	2x	
Parafuso Flangeado 5 x 50	2x	

Passo 6 - Fixação das Portas

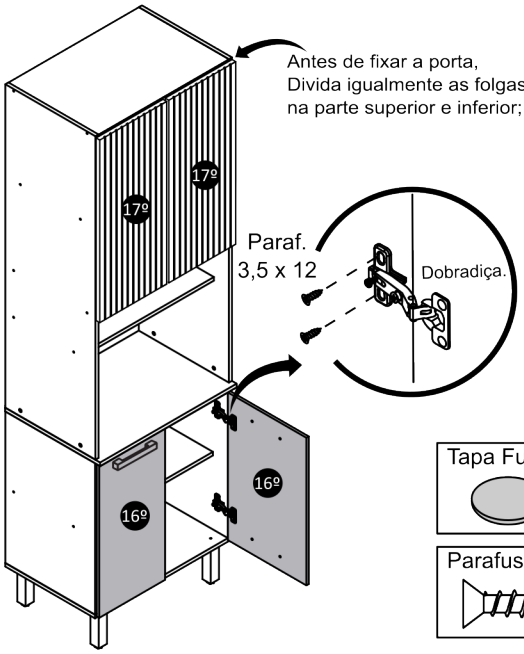

Tapa Furo 13MM	20x
Parafuso 3,5 x 12	16x

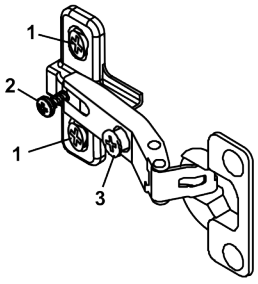

1º - Se precisar subir ou abaixar um pouco a porta, desaperte um pouco os parafusos **nº1**, reposicione e aperte novamente;

2º - Se precisar empurrar a porta um pouco para dentro ou para fora, desaperte um pouco o parafusos **nº2**, reposicione e aperte novamente;

3º - Se precisar alinhar as portas um pouco mais para o centro ou para fora, gire o parafuso **nº3**, e regule até a posição desejada;