Esquema de Montagem

Avenida Jesus Candian. Nº 276 - Mangueira Rural
Ubá - MG / CEP: 36503-258 / Tel: (32) 3539-7000
www.valdemoveis.com.br

Produto: ARMÁRIO ONIX **Código:** 17585

Medida do produto montado: 2000 x 2000 x 500 mm (AxLxP)

NECESSÁRIO PARA MONTAGEM:

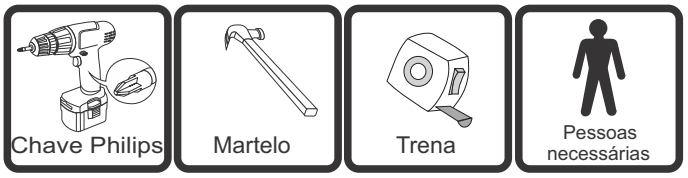

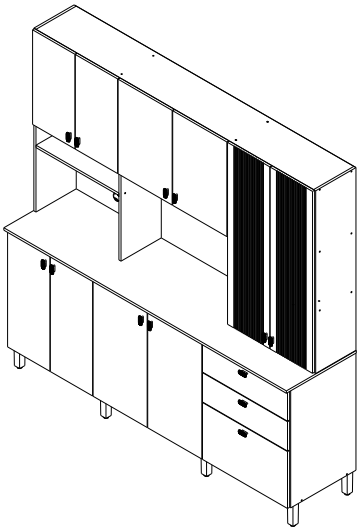

VISTA EXPLODIDA

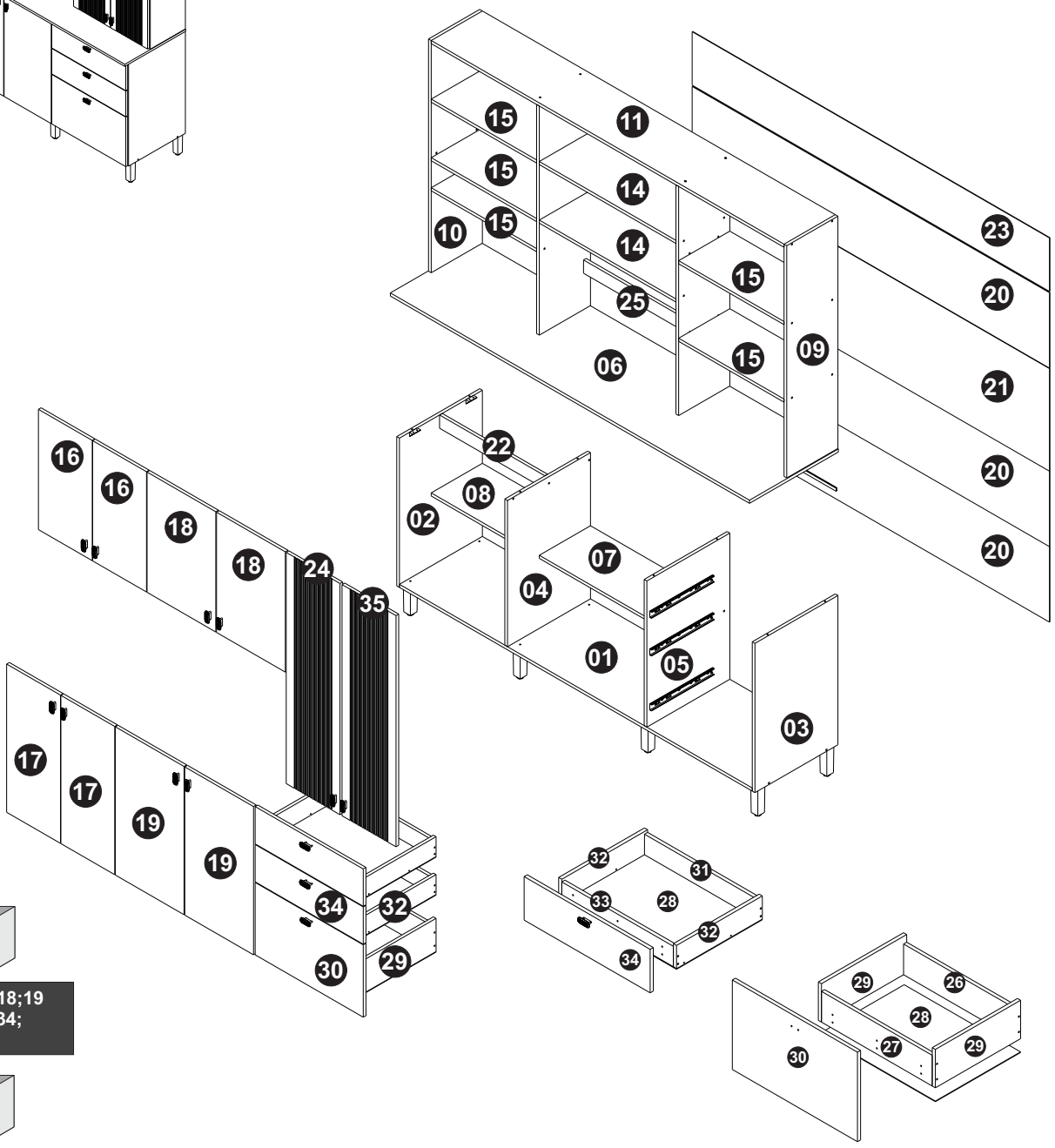

VOLUME 01

02;03;04;05;08;09;10;18;19
28; 29;30;31;32;33;34;
KIT FERRAGEM

VOLUME 02

01;06;11;20;21;22;23;25;26;27.

VOLUME 03

07;12;13;14;15;16;17;2435.

Obs: Peso máximo suportado pela prateleira móvel 5kg peso máximo suportado por gavetas 3kg

LISTAGEM DE PEÇAS ARMARIO ONIX							
Cod.	Ref.	Descrição	Comp	Larg	Alt	Material	Qnt
1	17684	BASE	1965	462	15	MDP	1
2	17685	LATERAL INFERIOR ESQUERDA	720	462	15	MDP	1
3	17686	LATERAL INFERIOR DIREITA	720	462	15	MDP	1
4	17687	DIVISÃO INFERIOR ESQUERDA	705	462	15	MDP	1
5	17688	DIVISÃO INFERIOR DIREITA	705	462	15	MDP	1
6	17689	TAMPO INFERIOR	2000	495	15	MDP	1
7	17690	PRATELEIRA CENTRAL	761	285	15	MDP	1
8	17691	PRATELEIRA FIXA	587	285	15	MDP	1
9	17692	LATERAL SUPERIOR DIREITA	1120	285	15	MDP	1
10	17693	LATERAL SUPERIOR ESQUERDA	1120	285	15	MDP	1
11	17694	TAMPO SUPERIOR	1965	285	15	MDP	1
12	17695	DIVISÃO SUPERIOR DIREITA	1105	285	15	MDP	1
13	17696	DIVISÃO SUPERIOR ESQUERDA	1105	285	15	MDP	1
14	17697	PRATELEIRA SUPERIOR CENTRAL	761	285	15	MDP	2
15	17698	PRATELEIRA SUPERIOR	587	285	15	MDP	5
16	17699	PORTA SUPERIOR MENOR	580	300	15	MDP	2
17	17700	PORTA INFERIOR ESQUERDA	715	300	15	MDP	2
18	17701	PORTA SUPERIOR CENTRAL	580	383	15	MDP	2
19	17702	PORTA INFERIOR CENTRAL	715	383	15	MDP	2
20	17703	FORRO INFERIOR	1990	364	2,5	HDF	3
21	17704	FORRO CENTRAL	1990	495	2,5	HDF	1
22	17705	SUSTENTAÇÃO MICROONDAS	587	64	15	MDP	1
23	17706	FORRO SUPERIOR	1990	258	2,5	HDF	1
24	17707	PORTA FRESADA ESQUERDA	1115	300	15	MDF	1
25	17708	TRAVESSA SUSTENTAÇÃO	761	64	15	MDP	1
26	17709	TRASEIRO GAVETA MAIOR	533	128	15	MDP	1
27	17710	CONTRA FRENTE GAVETA MAIOR	533	128	15	MDP	1
28	14214	FUNDO DE GAVETA	560	410	2,5	HDF	3
29	17711	LATERAL GAVETA MAIOR	410	160	15	MDP	2
30	17712	FRENTE DE GAVETA MAIOR	602	349	15	MDP	1
31	14213	TRASEIRO GAVETA MENOR	533	533	15	MDP	2
32	12519	LATERAL GAVETA MENOR	410	96	15	MDP	4
33	14215	CONTRA FRENTE GAVETA MENOR	533	85	15	MDP	2
34	17718	FRENTE DE GAVETA MENOR	602	180	15	MDP	2
35	17719	PORTA FRESADA DIREITA	1115	300	15	MDF	1

A  **220x**

Paraf. flang 3,5x14 (1479)

B 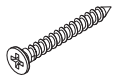 **18x**

Paraf. chata 3,5x25 (1687)

C 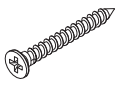 **26x**

Paraf. chata 3,5x30 (1478)

D 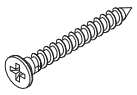 **24x**

Paraf. chata 3,5x40 (1471)

E 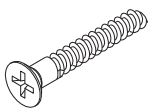 **58x**

Paraf. estrutural 5,0x40 (1470)

F 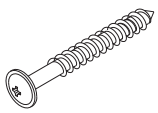 **08x**

Paraf. c/flange 5,0x50 (1480)

G 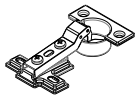 **22x**

Dobradiça 35mm SLOW (13006)

H  **03x**

Corrediça telescópica 350 mm (4100)

I 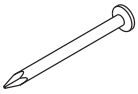 **90x**

Prego 10x10 (15099)

J  **14x**

Cavilha 6x30 (1293)

K 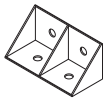 **08x**

Cantoneira 4 furos (2188)

L  **16x**

Fixador metálico (1328)

M 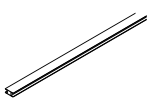 **02x**

Perfil H 1980mm (12608)

N  **13x**

Puxador Belly (17071)

O  **08x**

Pés 130mm retangular (11942)

P  **01x**

Passa fio CIN (2069)

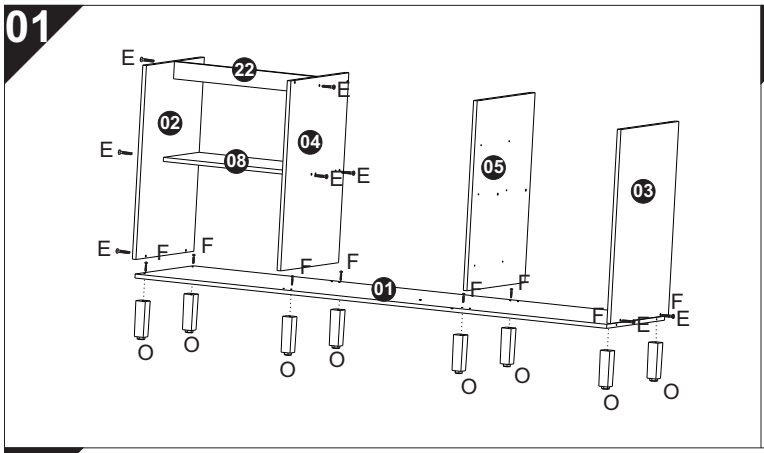

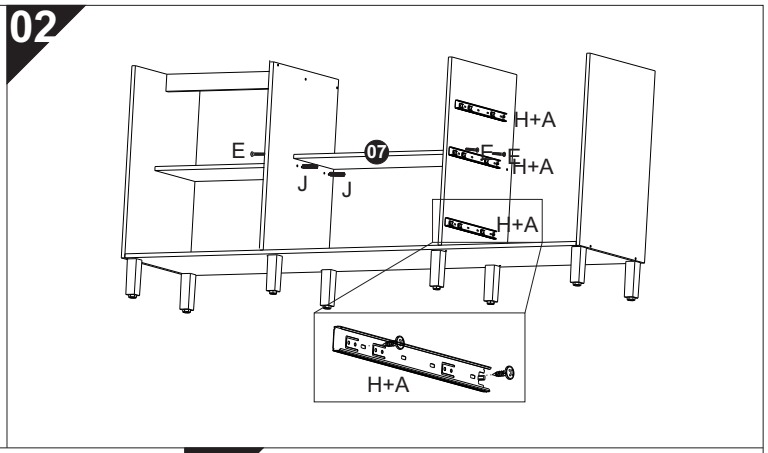

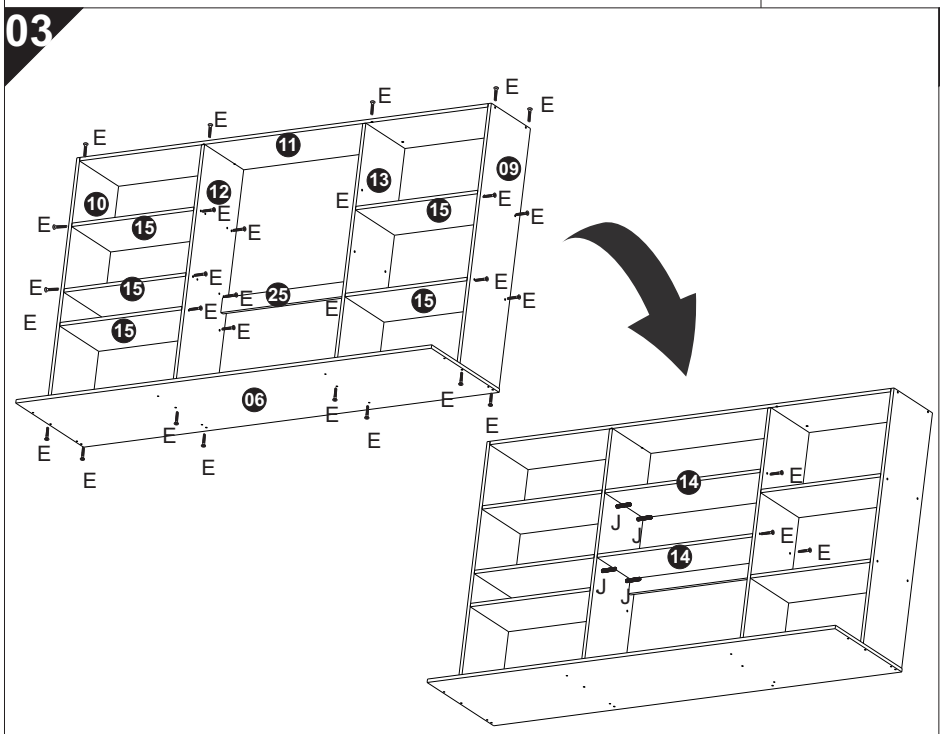

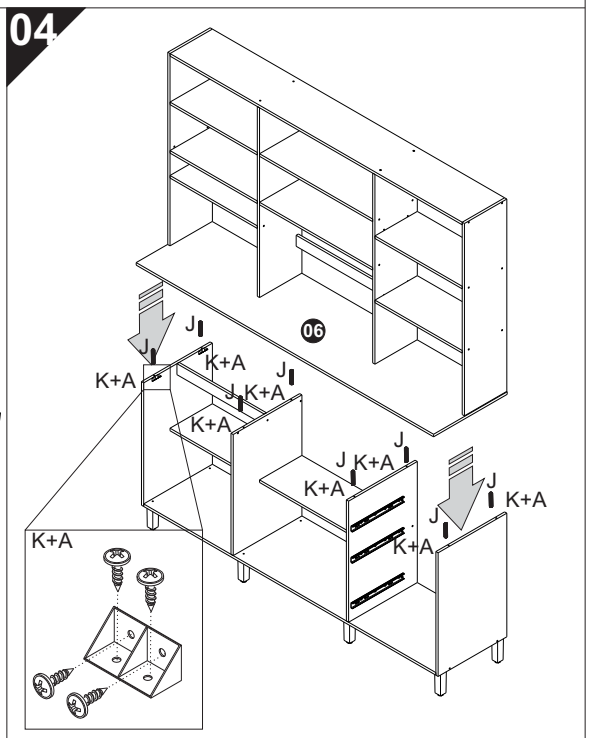

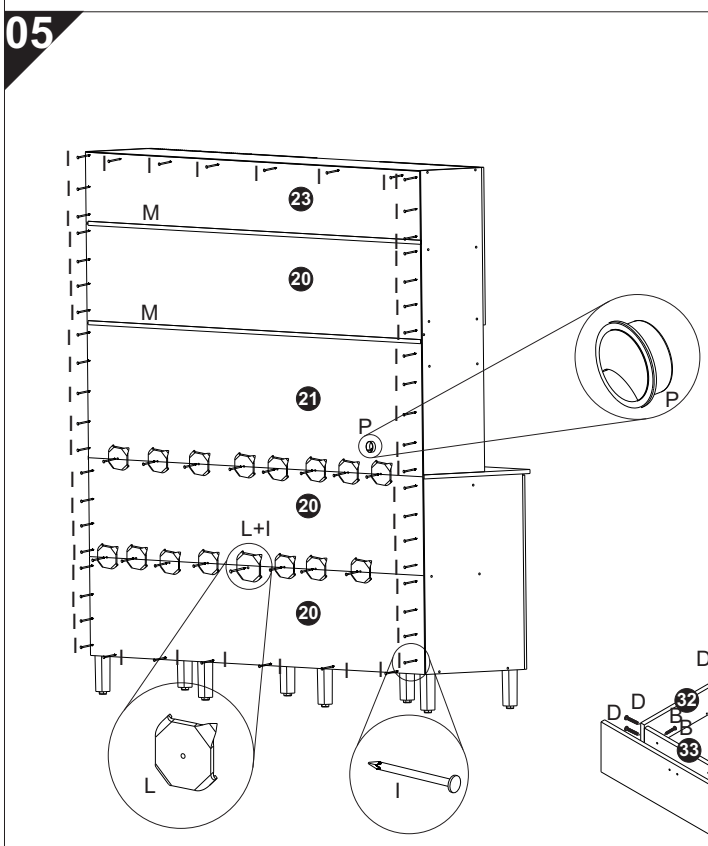

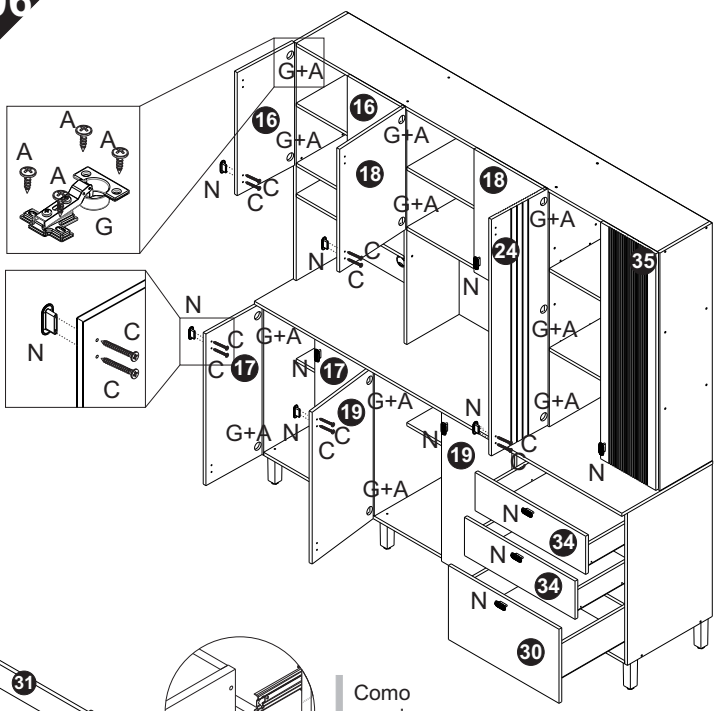

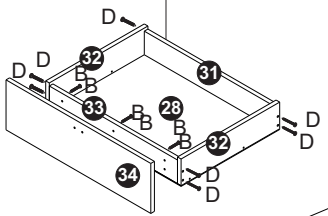

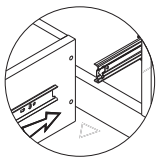

Como encaixar a gaveta

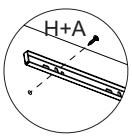

Montar corrediça faceada a lateral inferior na gaveta

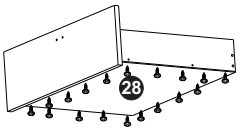

Certificado de Garantia e Entrega Técnica ValdeMóveis

TERMOS E PRAZO DE GARANTIA

A indústria de móveis Valdemoveis Ltda assegura 90 (noventa) dias de garantia legal para toda a linha de produtos, mediante a apresentação de nota fiscal, com inicio da contagem do prazo nos termos da lei vigente.

Constando o eventual defeito de fabricação, o consumidor deverá entrar em contato com a loja onde adquiriu o produto ou em caso de compra direta com o e-mail da empresa informado neste certificado.No prazo de garantia, as partes por ventura defeituosas serão substituídas gratuitamente, por outra da mesma linha e modelo.

O projeto, instalação e a montagem dos produtos na residência do consumidor não são de responsabilidade da ValdeMoveis, bem como instalações de eletrodoméstico. As montagens devem seguir as instruções que se encontram na embalagem de cada módulo.

EXCLUSÃO DA GARANTIA

O presente termo exclui de sua garantia:

- Danos causados em consequência de acidentes, mau uso, manuseio ou deslocamento incorreto dos produtos;
- Defeitos causados por montagem incorreta ou em paredes inadequadas (a fixação dos Painéis, Homes Suspenso e Armarios de forma segura depende da qualidade da parede);
- Danos decorrentes de agentes externos (inundações, incêndios, etc.);
- Danos causados por produtos de limpeza não recomendadas por esse manual;
- Danos causados por agentes da natureza externos (cupins, insetos e outras pragas);
- Danos no transporte não certificado pela empresa ValdeMoveis;
- Defeitos originário da utilização do produto em ambientes sujeitos a intempérie, umidade, maresia, frio e calor intenso;
- A ValdeMoveis não se responsabiliza pela instalação de cubas, pias ou similares;
- Também não se responsabiliza pelas instalações elétricas, hidráulicas e de gás, bem como os danos que possa vir a causar no produto.

Valde móveis
DIFERENTE EM CADA DETALHE

A Industria de Móveis ValdeMoveis LTDA garante a qualidade de seus produtos quanto a avarias de produção, conforme a Lei 8078/90, nos limites estabelecidos.
A ValdeMoveis reserva o direto de efetuar modificações de caráter técnico, sem aviso prévio.
Este Certificado de Garantia é valido apenas para produtos vendidos e utilizados no território brasileiro.

VERSÃO: 24/11/2026

E-MAIL: assistencia@valdemoveis.com.br