Ficha Técnica (FT)

DATA DE IMPRESSÃO: 03/09/2018

Código:	54021536	NCM: 8301.40.00
Produto:	FECH ZM CONCEPT ESP 401I BX	
Linha de Produtos:	CONCEPT	
Norma:	ABNT NBR 14913.2011	
Aplicação:	Portas Internas com espessura de 20mm à 35mm	
Acabamentos:	Bronze oxidado (BX)	
Resistência a corrosão:	Grau 3	
Máquina:	* Máquina para porta Interna 30I (Testa fixa) * Broca de 40mm * Tráfego Médio * Grau de Segurança Média * Sistema de reversão do trinco sem necessidade de ferramentas * Caixa e tampa em aço galvanizado * Trinco e lingueta em Zamac niquelado * Testa e contra testa em aço inoxidável pintado de preto	
Guarnição:	* 2 espelhos em aço inoxidável no acabamento Bronze Oxidado; fixados por parafusos auto-atarrachantes de cabeça fenda philps em aço niquelado	
Maçaneta:	* 2 maçanetas de zamac no acabamento Bronze Oxidado, com acionamento tipo alavanca; fixadas em 2 ferros bicromatizados de 80mm que são fixados por 2 parafusos allen sem cabeça	
Peso bruto:	0.604kg	Peso Líquido: 0.554kg

	Dimensões	Código de Barras	Quantidade
Embalagem Individual:	198 X 71 X 97	7890577459539	1

Garantia: 5 Anos contra defeitos de fabricação e/ou funcionamento. 2 anos para acabamento. 1 ano para produtos em lugares públicos ou corrosivos.

Desenhos:

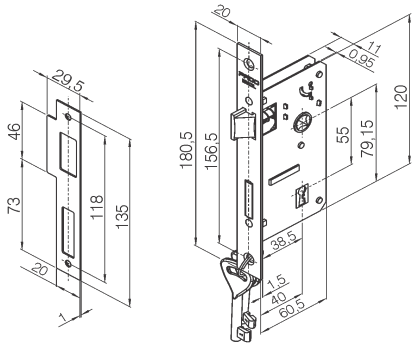

Máquina 30I e contra testa

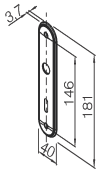

Espelho Magnum 30I

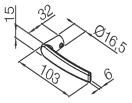

Maçaneta 401