Ficha Técnica (FT)

DATA DE IMPRESSÃO: 03/09/2018

Código:	54020706	NCM: 8301.40.00
Produto:	FECH ZM COPA ROS 962-80B BX	
Máquina:	* Máquina para porta de Banheiro 80B (Falsa testa) * Broca de 40mm * Tráfego Intenso * Grau de Segurança Muito alta * Sistema de reversão do trinco sem necessidade de ferramentas * Caixa, tampa e falsa testa em aço galvanizado * Trinco e lingueta em Zamac niquelado * Testa e contra testa em aço inoxidável	
Guarnição:	* 4 rosetas em aço inoxidável no acabamento Bronze oxidado, fixadas por pressão em almas plásticas fixadas na porta por parafusos auto-atarrachantes de cabeça fenda philps em latão	
Maçaneta:	* 2 maçanetas de zamac no acabamento Bronze Oxidado, com acionamento tipo alavanca; fixadas em 2 ferros bicromatizados de 80mm que são fixados por 2 parafusos allen sem cabeça	
Peso bruto:	0.839kg	Peso Líquido: 0.776kg

	Dimensões	Código de Barras	Quantidade
Embalagem Individual:	Não cadastrada	7890577447024	1

Garantia: 5 Anos contra defeitos de fabricação e/ou funcionamento. 2 anos para acabamento. 1 ano para produtos em lugares públicos ou corrosivos.

Desenhos:

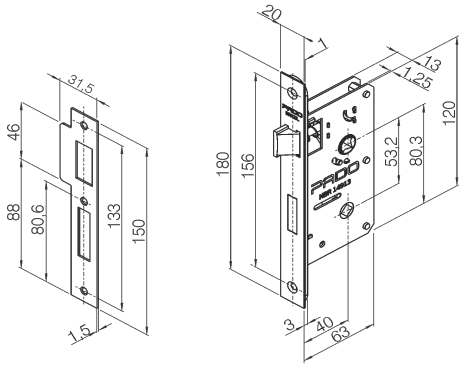

Máquina 80B e contra testa

Roseta Ix Contemporânea BAN

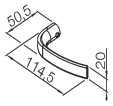

Maçaneta ZM Copa