Ficha Técnica (FT)

DATA DE IMPRESSÃO: 03/09/2018

Código:	54020485	NCM: 8301.40.00	
Produto:	FECH ZM BEETHOVEN ROS 829-90B CRA		
Máquina:	* Máquina para porta de Banheiro 90B (Falsa testa) * Broca de 55mm * Tráfego Intenso * Grau de Segurança Máxima * Sistema de reversão do trinco sem necessidade de ferramentas * Caixa, tampa e falsa testa em aço galvanizado * Trinco e lingueta em Zamac niquelado * Testa e contra testa em aço inoxidável		
Guarnição:	* 4 rosetas em Zamac no Níquel Acetinado oxidado, fixadas por pressão em almas plásticas fixadas na porta por parafusos auto-atarrachantes de cabeça fenda philps em latão		
Maçaneta:	* 2 maçanetas de zamac no acabamento Niquel Acetinado, com acionamento tipo alavanca; fixadas em 2 ferros bicromatizados de 90mm que são fixados por 2 parafusos allen sem cabeça		
Peso bruto:	1.273kg	Peso Líquido: 1.211kg	
	Dimensões	Código de Barras	Quantidade
Embalagem Individual:	Não cadastrada	7890577443033	1
Garantia:	5 Anos contra defeitos de fabricação e/ou funcionamento. 2 anos para acabamento. 1 ano para produtos em lugares públicos ou corrosivos.		

Desenhos:

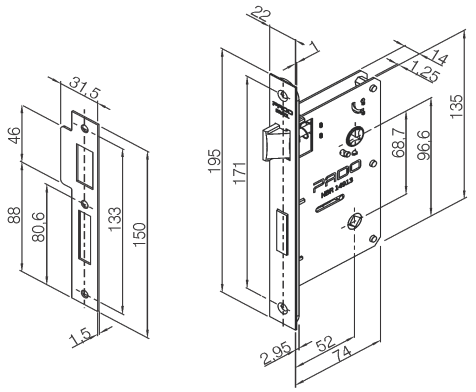

Máquina 90B e contra testa

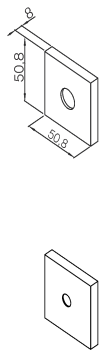

Roseta ZM Milano BAN

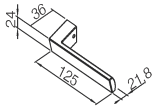

Maçaneta ZM Beethoven