Ficha Técnica (FT)

DATA DE IMPRESSÃO: 03/09/2018

Código:	54020431	NCM: 8301.40.00
Produto:	FECH ZM CONCEPT ROS 401I CR	
Linha de Produtos:	CONCEPT	
Norma:	ABNT NBR 14913.2011	
Aplicação:	Portas Internas com espessura de 20mm à 30mm	
Acabamentos:	Cromado (CR)	
Resistência a corrosão:	Grau 2	
Máquina:	* Máquina para porta Interna 30I (Testa fixa) * Broca de 40mm * Tráfego Médio * Grau de Segurança Média * Sistema de reversão do trinco sem necessidade de ferramentas * Caixa e tampa em aço galvanizado * Trinco e lingueta em Zamac niquelado * Testa e contra testa em aço inoxidável	
Guarnição:	* 4 rosetas em aço inoxidável, fixadas por pressão em almas plásticas fixadas na porta por parafusos auto-atarrachantes de cabeça fenda philps em latão	
Maçaneta:	* 2 maçanetas de zamac Cromadas, com acionamento tipo alavanca; fixadas em 2 ferros bicromatizados de 80mm que são fixados por 2 parafusos allen sem cabeça	
Peso bruto:	0.59kg	Peso Líquido: 0.545kg

	Dimensões	Código de Barras	Quantidade
Embalagem Individual:	198 X 71 X 97	7890577441411	1

Garantia: 5 Anos contra defeitos de fabricação e/ou funcionamento. 2 anos para acabamento. 1 ano para produtos em lugares públicos ou corrosivos.

Desenhos:

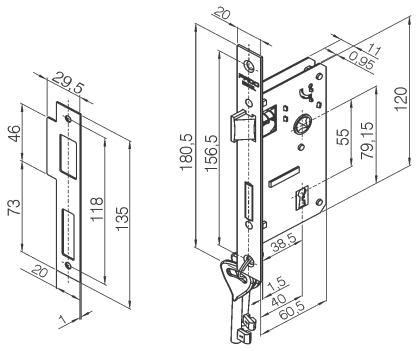

Máquina 30I e contra testa

Roseta RR1 IX INT

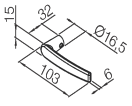

Maçaneta 401