Ficha Técnica (FT)

DATA DE IMPRESSÃO: 04/09/2018

Código:	54019974	NCM: 8301.40.00
Produto:	FECH ZM VICTORIA ROS 504-90B BX	
Máquina:	* Máquina para porta de Banheiro 90B (Falsa testa) * Broca de 55mm * Tráfego Intenso * Grau de Segurança Máxima * Sistema de reversão do trinco sem necessidade de ferramentas * Caixa, tampa e falsa testa em aço galvanizado * Trinco e lingueta em Zamac niquelado * Testa e contra testa em aço inoxidável	
Guarnição:	* 4 rosetas em aço inoxidável no acabamento Bronze oxidado, fixadas por pressão em almas plásticas fixadas na porta por parafusos auto-atarrachantes de cabeça fenda philps em latão	
Maçaneta:	* 2 maçanetas de zamac no acabamento Bronze Oxidado, com acionamento tipo alavanca; fixadas em 2 ferros bicromatizados de 90mm que são fixados por 2 parafusos allen sem cabeça	
Peso bruto:	1.132kg	Peso Líquido: 1.068kg

	Dimensões	Código de Barras	Quantidade
Embalagem Individual:	Não cadastrada	7890577423745	1

Garantia:	5 Anos contra defeitos de fabricação e/ou funcionamento. 2 anos para acabamento. 1 ano para produtos em lugares públicos ou corrosivos.

Desenhos:

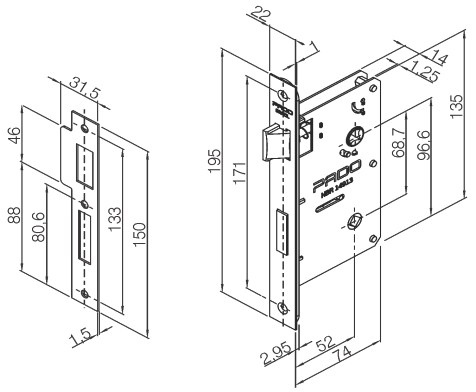

Máquina 90B e contra testa

Roseta Ix Contemporânea BAN

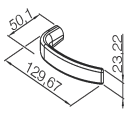

Maçaneta ZM Victoria