kappesberg

Manual de Montagem

Instrucciones de Montaje / Assembly Instructions

LI060

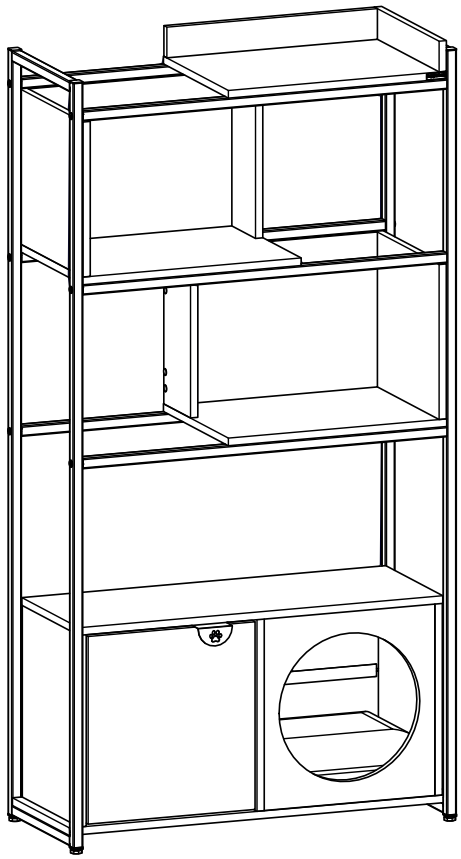

Imagens meramente ilustrativas

Imágenes ilustrativas/Images merely illustrative.

INSTRUÇÕES PARA A MONTAGEM
INSTRUCCIONES DE MONTAJE
ASSEMBLY INSTRUCTIONS

Para realizar a montagem são necessárias **2 pessoas**.

Para realizar el montaje, se necesitan **2 personas**.

To assemble it, **2 people** are required.

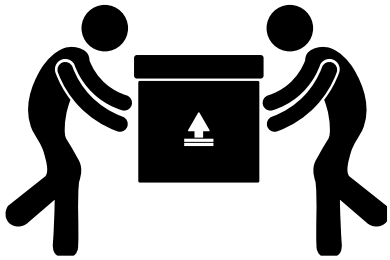

Ferramentas necessárias realizar a montagem.
Ferramentas NÃO fornecidas.

Herramientas necesarias para el montaje.
Herramientas NO proporcionadas.

Tools required for assembly.
Tools NOT provided.



PERIGO DE ASFIXIA - Este produto contém peças pequenas, mantenha fora do alcance das crianças.

PELIGRO DE ASFIXIA - Este producto contiene piezas pequeñas. Mantener fuera del alcance de los niños.

CHOKING HAZARD - This product contains small parts. Keep out of reach of children.



Em caso de dúvida, entre em contato com nosso atendimento:

En caso de duda, comuníquese con nuestro servicio de atención al cliente:

Questions? Contact our customer service:

+55 51 2500 7800
www.kappesberg.com.br



INSTRUÇÕES PARA A MONTAGEM
INSTRUCCIONES DE MONTAJE
ASSEMBLY INSTRUCTIONS

Siga atentamente os passos de montagem indicados no manual.

Siga atentamente los pasos de montaje indicados en el manual.

Follow the assembly steps carefully as indicated in the manual.



Antes de começar a montagem, identifique e separe todas as peças e acessórios.

Antes de comenzar el montaje, identifique y separe todas las piezas y accesorios.

Before starting the assembly, identify and separate all the parts and accessories.



Durante a montagem, mantenha peças e acessórios organizados para evitar acidentes.

Durante el montaje, mantenga las piezas y accesorios organizados para evitar accidentes.

During assembly, keep parts and accessories organized to avoid accidents.

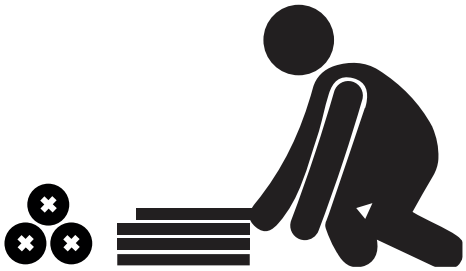

Para proteger seu móvel, faça a montagem sobre uma superfície limpa e plana.
Dica: Você pode utilizar a embalagem do produto para forrar o espaço onde será feita a montagem.

Para proteger su mueble, realice el montaje sobre una superficie limpia y plana.
Consejo: Puede utilizar el embalaje del producto para forrar el área donde se realizará el montaje.

To protect your furniture, assemble it on a clean and flat surface.
Tip: You can use the product packaging to line the area where the assembly will be done.



PEÇAS - PIEZAS - PARTS

QTD.	CÓDIGO / CODE	DESCRIÇÃO	DESCRIPCIÓN	DESCRIPTION	C x L x E	L x W x T
1	P112336	BASE	BASE	BASE	450 x 328 x 15 mm	17.72 x 12.91 x 0.59 in
1	P112341	BASE	BASE	BASE	789 x 288 x 15 mm	31.06 x 11.34 x 0.59 in
1	P112342	LATERAL ESQUERDA	LADO ESQUIERDO	LEFT SIDE	375 x 286 x 15 mm	14.76 x 11.26 x 0.59 in
1	P112343	LATERAL DIREITA	LADO DERECHO	RIGHT SIDE	375 x 286 x 15 mm	14.76 x 11.26 x 0.59 in
2	P112344	COSTA	COSTA	COAST	739 x 195 x 3 mm	29.09 x 7.68 x 0.12 in
2	P112345	LATERAL	LADO	SIDE	303 x 327 x 15 mm	11.93 x 12.87 x 0.59 in
2	P112346	LATERAL	LADO	SIDE	303 x 135 x 15 mm	11.93 x 5.31 x 0.59 in
1	P112347	SARRAFO	LISTÓN	SLAT	434 x 60 x 15 mm	17.09 x 2.36 x 0.59 in
1	P112348	SARRAFO	LISTÓN	SLAT	327 x 60 x 15 mm	12.87 x 2.36 x 0.59 in
1	P112349	PORTA	PUERTA	DOOR	367 x 344 x 15 mm	14.45 x 13.54 x 0.59 in
2	P112427	BASE	BASE	BASE	450 x 328 x 15 mm	17.72 x 12.91 x 0.59 in
1	P112430	DIVISÓRIA	DIVISÓRIA	DIVISÓRIA	375 x 286 x 15 mm	14.76 x 11.26 x 0.59 in
1	P112431	PRATELEIRA	ESTANTE	SHELF	750 x 288 x 15 mm	29.53 x 11.34 x 0.59 in
1	P112432	PAINEL USINADO	PANEL DE MUEBLES	FURNITURE PANEL	375 x 352 x 15 mm	14.76 x 13.86 x 0.59 in
2	P112434	COSTA	COSTA	COAST	419 x 303 x 15 mm	16.50 x 11.93 x 0.59 in

PEÇAS - PIEZAS - PARTS

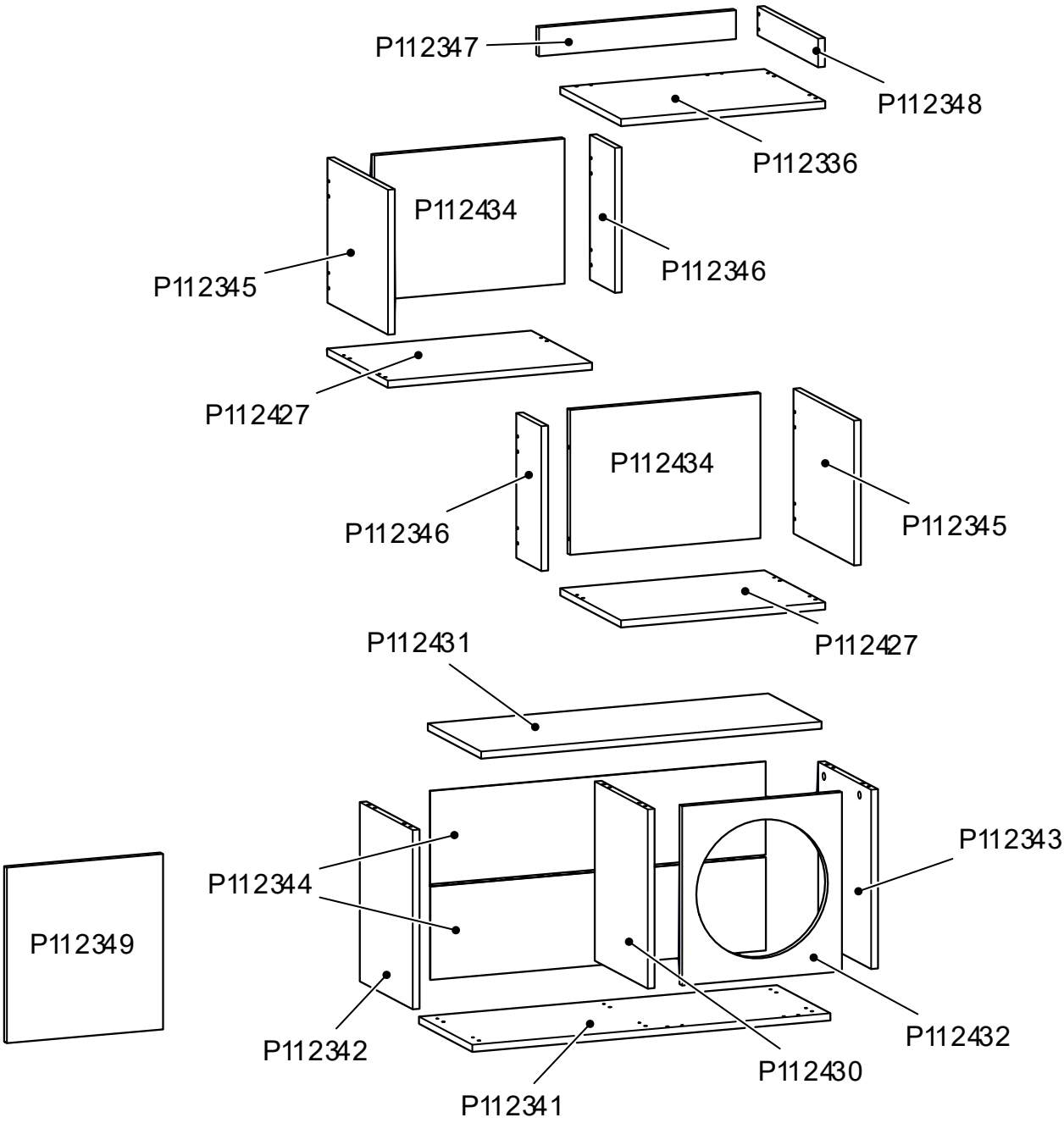

ACESSÓRIOS - ACCESORIOS - ACCESSORIES

Em caso de dúvida sobre o tamanho do parafuso, você pode utilizar a régua ilustrada abaixo para verificar a medida exata.

En caso de duda sobre el tamaño del tornillo, puede utilizar la regla ilustrada abajo para verificar la medida exacta.

In case of doubt about the screw size, you can use the ruler illustrated below to check the exact measurement.

	QTD.	CÓDIGO / CODE	DESCRIÇÃO	DESCRIPCIÓN	DESCRIPTION
	29	000107	PREGO 10 X 10 LISO	CLAVO 10 X 10	NAIL 10 X 10
	27	000226	P.CHATO 4,0 X 40 CAB. PHILLIPS	TORNILLO 4X40MM	SCREW 4X40MM
	6	030945	PARAFUSO P/ MINIFIX	TORNILLO DE ACERO PARA MINIFIX	STEEL SCREW FOR MINIFIX
	4	056243	P.FLANGE 3,5 X 12 CAB. PHILLIPS	TORNILLO 3,5 X 12	SCREW 3,5 X 12
	12	061971	P.PANELA 4,0 X 14 P/DOBRADIÇA	TORNILLO 4,0 X 14	SCREW 4,0 X 14
	12	PF1	PARAFUSO ESTRUTURAL 1/4 X 50 CAB. 13 ALLEN	TORNILLO 1/4 X 50	SCREW 1/4 X 50
	16	PF2	P.FLANGE 3,5 X 30 CAB. PHILLIPS	TORNILLO 3,5 X 30	SCREW 3,5 X 30

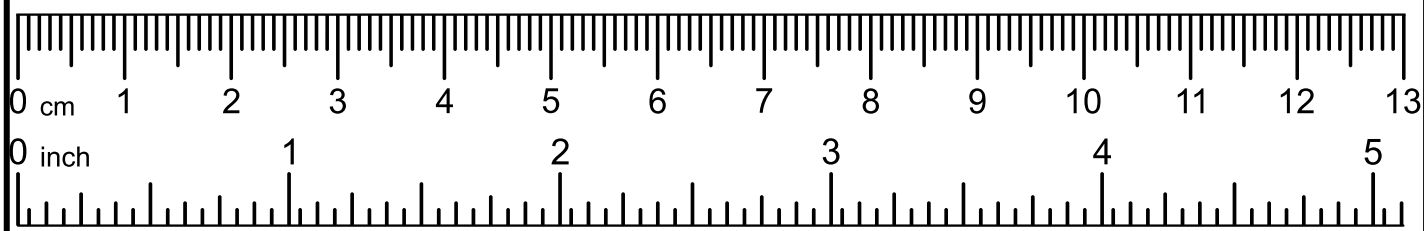

ACESSÓRIOS - ACCESORIOS - ACCESSORIES

	QTD.	CÓDIGO / CODE	DESCRIÇÃO	DESCRIPCIÓN	DESCRIPTION
	1	000248	CHAVE ALLEN Z 1/4	LLAVE ALLEN	ALLEN WRENCH
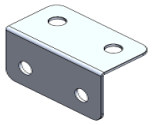	1	001622	L DE ENGATE	ENGANCHE L	L HITCH
	35	001802	CAVILHA DE MADEIRA 6X30MM	TARUGO 6X30MM	DOWEL 6X30MM
	6	030950	TAMBOR P/ MINIFIX 15MM	LEVA MINIFIX 15MM	MINIFIX CAM 15MM
	1	075900	ETIQUETA KAPPESBERG 40 X 12MM	ETIQUETA KAPPESBERG	ETIQUETTE KAPPESBERG
	4	SA	SAPATA REGULÁVEL 1/4 X 1	ZAPATO AJUSTABLE 1/4 X 1"	ADJUSTABLE SHOE 1/4 X 1"
	4	077914	BUCHA ROSCA 1/4	CASQUILLO DE ROSCA 1/4	THREAD BUSHING 1/4
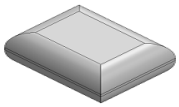	1	AL	ALMOFADA	ALMOHADA	PILLOW
	10	13MM	TAPA FURO 13MM	TAPA DEL AGUJERO 13MM	SCREW CAP COVER 13MM
	4	BU	PONTEIRA 20 X 20MM PARA BUCHA	PUNTERA 20 X 20MM PARA BUJE	20 X 20MM END CAP FOR DOWEL
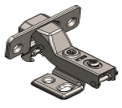	2	DO55	DOBRAD. SUPER CURVA 35MM C/ CALÇO FIXO E AMORTECEDOR	BISAGRA Y FIJADOR	HINGE AND SHIM
	2	ES1	PÉ	ESTRUCTURA METALICA	METALLIC STRUCTUR

ACESSÓRIOS - ACCESORIOS - ACCESSORIES

	QTD.	CÓDIGO / CODE	DESCRIÇÃO	DESCRIPCIÓN	DESCRIPTION
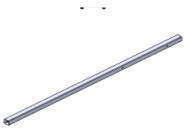	6	ES2	REFORÇO DE UNIÃO	ESTRUCTURA METALICA	METALLIC STRUCTUR
	4	P	PONTEIRA INTERNA 20 X 20MM	TAPÓN INTERNO PARA TUBO	INTERNAL TUBE CAP
	1	PH	PERFIL H26 710MM	PERFIL H	PROFILE H
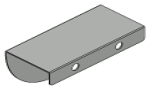	1	PX	PUXADOR J PET	TIRADOR	HANDLE

INSTALAÇÃO DO CONJUNTO MINIFIX
INSTALACIÓN DEL CONJUNTO MINIFIX
INSTALLATION OF THE MINIFIX SET

ENCAIXE DO TAMBOR
Identificar seta no corpo do tambor de minifix. A seta DEVE apontar para o buraco na borda do painel. Empurrar o tambor até o buraco.

INSTALACIÓN DE DE LEVA
Identifique la flecha en la cabeza de la leva. La flecha DEBE apuntar hacia el orificio del borde del panel. Empuje la leva hasta el fondo del orificio.

INSERTING THE CAM
Identify arrow on head of cam. Arrow MUST point toward hole in edge of panel. Push cam all the way down into hole.

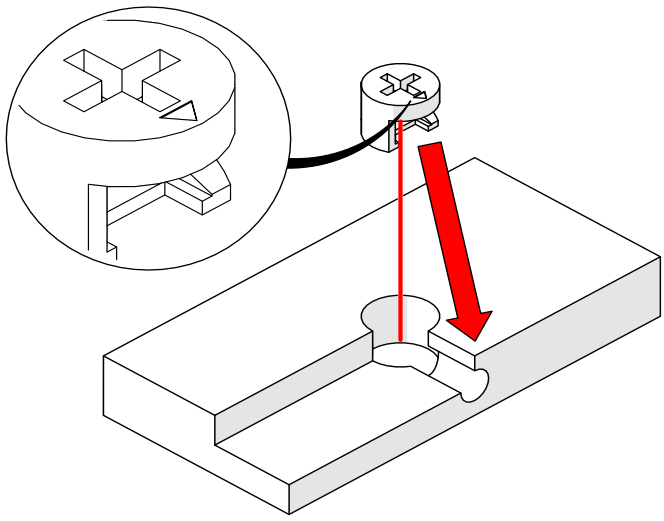

ALINHAMENTO DO TAMBOR E PARAFUSO
A seta do tambor de minifix deve ser aponta para o buraco e inserir o parafuso do minifix do tambor contido no buraco. Certifique-se de que as peças se unam.

ALINEACIÓN DE LA LEVA Y EL PASADOR
Asegúrese de que la flecha de la leva apunte hacia el orificio e inserte la clavija de la leva en el orificio. Asegúrese de que las piezas se unen.

CAM AND DOWEL ALIGNMENT
Ensure the arrow on the cam points toward hole and insert cam dowel into hole. Make sure pieces join together.

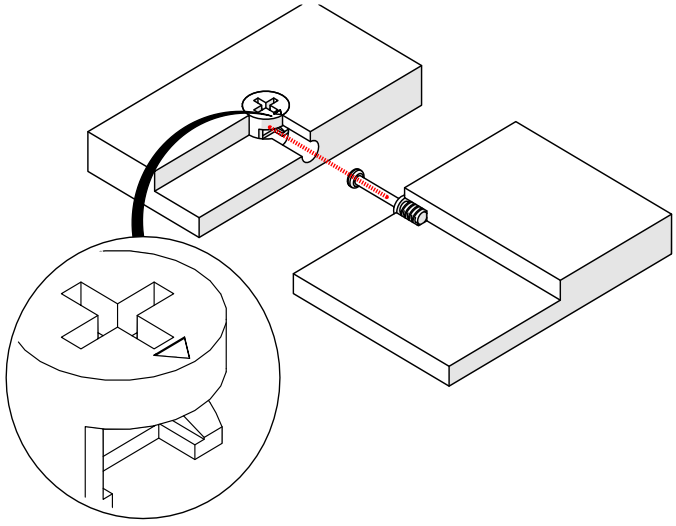

APERTO DO TAMBOR
Use uma chave de fenda para girar a came. Girar o tambor minifix (no sentido horário) até que esteja totalmente apertado. Ligeiramente mais de meia volta.

APRIETE DE LA LEVA
Utilice un destornillador para girar la leva. Gire la leva (en el sentido de las agujas del reloj) hasta que esté completamente apretada. Un poco más de media vuelta.

TIGHTENING CAM
Use screwdriver to turn cam. Turn cam (clockwise) until fully tightened. Slightly more than half a turn.

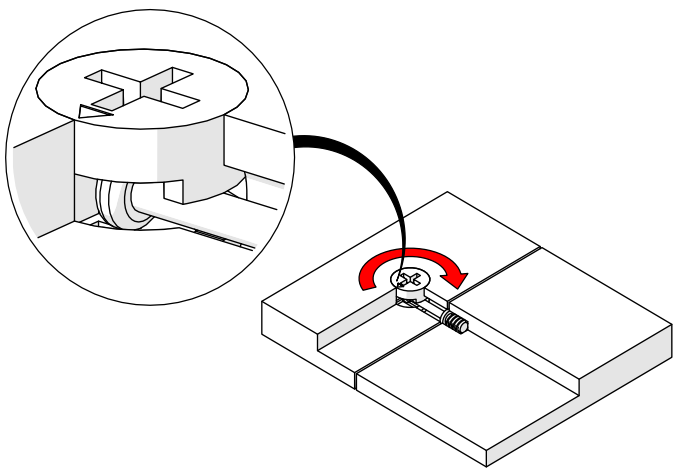

PASSO / PASO / STEP 1

Cód.	Qtde.
001802	4

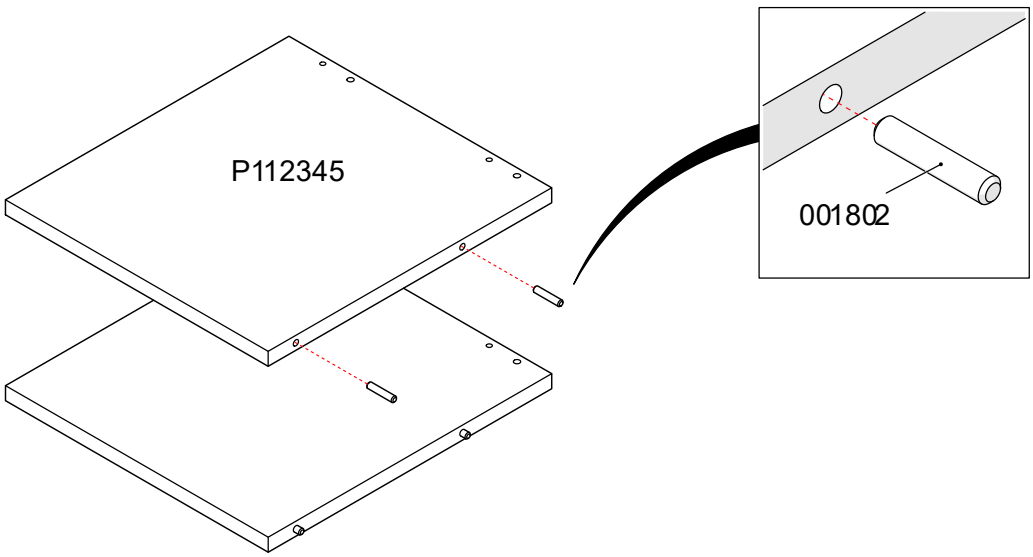

PASSO / PASO / STEP 2

Cód.	Qtde.
001802	2

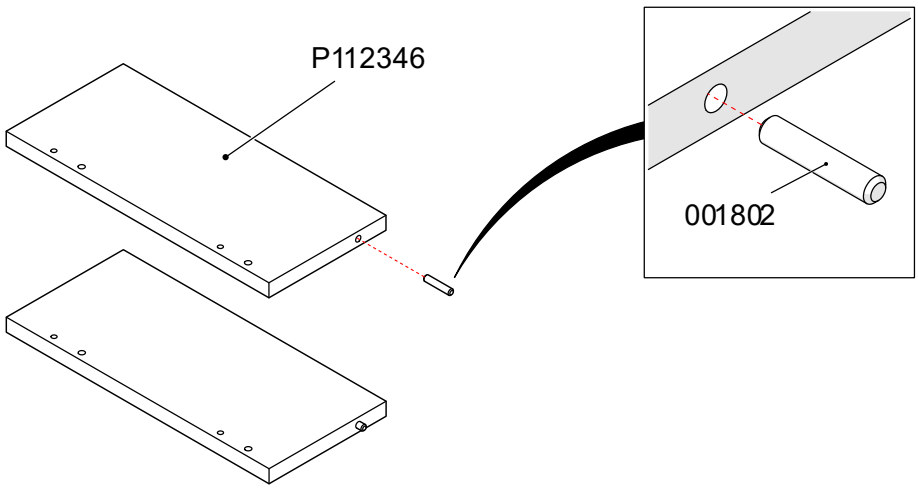

PASSO / PASO / STEP 3

Cód.	Qtde.
001802	8

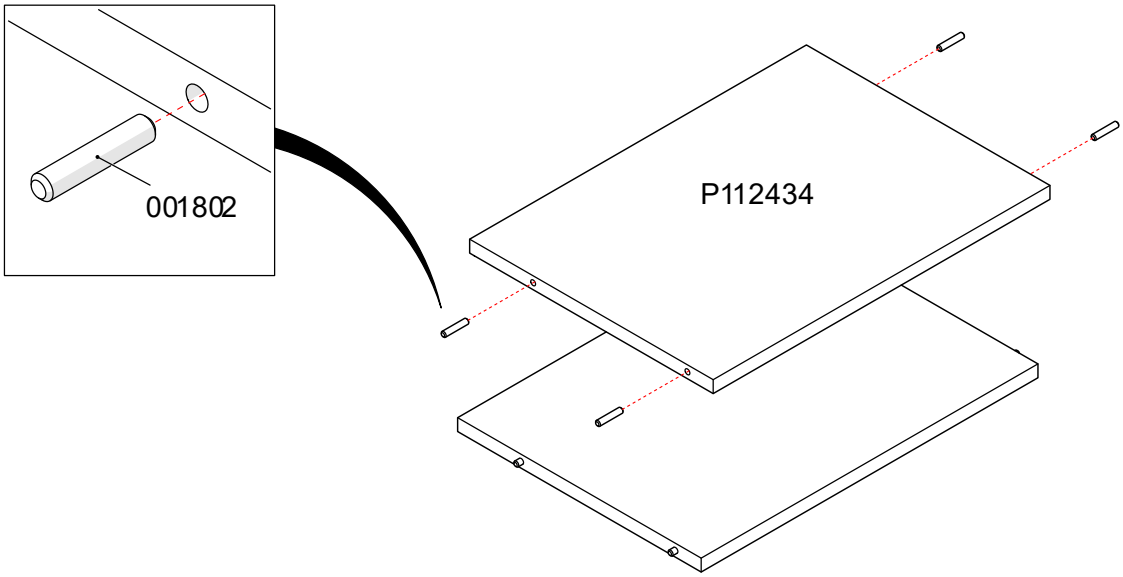

PASSO / PASO / STEP 4

Cód.	Qtde.
001802	3

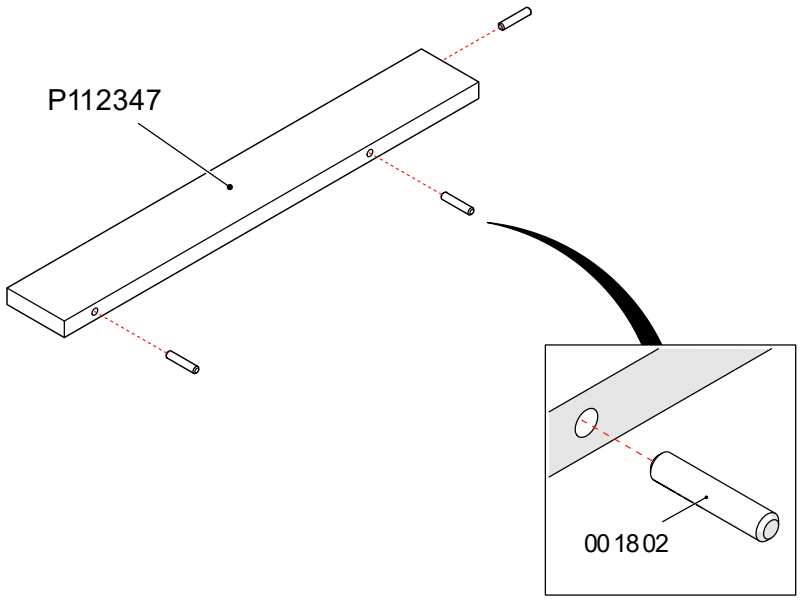

PASSO / PASO / STEP 5

Cód.	Qtde.
001802	2

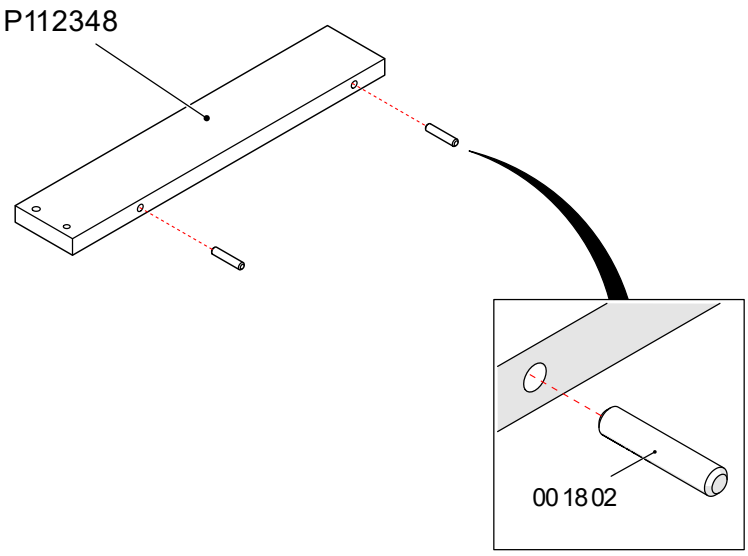

PASSO / PASO / STEP 6

Cód.	Qtde.
000226	1

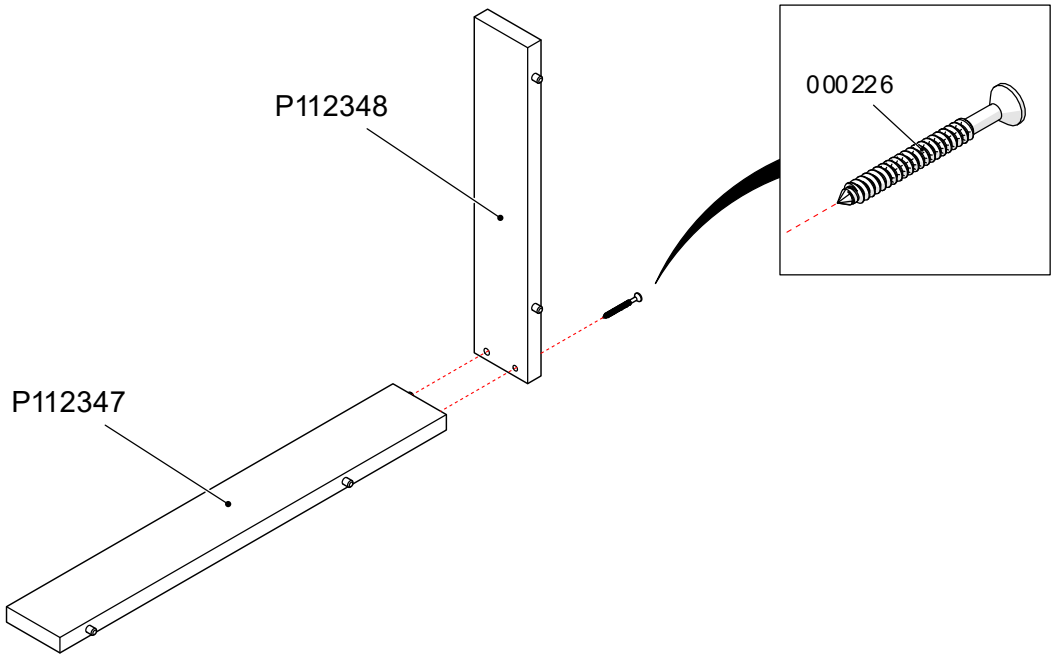

PASSO / PASO / STEP 7

Cód.	Qtde.
000226	4

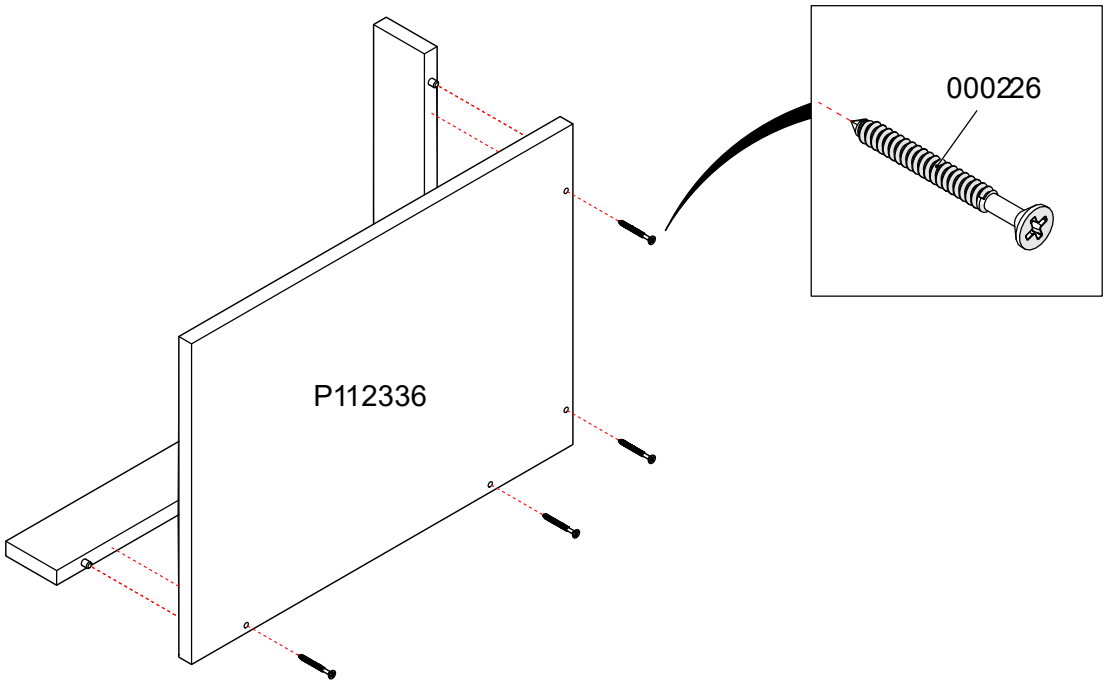

PASSO / PASO / STEP 8

Cód.	Qtde.
000226	4

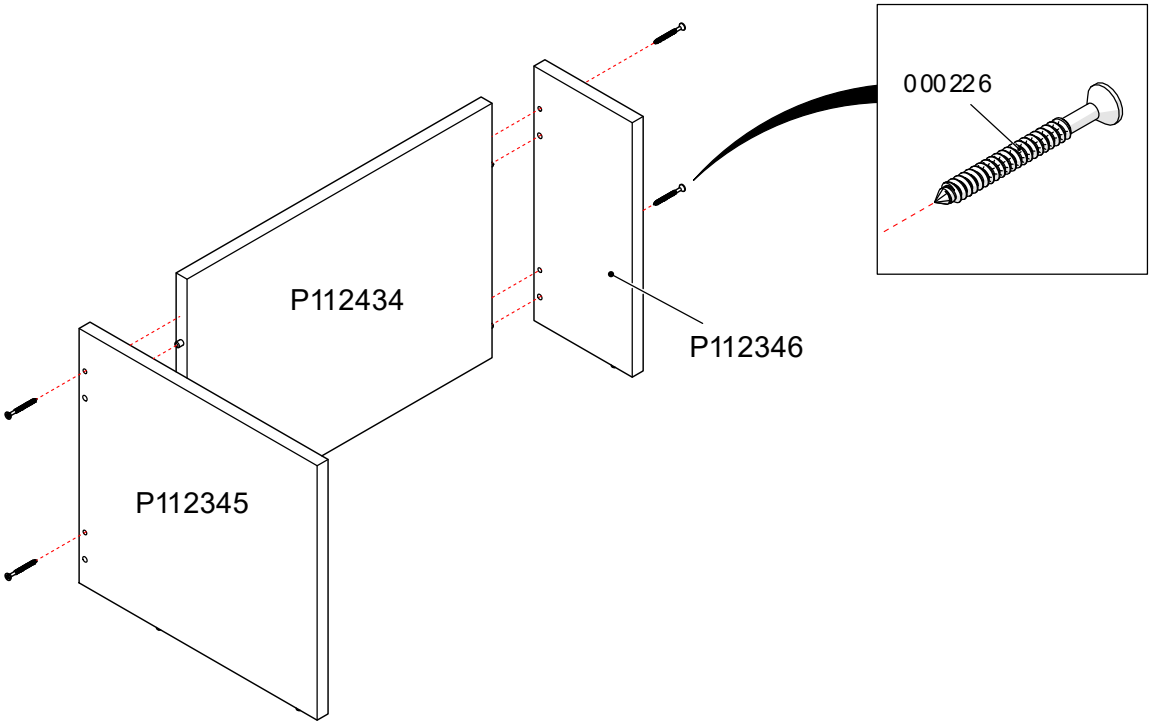

PASSO / PASO / STEP 9

Cód.	Qtde.
000226	3

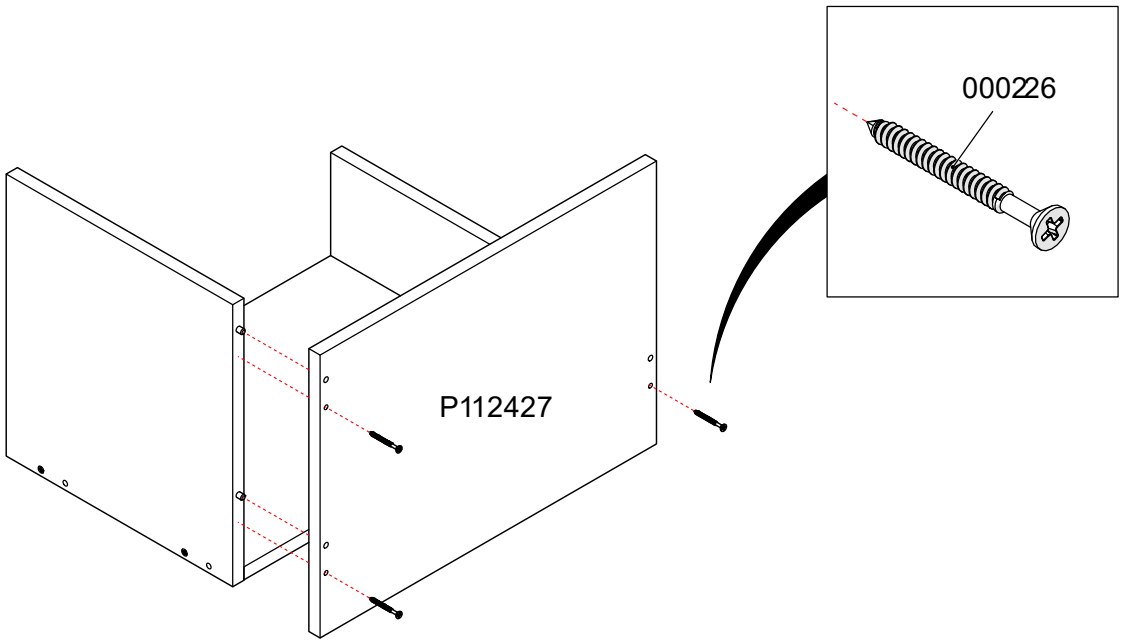

PASSO / PASO / STEP 10

Cód.	Qtde.
000226	4

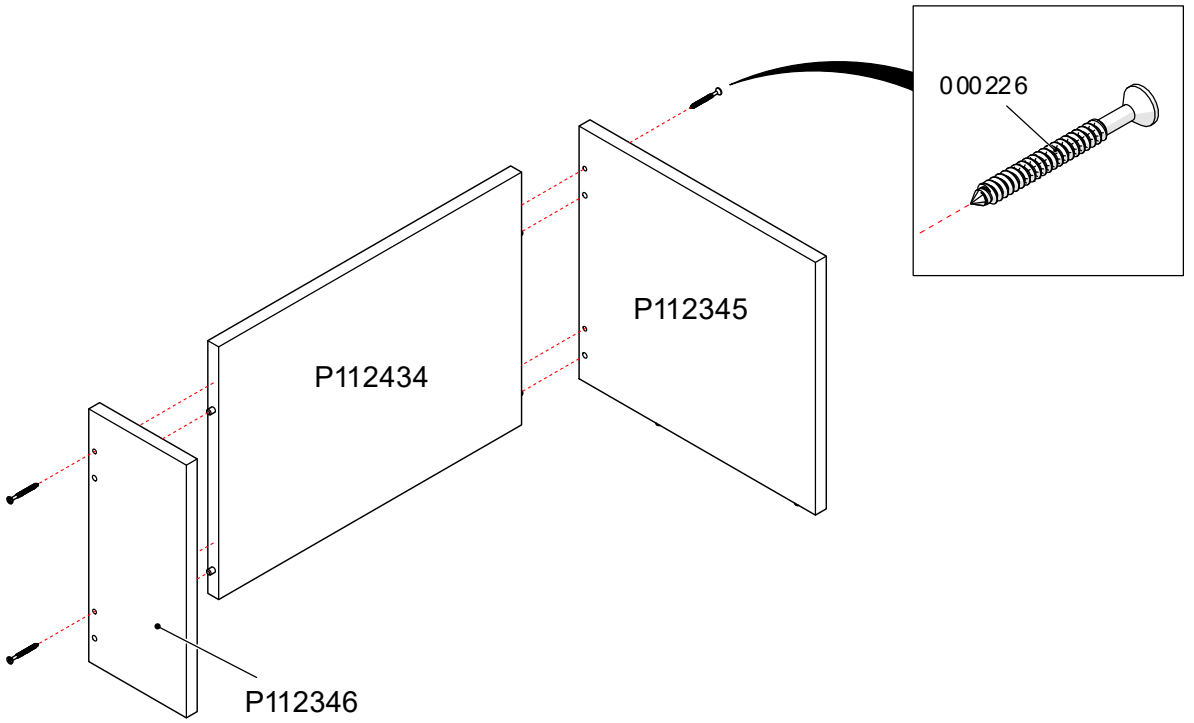

PASSO / PASO / STEP 11

Cód.	Qtde.
000226	3

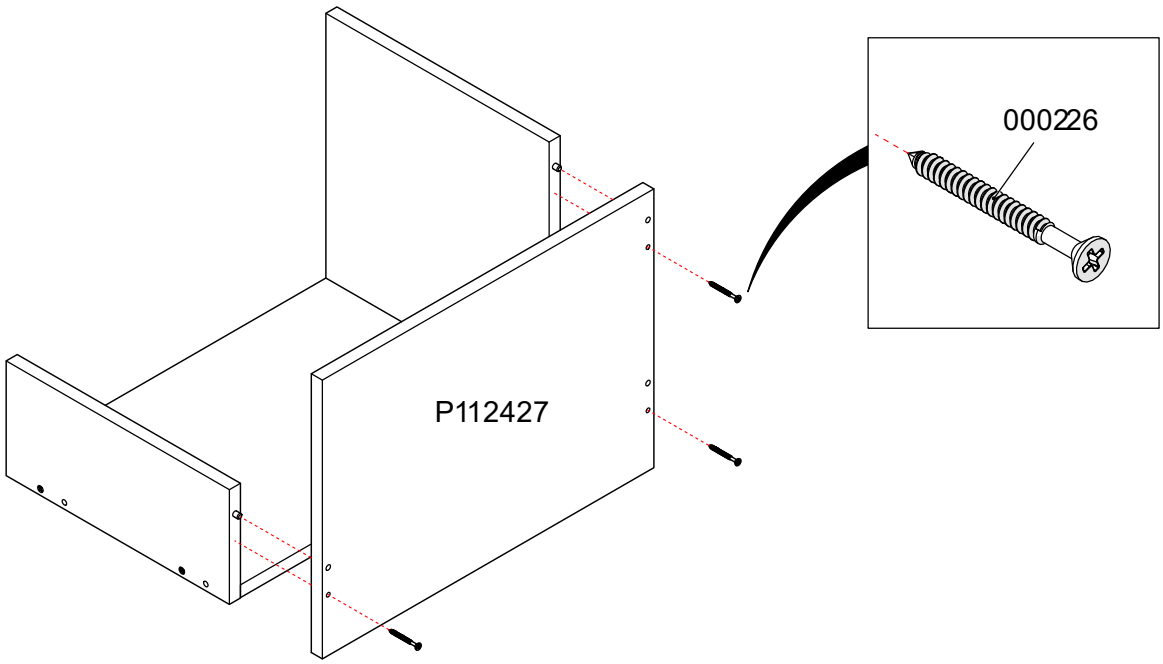

PASSO / PASO / STEP 12

Cód.	Qtde.
001802	4

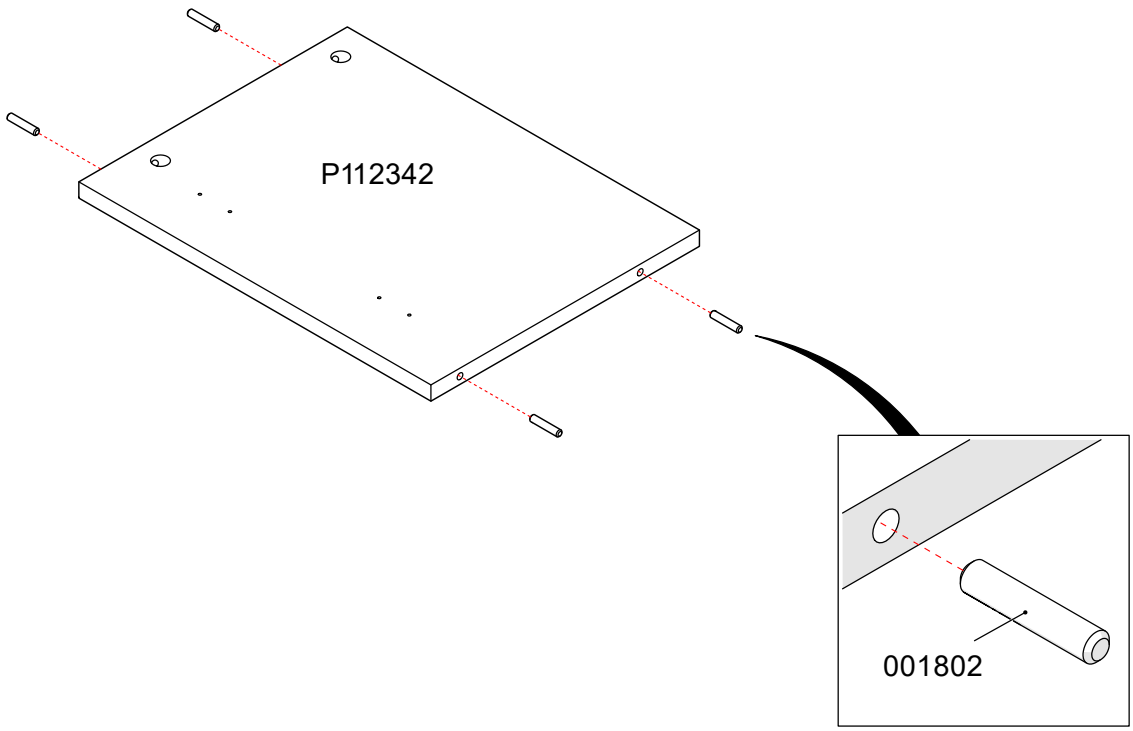

PASSO / PASO / STEP 13

Cód.	Qtde.
001802	4

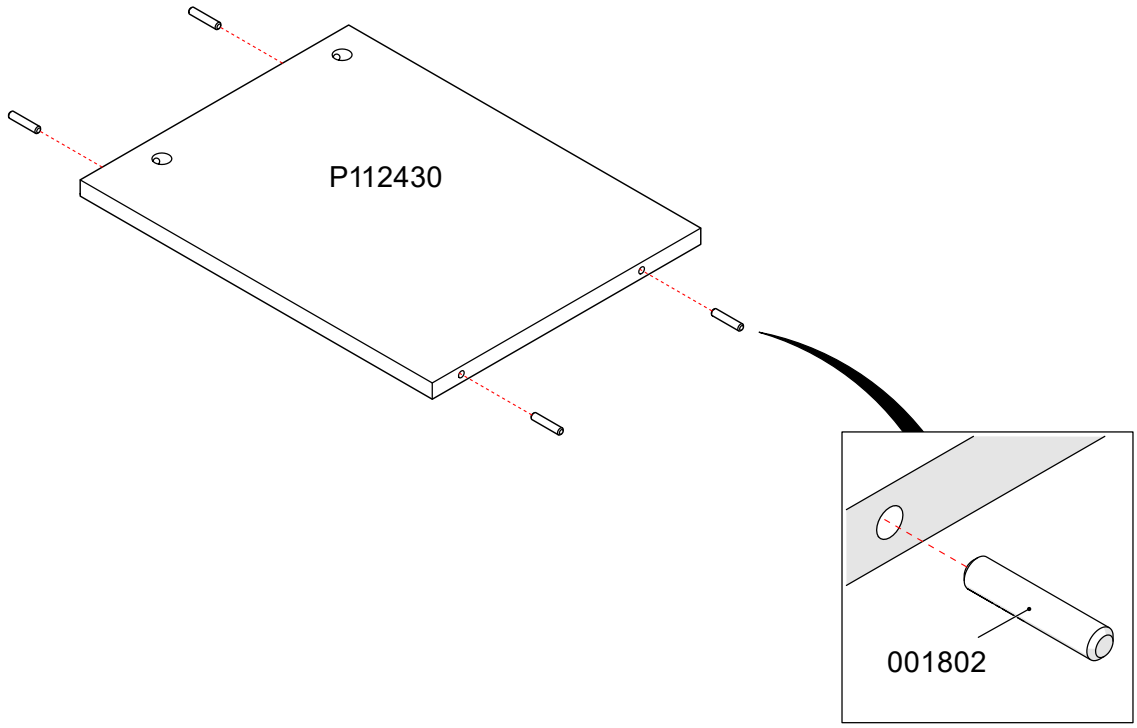

PASSO / PASO / STEP 14

Cód.	Qtde.
001802	4

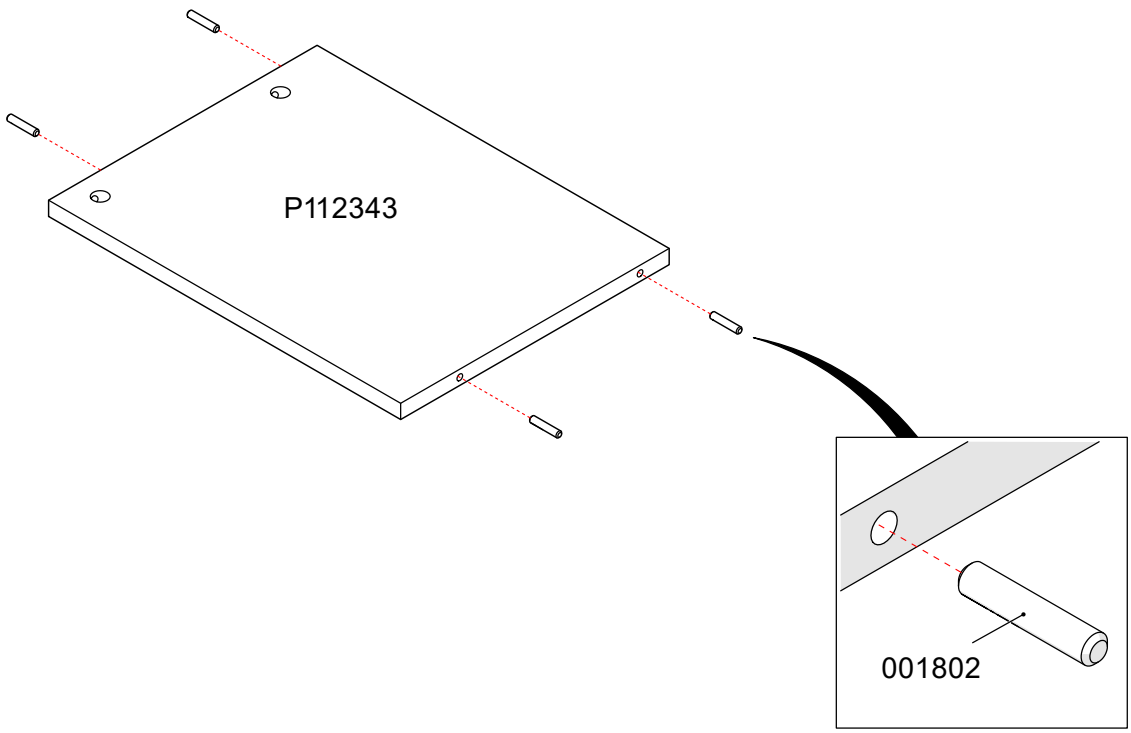

PASSO / PASO / STEP 15

Cód.	Qtde.
001802	4

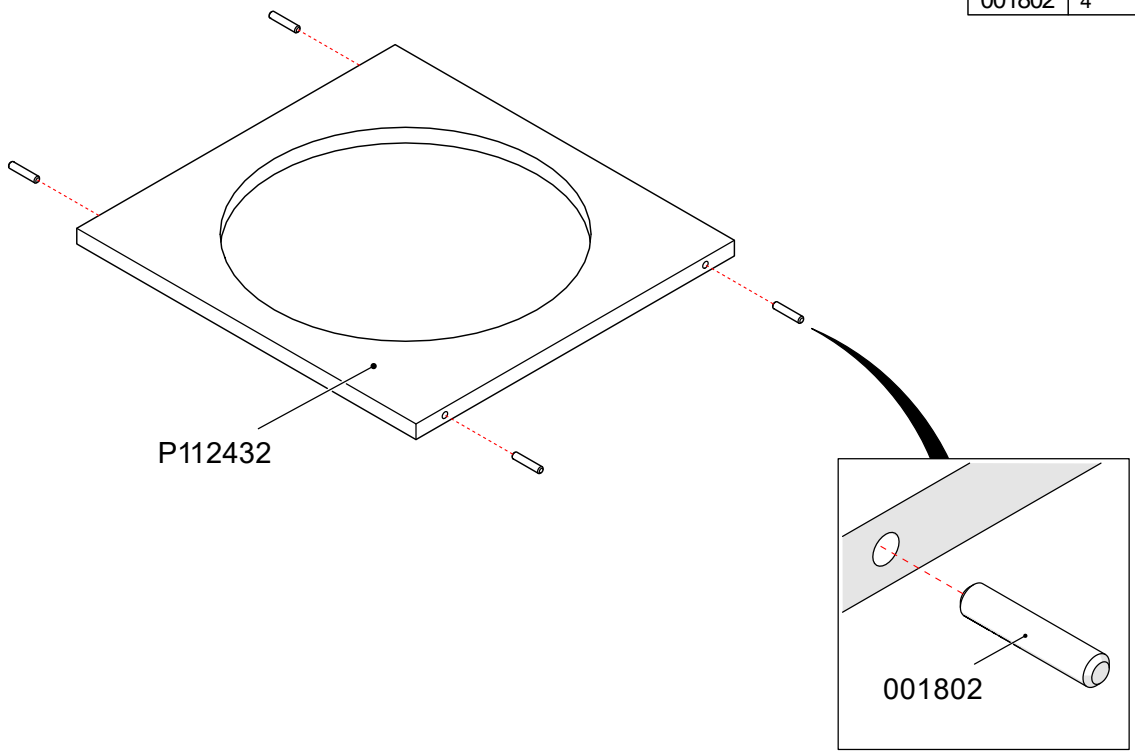

PASSO / PASO / STEP 16

Cód.	Qtde.
001622	1
030945	6
056243	2

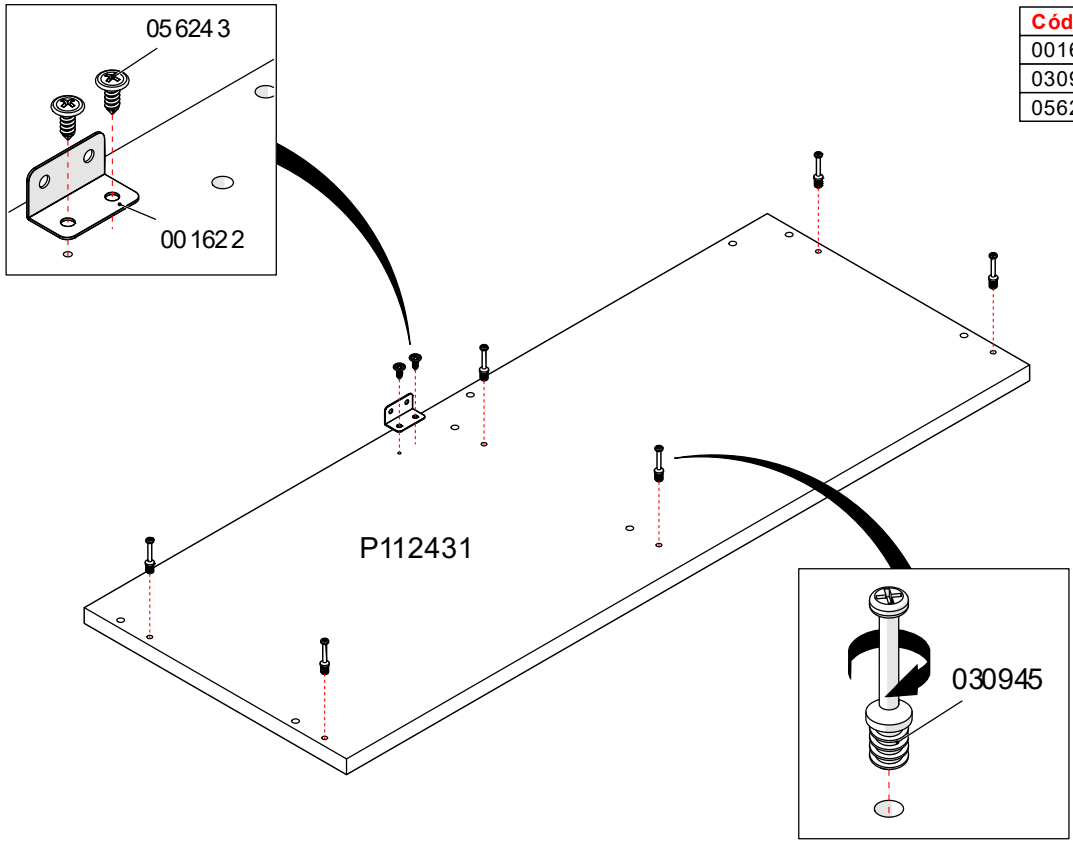

PASSO / PASO / STEP 17

Cód.	Qtde.
030950	6

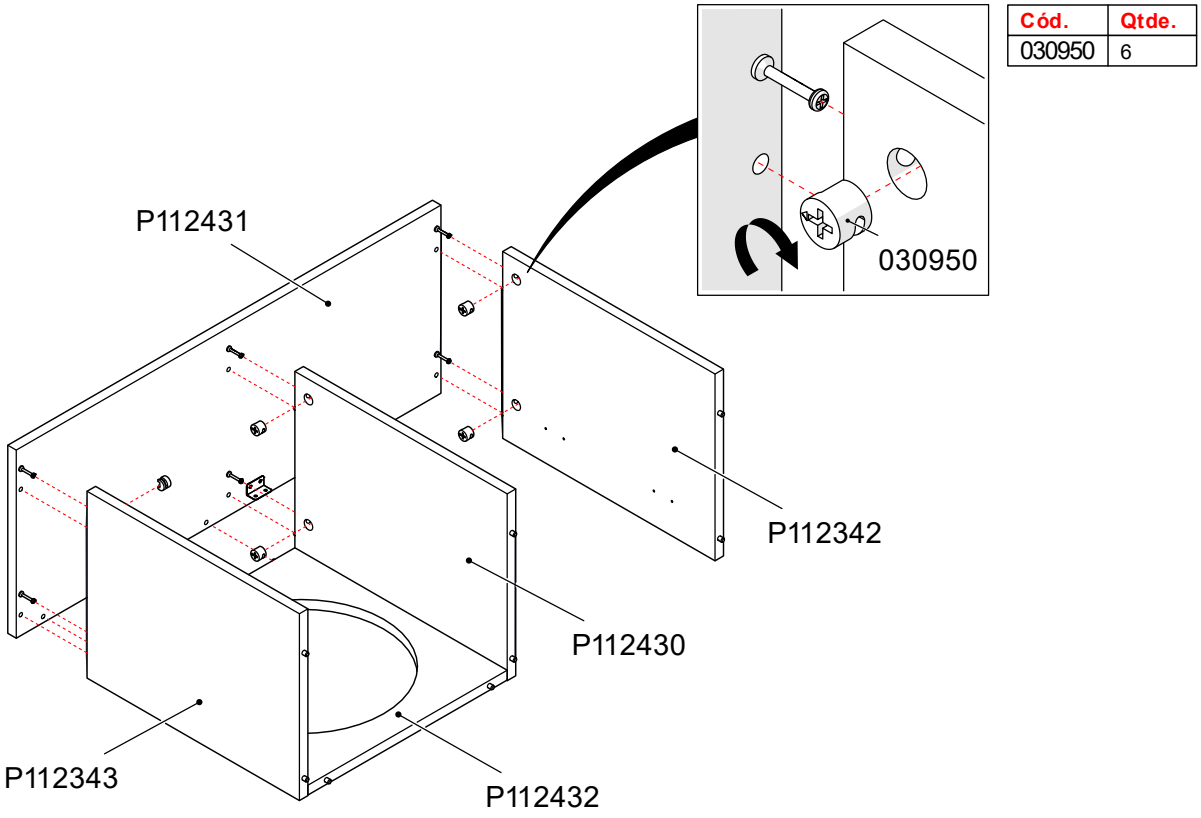

PASSO / PASO / STEP 18

Cód.	Qtde.
000226	8

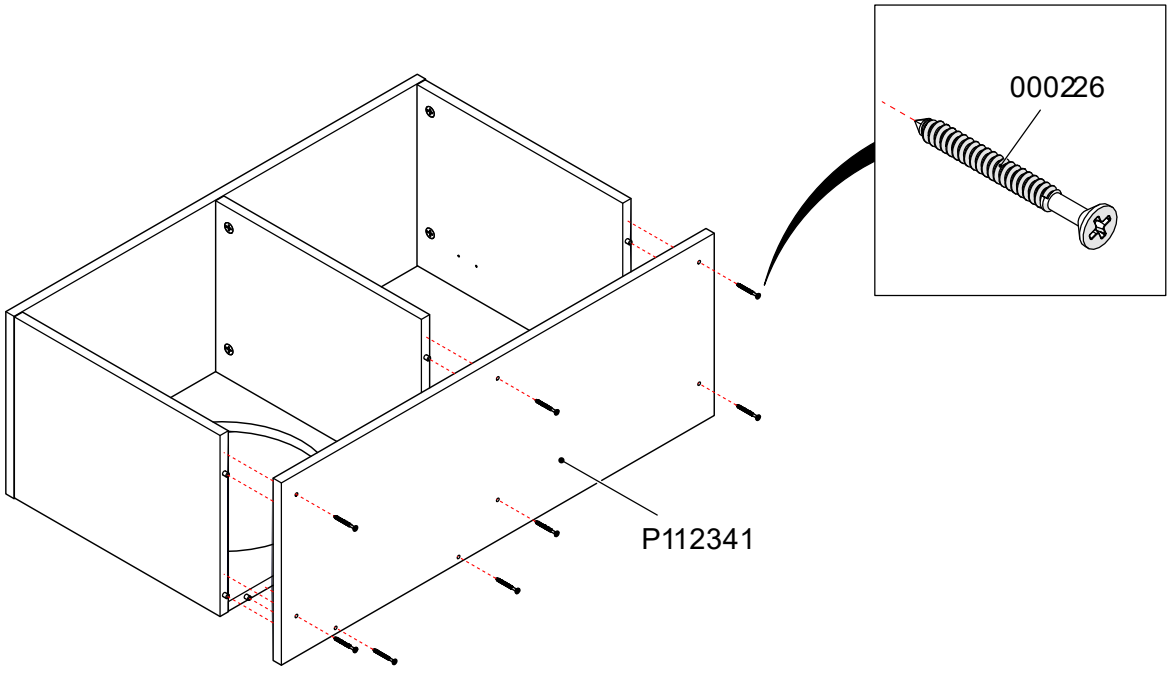

PASSO / PASO / STEP 19

Marque o centro das peças nas laterais do móvel, para posteriormente fixar os pregos internos.

Marque el centro de las piezas en los laterales del mueble para posteriormente fijar los clavos internos.

Mark the center of the pieces on the sides of the furniture unit so that the internal nails can be installed later.

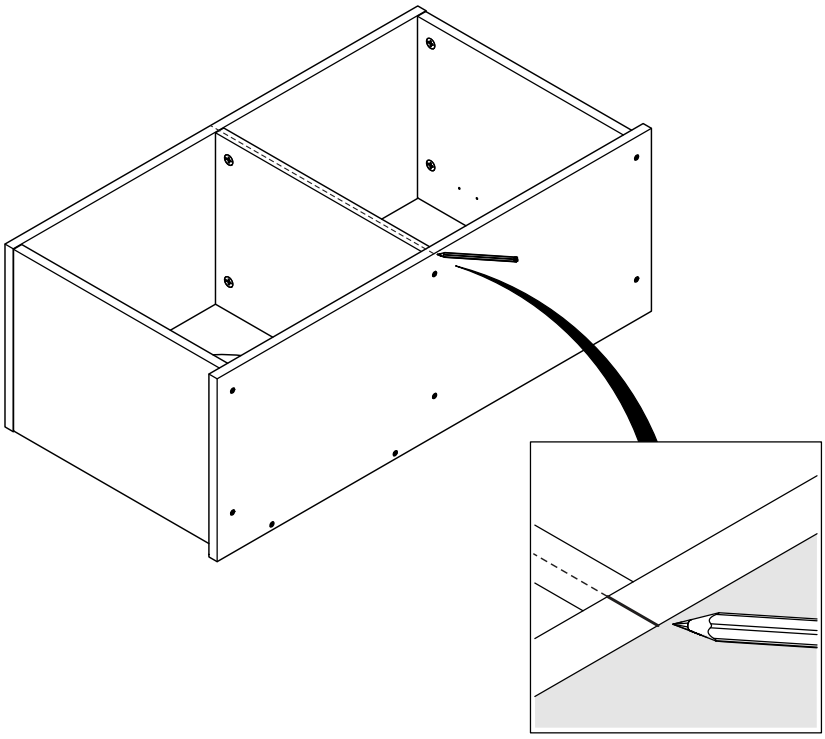

Antes de fixar as costas é necessário verificar o esquadro do móvel.

Antes de fijar el fondo, es necesario verificar el escuadre del mueble.

Before fixing the back panel, it is necessary to check that the cabinet is square.

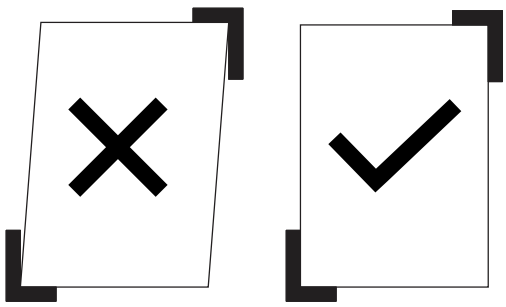

PASSO / PASO / STEP 20

Cód.	Qtde.
000107	28
PH	1

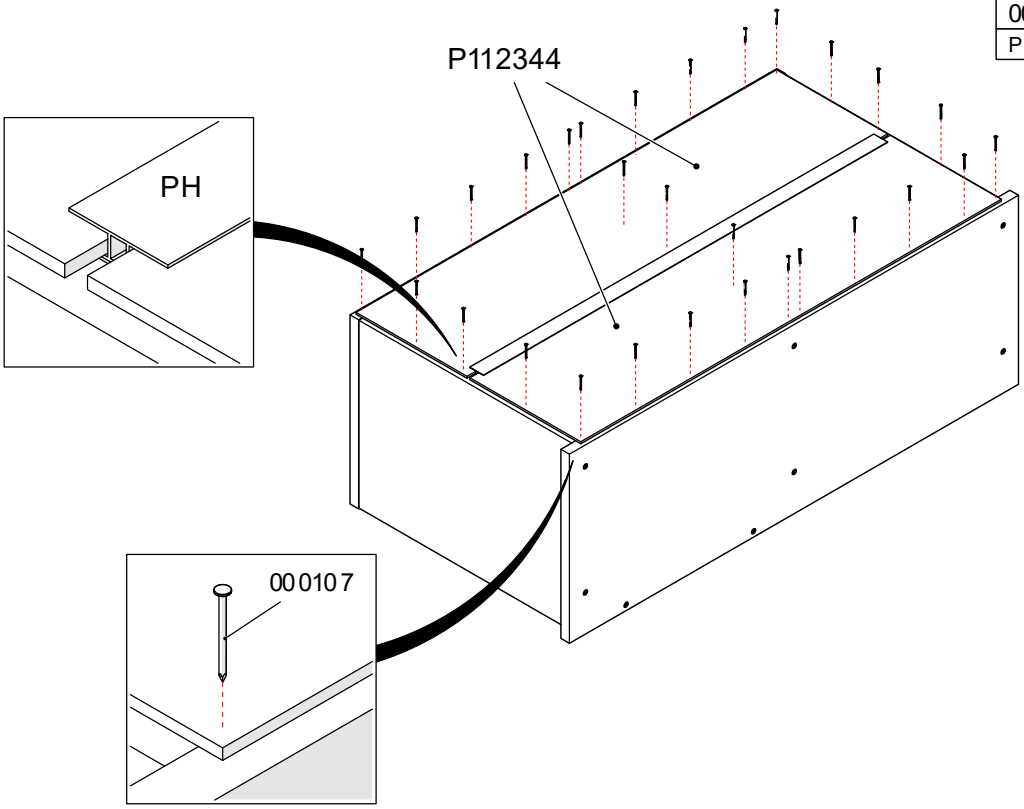

PASSO / PASO / STEP 21

Cód.	Qtde.
PF2	4
ES1	2

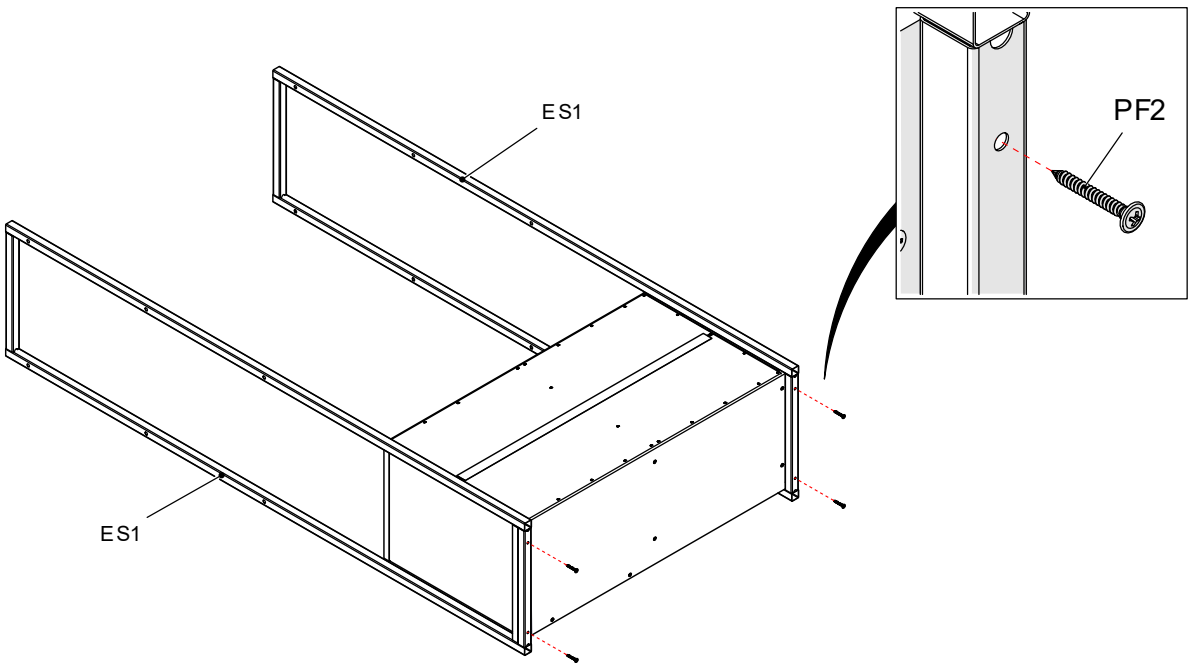

PASSO / PASO / STEP 22

Cód.	Qtde.
077914	4
BU	4

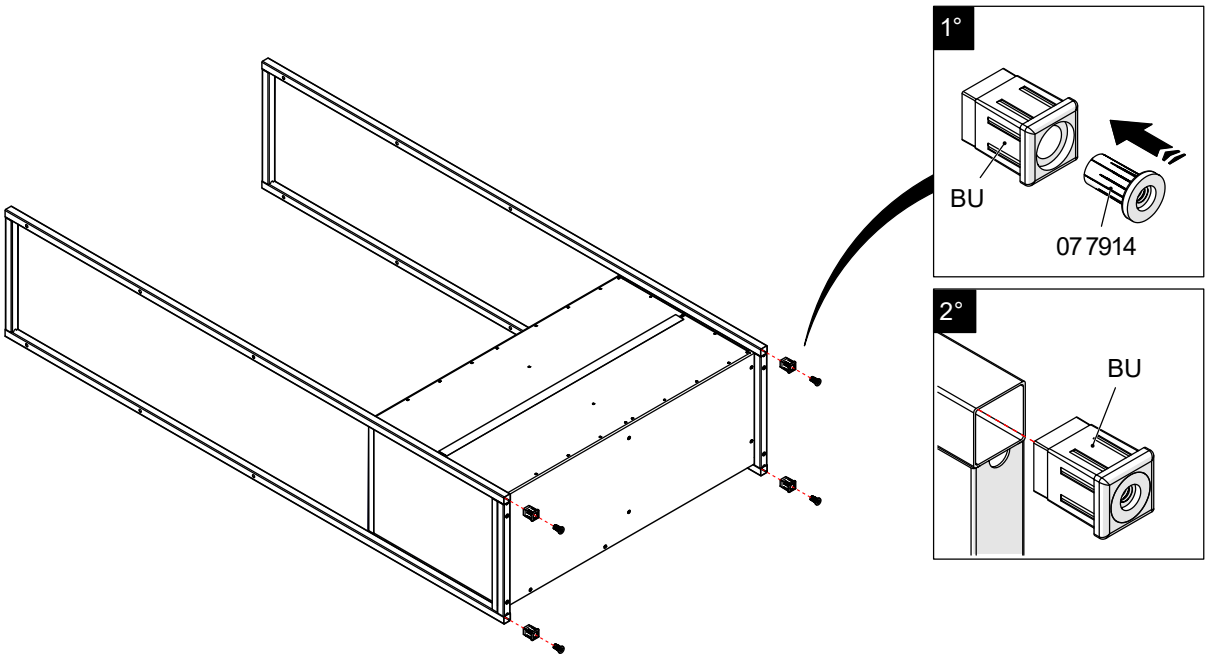

PASSO / PASO / STEP 23

Cód.	Qtde.
SA	4

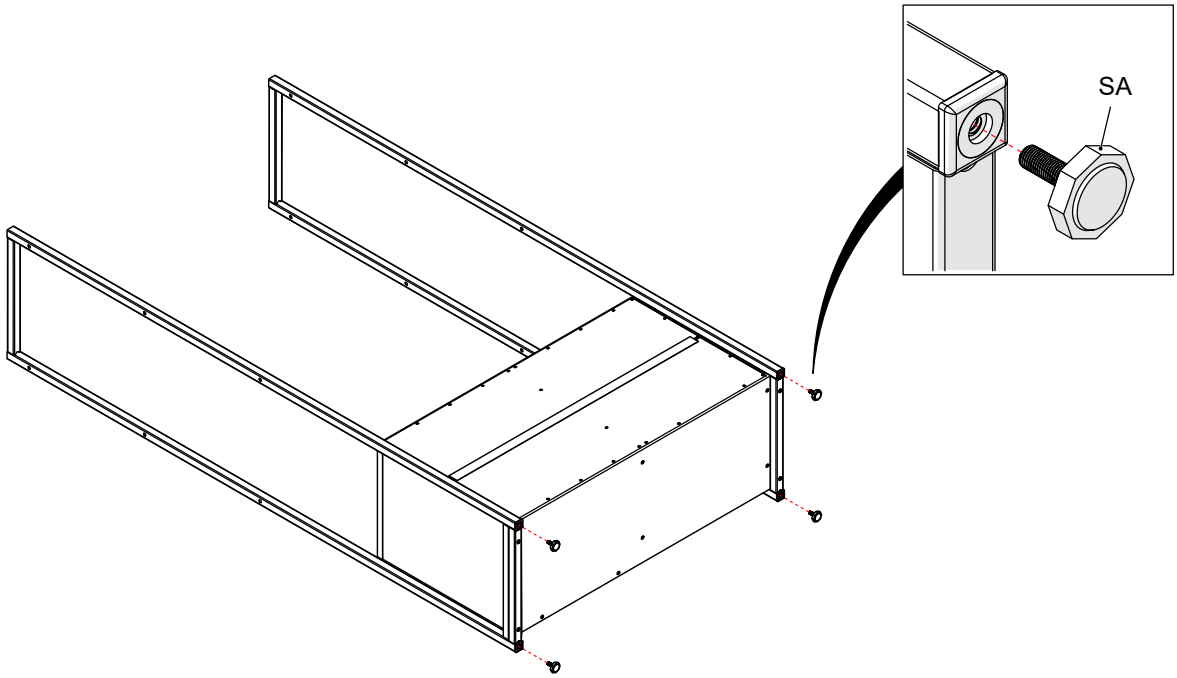

PASSO / PASO / STEP 24

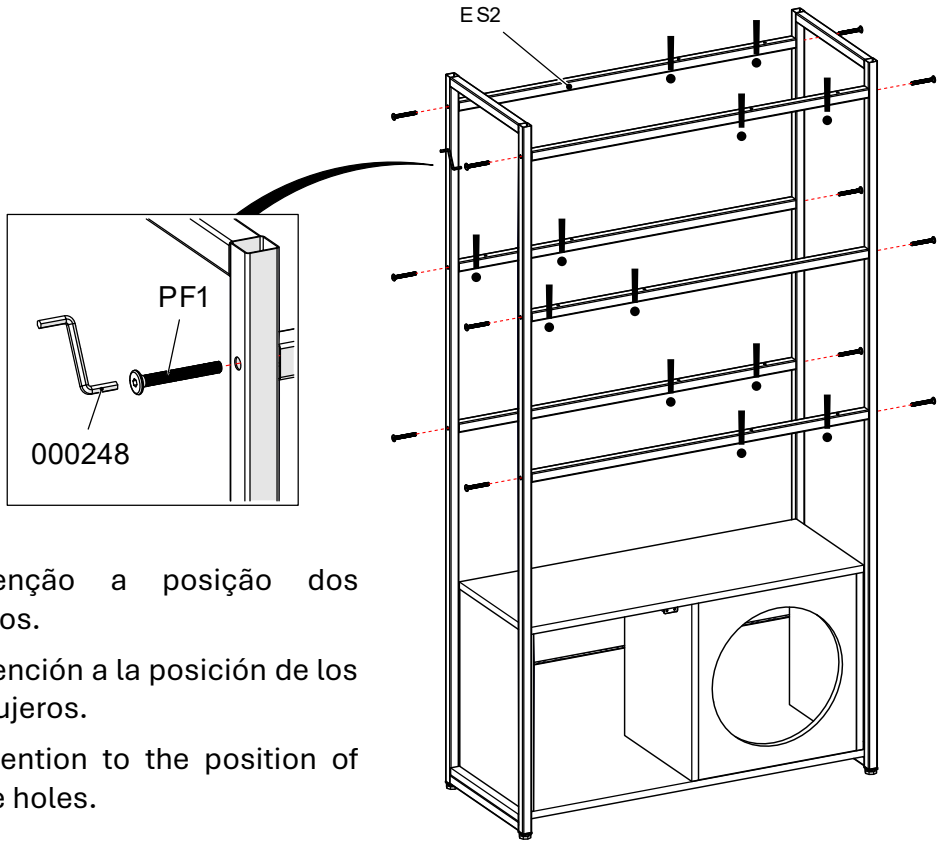

Cód.	Qtde.
000248	1
PF1	12
ES2	6

Atenção a posição dos furos.

Atención a la posición de los agujeros.

Attention to the position of the holes.

PASSO / PASO / STEP 25

Cód.	Qtde.
PF2	4

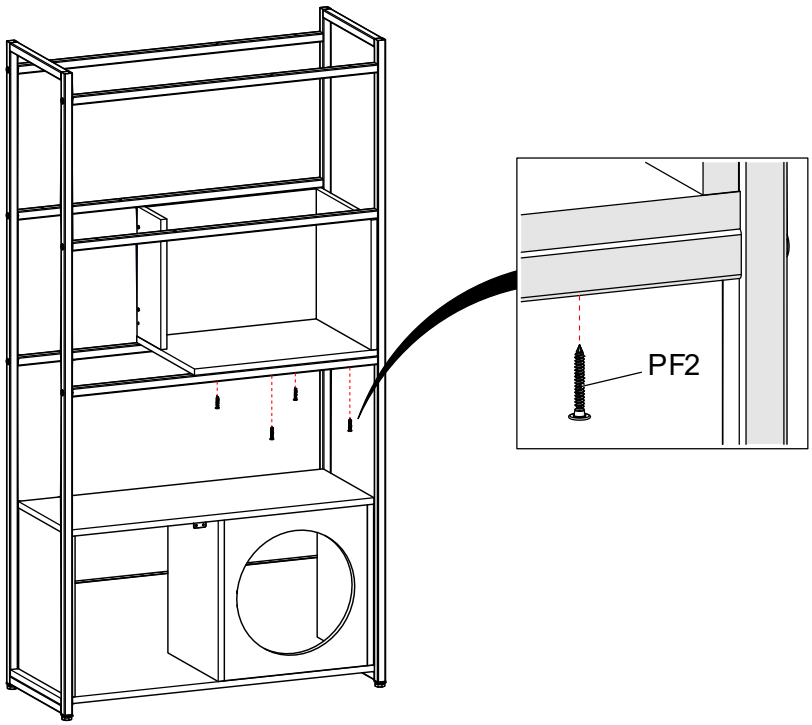

PASSO / PASO / STEP 26

Cód.	Qtde.
PF2	4

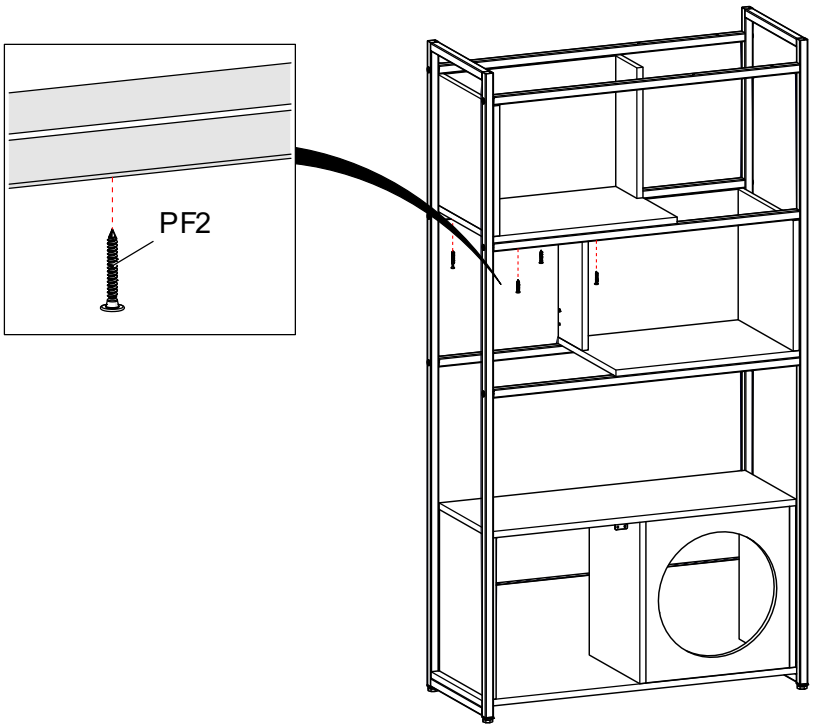

PASSO / PASO / STEP 27

Cód.	Qtde.
PF2	4

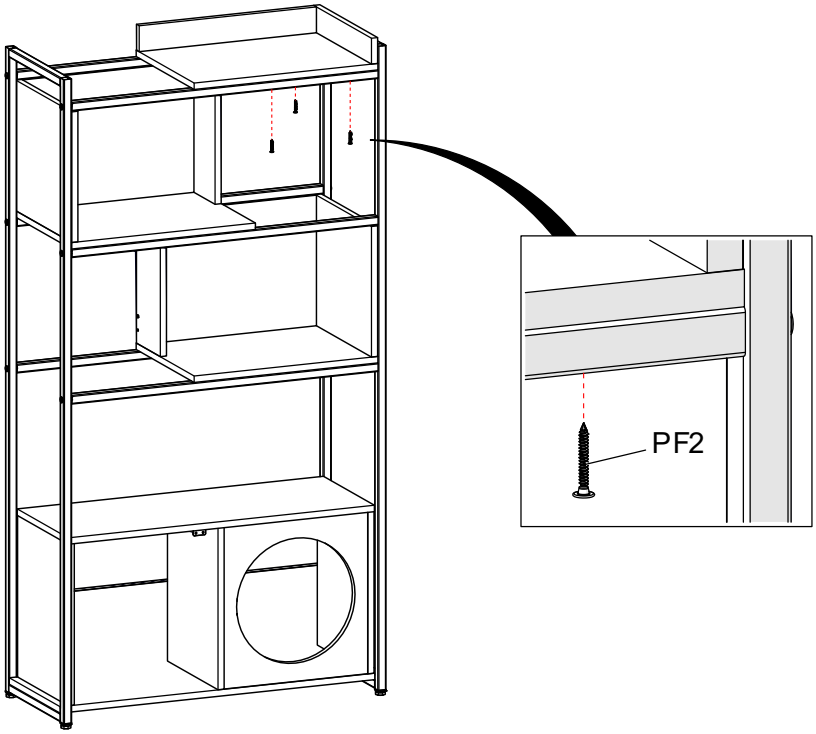

PASSO / PASO / STEP 28

Cód.	Qtde.
P	4
AL	1

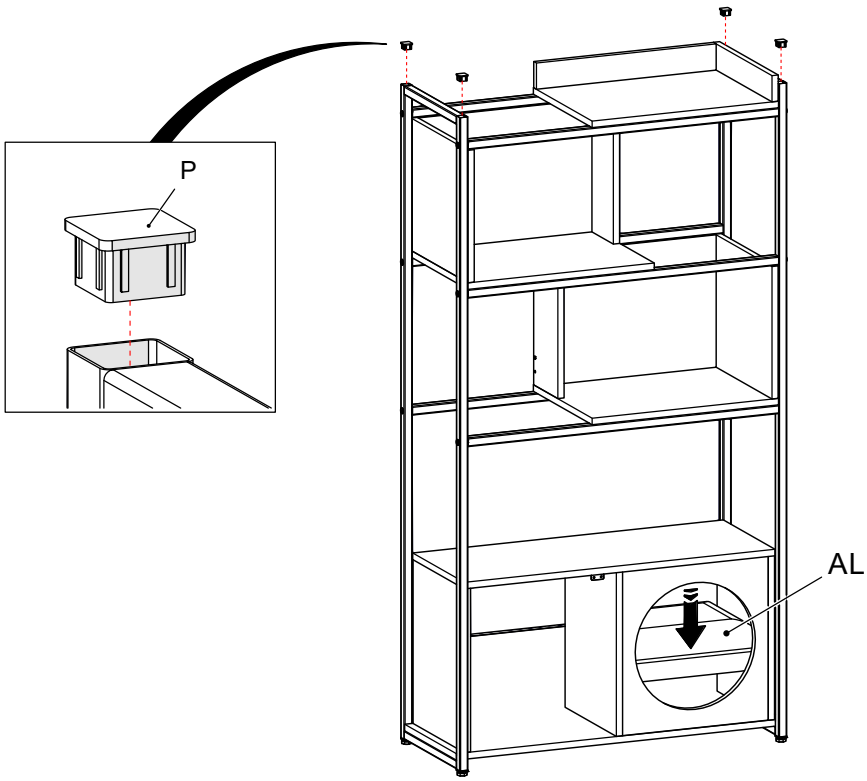

PASSO / PASO / STEP 29

Cód.	Qtde.
061971	4
DO55	2

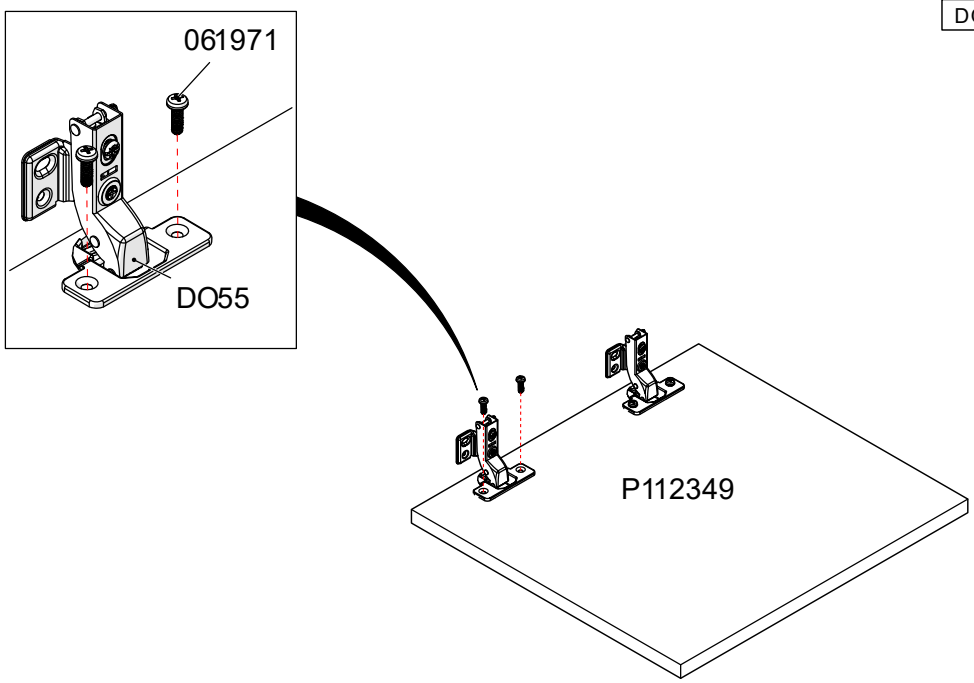

PASSO / PASO / STEP 30

Cód.	Qtde.
061971	8

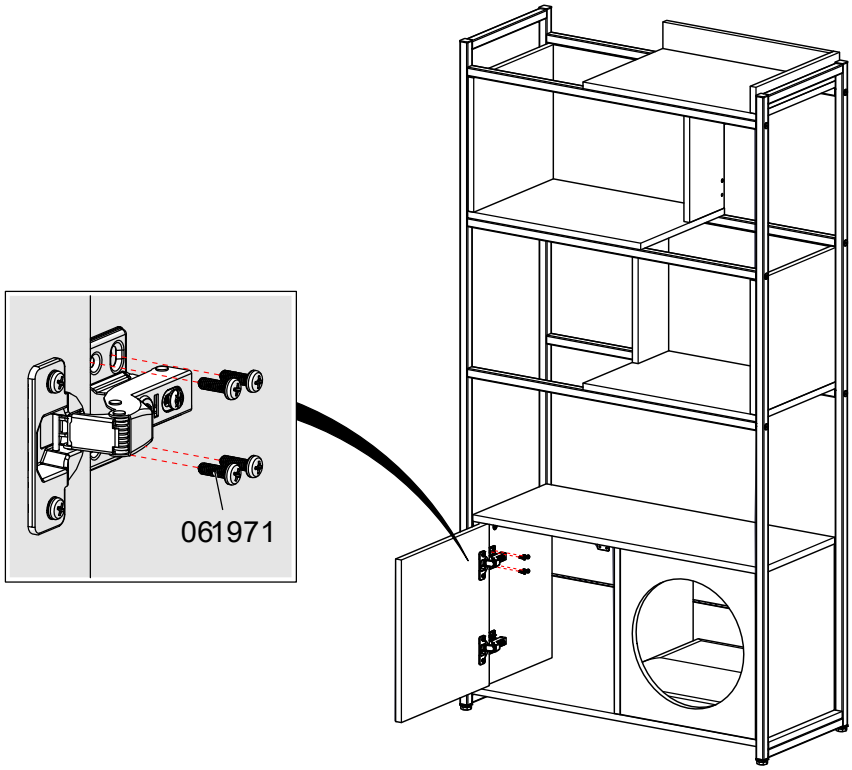

PASSO / PASO / STEP 31

Cód.	Qtde.
056243	2
PX	1

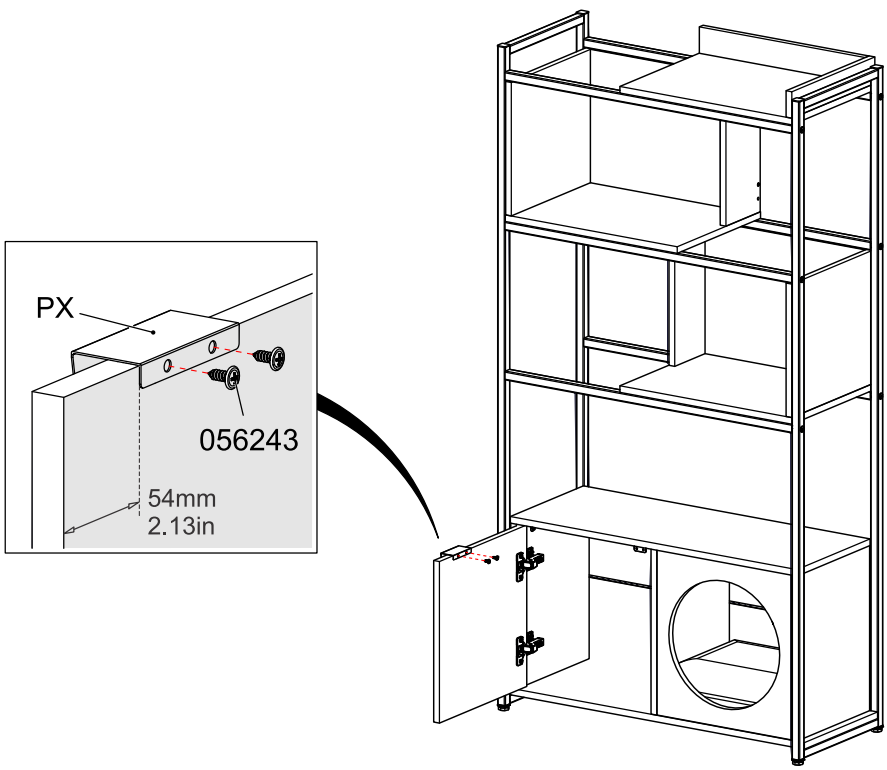

PASSO / PASO / STEP 32

Cód.	Qtde.
075900	1
13MM	10

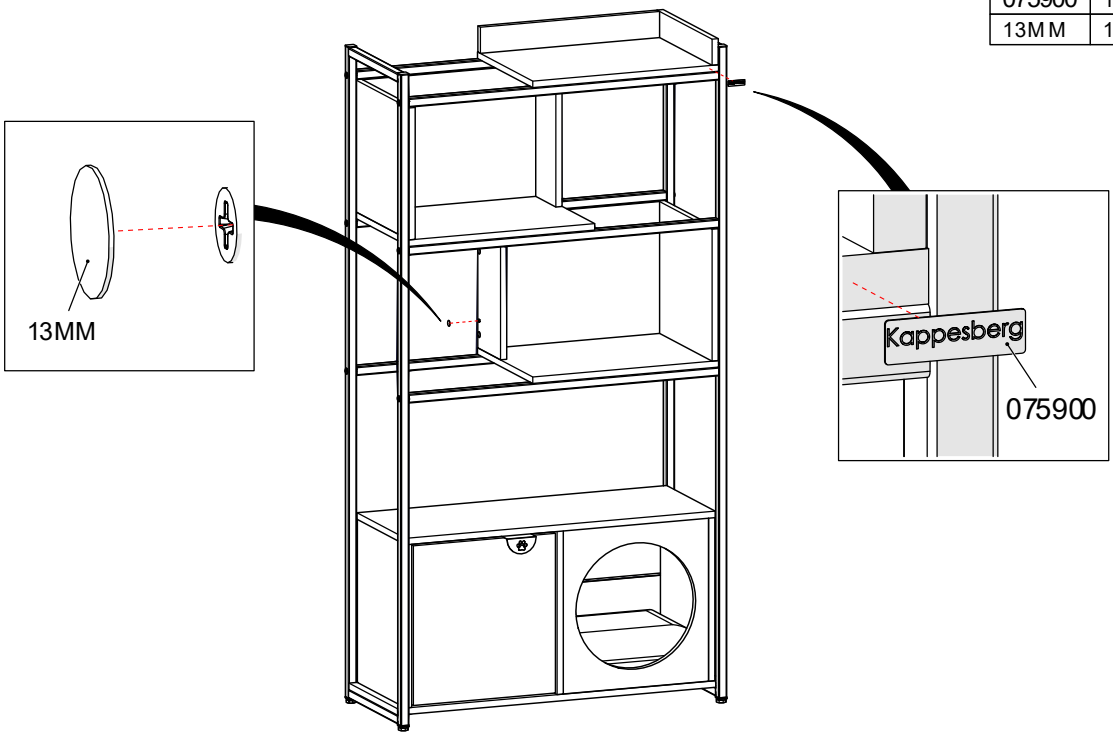

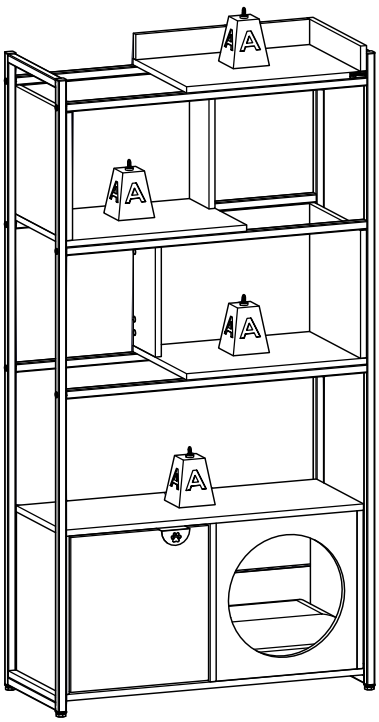

Carga Suportável / Peso soportado / Weight supported

Peso máximo de carga ilustrado no desenho ao lado distribuídos de maneira uniforme.

Peso máximo de carga ilustrado en el dibujo distribuidos de manera uniforme

Maximum load weight illustrated in the drawing distributed from uniform way.

	KG	LB
A	7	15,43

Limpeza / Limpieza / Cleaning:

- Retire o pó com uma flanela seca.
- Use um pano macio levemente umedecido com água para limpar.
- Se necessário, utilize detergente ou sabão neutro diluído em água.
- Não use produtos abrasivos para evitar danos ao móvel.

- Retire el polvo con un paño seco.
- Use un paño suave ligeramente humedecido con agua para limpiar.
- Si es necesario, utilice detergente o jabón neutro diluido en agua.
- No use productos abrasivos para evitar dañar el mueble.

- Dust with a dry cloth.
- Use a soft cloth slightly dampened with water for cleaning.
- If necessary, use detergent or neutral soap diluted in water.
- Do not use abrasive products to avoid damaging the furniture.

Conservação / Conservación / Maintenance:

- Proteja o móvel contra umidade excessiva.
- Evite exposição direta ao Sol ou fontes de calor.
- Não exceda o peso máximo indicado para prateleiras e gavetas.
- Aperte os parafusos periodicamente para manter a estabilidade.
- Para mover o móvel, levante-o em vez de arrastá-lo.
- Móveis pesados devem ser transportados por duas pessoas.

- Proteja el mueble de la humedad excesiva.
- Evite la exposición directa al sol o fuentes de calor.
- No exceda el peso máximo indicado para estantes y cajones.
- Apriete los tornillos periódicamente para mantener la estabilidad.
- Para mover el mueble, levántelo en lugar de arrastrarlo.
- Los muebles pesados deben ser transportados por dos personas.

- Protect the furniture from excessive moisture.
- Avoid direct exposure to the Sun or heat sources.
- Do not exceed the maximum weight indicated for shelves and drawers.
- Tighten the screws periodically to maintain stability.
- To move the furniture, lift it instead of dragging it.
- Heavy furniture should be moved by two people.

Garantia / Garantía / Warranty:

Garantia de 90 dias para defeitos de fabricação.
A garantia será anulada em caso de montagem incorreta ou uso inadequado.

Garantía de 90 días por defectos de fabricación.
La garantía se anulará en caso de montaje incorrecto o uso indebido.

90-day warranty for manufacturing defects.
The warranty will be voided in case of incorrect assembly or improper use.