MANUAL DE MONTAGEM
MANUAL DE MONTAJE
ASSEMBLY MANUAL

MESA LATERAL DECOR 470 - 19" DECOR SIDE TABLE

010623

PESO MÁXIMO SUPORTADO PELAS PEÇAS DISTRIBUÍDO UNIFORMEMENTE
PESO MAXIMO SOPORTADO DE PIEZAS DISTRIBUIDO UNIFORMEMENTE
MAXIMUM WEIGHT SUPPORTED BY THE PARTS DISTRIBUTED EVENLY

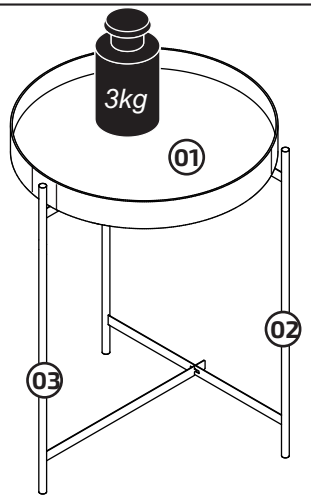

MONTAGEM - MONTAJE - ASSEMBLY

PASSO 01
- Encaixe os pés 02 e 03.

PASO 01
-Encaje las patas 02 y 03.

STEP 01
- Join legs 02 and 03.

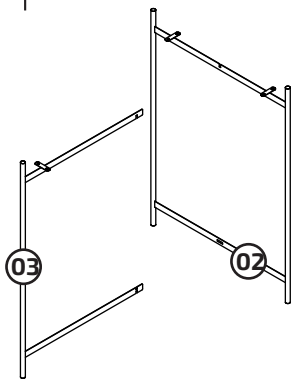

PASSO 02
- Parafuse os pés no tampo (01) com os parafusos A.

PASO 02
- Atornille los pies en el tablero (01) con los tornillos A.

STEP 02
- Screw the legs onto the top panel (01) with screws A.

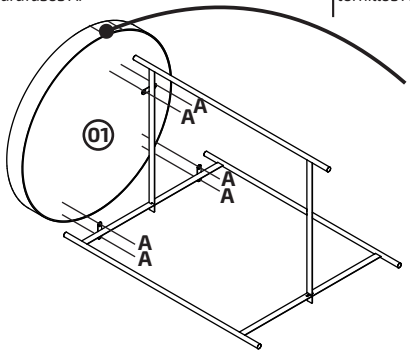

Atenção - Atención - Attention!

Alinhe o detalhe da lateral do tampo com o topo dos pés.

Alinee el detalle lateral del tablero con la parte superior de las patas.

Align the side detail of the top panel with the top of the legs.

ACESSÓRIO - ACCESORIO
ACCESSORY:

A 06X

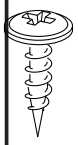

PARAFUSO FLANGEADO
TORNILLO FLANGEADO
FLANGED SCREW
3,5x14mm

ATENÇÃO: Para reduzir o risco de ferimentos graves ou morte devido a queda de móveis:
- Coloque itens pesados nos compartimentos inferiores.
- Não exceda o peso indicado no manual.
- Evite que crianças subam ou se pendurem nas gavetas, portas e prateleiras.

ATENCIÓN: Para reducir el riesgo de lesiones graves o muerte debido a la caída de muebles:
- Coloque objetos pesados en los compartimentos inferiores.
- No exceda el peso indicado en el manual.
- Evite que los niños suban o se cuelguen de los cajones, puertas y estantes.

ATTENTION: To reduce the risk of serious injury or death due to furniture tipping:
- Place heavy items in the lower compartments.
- Do not exceed the weight limits specified in the manual.
- Prevent children from climbing on or hanging from drawers, doors, and shelves.

Nº	QTD.-CANT-QTY.	DESCRIÇÃO - DESCRIPCIÓN - DESCRIPTION	MEDIDAS - MEASUREMENTS (mm)
01	01	TAMPO - TABLERO - TOP PANEL	440x440
02	01	PÉ FERRO 'Q' - PIE HIERRO "Q" - "Q" METAL LEG	630mm
03	01	PÉ FERRO 'U' - PIE HIERRO "U" - "U" METAL LEG	630mm

ATENÇÃO - ATENCIÓN - ATTENTION

Conferir as medidas dos parafusos e acessórios na escala abaixo antes de utilizá-los.
Verifique las medidas de los tornillos y accesorios en la escala a continuación antes de usarlos.
Check the measurements of the screws and accessories using the scale below before using them.

MEDIDAS EM mm - MEDIDAS EN mm - MEASUREMENTS IN mm



FERRAMENTAS NECESSÁRIAS (NÃO FORNECIDAS) - HERRAMIENTAS NECESSARIAS (NO PROPORCIONADAS) - REQUIRED TOOLS (NOT PROVIDED)

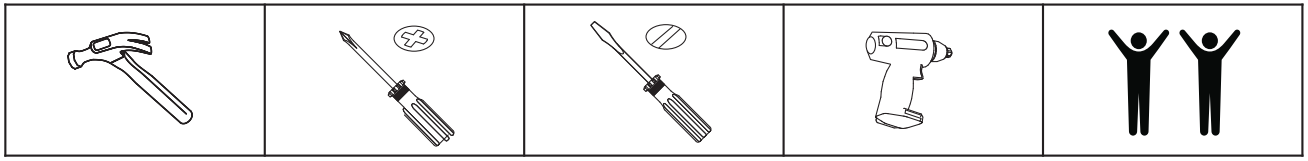

RECOMENDAÇÕES DE USO - RECOMENDACIONES DE USO - USAGE RECOMMENDATIONS

1- O produto deve ser transportado em sua embalagem para que suas caracteristicas sejam preservadas.
2-A limpeza e manutenção do produto devem ser feitas com um pano úmido, sem a adição de produtos químicos.
3- A montagem deve seguir os passos especificados no roteiro de montagem, que se encontra em anexo ao produto.
4- Evite locais úmidos ou com excesso de luz solar para garantir uma maior durabilidade do produto.

1. El producto debe ser transportado en su embalaje para que se conserven sus caracteristicas.
2. La limpieza y el mantenimiento del producto deben realizarse con un paño húmedo, sin añadir productos químicos.
3. El montaje debe seguir los pasos especificados en el manual de montaje, que se encuentra adjunto al producto.
4. Evite lugares húmedos o con exceso de luz solar para asegurar una mayor durabilidad del producto.

1. The product should be transported in its packaging to preserve its characteristics.
2. Cleaning and maintenance of the product should be done with a damp cloth, without the use of chemical products.
3. Assembly should follow the steps specified in the assembly guide, which is attached to the product.
4. Avoid damp locations or areas with excessive sunlight to ensure greater durability of the product.

Patrimar móveis®