MANUAL DE MONTAGEM

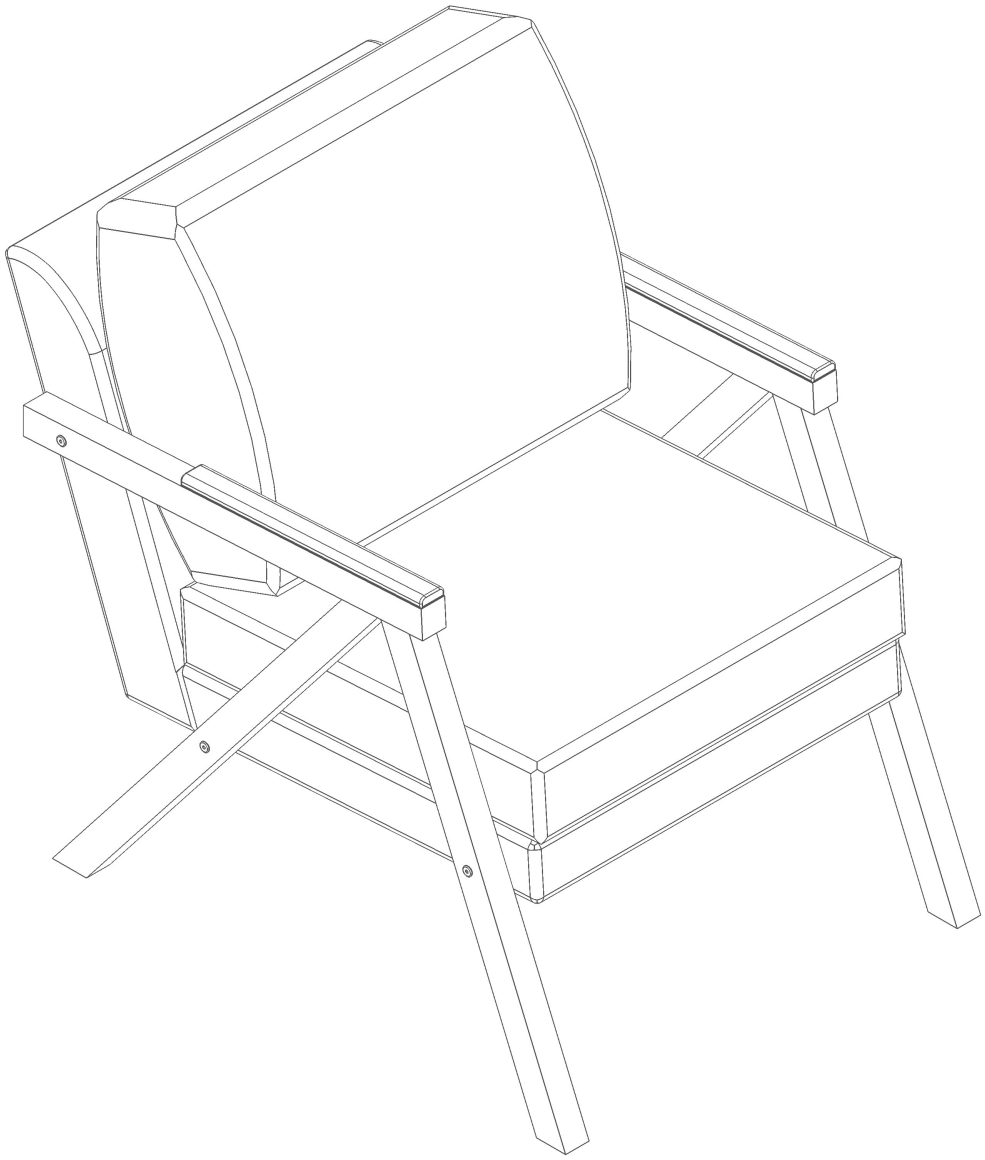

POLTRONA MONA NEW

DICAS PARA MANTER SEU MOVEL

MONTE-O EM UMA SUPERFÍCIE LIMPA E PLANA.
FORRE O CHÃO COM A EMBALAGEM DO MÓVEL, ASSIM VOCÊ EVITA RISCOS NAS PEÇAS.

PARA A LIMPEZA DO SEU MÓVEL, UTILIZE SOMENTE UM PANO LEVEMENTE UMEDECIDO COM UM POUCO DE DETERGENTE NEUTRO.
A ÁGUA PODE DEIXAR MANCHAS SE NÃO RETIRADA DE IMEDIATO.
NÃO UTILIZE PRODUTOS ABRASIVOS NEM DEIXE O SEU MÓVEL EXPOSTO AO SOL.

SEU PRODUTO AGRADECE.

01
PESSOAS NECESSÁRIAS

15 MIN
TEMPO ESTIMADO

BAIXO
NÍVEL DE DIFICULDADE

FICOU ALGUMA DUVIDA?
SAC@MINHALOJADEMOVEIS.COM.BR
(17) 99106.8320

FERRAGENS
(PARAFUSOS EM ESCALA 1:1)

HV	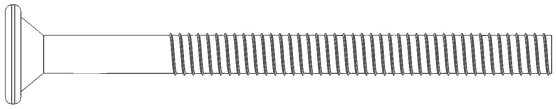	**04X**	**HX**	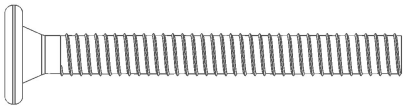	**08X**
PARAFUSO 1/4 X 70MM ALLEN TP 13MM (PT)			PARAFUSO 1/4 X 50MM ALLEN TP 13MM (PT)		
C	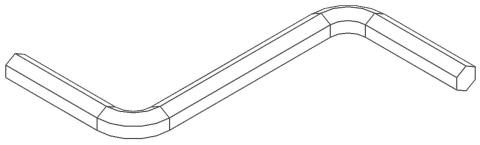	**01X**	**IR**		**04X**
CHAVE ZETA CEMENTADA 4MM			SAPATA PREGO		
JE	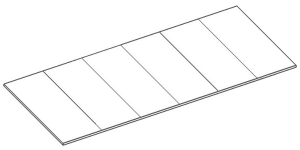	**01X**			
FITA DUPLA FACE MICRO SERRILHADA C/6					

PEÇAS

01 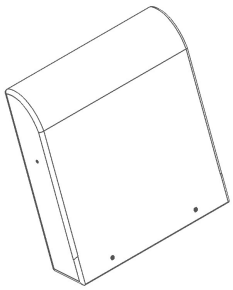 **1X**
ENCOSTO

02 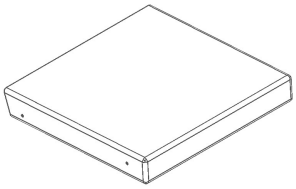 **1X**
ASSENTO

03 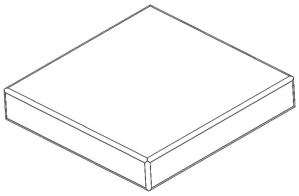 **1X**
ALMOFADA ASSENTO

04 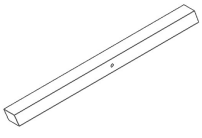 **2X**
PÉ VERTICAL MENOR

05 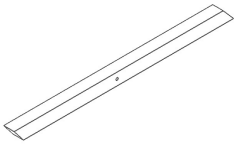 **2X**
PÉ VERTICAL MAIOR

06 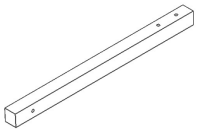 **2X**
BRAÇO

07  **2X**
APOIO BRAÇO

08 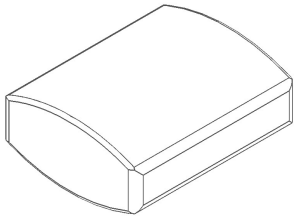 **1X**
ALMOFADA ENCOSTO

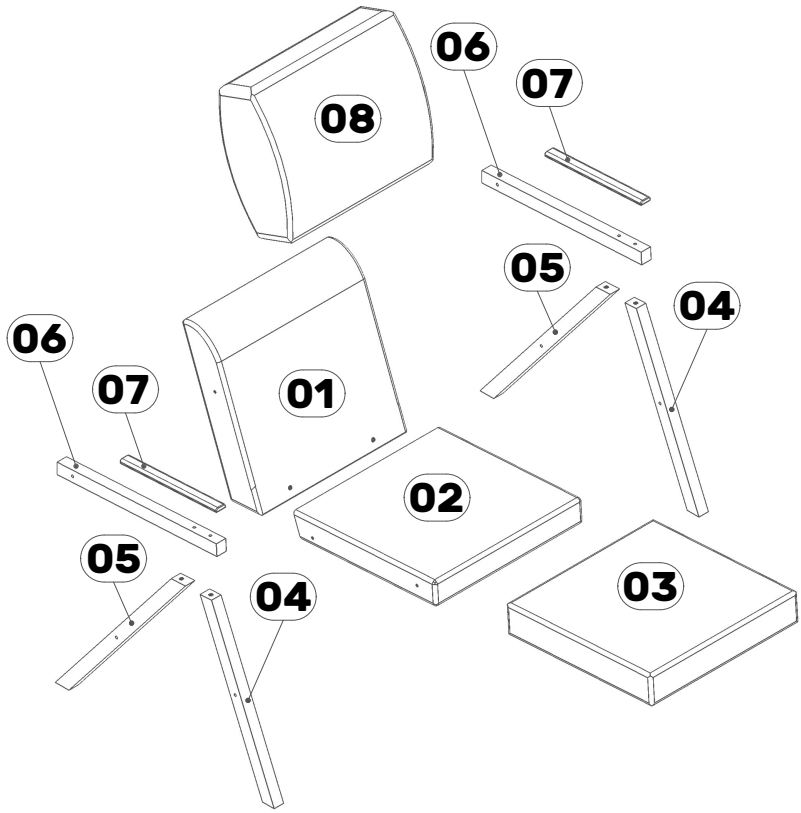

MONTAGEM

1º

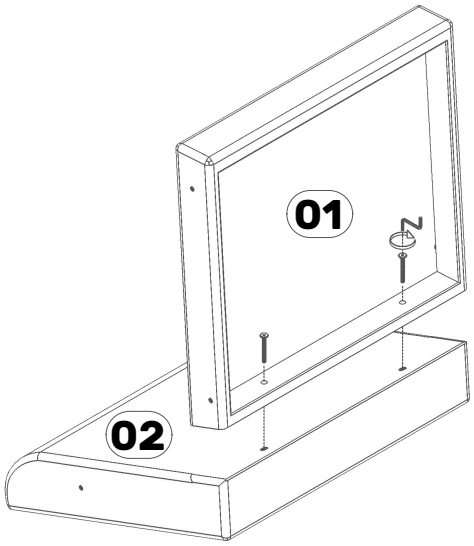

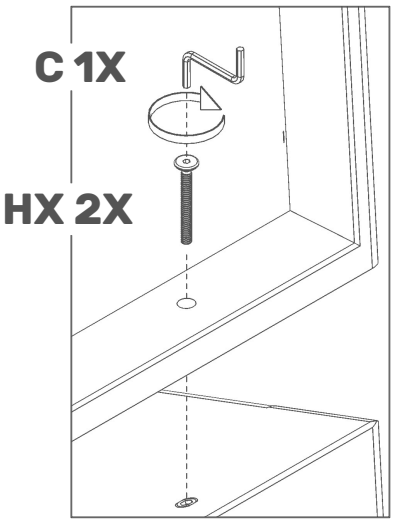

2º

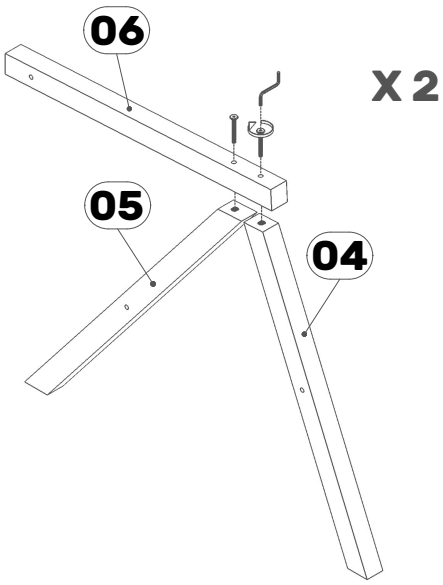

X 2

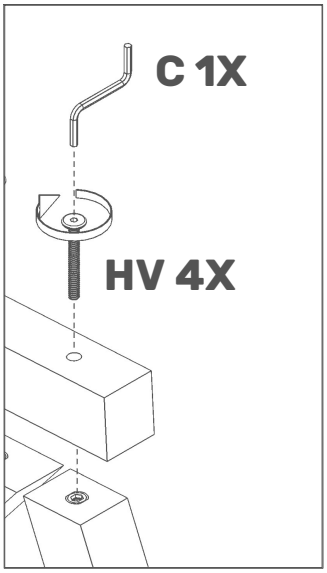

3º

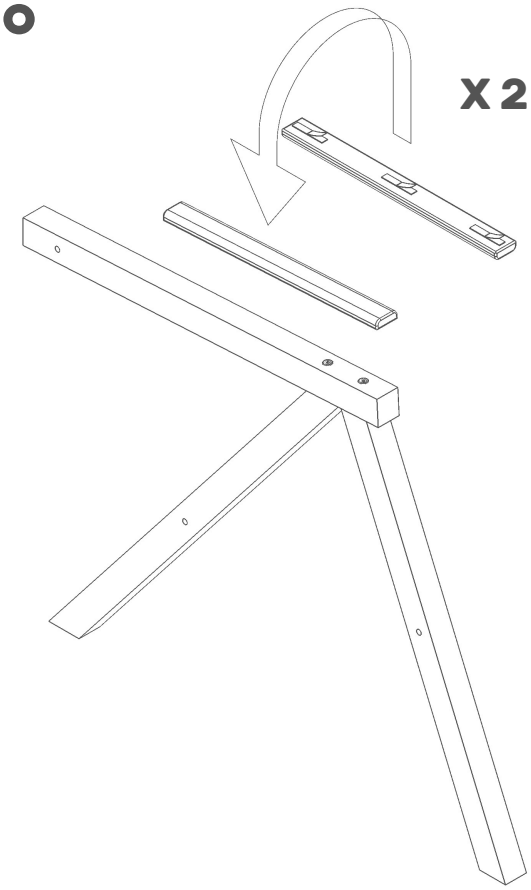

X 2

OBS: DESTACAR NO LOCAL SERRILHADO

JE 1X

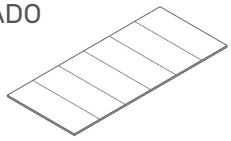



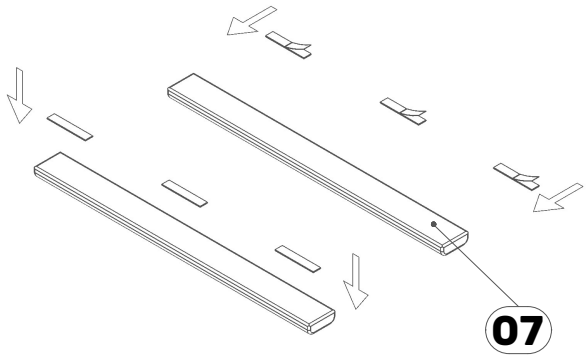

4°

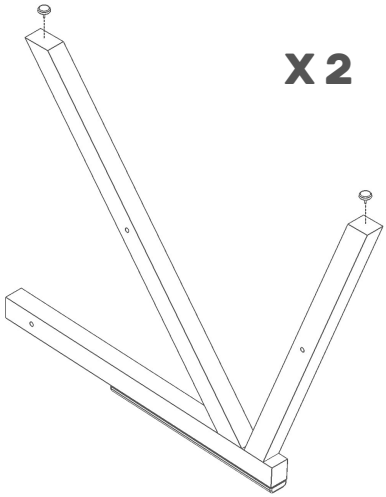

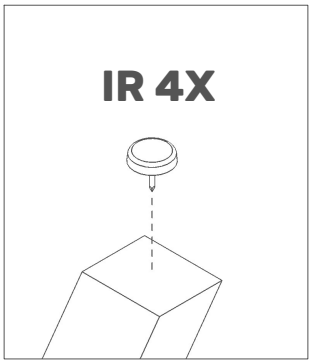

5°

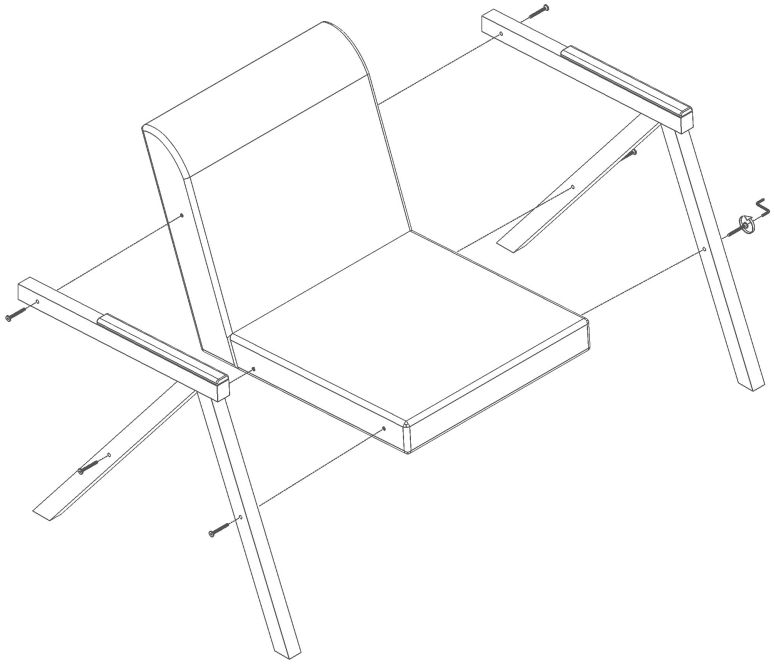

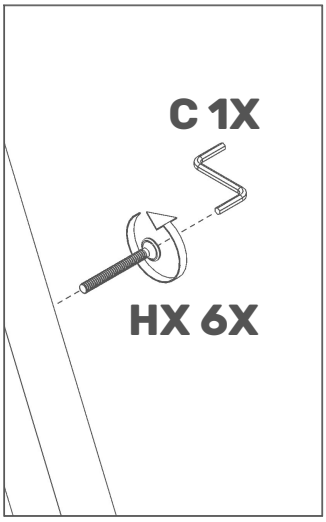

6°

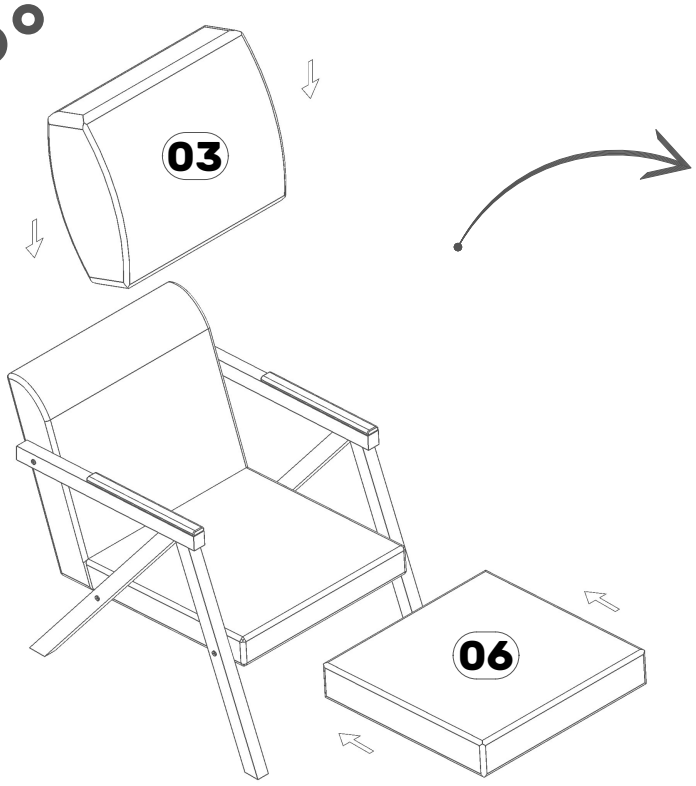

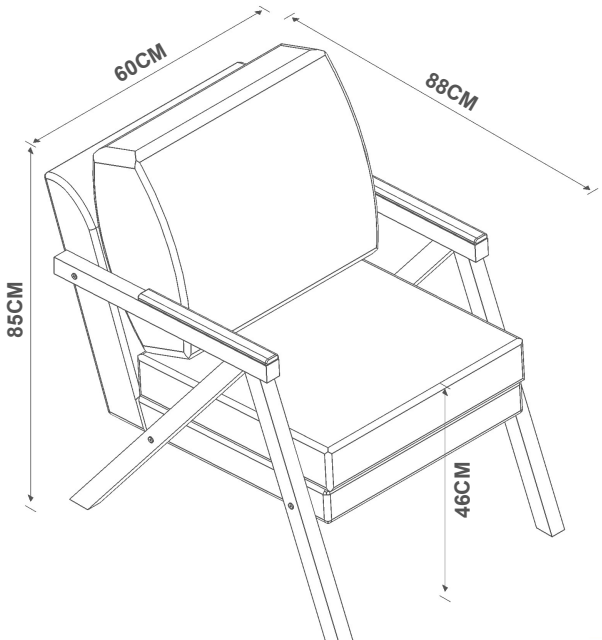

PESO MÁX. ASSENTO
100KG*