EL0040



EL4500

Balcão de Cozinha
Mueble Bajo de Cocina
Kitchen Base Cabinet

Instruções de Montagem

Assembly Instructions / Instrucciones de Montaje

01

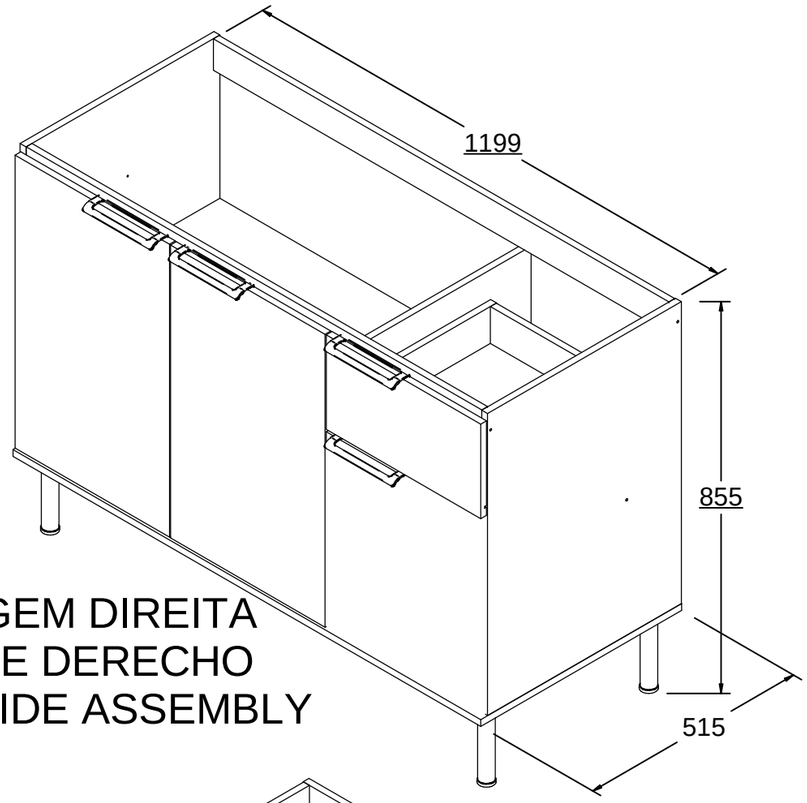

MONTAGEM DIREITA
MONTAJE DERECHO
RIGHT SIDE ASSEMBLY

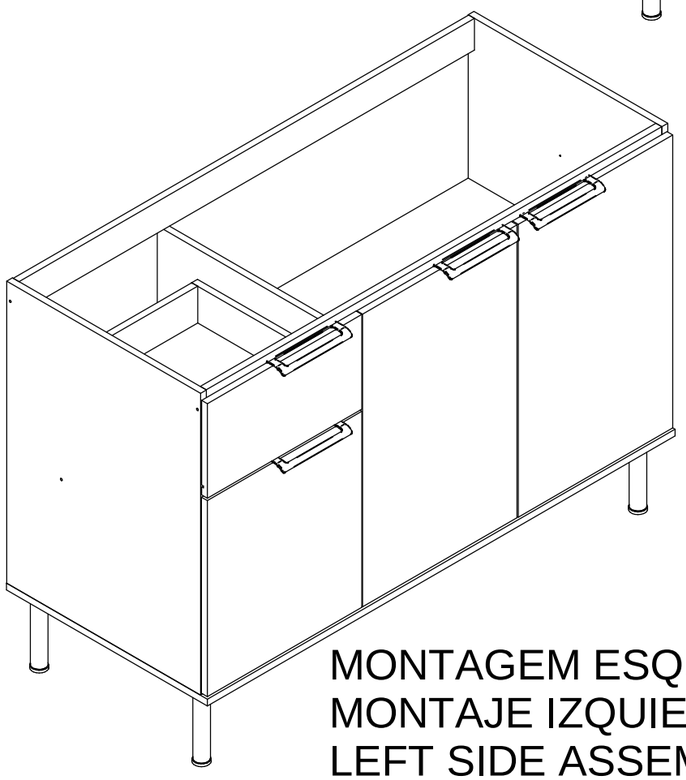

MONTAGEM ESQUERDA
MONTAJE IZQUIERDO
LEFT SIDE ASSEMBLY

Lista de ferragens
Hardware list
Lista de materiales

REF		QNT
A	CAVILHA Ø6X30 ESPIGA Ø6X30 DOWEL Ø6X30	19
B	PARAFUSO CC 3,5X14 TORNILLO CC 3,5X14 SCREW CC 3,5X14	18
C	PARAFUSO CC 3,5X40 TORNILLO CC 3,5X40 SCREW CC 3,5X40	14
D	DOBRADIÇA BISAGRA HINGE	06
F	PARAFUSO CF 4,5X50 TORNILLO CF 4,5X50 SCREW CF 4,5X50	06
G	HASTE MINIFIX TORNILLO MINIFIX MINIFIX SCREW	02
H	TAMBOR MINIFIX TAMBOR MINIFIX MINIFIX BARREL	02
I	PREGO CLAVO NAIL	50
J	BUCHA NYLON TACO NYLON NYLON WALL PLUG	01
K	PARAFUSO CF 3,5X14 TORNILLO CF 3,5X14 SCREW CF 3,5X14	08
M	SUPORTE AÉREO SOPORTE AÉREO HANGING BRACKET	01
N	CAPA SUPORTE AÉREO CAPA SOPORTE AÉREO HANGING CAP	01
O	ADESIVO TAPA FURO ADHESIVO TAPA AGUJERO HOLE COVER STICKER	06
Q	FIXADOR DE COSTAS FIJADOR DE TRASERA BACK FIXER	06
R	PARAFUSO CC 3,5X16 TORNILLO CC 3,5X16 SCREW CC 3,5X16	36
S	COLA PEGAMENTO GLUE	01
T	CORREDIÇA CORREDERA SLIDE	01
U	PUXADOR TIRADOR HANDLE	04
V	PARAFUSO CF 3,5X25 TORNILLO CF 3,5X25 SCREW CF 3,5X25	07
P	PÉ PATA FOOT	05

Lista de peças / Parts lists / Lista de piezas

DESCRIÇÃO	DIMENSÃO	QTD
EL4500-03_BASE / BASE / BASE	1199 X 515 X 15	1
EL4500-01_LATERAL DIR / SIDE RGT / LAT DER	670 X 497 X 15	1
EL4500-11_PORTA / DOOR / PUERTA	650 X 396 X 15	2
EL4500-02_LATERAL ESQ / SIDE LFT / LAT IZQ	670 X 497 X 15	1
EL4500-06_TRAVESSA / CRS BAR / TRVÑ	1168 X 70 X 15	1
EL4500-26_TRAVESSA TRAS / REAR CRS BAR / TRVÑ TRASERO	1168 X 70 X 15	1
EL4500-04_PRATELEIRA / SHELF / REPISA	783 X 296 X 15	1
EL4500-61_COSTA / BACK / TRAS	1190 X 310 X 3	2
EL4500-05_DIVISÃO / DIV / DIV	600 X 497 X 15	1
EL4500-12_PORTA MENOR / SML DOOR / PUERTA MENOR	435 X 396 X 15	1
EL4500-07_PILASTRA / PIL / PILASTRA	600 X 70 X 15	1
EL4500-15_LATERAL GAV / DRW SIDE / LAT CAJ	380 X 82 X 15	2
EL4500-18_COSTA GAV / DRW BCK / TRS CJN	313 X 82 X 15	1
EL4500-20_FRENTE DE GAV / DRW FRT / FRT CAJ	396 X 210 X 15	1
EL4500-60_FUNDO DE GAV / DRW BTM / FND CAJ	380 X 340 X 3	1

ESCANEIE O QR CODE PARA VER O MANUAL ONLINE.
ESCANEE EL CÓDIGO QR PARA VER EL MANUAL ONLINE.
SCAN THE QR CODE TO VIEW THE MANUAL ONLINE.

Rev.: 00 - 21/09/2026

Limpar o número da peça com pano levemente umedecido com álcool

Clean the part number with a cloth slightly dampened with alcohol

Limpiar el número de la pieza con un paño ligeramente humedecido con alcohol.

Ferramentas Necessárias / Hardware / Herramientas

"IMPORTANTE LER COM ATENÇÃO E GUARDAR PARA EVENTUAIS CONSULTAS".
"IMPORTANTE LEER CON ATENCIÓN Y GUARDAR PARA EVENTUALES CONSULTAS".
"IMPORTANT TO READ CAREFULLY AND SAVE FOR ANY QUERIES".

Instruções de Montagem

Assembly Instructions / Instrucciones de Montaje

02

GAVETA
CAJÓN
DRAWER

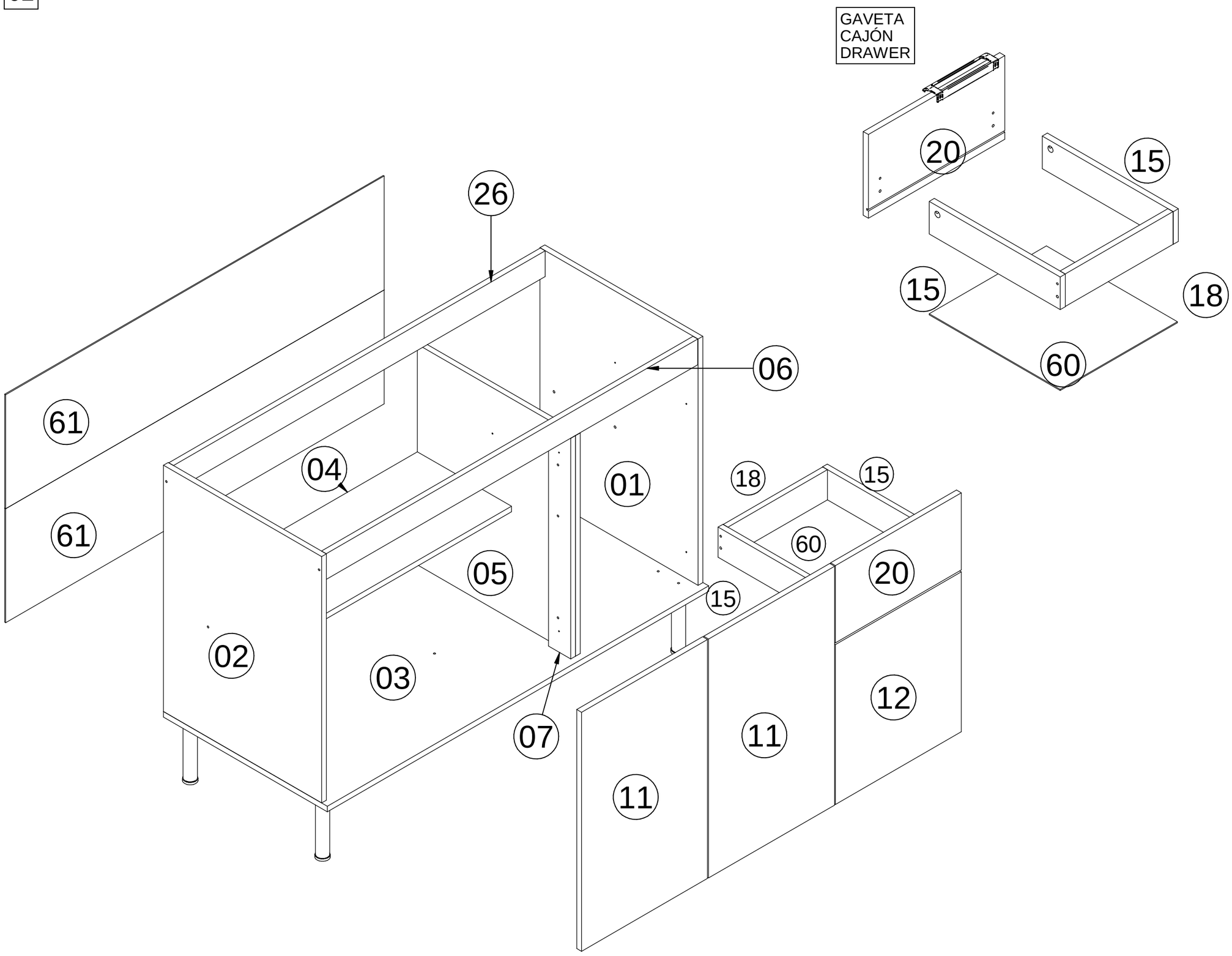

ESCANEIE O QR CODE PARA
VER O MANUAL ONLINE.
ESCANEE EL CÓDIGO QR PARA
VER EL MANUAL ONLINE.
SCAN THE QR CODE TO
VIEW THE MANUAL ONLINE.

EL4501

Balcão de Cozinha
Mueble Bajo de Cocina
Kitchen Base Cabinet

Instruções de Montagem

Assembly Instructions / Instrucciones de Montaje

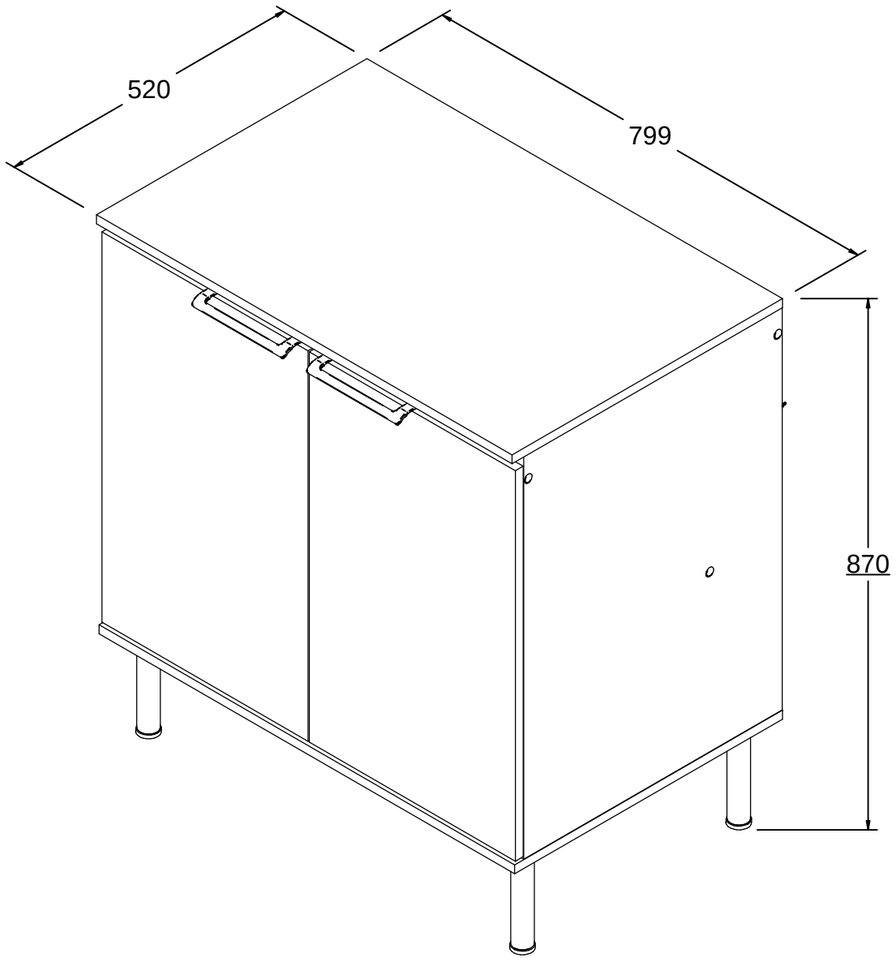

Lista de ferragens
Hardware list
Lista de materiales

REF		QNT
A	CAVILHA Ø6X30 ESPIGA Ø6X30 DOWEL Ø6X30	12
B	PARAFUSO CC 3,5X14 TORNILLO CC 3,5X14 SCREW CC 3,5X14	18
C	PARAFUSO CF 3,5X14 TORNILLO CF 3,5X14 SCREW CF 3,5X14	04
D	PARAFUSO CC 3,5X40 TORNILLO CC 3,5X40 SCREW CC 3,5X40	10
E	DOBRADIÇA BISAGRA HINGE	04
F	PARAFUSO CF 4,5X50 TORNILLO CF 4,5X50 SCREW CF 4,5X50	05
G	PREGO CLAVO NAIL	50
H	BUCHA NYLON TACO NYLON NYLON WALL PLUG	01
I	SUPORTE AÉREO SOPORTE AÉREO HANGING BRACKET	01
J	CAPA SUPORTE AÉREO CAPA SOPORTE AÉREO HANGING CAP	01
L	CANTONEIRA ESCUADRA BRACKET	08
M	ADESIVO TAPA FURO ADHESIVO TAPA AGUJERO HOLE COVER STICKER	06
N	FIXADOR DE COSTAS FIJADOR DE TRASERA BACK FIXER	06
O	PÉ PATA FOOT	04
P	COLA PEGAMENTO GLUE	01
Q	PUXADOR TIRADOR HANDLE	02
R	PARAFUSO CC 3,5X16 TORNILLO CC 3,5X16 SCREW CC 3,5X16	24

ESCANEIE O QR CODE PARA VER O MANUAL ONLINE.
ESCANEE EL CÓDIGO QR PARA VER EL MANUAL ONLINE.
SCAN THE QR CODE TO VIEW THE MANUAL ONLINE.

Lista de peças / Parts lists / Lista de piezas

Nome	C	L	E	QTD
EL4501-01_LAT DIR / LAT DER / SIDE RGT	670	497	15	1
EL4501-02_LAT ESQ / LAT IZQ / SIDE LFT	670	497	15	1
EL4501-03_BASE / BASE / BASE	799	515	15	1
EL4501-04_PRATELEIRA / REPISA / SHELF	768	296	15	1
EL4501-06_TRAV FRONTAL / TRVÑ FRONTAL / FRONT CRS BAR	768	70	15	1
EL4501-10_TAMPO / TAPA / TOP	799	520	15	1
EL4501-11_PORTA / PUERTA / DOOR	650	396	15	2
EL4501-26_TRAV TRASEIRA / TRVÑ TRASERO / REAR CRS BAR	768	70	15	1
EL4501-61_COSTA / TRAS / BACK	790	310	03	2

Limpar o número da peça com pano levemente umedecido com álcool

Clean the part number with a cloth slightly dampened with alcohol

Limpiar el número de la pieza con un paño ligeramente humedecido con alcohol.

Ferramentas Necessárias / Hardware / Herramientas

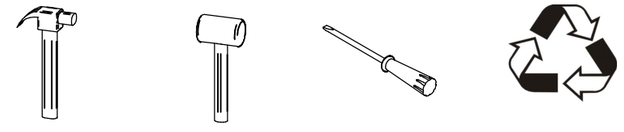

"IMPORTANTE LER COM ATENÇÃO E GUARDAR PARA EVENTUAIS CONSULTAS".

"IMPORTANTE LEER CON ATENCIÓN Y GUARDAR PARA EVENTUALES CONSULTAS".
"IMPORTANT TO READ CAREFULLY AND SAVE FOR ANY QUERIES".

Rev.: 00 - 21/09/2026

Instruções de Montagem

Assembly Instructions / Instrucciones de Montaje

02

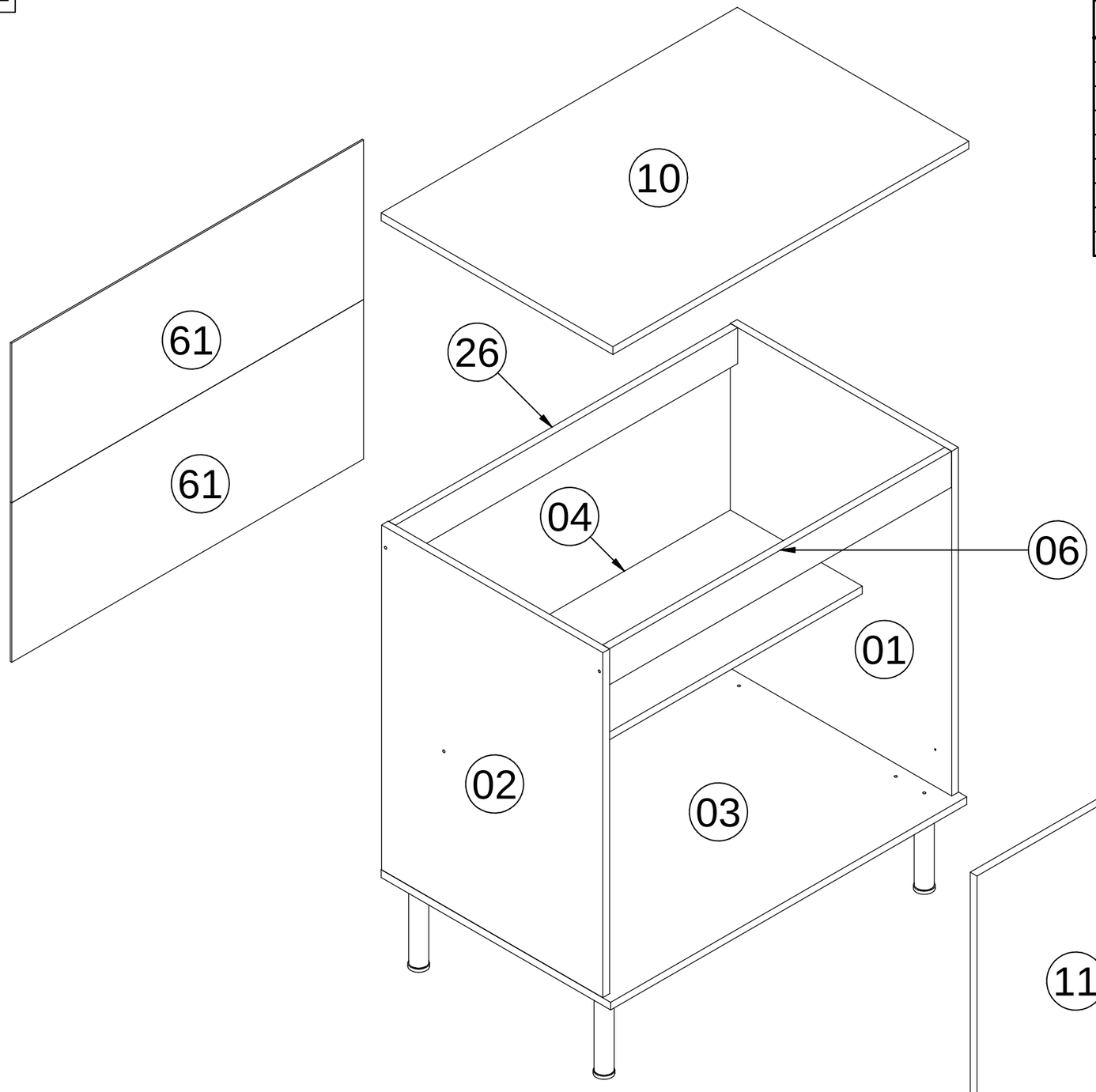

Nome	C	L	E	QTD
EL4501-01_LAT DIR / LAT DER / SIDE RGT	670	497	15	1
EL4501-02_LAT ESQ / LAT IZQ / SIDE LFT	670	497	15	1
EL4501-03_BASE / BASE / BASE	799	515	15	1
EL4501-04_PRATELEIRA / REPISA / SHELF	768	296	15	1
EL4501-06_TRAV FRONTAL / TRVÑ FRONTAL / FRONT CRS BAR	768	70	15	1
EL4501-07_PORTA / PUERTA / DOOR	650	396	15	2
EL4501-10_TAMPO / TAPA / TOP	799	520	15	1
EL4501-26_TRAV TRASEIRA / TRVÑ TRASERO / REAR CRS BAR	768	70	15	1
EL4501-61_COSTA / TRAS / BACK	790	310	03	2

ESCANEIE O QR CODE PARA VER O MANUAL ONLINE.
ESCANEE EL CÓDIGO QR PARA VER EL MANUAL ONLINE.
SCAN THE QR CODE TO VIEW THE MANUAL ONLINE.

EL4600
EL4620

Aéreo de cozinha
Mueble Aéreo de Cocina
Wall Kitchen Cabinet

Instruções de Montagem

Assembly Instructions / Instrucciones de Montaje

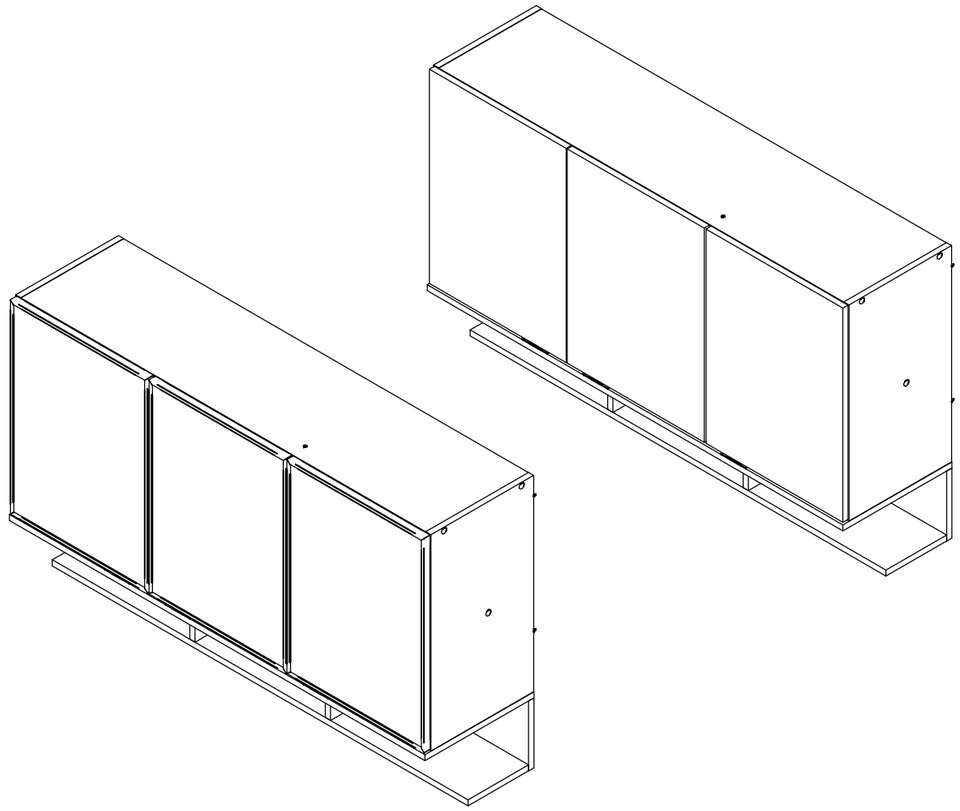

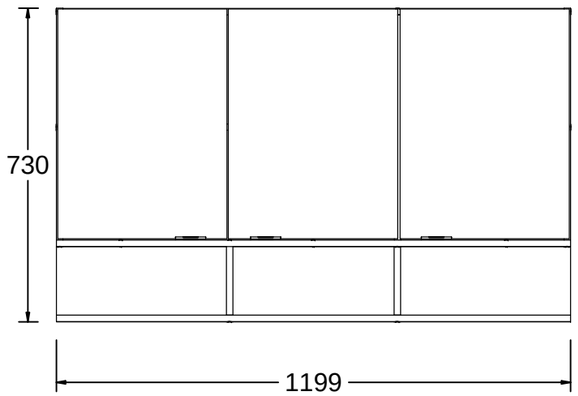

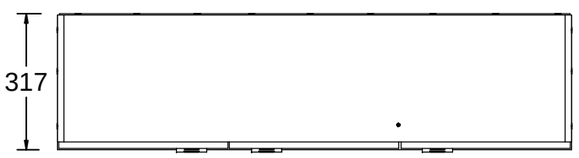

Lista de ferragens
Hardware list
Lista de materiales

REF		QNT
A	CAVILHA Ø6X30 ESPIGA Ø6X30 DOWEL Ø6X30	22
B	PARAFUSO CC 3,5X14 TORNILLO CC 3,5X14 SCREW CC 3,5X14	08
C	PARAFUSO CC 3,5X40 TORNILLO CC 3,5X40 SCREW CC 3,5X40	31
D	DOBRADIÇA BISAGRA HINGE	06
E	PARAFUSO CF 4,5X50 TORNILLO CF 4,5X50 SCREW CF 4,5X50	04
F	PREGO CLAVO NAIL	100
G	BUCHA NYLON TACO NYLON NYLON WALL PLUG	04
H	SUPORTE AÉREO SOPORTE AÉREO HANGING BRACKET	04
I	CAPA SUPORTE AÉREO CAPA SOPORTE AÉREO HANGING CAP	04
J	ADESIVO TAPA FURO ADHESIVO TAPA AGUJERO HOLE COVER STICKER	15
L	FIXADOR DE COSTAS FIJADOR DE TRASERA BACK FIXER	09
M	PARAFUSO CF 3,5X25 TORNILLO CF 3,5X25 SCREW CF 3,5X25	04
N	PUXADOR TIRADOR HANDLE	03
O	COLA PEGAMENTO GLUE	01
P	PARAFUSO CF 3,5X14 TORNILLO CF 3,5X14 SCREW CF 3,5X14	06

ESCANEIE O QR CODE PARA VER O MANUAL ONLINE.
ESCANEE EL CÓDIGO QR PARA VER EL MANUAL ONLINE.
SCAN THE QR CODE TO VIEW THE MANUAL ONLINE.

Rev.: 00 - 28/09/2026

Lista de peças / Parts lists / Lista de piezas

DESCRIÇÃO	DIMENSÃO	QTD
EL4600-01_LATERAL DIR / SIDE RGT / LAT DER	540 X 296 X 15	1
EL4600-02_LATERAL ESQ / SIDE LFT / LAT IZQ	540 X 296 X 15	1
EL4600-03_BASE / BASE / BASE	1199 X 314 X 15	1
EL4600-04_PRATELEIRA / SHELF / REPISA	1168 X 225 X 15	1
EL4600-05_DIVISÃO NICHO / DIV NICHE / DIV NICHO	160 X 175 X 15	2
EL4600-07_PILASTRA / PIL / PILASTRA	525 X 60 X 15	1
EL4600-08_CHAPÉU / FRM TOP / REM SUP	1168 X 296 X 15	1
EL4600-09_FUNDO NICHO / BACK PANEL / FONDO	1199 X 175 X 15	1
EL4600-11_PORTA / DOOR / PUERTA	535 X 395 X 15	3
EL4600-23_BASE NICHO / SMALL BASE / BASE MENOR	1199 X 175 X 15	1
EL4600-61_COSTA / BACK / TRAS	1190 X 272 X 3	2

Limpar o número da peça com pano levemente umedecido com álcool

Clean the part number with a cloth slightly dampened with alcohol

Limpiar el número de la pieza con un paño ligeramente humedecido con alcohol.

Ferramentas Necessárias / Hardware / Herramientas

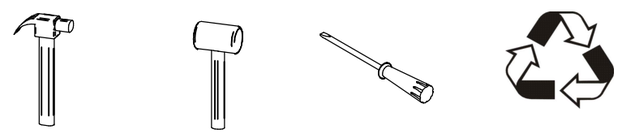

"IMPORTANTE LER COM ATENÇÃO E GUARDAR PARA EVENTUAIS CONSULTAS".

"IMPORTANTE LEER CON ATENCIÓN Y GUARDAR PARA EVENTUALES CONSULTAS".

"IMPORTANT TO READ CAREFULLY AND SAVE FOR ANY QUERIES".

EL 4600
EL 4620

Instruções de Montagem

Assembly Instructions / Instrucciones de Montaje

02

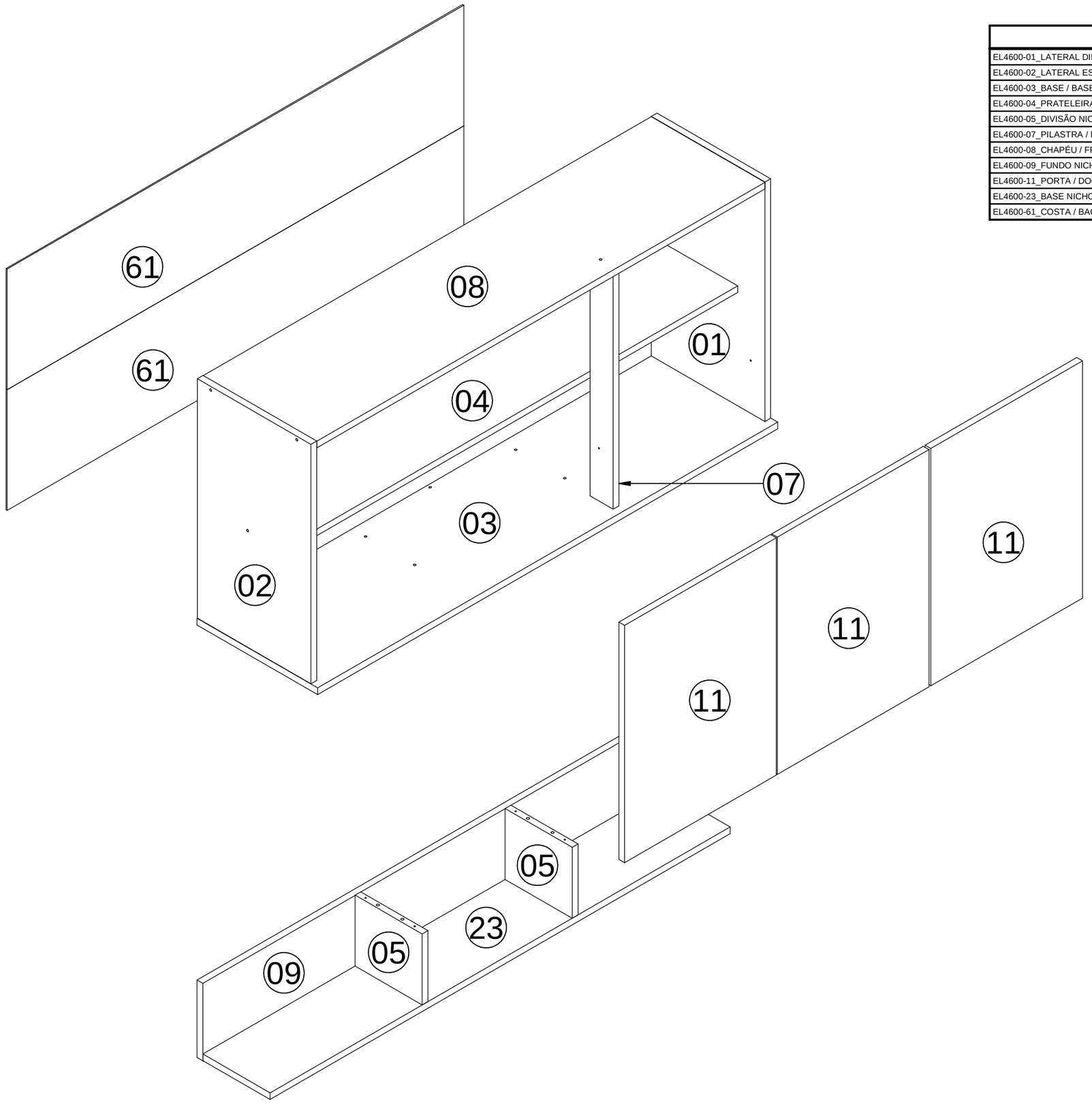

DESCRIÇÃO	DIMENSÃO	QTD
EL4600-01_LATERAL DIR / SIDE RGT / LAT DER	540 X 296 X 15	1
EL4600-02_LATERAL ESQ / SIDE LFT / LAT IZQ	540 X 296 X 15	1
EL4600-03_BASE / BASE / BASE	1199 X 314 X 15	1
EL4600-04_PRATELEIRA / SHELF / REPISA	1168 X 225 X 15	1
EL4600-05_DIVISÃO NICHO / DIV NICHE / DIV NICHO	160 X 175 X 15	2
EL4600-07_PILASTRA / PIL / PILASTRA	525 X 60 X 15	1
EL4600-08_CHAPÉU / FRM TOP / REM SUP	1168 X 296 X 15	1
EL4600-09_FUNDO NICHO / BACK PANEL / FONDO	1199 X 175 X 15	1
EL4600-11_PORTA / DOOR / PUERTA	535 X 395 X 15	3
EL4600-23_BASE NICHO / SMALL BASE / BASE MENOR	1199 X 175 X 15	1
EL4600-61_COSTA / BACK / TRAS	1190 X 272 X 3	2

EL4611

Aéreo de cozinha
Mueble Aéreo de Cocina
Wall Kitchen Cabinet

Instruções de Montagem
Assembly Instructions / Instrucciones de Montaje

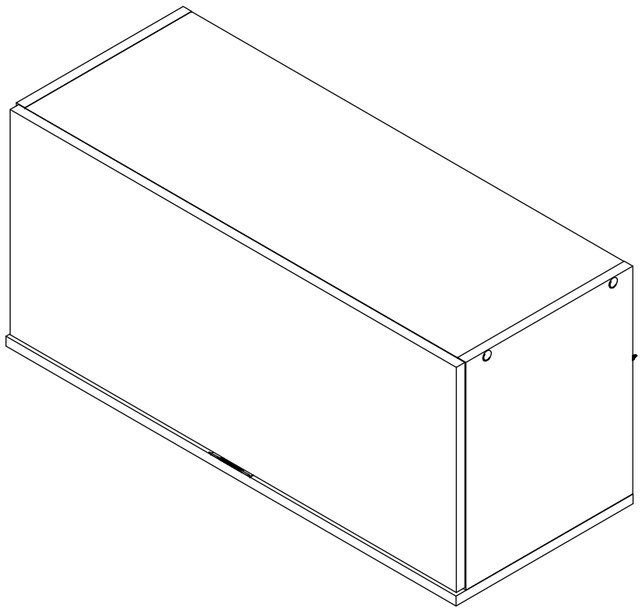

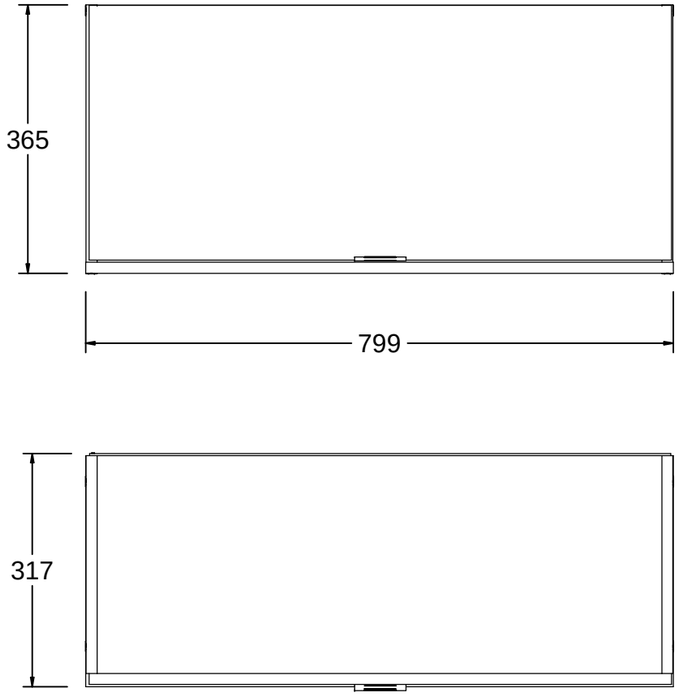

Lista de ferragens
Hardware list
Lista de materiales

REF		QNT
A	CAVILHA Ø6X30 ESPIGA Ø6X30 DOWEL Ø6X30	08
B	PARAFUSO CC 3,5X14 TORNILLO CC 3,5X14 SCREW CC 3,5X14	04
C	PARAFUSO CC 3,5X40 TORNILLO CC 3,5X40 SCREW CC 3,5X40	08
D	DOBRADIÇA BISAGRA HINGE	02
E	PARAFUSO CF 4,5X50 TORNILLO CF 4,5X50 SCREW CF 4,5X50	02
F	PREGO CLAVO NAIL	50
G	BUCHA NYLON TACO NYLON NYLON WALL PLUG	02
H	SUPORTE AÉREO SOPORTE AÉREO HANGING BRACKET	02
I	CAPA SUPORTE AÉREO CAPA SOPORTE AÉREO HANGING CAP	02
J	ADESIVO TAPA FURO ADHESIVO TAPA AGUJERO HOLE COVER STICKER	06
L	COLA PEGAMENTO GLUE	01
M	PUXADOR TIRADOR HANDLE	01
N	PARAFUSO CF 3,5X25 TORNILLO CF 3,5X25 SCREW CF 3,5X25	04
O	PARAFUSO CF 3,5X14 TORNILLO CF 3,5X14 SCREW CF 3,5X14	02
P	PISTÃO PISTÓN PISTON	02

ESCANEIE O QR CODE PARA VER O MANUAL ONLINE.
ESCANEE EL CÓDIGO QR PARA VER EL MANUAL ONLINE.
SCAN THE QR CODE TO VIEW THE MANUAL ONLINE.

Rev.: 00 - 28/09/2026

Lista de peças / Parts lists / Lista de piezas

DESCRIÇÃO	DIMENSÃO	QTD
EL4611-01_LATERAL DIR / SIDE RGT / LAT DER	350 X 296 X 15	1
EL4611-02_LATERAL ESQ / SIDE LFT / LAT IZQ	350 X 296 X 15	1
EL4611-03_BASE / BASE / BASE	799 X 314 X 15	1
EL4611-08_CHAPÉU / FRM TOP / REM SUP	768 X 296 X 15	1
EL4611-11_PORTA / DOOR / PUERTA	792 X 346 X 15	1
EL4611-61_COSTA / BACK / TRAS	790 X 357 X 3	1

Limpar o número da peça com pano levemente umedecido com álcool

Clean the part number with a cloth slightly dampened with alcohol

Limpiar el número de la pieza con un paño ligeramente humedecido con alcohol.

Ferramentas Necessárias / Hardware / Herramientas

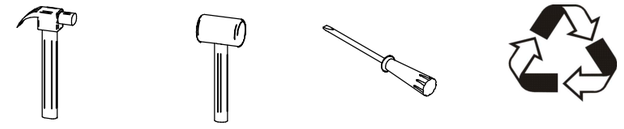

"IMPORTANTE LER COM ATENÇÃO E GUARDAR PARA EVENTUAIS CONSULTAS".

"IMPORTANTE LEER CON ATENCIÓN Y GUARDAR PARA EVENTUALES CONSULTAS".

"IMPORTANT TO READ CAREFULLY AND SAVE FOR ANY QUERIES".

Instruções de Montagem

Assembly Instructions / Instrucciones de Montaje

EL 4611

02

EXPLODIDA DO PRODUTO
VISTA DESPIEZADA DEL PRODUCTO
PRODUCT EXPLODED VIEW

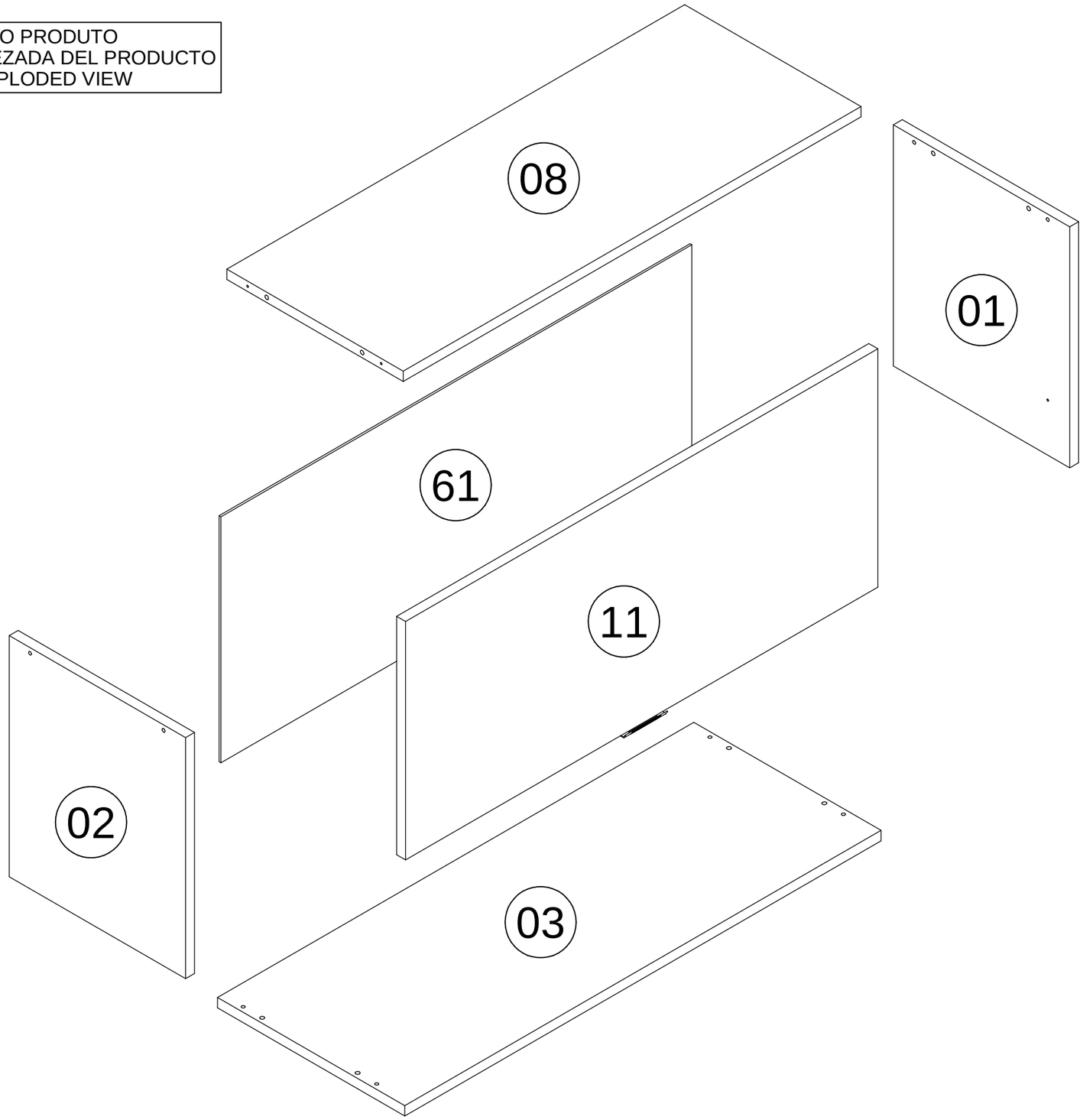

Lista de peças / Parts lists / Lista de piezas

DESCRIÇÃO	DIMENSÃO	QTD
EL4611-01_LATERAL DIR / SIDE RGT / LAT DER	350 X 296 X 15	1
EL4611-02_LATERAL ESQ / SIDE LFT / LAT IZQ	350 X 296 X 15	1
EL4611-03_BASE / BASE / BASE	799 X 314 X 15	1
EL4611-08_CHAPÉU / FRM TOP / REM SUP	768 X 296 X 15	1
EL4611-11_PORTA / DOOR / PUERTA	792 X 346 X 15	1
EL4611-61_COSTA / BACK / TRAS	790 X 357 X 3	1

ESCANEIE O QR CODE PARA
VER O MANUAL ONLINE.
ESCANEE EL CÓDIGO QR PARA
VER EL MANUAL ONLINE.
SCAN THE QR CODE TO
VIEW THE MANUAL ONLINE.

EL4702

Torre de Fornos
Torre de Hornos
Oven Tower

Instruções de Montagem

Assembly Instructions / Instrucciones de Montaje

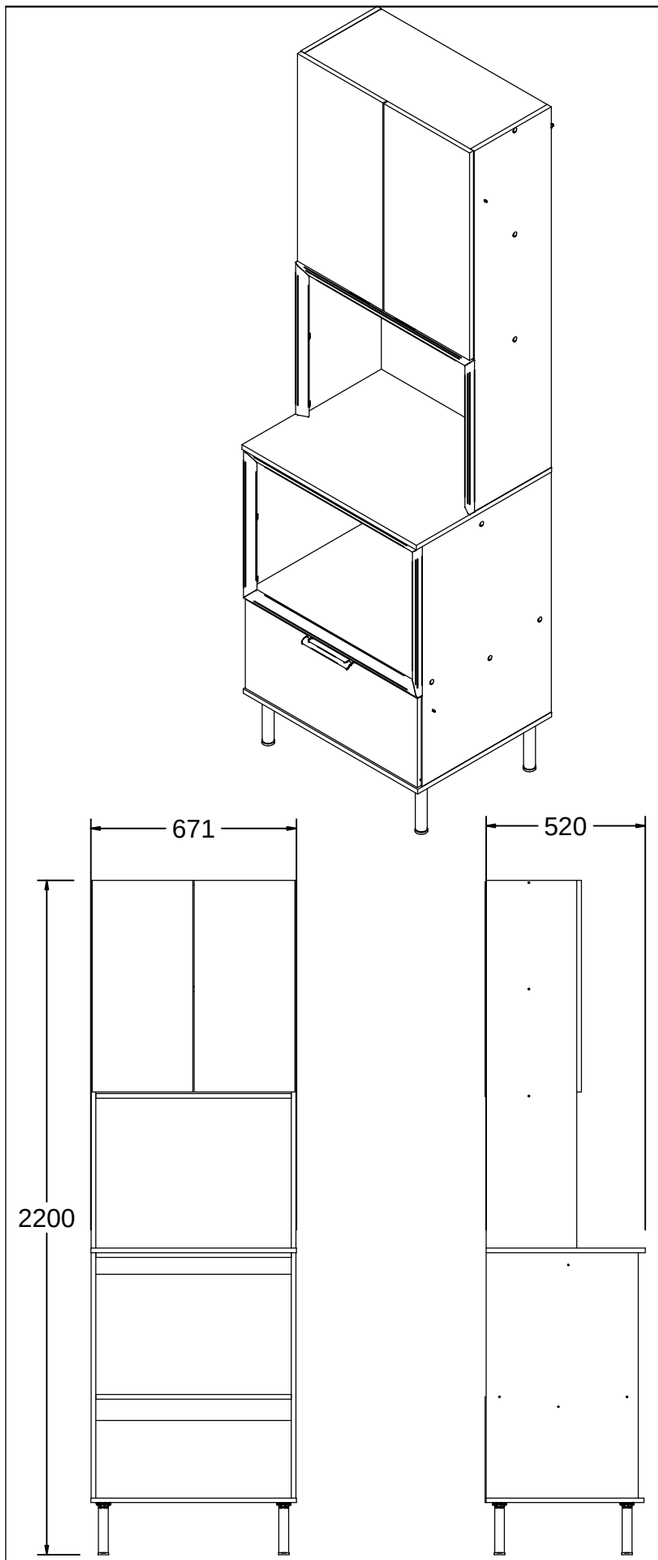

Lista de ferragens
Hardware list
Lista de materiales

COD	DESCRIÇÃO	QTD
A	CAVILHA Ø6X30 CLAVIJA Ø6X30 WOOD DOWEL Ø6X30	38
B	PARAFUSO CC 3,5X14 TORNILLO 3,5X14 SCREW 3,5X14	22
C	PARAFUSO CC 3,5X40 TORNILLO CC 3,5X40 SCREW CC 3,5X40	22
CR	CORREDIÇA CORREDERA SLIDE	2
DB	DOBRADIÇA BISAGRA HINGE	4
F	PARAFUSO CF 4,5X50 TORNILLO CF 4,5X50 SCREW CF 4,5X50	5
G	PARAFUSO MINIFIX TORNILLO MINIFIX SCREW MINIFIX	2
H	TAMBOR MINIFIX TUERCA MINIFIX MINIFIX DRUM	2
I	PREGO CLAVO NAIL	100
J	BUCHA DE NYLON TARUGO DE NYLON NYLON WALL PLUG	1
K	Parafuso CF 3,5X10 TORNILLO 3,5X10 SCREW 3,5X10	42
L	CANTONEIRA ESCUADRA BRACKET	6
L1	CANTONEIRA ANGULAR ESQUINERO ANGULAR ANGULAR BRACKET	21
M	SUPORTE AÉREO SOPORTE AÉREO HANGING BRACKET	1
N	CAPA SUPORTE AÉREO CAPA SOPORTE AÉREO HANGING CAP	1
O	ADESIVO TAPA FURO ADHESIVO TAPA AGUJERO HOLE COVER STICKER	14
P	PÉ PATA FOOT	4
Q	FIXADOR DE COSTAS FIJADOR DE TRASERA BACK FIXER	5
R	PARAFUSO CF 3,5X16 TORNILLO CF 3,5X16 SCREW CF 3,5X16	24
S	COLA PEGAMENTO GLUE	1
U	PUXADOR TIRADOR HANDLE	2
U1	PUXADOR TIRADOR HANDLE	1
V	PARAFUSO CF 3,5X25 TORNILLO CF 3,5X25 SCREW CF 3,5X25	7
W	PARAFUSO CF 3,5X14 TORNILLO CF 3,5X14 SCREW CF 3,5X14	6

Lista de peças / Parts lists / Lista de piezas

DESCRIÇÃO	DIMENSÃO	QTD
EL4702-01_LATERAL DIREITA / SIDE RGT / LAT DER	800 X 497 X 15	1
EL4702-02_LATERAL ESQUERDA / SIDE LFT / LAT IZQ	800 X 497 X 15	1
EL4702-03_BASE / BASE / BASE	671 X 515 X 15	1
EL4702-04_PRATELEIRA FORNO / SHELF / REPISA	638 X 497 X 15	1
EL4702-06_TRAVESSA FRONTAL / FRONT CRS BAR / TRVÑ FRONTAL	638 X 70 X 15	1
EL4702-08_CHAPEU / FRM TOP / REM SUP	638 X 296 X 15	2
EL4702-10_TAMPO / TOP / TAPA	671 X 520 X 15	1
EL4702-12_PORTA SUPERIOR / DOOR / PUERTA	691 X 329 X 15	2
EL4702-15_LAT GAV DIR / RGT DRW SIDE / LAT CAJ DER	380 X 195 X 15	1
EL4702-16_LAT GAV ESQ / LFT DRW SIDE / LAT CAJ IZQ	380 X 195 X 15	1
EL4702-18_COSTA DE GAV / DRW BCK / TRS CJN	581 X 195 X 15	1
EL4702-20_FRENTE DE GAVETA / DRW FRT / FRT CAJ	662 X 296 X 15	1
EL4702-21_LATERAL DIR SUP / TOP RGT / LAT SUP DER	1200 X 296 X 15	1
EL4702-22_LATERAL SUP ESQ / TOP LFT / LAT SUP IZQ	1200 X 296 X 15	1
EL4702-24_PRATELERIA SUP / SHELF TOP / REP SUP	638 X 225 X 15	1
EL4702-26_TRAVESSA INFERIOR / LOWER CRS BAR / TRVÑ INF	638 X 70 X 15	1
EL4702-36 / CRS BAR / TRVÑ	638 X 70 X 15	1
EL4702-60_FUNDO DE GAV / DRW BTM / FND CAJ	380 X 605 X 3	1
EL4702-62_COSTA SUP / TOP BACK / TRAS SUP	660 X 350 X 3	2
EL4702-63-COSTA INF / LOWER BACK / TRAS INF	660 X 345 X 3	1
EL4702-80_MOLDURA SUP / TOP FRM / MARCO REM	670	3
EL4702-81_MOLDURA LAT / SIDE FRAME / MARCO LATERAL	496	2
EL4702-82_MOLDURA LAT DIR / RGT FRM / MARCO LAT DER	505	1
EL4702-83_MOLDURA LAT ESQ / LFT FRM / MARCO LAT IZQ	505	1

ESCANEIE O QR CODE PARA VER O MANUAL ONLINE.
ESCANEE EL CÓDIGO QR PARA VER EL MANUAL ONLINE.
SCAN THE QR CODE TO VIEW THE MANUAL ONLINE.

Rev.: 00 - 21/09/2026

Limpar o número da peça com pano levemente umedecido com álcool

Clean the part number with a cloth slightly dampened with alcohol

Limpiar el número de la pieza con un paño ligeramente humedecido con alcohol.

Ferramentas Necessárias / Hardware / Herramientas

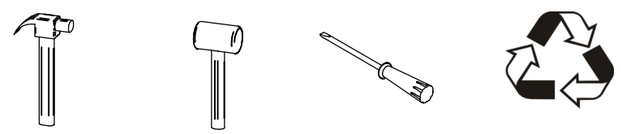

"IMPORTANTE LER COM ATENÇÃO E GUARDAR PARA EVENTUAIS CONSULTAS".

"IMPORTANTE LEER CON ATENCIÓN Y GUARDAR PARA EVENTUALES CONSULTAS".

"IMPORTANT TO READ CAREFULLY AND SAVE FOR ANY QUERIES".

Instruções de Montagem

Assembly Instructions / Instrucciones de Montaje

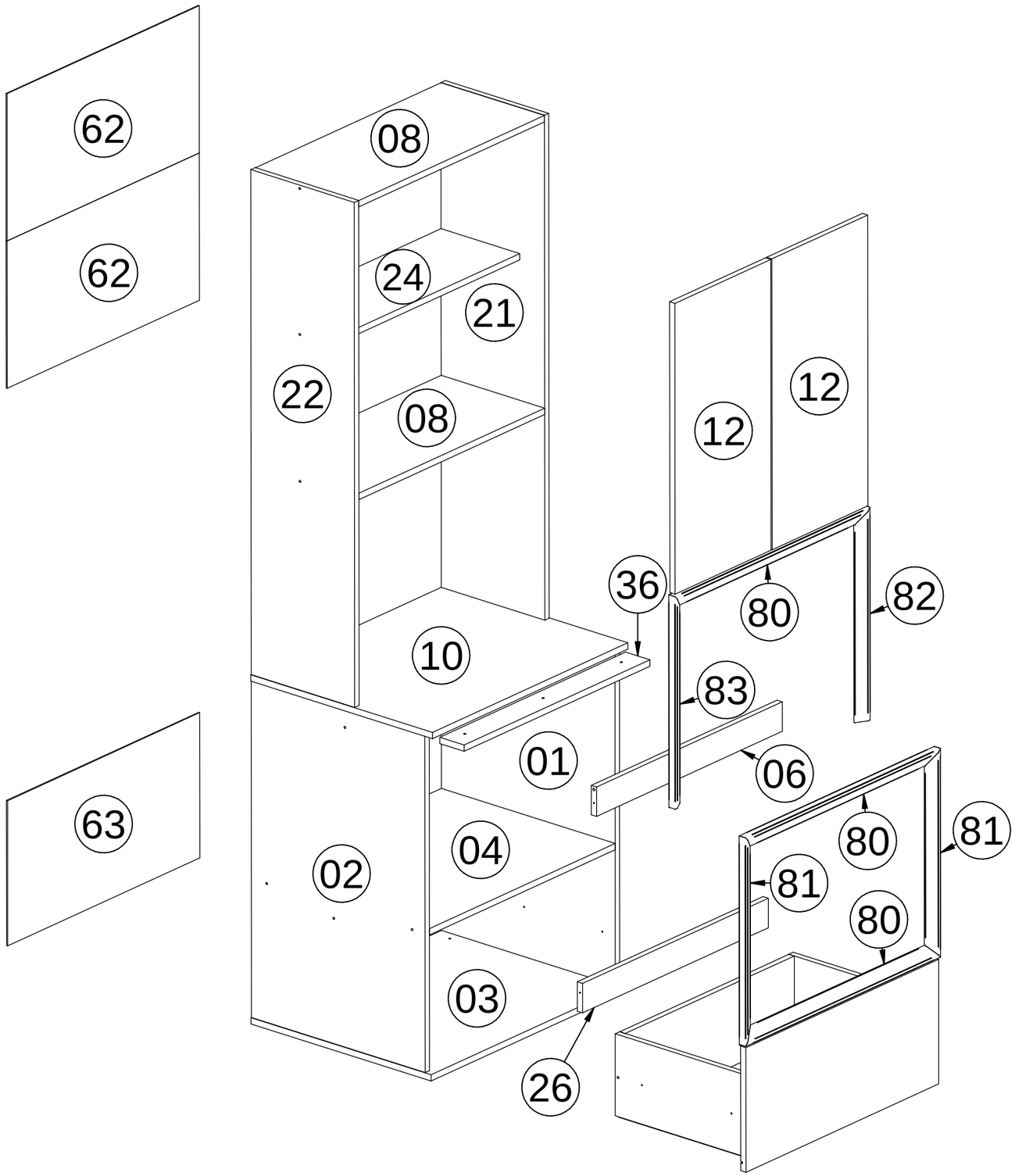

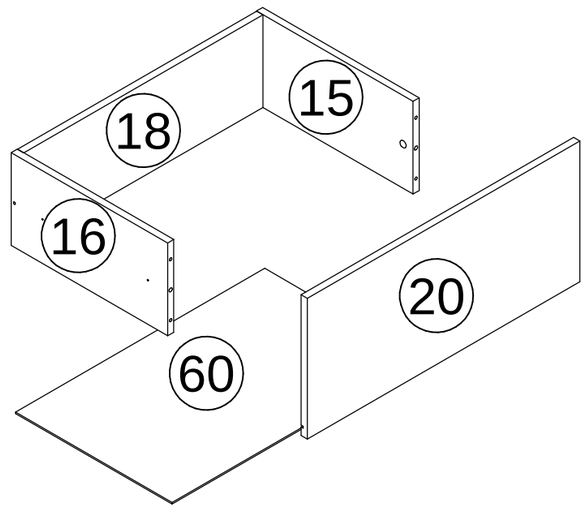

ESCANEIE O QR CODE PARA VER O MANUAL ONLINE.
ESCANEE EL CÓDIGO QR PARA VER EL MANUAL ONLINE.
SCAN THE QR CODE TO VIEW THE MANUAL ONLINE.

EL4704

Cristaleira
Vitrina
Glass Display Cabinet

Instruções de Montagem

Assembly Instructions / Instrucciones de Montaje

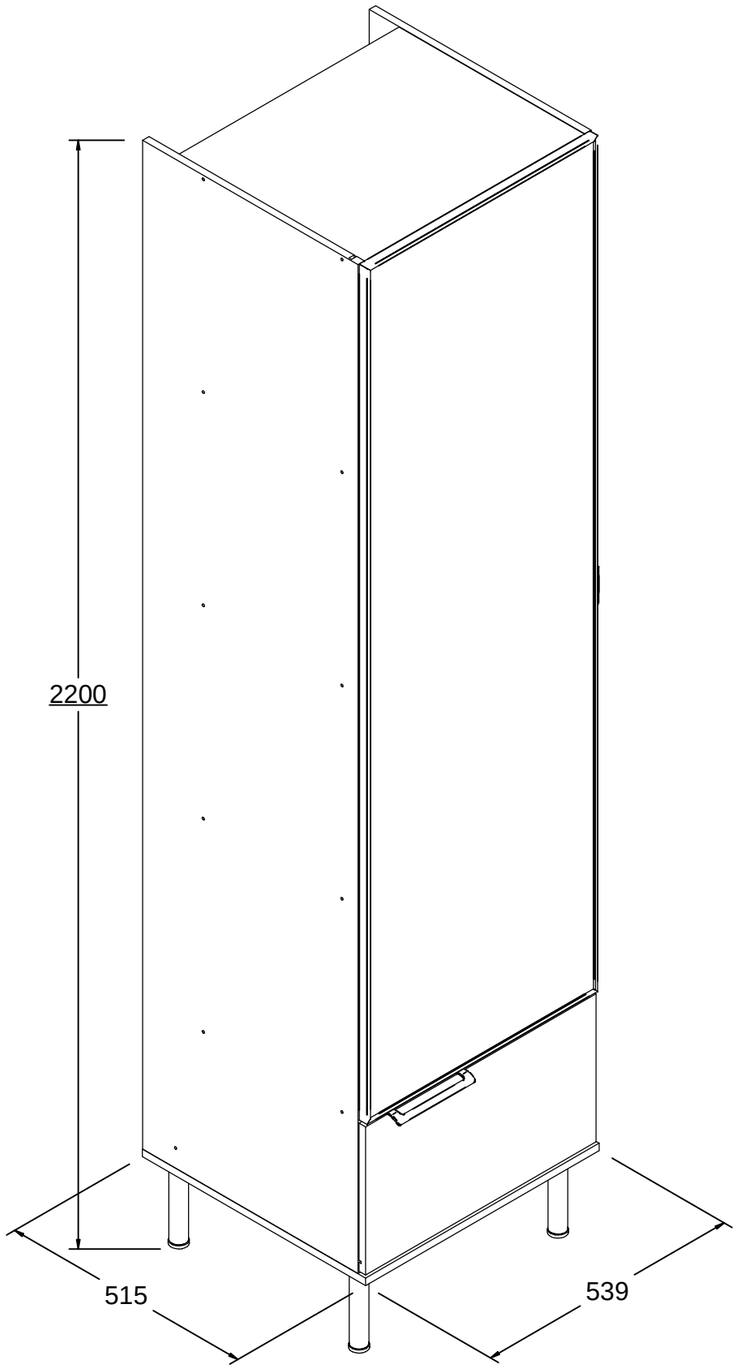

FERRAGENS / HERRAJES / HARDWARE		
COD	DESCRIÇÃO	QTD
A	CAVILHA Ø6X30 CLAVIJA Ø6X30 WOOD DOWEL Ø6X30	32
B	PARAFUSO CC 3,5X14 TORNILLO 3,5X14 SCREW 3,5X14	10
C	PARAFUSO CC 3,5X40 TORNILLO CC 3,5X40 SCREW CC 3,5X40	28
CR	CORREDIÇA CORREDERA SLIDE	1
DB	DOBRADIÇA 35 RETA BISAGRA HINGE	3
F	PARAFUSO CF 4,5X50 TORNILLO CF 4,5X50 SCREW CF 4,5X50	5
G	PARAFUSO MINIFIX TORNILLO MINIFIX SCREW MINIFIX	2
H	TAMBOR MINIFIX TUERCA MINIFIX MINIFIX DRUM	2
I	PREGO CLAVO NAIL	50
J	BUCHA DE NYLON TARUGO DE NYLON NYLON WALL PLUG	1
M	SUPORTE AÉREO SOPORTE AÉREO HANGING BRACKET	1
N	CAPA SUPORTE AÉREO CAPA SOPORTE AÉREO HANGING CAP	1
O	ADESIVO TAPA FURO ADHESIVO TAPA AGUJERO HOLE COVER STICKER	22
P	PÉ PATA FOOT	4
R	PARAFUSO CC 3,5X16 TORNILLO 3,5X16 SCREW 3,5X16	18
S	COLA PEGAMENTO GLUE	1
U	PUXADOR TIRADOR HANDLE	1
U1	PUXADOR TIRADOR HANDLE	1
V	PARAFUSO CF 3,5X25 TORNILLO CF 3,5X25 SCREW CF 3,5X25	4
W	PARAFUSO CF 3,5X14 TORNILLO CF 3,5X14 SCREW CF 3,5X14	4

LISTA DE PEÇAS / PARTS LIST / LISTA DE PIEZAS		
DESCRIÇÃO	DIMENSÃO	QTD
EL4704-01_LATERAL DIREITA / SIDE RGT / LAT DER	2015 X 497 X 15	1
EL4704-02_LATERAL ESQUERDA / SIDE LFT / LAT IZQ	2015 X 497 X 15	1
EL4704-03_BASE / BASE / BASE	539 X 515 X 15	1
EL4704-04_PRATELEIRA / SHELF / REPISA	508 X 428 X 15	3
EL4704-11_PORTA DE VIDRO / GLASS DOOR / PUERTA DE VIDRIO	1710 X 532 X 18	1
EL4704-15_LATERAL GAV DIR / RGT DRAWER SIDE / LAT CAJ DER	380 X 195 X 15	1
EL4704-16_LATERAL GAV ESQ / LFT DRAWER SIDE / LAT CAJ IZQ	380 X 195 X 15	1
EL4704-18_COSTA DE GAV / DRAWER BACK / TRAS CAJ	451 X 195 X 15	1
EL4704-20_FRENTE DE GAVETA / DRAWER FRT / FRENTE CAJ	532 X 296 X 15	1
EL4704-24_PRATELEIRA MAIOR / LARGE SHELF / REP MAIOR	508 X 428 X 15	2
EL4704-26_TRAVESSA TRASEIRA / CRS BAR / TRVÑ	508 X 70 X 15	1
EL4704-60_FUNDO DE GAVETA / DRAWER BOTTOM / FONDO CAJ	380 X 473 X 3	1
EL4704-61_COSTA / BACK / TRAS	508 X 2010 X 3	1

ESCANEIE O QR CODE PARA VER O MANUAL ONLINE.
ESCANEE EL CÓDIGO QR PARA VER EL MANUAL ONLINE.
SCAN THE QR CODE TO VIEW THE MANUAL ONLINE.

Rev.: 00 - 30/09/2026

Limpar o número da peça com pano levemente umedecido com álcool

Clean the part number with a cloth slightly dampened with alcohol

Limpiar el número de la pieza con un paño ligeramente humedecido con alcohol.

Ferramentas Necessárias / Hardware / Herramientas

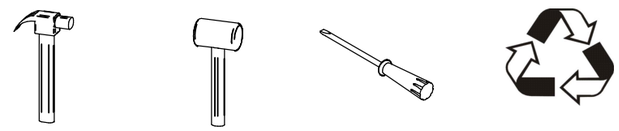

"IMPORTANTE LER COM ATENÇÃO E GUARDAR PARA EVENTUAIS CONSULTAS".

"IMPORTANTE LEER CON ATENCIÓN Y GUARDAR PARA EVENTUALES CONSULTAS".

"IMPORTANT TO READ CAREFULLY AND SAVE FOR ANY QUERIES".

Instruções de Montagem

Assembly Instructions / Instrucciones de Montaje

LISTA DE PEÇAS / PARTS LIST / LISTA DE PIEZAS		
DESCRIÇÃO	**DIMENSÃO**	**QTD**
EL4704-01_LATERAL DIREITA / SIDE RGT / LAT DER	2015 X 497 X 15	1
EL4704-02_LATERAL ESQUERDA / SIDE LFT / LAT IZQ	2015 X 497 X 15	1
EL4704-03_BASE / BASE / BASE	539 X 515 X 15	1
EL4704-04_PRATELEIRA / SHELF / REPISA	508 X 428 X 15	3
EL4704-11_PORTA DE VIDRO / GLASS DOOR / PUERTA DE VIDRIO	1710 X 532 X 18	1
EL4704-15_LATERAL GAV DIR / RGT DRAWER SIDE / LAT CAJ DER	380 X 195 X 15	1
EL4704-16_LATERAL GAV ESQ / LFT DRAWER SIDE / LAT CAJ IZQ	380 X 195 X 15	1
EL4704-18_COSTA DE GAV / DRAWER BACK / TRAS CAJ	451 X 195 X 15	1
EL4704-20_FRENTE DE GAVETA / DRAWER FRT / FRENTE CAJ	532 X 296 X 15	1
EL4704-24_PRATELEIRA MAIOR / LARGE SHELF / REP MAIOR	508 X 428 X 15	2
EL4704-26_TRAVESSA TRASEIRA / CRS BAR / TRVÑ	508 X 70 X 15	1
EL4704-60_FUNDO DE GAVETA / DRAWER BOTTOM / FONDO CAJ	380 X 473 X 3	1
EL4704-61_COSTA / BACK / TRAS	508 X 2010 X 3	1

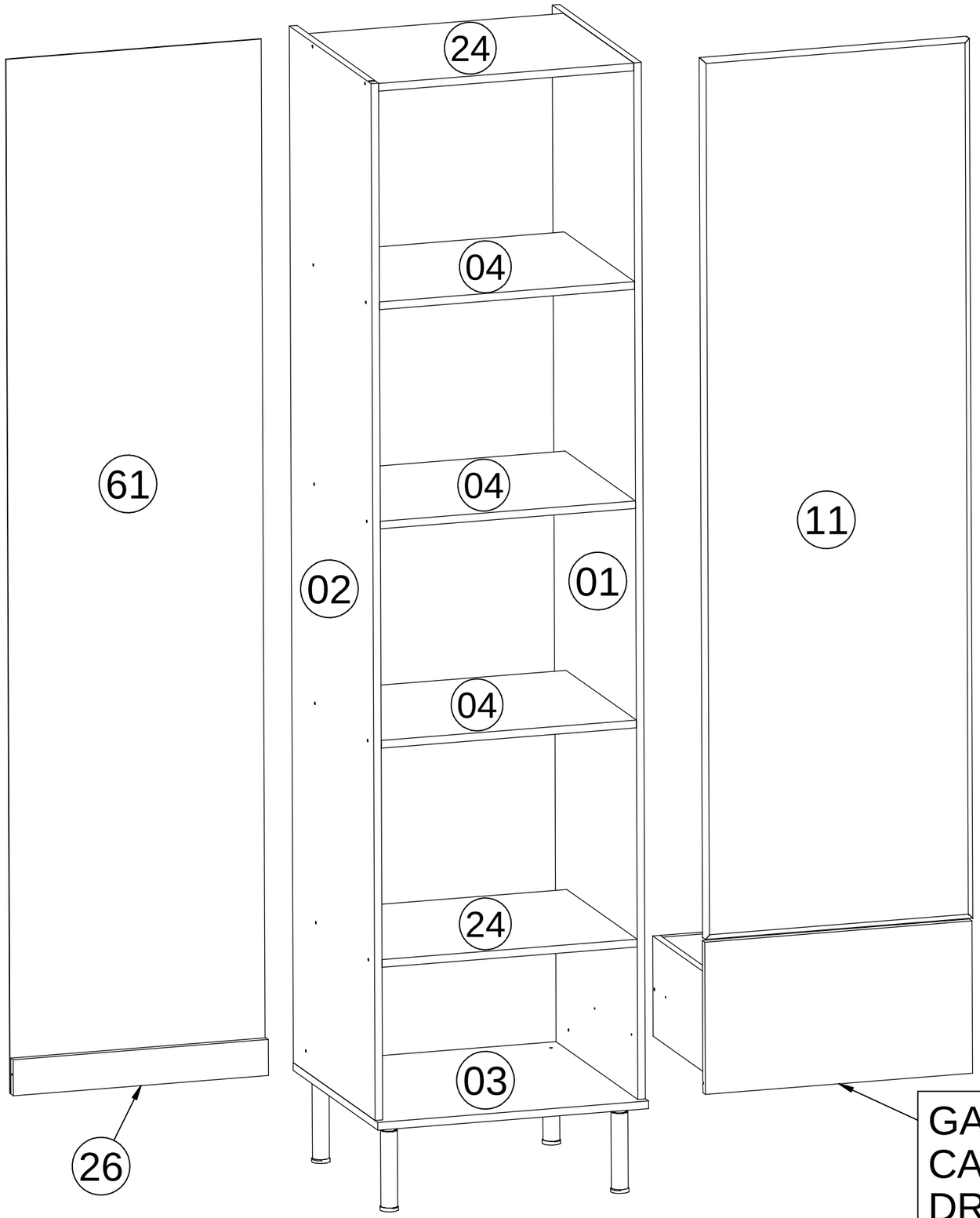

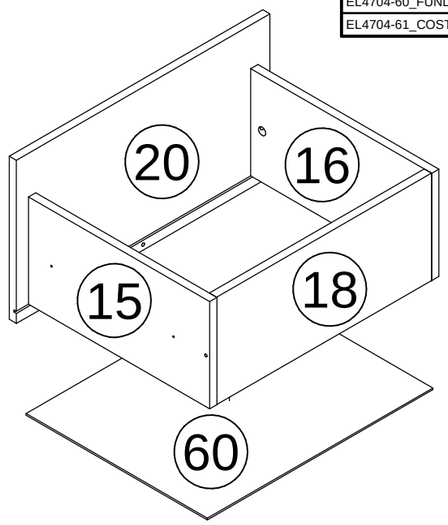

GAVETA
CAJÓN
DRAWER

ESCANEIE O QR CODE PARA
VER O MANUAL ONLINE.
ESCANEE EL CÓDIGO QR PARA
VER EL MANUAL ONLINE.
SCAN THE QR CODE TO
VIEW THE MANUAL ONLINE.