T00A57

Instruções de montagem

Instrucciones de Montaje

Ozini Móveis

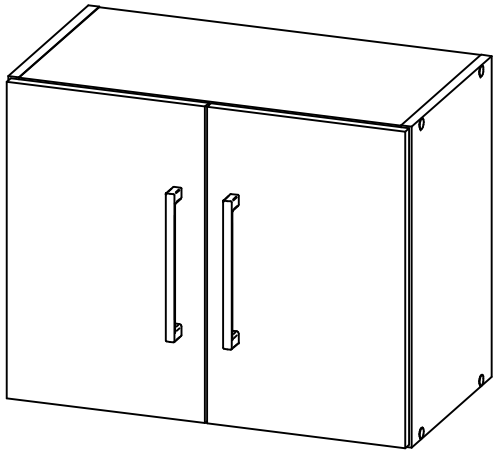

FERRAMENTAS NECESSÁRIAS:
HERRAMIENTAS NECESARIAS:

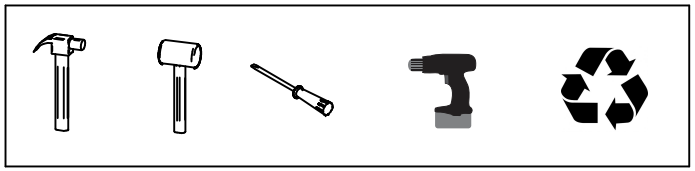

"IMPORTANTE LER COM ATENÇÃO E GUARDAR PARA EVENTUAIS CONSULTAS".
"IMPORTANTE LEER CON ATENCIÓN Y GUARDAR PARA EVENTUALES CONSULTAS".

LISTA DE ACESSÓRIOS / LISTA DE ACCESORIOS

COD	DESCRIÇÃO	QTD
A	CAVILHA Ø6X30 / CLAVIJA Ø6X30	8
B	PARAFUSO CC 3,5X14 REBAIXE / TORNILLO CC 3,5X14	22
C	PARAFUSO CC 3,5X40 / TORNILLO CC 3,5X40	8
DB	DOBRADIÇA Ø26 BAIXA CALÇO 5 / BISAGRA	4
E	PARAFUSO CF 3,5X30 / TORNILLO CF 3,5X30	4
F	PARAFUSO CF 4,5X45 / TORNILLO CF 4,5X45	2
G	SUPORTE FIXAÇÃO / SOPORTE DE FIJACIÓN	2
H	PROTEÇÃO SUP CANTONEIRA / PROTTECIÓN	2
I	BUCHA PLÁSTICA / CASQUILLO	2
M	PREGO 10X10 / CLAVO 10X10	20
N	ADESIVO TAPA FURO / ADHESIVO	8
PX	PUXADOR / TIRADOR	2
V	COLA / PEGAMENTO	1

LISTA DE PEÇAS / LISTA DE PIEZAS

COD	DESCRIÇÃO	DIMENSÃO	QTD
01	BASE/BASE	540 x 300 x 15	2
02	LATERAL/LATERAL	450 x 300 x 15	2
03	PORTA/PUERTA	444 x 280 x 15	2
04	COSTA/FONDO	562 x 442 x 3	1

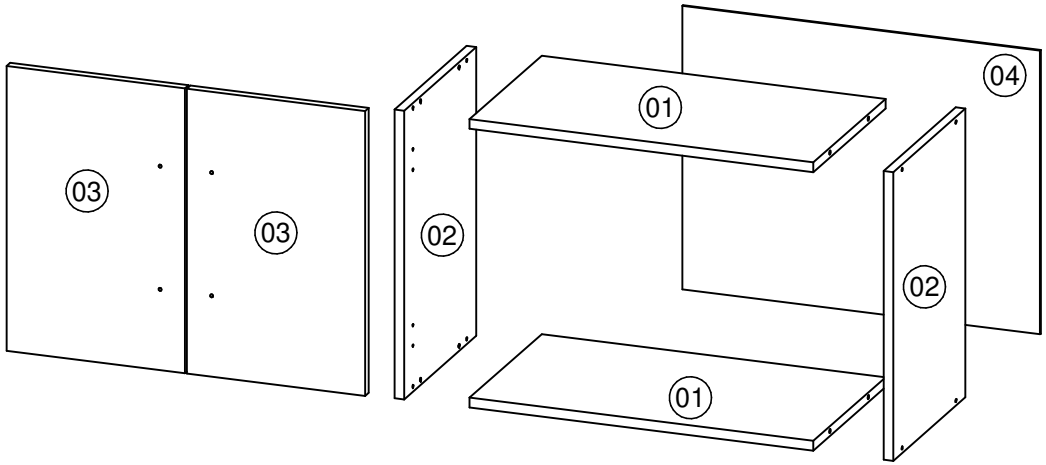

T00A57

Instruções de montagem
Assembly Instructions / Instrucciones de Montaje

Ozini Móveis

1

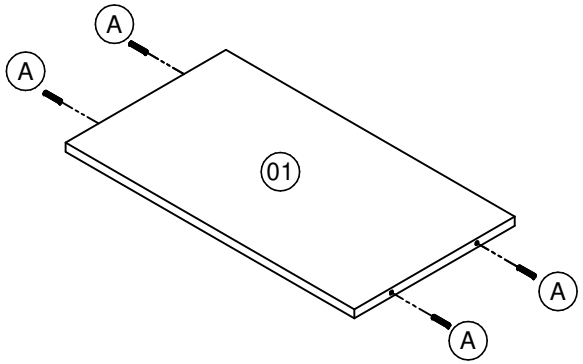

2

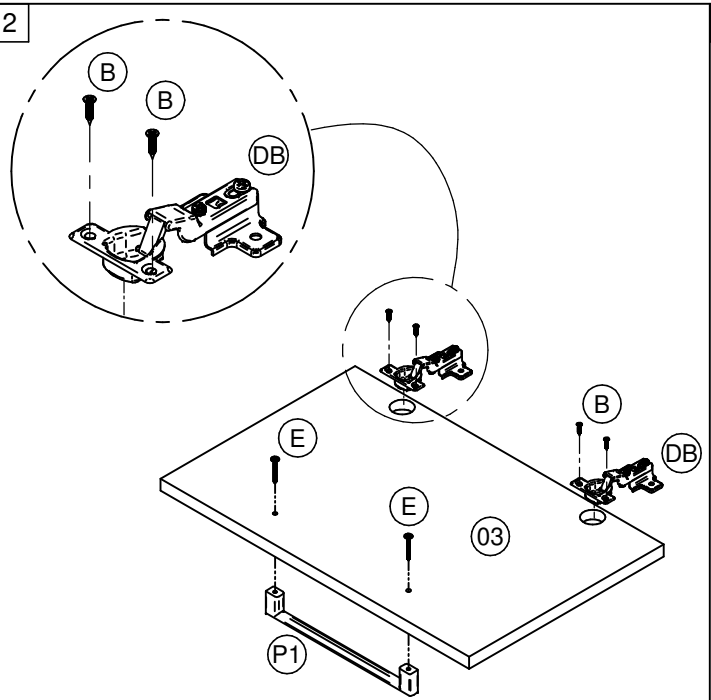

3

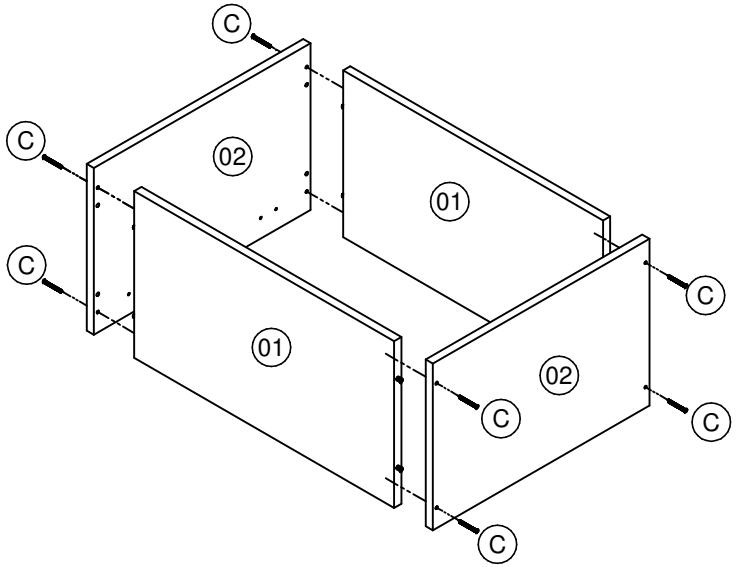

4

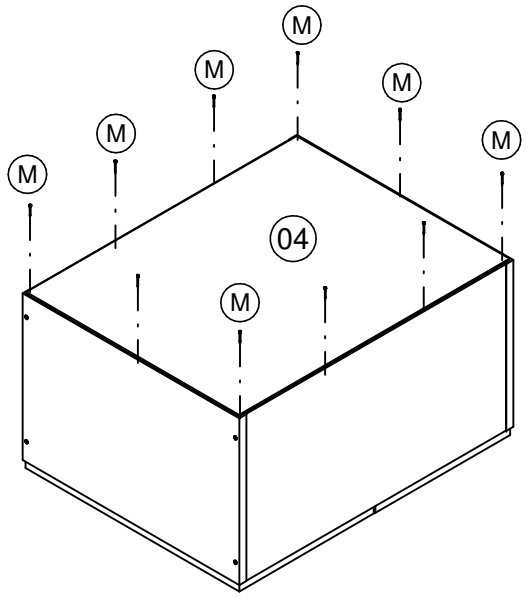

5

FIXAÇÃO NA PAREDE
FIJÁCION EN LA PARED

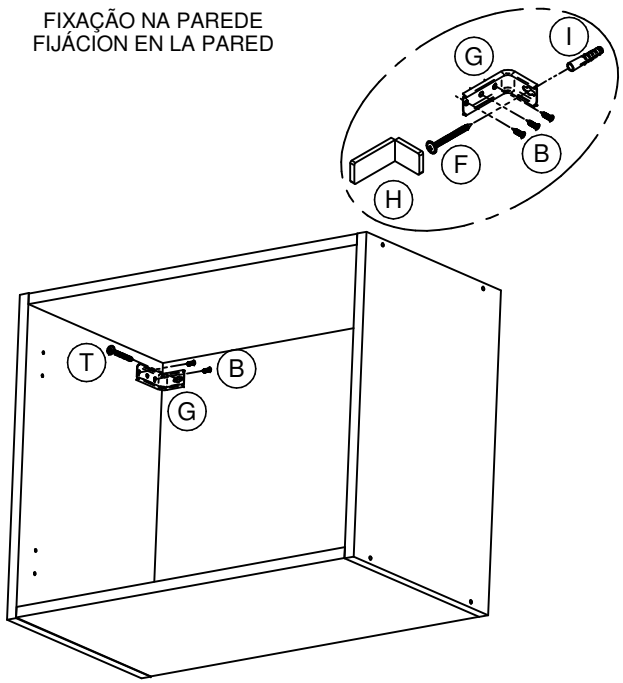

6

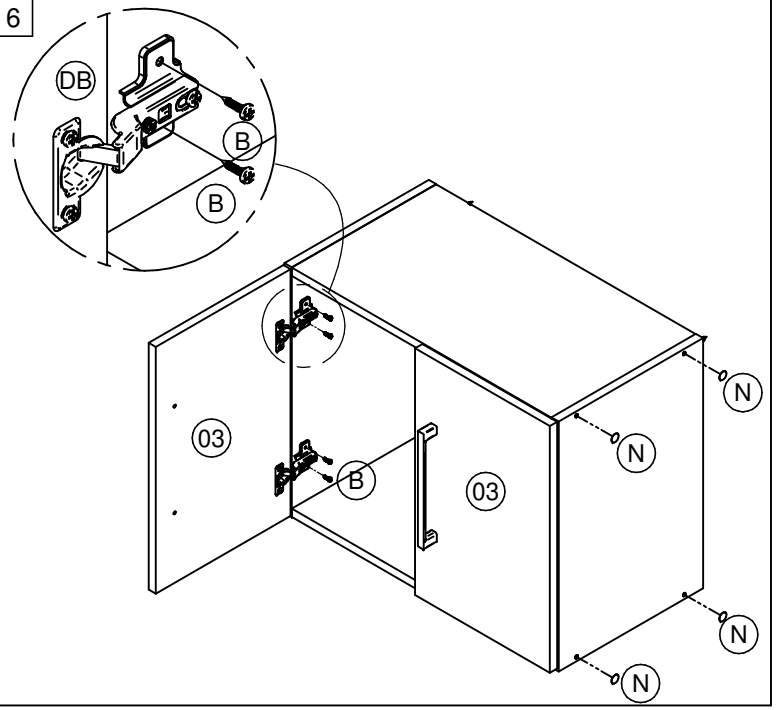

T00D602

Instruções de montagem

Instrucciones de Montaje

Ozini Móveis

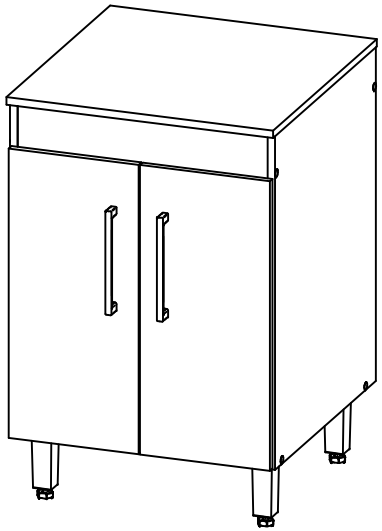

FERRAMENTAS NECESSÁRIAS:
HERRAMIENTAS NECESARIAS:

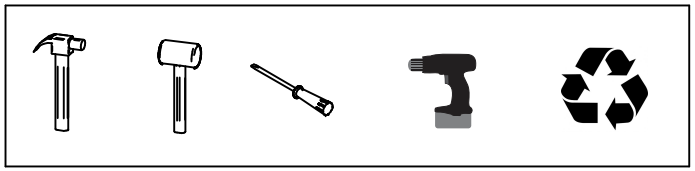

"IMPORTANTE LER COM ATENÇÃO E GUARDAR PARA EVENTUAIS CONSULTAS".
"IMPORTANTE LEER CON ATENCIÓN Y GUARDAR PARA EVENTUALES CONSULTAS".

LISTA DE ACESSÓRIOS / LISTA DE ACCESORIOS

COD	DESCRIÇÃO	QTD
A	CAVILHA Ø6X30 CLAVIJA Ø6X30	8
B	PARAFUSO CC 3,5X14 REBAIXE TORNILLO CC 3,5X14	28
C	PARAFUSO CC 3,5X40 TORNILLO CC 3,5X40	8
DB	DOBRADIÇA Ø26 BAIXA CALÇO 5 BISAGRA	4
E	PARAFUSO CF 3,5X30 TORNILLO CF 3,5X30	4
F	PARAFUSO CF 4,5X45 TORNILLO CF 4,5X45	4
L	CANTONEIRA 18x18 ESQUINERO 18x18	4
M	PREGO 10X10 CLAVO 10X10	30
N	ADESIVO TAPA FURO STICKER	8
P1	PUXADOR 192mm TIRADOR	2
PE	PÉ PIE	4
V	COLA COLA PEGAMENTO	1

LISTA DE PEÇAS / LISTA DE PIEZAS

COD	DESCRIÇÃO	DIMENSÃO	QTD
01	Lateral Direita/Lateral Derecha	670x540x15	1
02	Lateral Esquerda/Lateral Izquierda	670x540x15	1
03	Base/Base	505x540x15	1
05	Travessa/Travesaño	505x100x15	2
06	Porta/Puerta	580x262x15	2
07	Costa/Fondo	665x532x03	1
08	Tampo/Cubierta	505x100x15	1

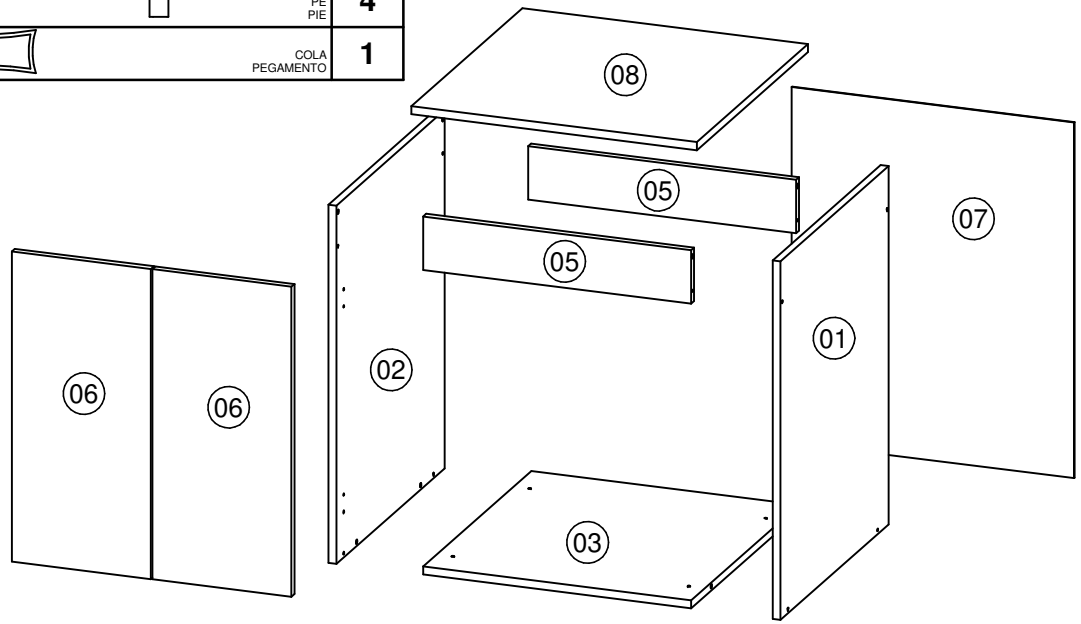

T00D602

Instruções de montagem
Assembly Instructions / Instrucciones de Montaje

Ozini Móveis

1

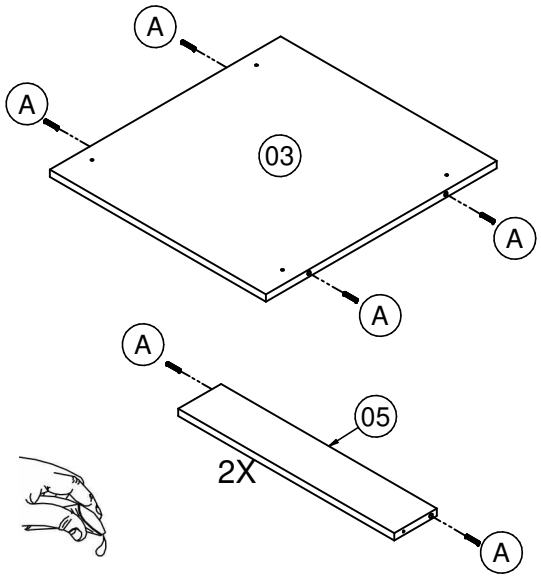

Utilizar cola
nas cavilhas.

2

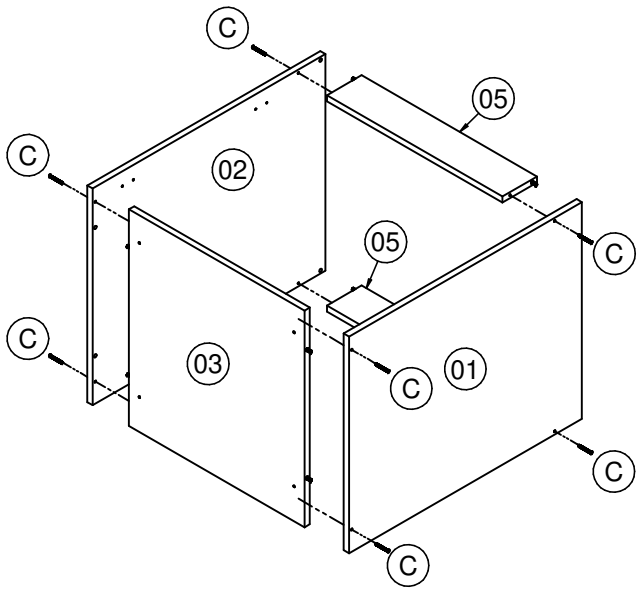

3

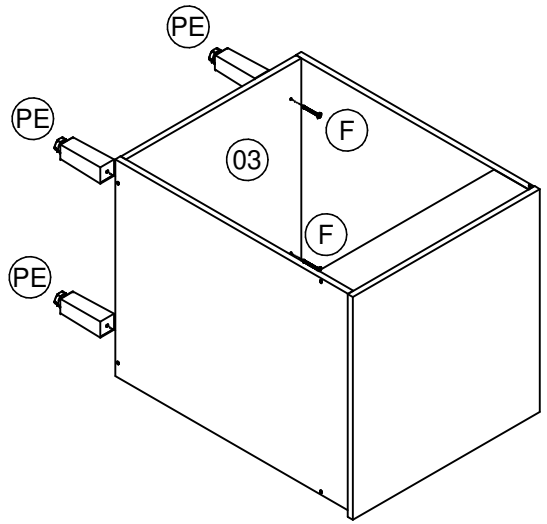

4

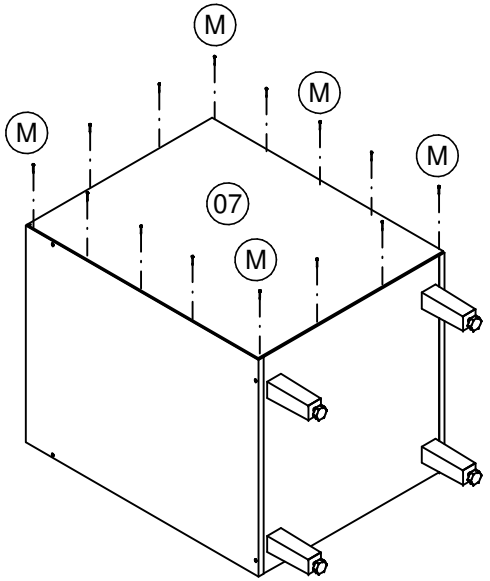

5

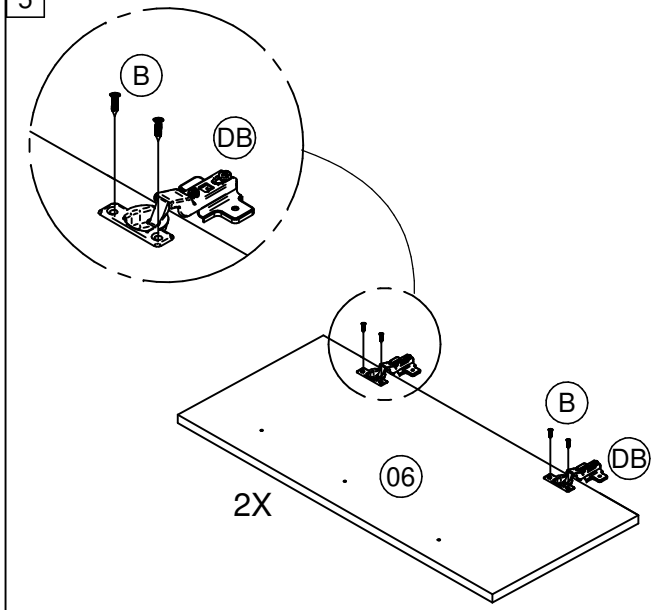

6

