ELDORADO

810002015
V1 - 20-04-2018

120min

2

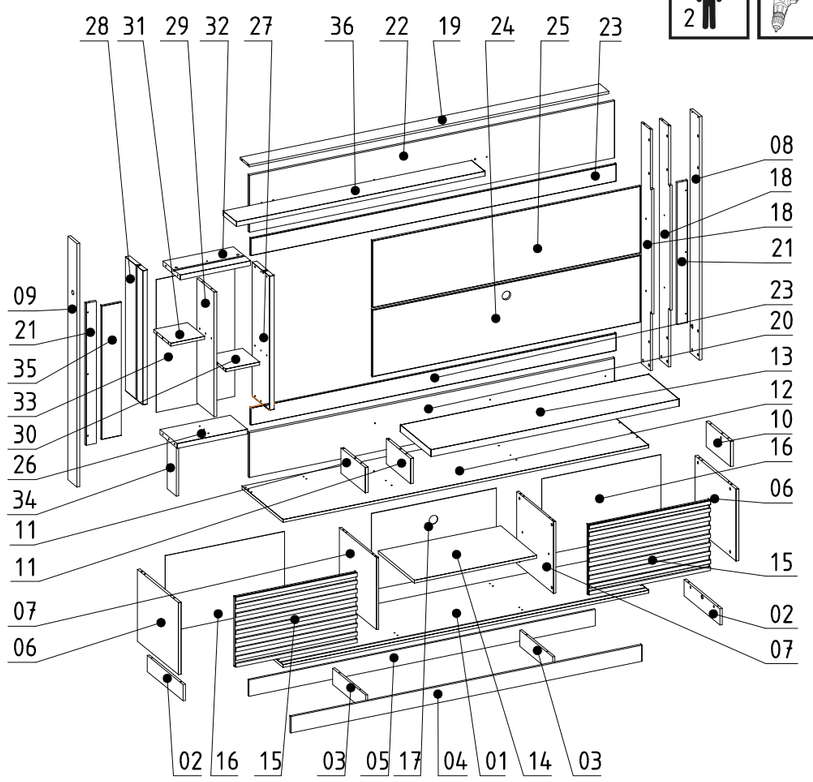

Vol. 01
Box 01 | Caja 01
01, 02, 03, 04, 05, 10, 11, 12, 16, 17, 18 19, 20, 22, 23, 29, 30, 31, 33, 34, 35, 37

Vol. 02
Box 02 | Caja 02
08, 09, 13, 21, 24, 25, 27, 28, 36

Vol. 03
Box 03 | Caja 03
06, 07, 14, 15, 26, 32

	Código Code	Descrição | Discripción | Description	Dimensão Dimensión | Dimension	Quantidade Cantidad | Amount
01	510091001	BASE | BASE | BASE	2000 x 450 x 15	1
02	510091002	RODAPE LATERAL | ZOCALO LATERAL | SIDE BASEBOARD	392 x 87 x 12	2
03	510091003	RODAPE CENTRAL | ZOCALO CENTRAL | CENTRAL BASEBOARD	360 x 87 x 12	2
04	510091004	RODAPE FRONTAL | ZOCALO FRONTAL | FRONT BASEBOARD	1920 x 87 x 12	1
05	510091005	RODAPE TRASEIRO | ZOCALO TRASERO | BACK BASEBOARD	1894 x 87 x 12	1
06	510091006	LATERAL INFERIOR | LATERAL INFERIOR | LOWER LATERAL	449 x 385 x 15	2
07	510091007	DIVISAO INFERIOR | DIVISION INFERIOR | LOWER DIVISION	405 x 385 x 12	2
08	510091008	TRAVESSA LATERAL DIREITA | DIVISIÓN LATERAL DERECHA | RIGHT SIDE DIVISION	1305 x 100 x 15	1
09	510091009	TRAVESSA LATERAL ESQUERDA | DIVISIÓN LATERAL EZQUIERDA | LEFT SIDE DIVISION	1305 x 100 x 15	1
10	510091010	DIVISAO DIREITA | DIVISION DERECHA | RIGHT DIVISION	267 x 135 x 15	1
11	510091011	DIVISAO CENTRAL | DIVISION CENTRAL | CENTRAL DIVISION	267 x 135 x 15	2
12	510091012	TAMPO INFERIOR | BASE INFERIOR | LOWER BASE	2000 x 450 x 15	1
13	510091013	TAMPO TV | BASE | BASE	1358 x 333 x 37	1
14	510091014	PRATELEIRA MOVEL | ESTANTE MOVIBLE | MOVABLE SHELF	670 x 395 x 15	1
15	510091015	PORTA | PUERTA | DOOR	663 x 375 x 12	2
16	510091016	FUNDO LATERAL | FONDO LATERAL | LATERAL BACK	652 x 410 x 3	2
17	510091017	FUNDO CENTRAL | FONDO CENTRAL | CENTRAL BACK	682 x 410 x 3	1
18	510091018	TRAVESSA CENTRAL | DIVISIÓN CENTRAL | CENTRAL DIVISION	1292 x 115 x 12	2
19	510091019	TRAVESSA SUPERIOR | DIVISIÓN SUPERIOR | UPPER DIVISION	1966 x 100 x 12	1
20	510091020	PAINEL INFERIOR | PANEL INFERIOR | LOWER PANEL	1998 x 240 x 15	1
21	510091021	TRAVESSA APOIO | DIVISIÓN APOYO | SUPPORT DIVISION	761 x 56 x 15	2
22	510091022	PAINEL SUPERIOR | PANEL SUPERIOR | UPPER PANEL	1998 x 305 x 15	1
23	510091023	ENCABECAMENTO | ENCABEZAMIENTO | RAME	1998 x 91 x 12	2
24	510091024	PAINEL INFERIOR TV | PANEL INFERIOR TV | LOWER TV PANEL	1466 x 357 x 12	1
25	510091025	PAINEL SUPERIOR TV | PANEL SUPERIOR TV | UPPER TV PANEL	1466 x 357 x 12	1
26	510091026	BASE NICHO | BASE DEL NICHO | NICHE BASE	385 x 189 x 25	1
27	510091027	LATERAL DIREITA NICHO | LATERAL DERECHA DEL NICHO | NICHE RIGHT SIDE	718 x 190 x 25	1
28	510091028	LATERAL ESQUERDA NICHO | LATERAL IZQUIERDA DEL NICHO | NICHE LEFT SIDE	718 x 190 x 25	1
29	510091029	DIVISAO NICHO | DIVISION DEL NICHO | NICHE DIVISION	667 x 188 x 15	1
30	510091030	PRATELEIRA DIREITA NICHO | ESTANTE DERECHA DEL NICHO | NICHE RIGHT SHELF	187 x 185 x 15	1
31	510091031	PRATELEIRA ESQUERDA NICHO | ESTANTE IZQUIERDA DEL NICHO | NICHE LEFT SHELF	187 x 185 x 15	1
32	510091032	TAMPO NICHO | BASE DEL NICHO | NICHE BASE	385 x 189 x 25	1
33	510091033	FUNDO NICHO | FONDO DEL NICHO | NICHE BACK	712 x 430 x 3	1
34	510091034	APOIO NICHO | APOYO DEL NICHO | NICHE SUPPORT	263 x 100 x 12	1
35	510091035	PAINEL ESQUERDO | PANEL IZQUIERDO | LEFT PANEL	714 x 107 x 12	1
36	510091036	PRATELEIRA SUPERIOR | ESTANTE SUPERIOR | UPPER SHELF	1360 x 147 x 25	1

Monte você mesmo

Acesse o código ao lado e veja vídeos e dicas de montagem

lineabrasil.com.br/comomontar

Monte usted mismo. Visite con el código al lado y vea vídeos y consejos de montaje.
Do it your yourself. Access the code on the side and watch videos and assembly tips.

GARANTIA | Warranty | Garantia

Nossos produtos são garantidos por 180 dias contra defeitos de fabricação. Ao constatar um problema coberto pela garantia, entre em contato com a loja onde o produto foi comprado. Ela estará capacitada para atendê-lo da melhor forma diante de cada caso. Reclamações de garantia somente poderão ser atendidas se o termo de garantia for apresentado no ato de reivindicação. acompanhado de sua nota fiscal de compra.

Nuestros productos están garantizados contra defectos de fabricación por 180 días, a partir de la compra. Al constatar un problema protegido por la garantía, póngase en contacto con la tienda donde se adquirió el producto. Ella estará capacitada para atenderlo de la mejor manera de acuerdo con cada caso.

Our products are guaranteed against manufacturing defects for 180 days from the date of purchase. When you find a problem covered by the warranty, please contact the store where the product was purchased. The Store will be able to serve you in the best way in each case.

Exclusões
-Desgaste natural ou danos causados por água, maresia, ferrugem, incêndio, calor, cupins e pragas em geral
- Montagem, manutenção e uso inadequado
- Não cumprimento das recomendações técnicas do esquema
- Limpeza incorreta (veja instruções em www.link.com.br)
- Montagens e desmontagens após a primeira instalação
- Instalações elétricas e outras afins

Exclusiones
- Desgaste natural o daños causados por agua, mares, maresia, incendios, calor, termitas y plagas en general
- Montaje, mantenimiento y uso inadecuado
- No cumplimiento de las recomendaciones técnicas del esquema
- Limpieza incorrecta (ver instrucciones en www.link.com)
- Montaje y desmontaje después de la primera instalación
- Instalaciones eléctricas y otras afines

Exclusions
- Natural wear or damage caused by water, sea, rust, fire, heat, termites and plagues in general
- Assembly, maintenance and improper use
- Failure to comply with the technical recommendations of the assembly instructions
- Incorrect cleaning (see instructions on www.link.com
- Assembly and disassembly after first installation

Importante
A Linea Brasil não autoriza nenhuma pessoa, loja ou entidade assumir em seu nome qualquer outra garantia que não conste no certificado. A fabricante reserva-se no direito de efetuar nos produtos eventuais modificações que considerar necessárias, sem prejudicar as características essenciais. Os produtos terão peças de assistência para reposição no período de 1 ano a contar de sua retirada do mercado, desde que haja matéria-prima equivalente, observando o disposto no Art. 32 da Lei 8.078/90 (Cód. Defesa do Consumidor). O atendimento para produtos fora de linha é feito por programação especial, através da loja revendedora sob aprovação de consulta prévia ao fabricante.

Importante | Linea Brasil no autoriza a ninguna persona, tienda o entidad a asumir en su nombre cualquier otra garantía que no figure en el certificado. El fabricante se reserva el derecho de efectuar en los productos eventuales modificaciones que considere necesarias, sin perjudicar las características esenciales. Los productos tendrán piezas de asistencia para reposición en el período de 1 año a partir de su retirada del mercado. La atención para productos fuera de línea es hecha por programación especial, a través de la tienda revendedora bajo aprobación de consulta previa al fabricante.

Important | Linea Brasil does not authorize any person, store or entity to assume on its behalf any other warranty that does not appear on the certificate. The manufacturer reserves the right to make in the products any modifications that it considers necessary without prejudice to the essential characteristics. The products will have replacement parts within one year of being withdrawn from the market. The service for off-line products is done by special programming, through the store reseller under prior consultation with the manufacturer.

Acesse o Certificado completo em **materiais.lineabrasil.com.br/garantia**
Obtener al Certificado completo en materiais.lineabrasil.com.br/garantia.es | Access the full Certificate in materiais.lineabrasil.com.br/warranty

Fixar todos os acessórios antes da montagem

Attach all accessories before starting assembly | Coloque todos los accesorios antes del montaje de partida

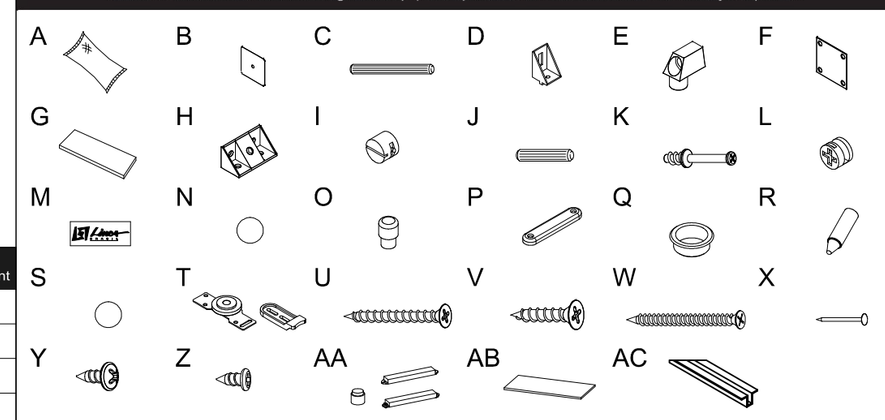

	Código Code	Descrição | Discripción | Description	Quantidade Cantidad | Amount
A	160001001	COLA | PEGAMENTO | GLUE	1
B	160001002	PRENDEDOR DE FUNDOS | GRAPAS PARA FONDO | STAPLES TO BACK	6
C	160001005	CAVILHA ESTRIADA 8x55 | TARUGO DE MADERA 8x55 MM | WODDEN DOWL PIN 8x55 MM	2
D	160001011	SUPORTE ANGULAR | ESCUADRA DE ÁNGULO | ANGLE BRACKET	8
E	160001012	DISPOSITIVO TRAPEZIO | TRAPEZOIDE PLASTICO | PLASTIC TRAPEZOID	18
F	160001013	CHAPA JUNCAO | GRAPAS | STAPLES	12
G	160001016	FITA DUPLA FACE 4312VHB (7829361) 50X20MM | CINTA DOBLE CARA | DOUBLE SIDE TAPE	8
H	160001018	CANTONEIRA PLASTICA | ÂNGULO DE FIJACION PLASTICA | FLAT CORNER PLASTIC	24
I	160001022	PORCA CILINDRICA | TUERCA CILINDRICA | CYLINDRICAL NUT	8
J	160001023	CAVILHA ESTRIADA 6x30 | TARUGO DE MADERA 6x30 MM | WODDEN DOWL PIN 6x30 MM	62
K	160001024	PINO GIROFIX | PERNO MINIFIX | CAM SCREW	37
L	160001025	CASTANHA GIROFIX | TUERCA MINIFIX | CAM SCREW LOCK	37
M	160002001	ETIQUETA PU LINEA | ETIQUETA LINEA | LINEA LABEL	1
N	160002002	TAPA FURO | TAPA ADHESIVA | COVER ADHESIVE	23
O	160002003	SUPORTE PRATELEIRA NYLON | SOPORTE PARA ESTANTE | NYLON SHELF SUPPORT	4
P	160002004	SAPATA OVAL | DESLIZADORES | SLIDERS	8
Q	160002005	GUIA CABO | TAPA PASACABLES | CABLE HIDDEN COVER	3
R	160002012	GIZ DE CORRECAO | TIZA DE CORRECCION | CRAYON REPAIR	2
S	160002015	BATENTE SILICONE | BATIENTE DE SILICONA | SILICONE STOP	8
T	160003004	KIT PORTA DE CORRER INTERNO | KIT PUERTA COREDERA INTERNO | INTERIOR SLIDING DOOR SET	2
U	160006006	PARAFUSO 3.5X40 CABECA CHATA | TORNILLO CABEZA PLANA 3.5X40 | FLAT HEAD SCREW 3.5X40	12
V	160006008	PARAFUSO 4.5X25 CABECA CHATA | TORNILLO CABEZA PLANA 4.5X25 | FLAT HEAD SCREW 4.5X25	44
W	160006010	PARAFUSO 4.5X50 CABECA CHATA | TORNILLO CABEZA PLANA 4.5X50 | FLAT HEAD SCREW 4.5X50	13
X	160006011	PREGO 8X8 | CLAVO 8X8 | NAIL 8X8	50
Y	160006016	PARAFUSO 3,5X12 CABECA FLANGEADA | TORNILLO DE CABEZA DE BRIDA 3.5X12 | FLANGE HEAD SCREW 3.5X12	160
Z	160006025	PARAFUSO 3,5X6,5 CABECA PANELA PHS ZINCADO | TORNILLO CABEZA CACERIA 3,5X6,5 | PAN HEAD SCREW 3,5X6,5	4
AA	160010007	KIT MODULO DE LEDS | KIT DE ILUMINACIÓN DE LED | LIGHTING LED KIT	1
AB	180001030	ESPELHO 3MM | ESPEJO 3MM | MIRROR 3MMM	2
AC	180012025	TRILHO PVC | TRILLO PVC | PVC TRACK	2

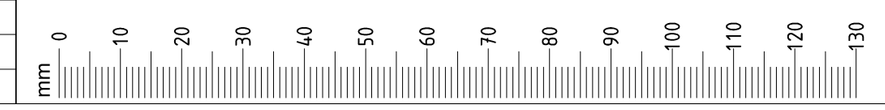

01

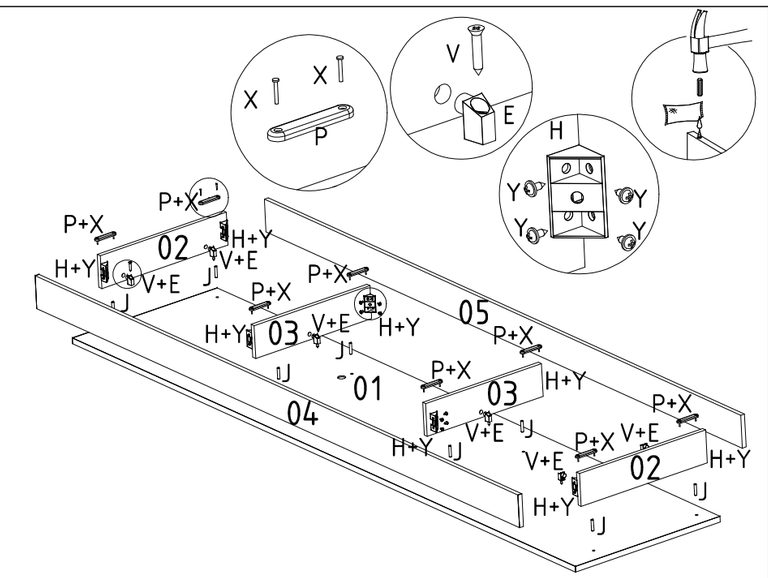

- E 06
- H 08
- J 08
- P 08
- V 06
- X 16
- Y 32

02

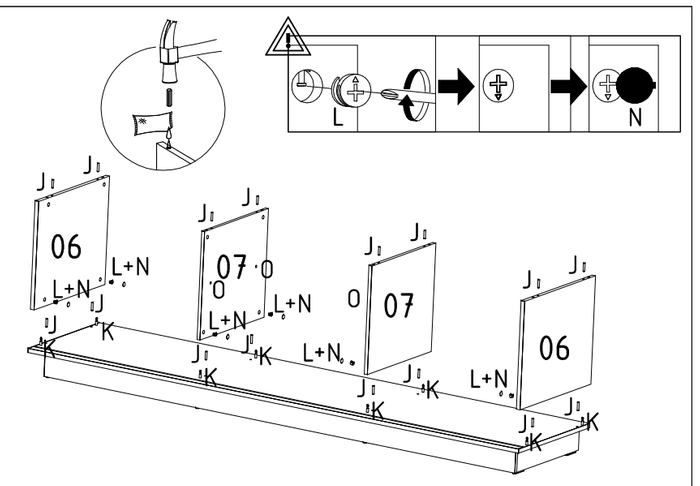

- J 16
- K 08
- L 08
- N 08
- O 04

03

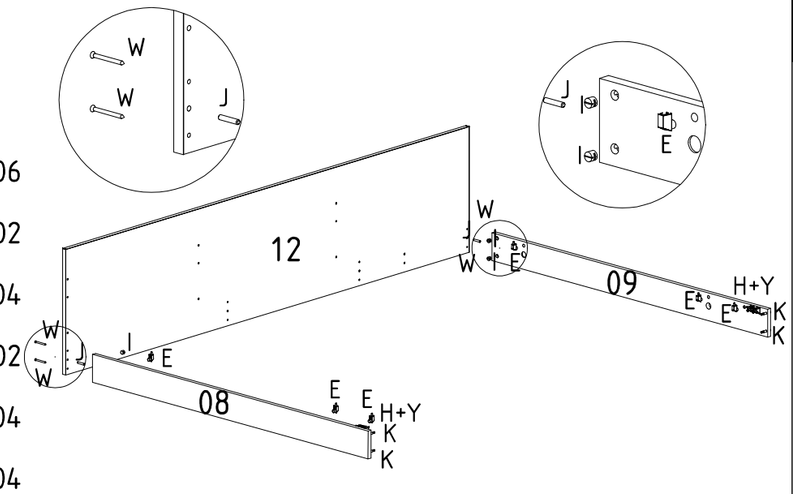

- E 06
- H 02
- I 04
- J 02
- K 04
- W 04
- Y 04

04

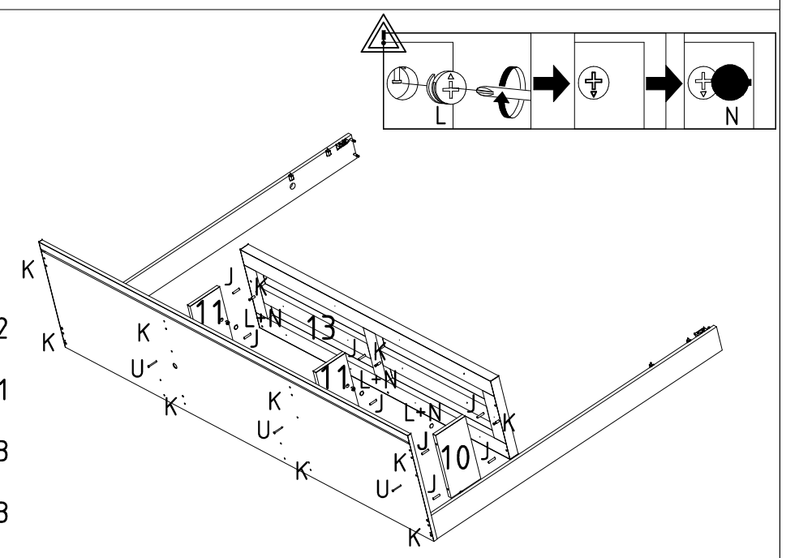

- J 12
- K 11
- L 03
- N 03
- U 03

05

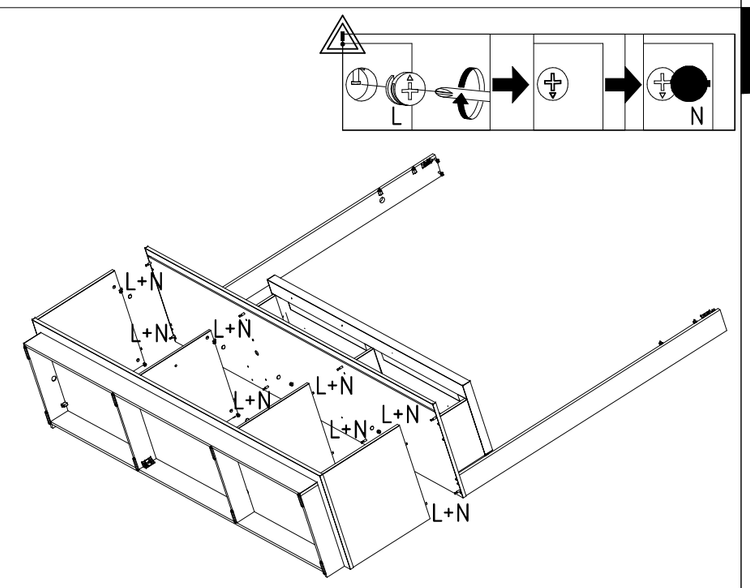

- L 08
- N 08

06

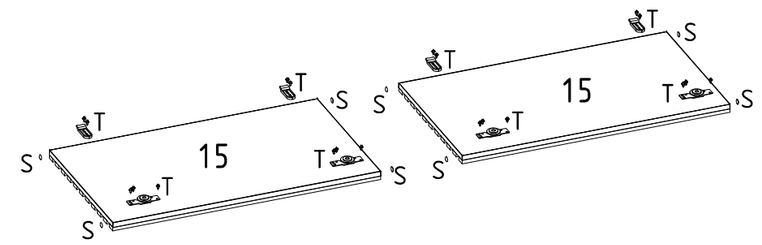

- S 08
- T 02

07

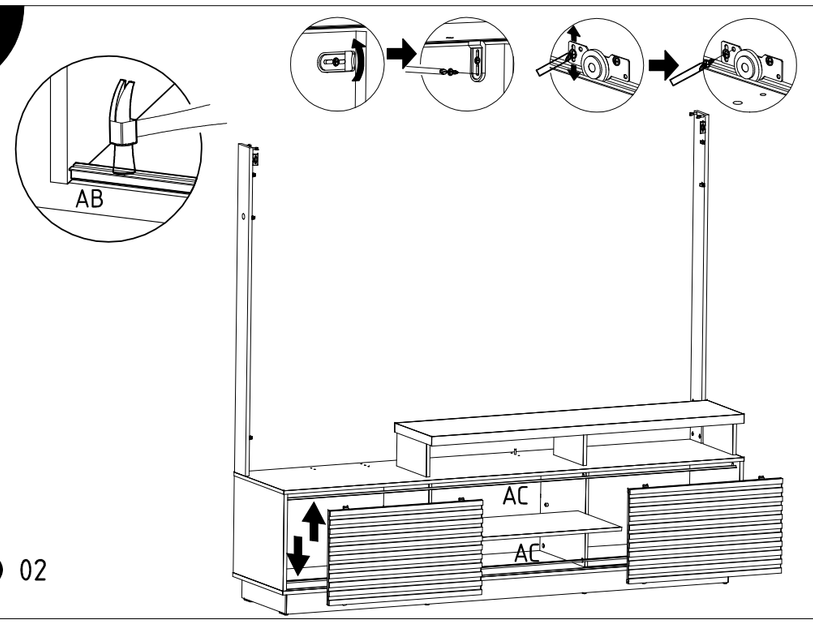

- AC 02

08

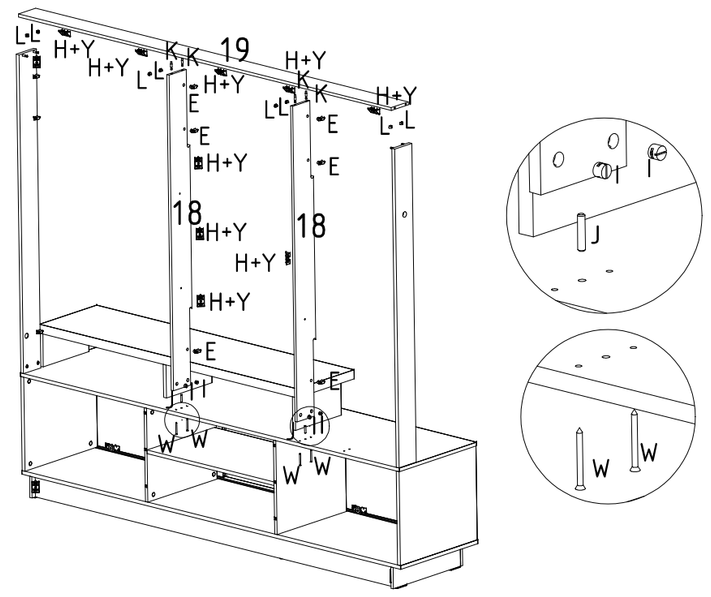

- E 06
- H 09
- I 04
- J 02
- K 04
- L 08
- W 04
- Y 18

09

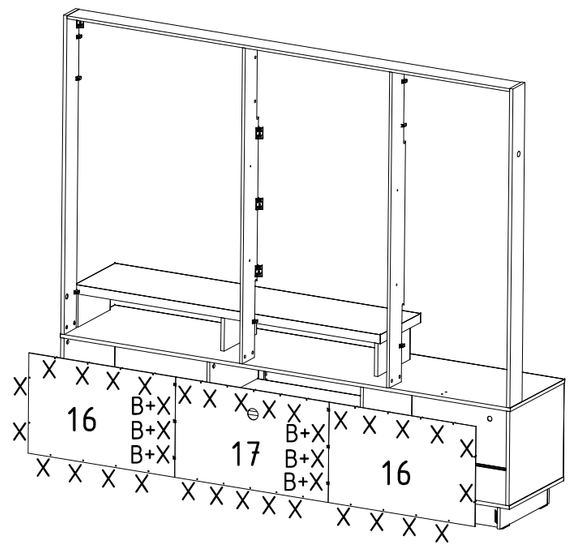

- B 06
- X 36

10

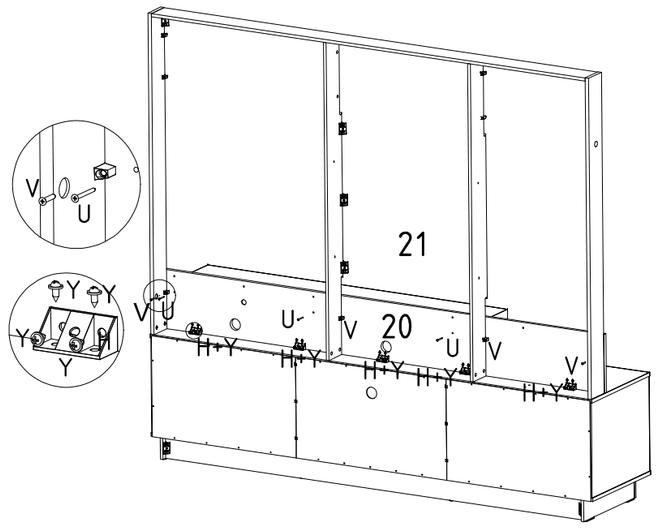

- H 05
- U 03
- V 04
- Y 20

11

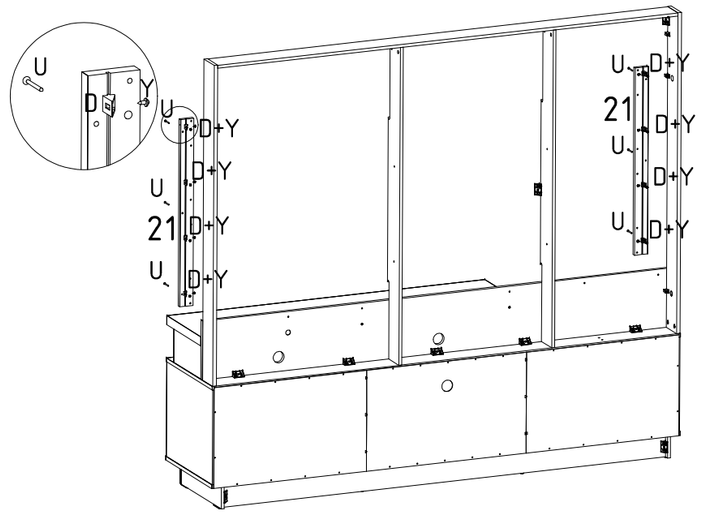

- D 08
- U 06
- Y 16

12

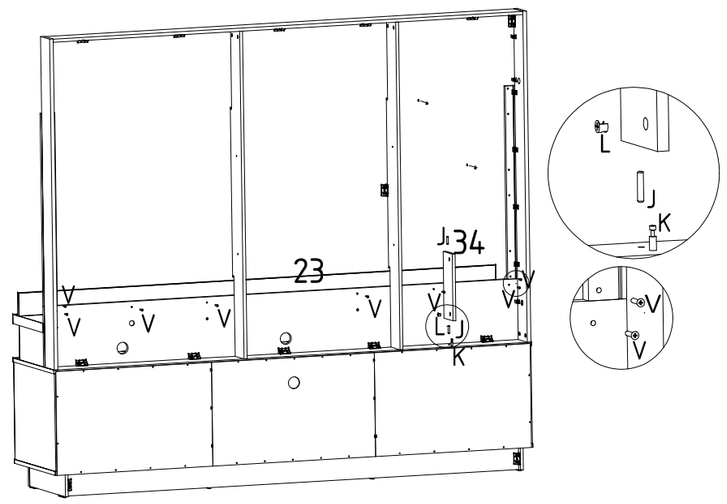

- J 02
- K 01
- L 01
- V 08

13

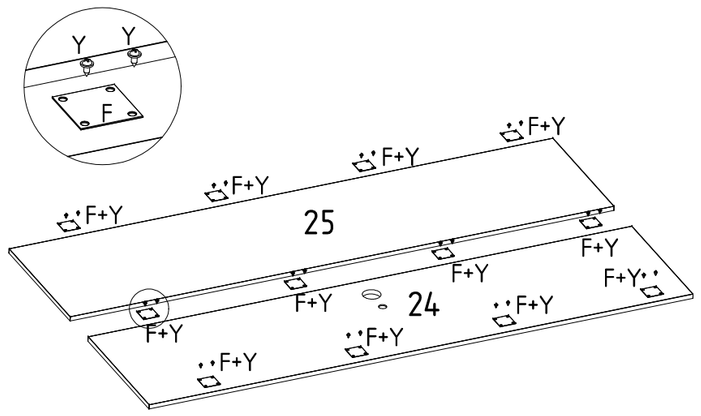

- F 12
- Y 24

14

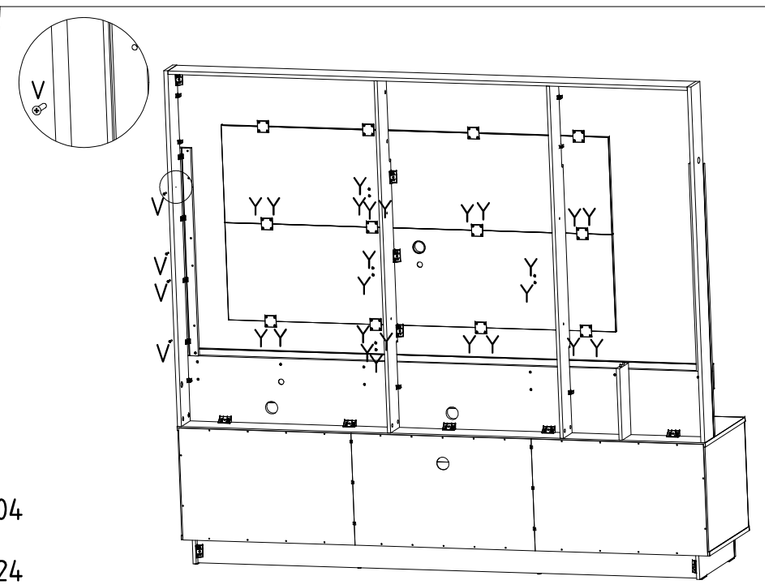

- V 04
- Y 24

15

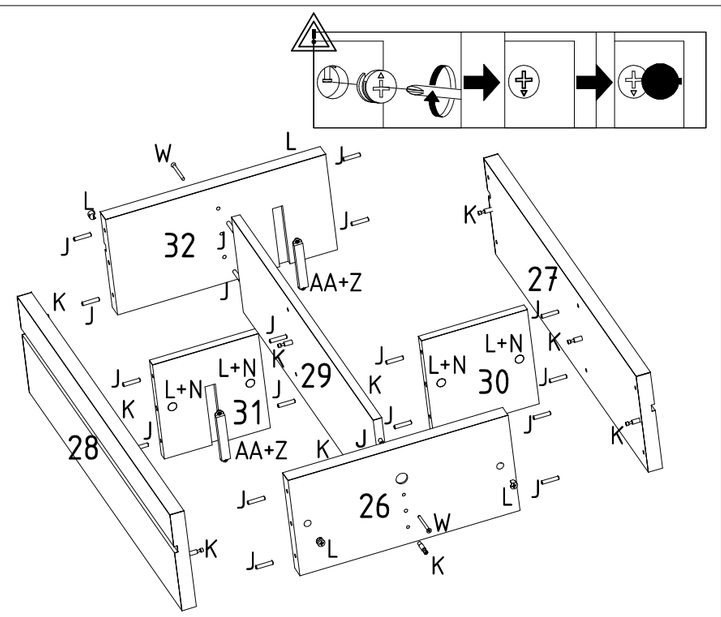

- J 20
- K 09
- L 08
- N 04
- W 02
- Z 04
- AA 01

16

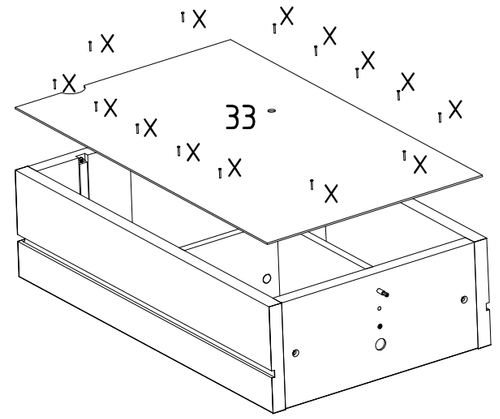

- X 14

17

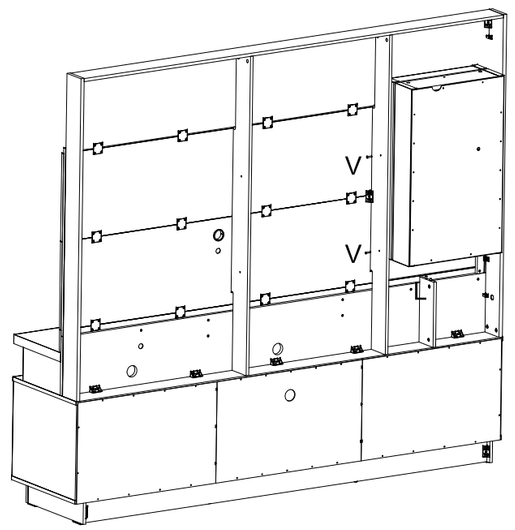

- L 01
- V 02

18

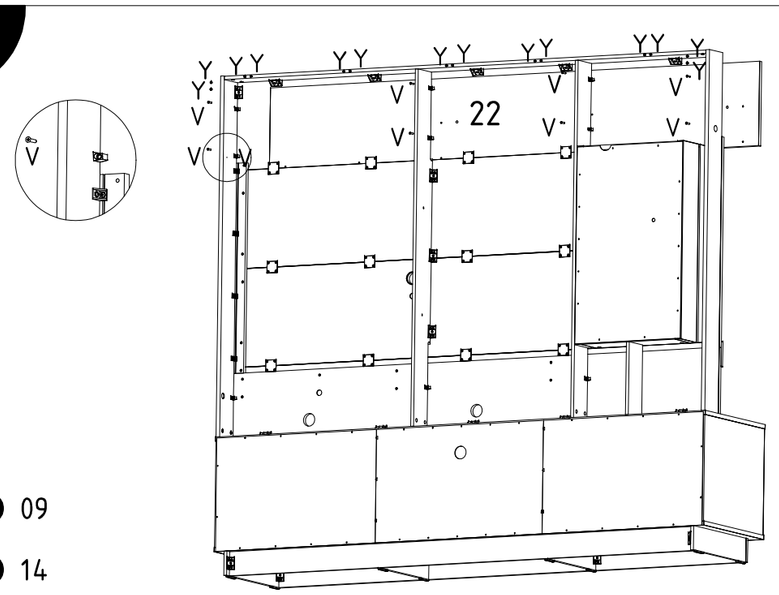

- V 09
- Y 14

19

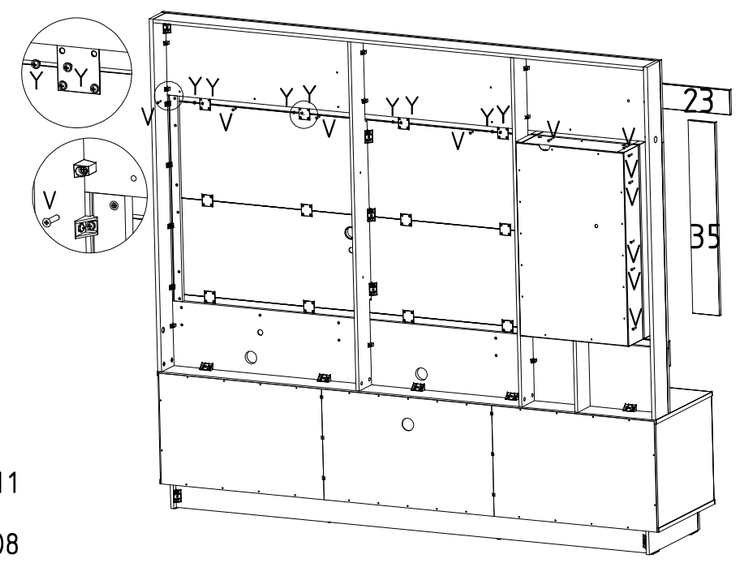

- V 11
- Y 08

20

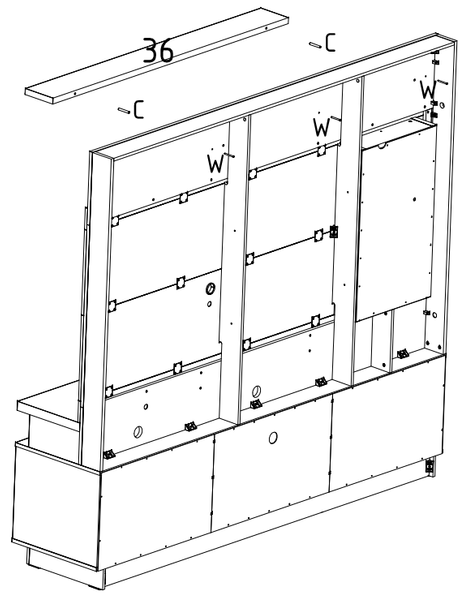

- C 02
- W 03

21

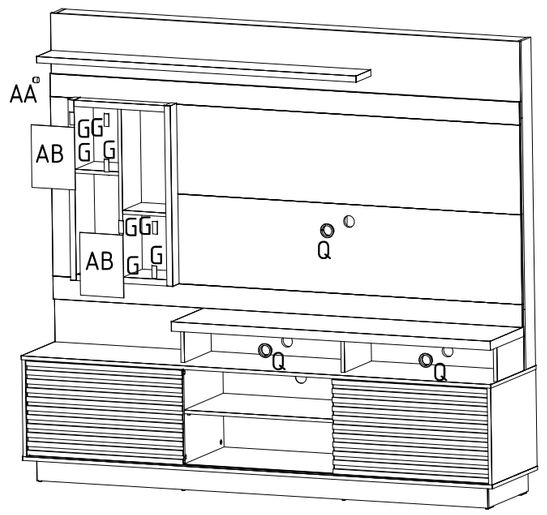
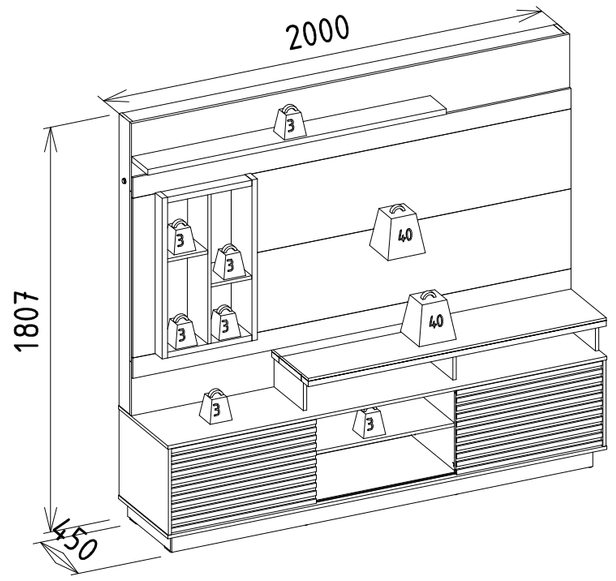
- G 08
- Q 03
- AA 01
- AB 02