M Ó V E I S
TEIXEIRA

Rod. Municipal Landim Teixeira, km 01 - Perímetro Urbano - Rodeiro /MG
Fone/Fax (32) 3577 - 1137
www.moveisteixeira.ind.br - sac@moveisteixeira.com.br

Mesa Paris

04 cadeiras

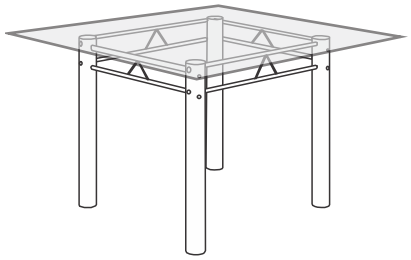

Ferramentas Necessárias:

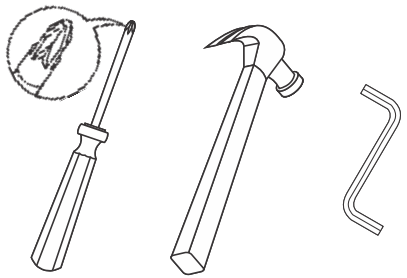

ESQUEMA DE MONTAGEM

19/07/2018

1º Passo - .

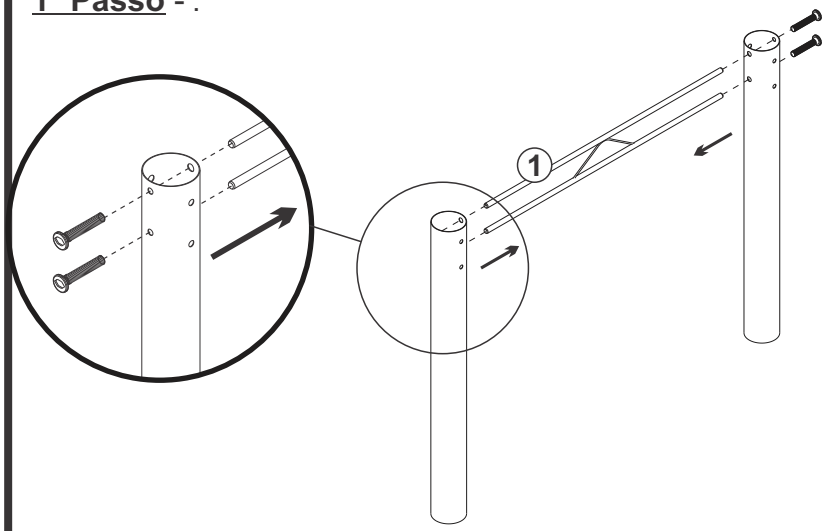

2º Passo - .

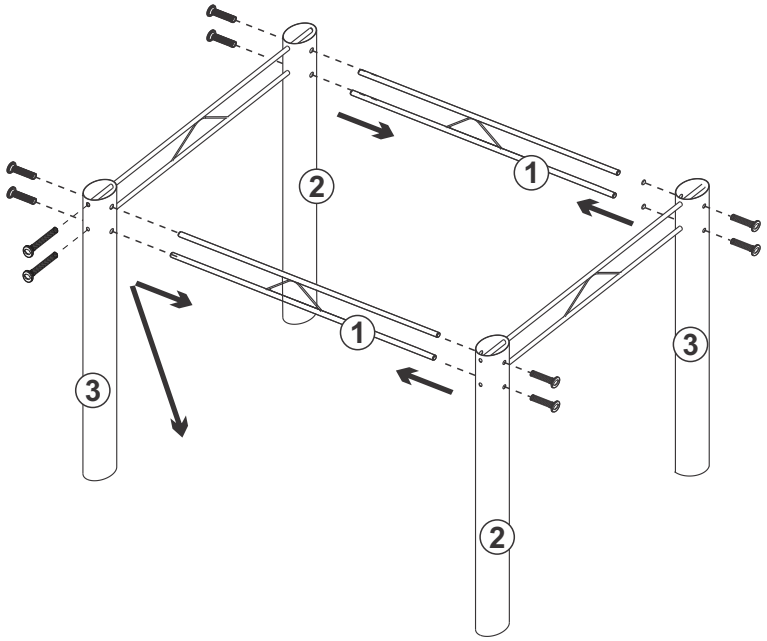

3º Passo - .

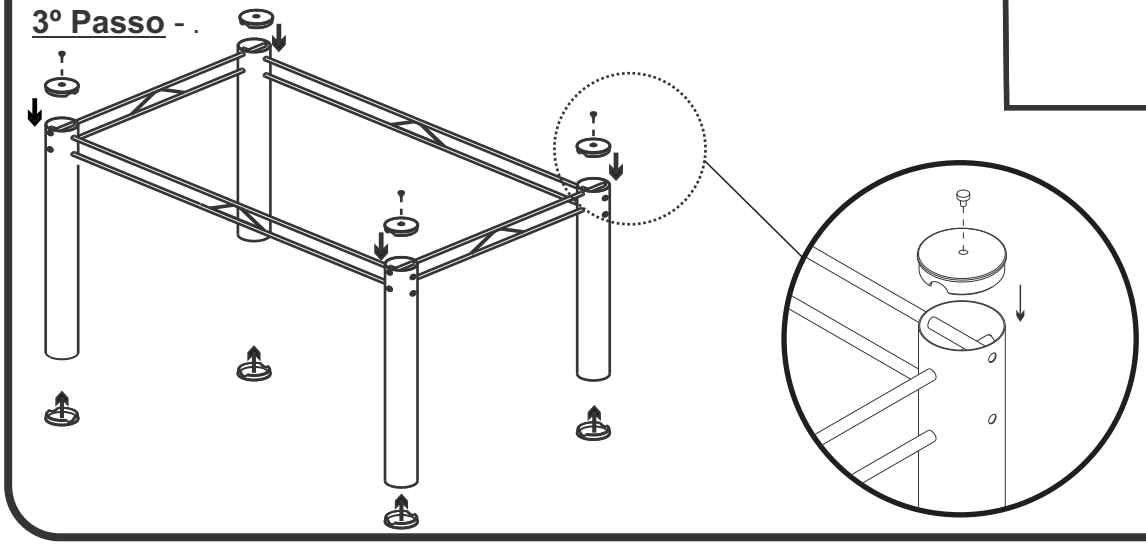

Recom Recomendações:

1- Para lir 1- Para limpeza use apenas um pano umedecido com água, seguido de um pano seco
2- Não uti 2- Não utilizar produtos químicos ou abrasivos (sabão, álcool, limpador multi-uso, etc)
3- Não mo 3- Não molhar;
4- Não ex 4- Não expor a luz solar, não expor a chuva;
5- Não re 5- Não reclinar sobre a cadeira, não pisar e subir sob a cadeira;
6- Peso m 6- Peso máximo suportado 100kg

CÓDIGO	QUANTIDADE	DESCRIÇÃO DA PEÇA
01	04	TRAVESSA
02	02	PÉ DIREITO
03	02	PÉ ESQUERDO

M Ó V E I S
TEIXEIRA

Rod. Municipal Landim Teixeira, km 01 - Perímetro Urbano - Rodeiro /MG
Fone/Fax (32) 3577 - 1137
www.moveisteixeira.ind.br - sac@moveisteixeira.com.br

Cadeira Paris

Ferramentas Necessárias:

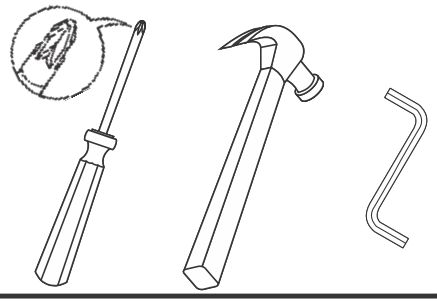

ESQUEMA DE MONTAGEM

19/07/2018

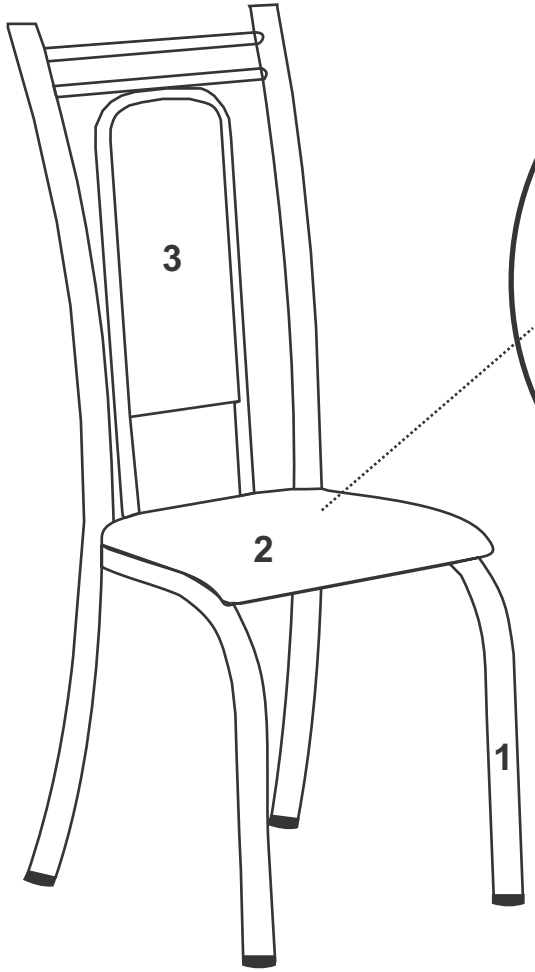

Apoiar a mão por baixo do assento para não vazar a porca garra

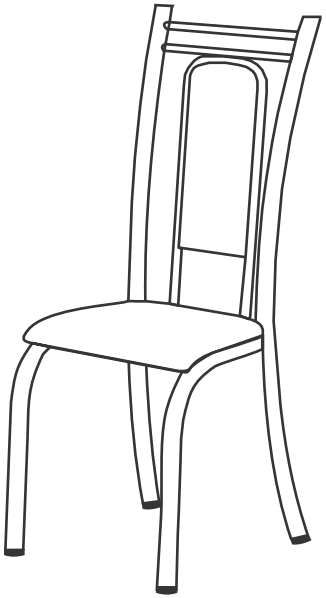

CÓDIGO	QUANTIDADE	DESCRIÇÃO DA PEÇA
01	01	ESTRUTURA
02	01	ASSENTO
03	01	ENCOSTO

Recomendações:

1- Para limpeza use apenas um pano umedecido com água, seguido de um pano seco
2- Não utilizar produtos químicos ou abrasivos (sabão, álcool, limpador multi-uso, etc)
3- Não molhar;
4- Não expor a luz solar, não expor a chuva;
5- Não reclinar sobre a cadeira, não pisar e subir sob a cadeira;
6- Peso máximo suportado 100kg