madeiramadeira
CABECASA

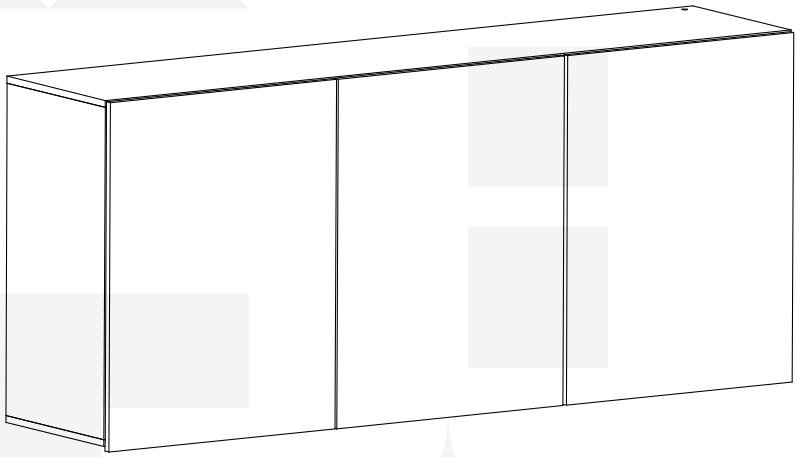

2 anos de garantia

MODULO PONTE QUEEN 3P SAMAMBAIA

Conheça nossos produtos CabeCasa

CabeCasa

Casa e Decoração por MadeiraMadeira

Caber é fazer dar certo.
E para caber na sua vida, criamos a CabeCasa.
Ao invés da gente dizer o que cabe
Fomos perguntar para quem sabe: você, cliente Madeira.
Agora cabe no bolso, cabe na vida
Cabe o que você quiser que caiba.
Cabe em casa.

CabeCasa é a primeira marca original MadeiraMadeira, conheça nossa loja:



+ de **10 anos** de mercado



+ de **8 mil** entregas por dia



+ de **5 milhões** de clientes

Como trocar seu produto

Para caber na sua vida, tem que caber mais transparência. Se o seu produto CabeCasa chegou com algum defeito, você tem 7 dias para solicitar a troca, saiba como agora mesmo.

1. Tenha em mãos: as fotos das peças com defeito; nome; código (como está aqui no manual) e quantidade de peças com defeito

2. Acesse o chat em nosso site, clicando no ícone 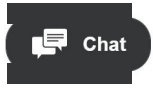

3. Selecione o seu pedido, e depois a opção “Quero trocar um produto”.

4. Pronto, agora é só preencher as informações e enviar. Vamos entrar em contato por e-mail e te dar todas as instruções.

Garantia Cabecasa

A MadeiraMadeira garante que o produto está isento de defeitos de material e fabricação durante período de tempo a contar partir do recebimento do produto com a assinatura de recebimento do mesmo:

→ 90 dias (garantia legal) - Abrange o acabamento de peças, defeitos de costura, revestimentos, partes e peças sujeitas a desgaste natural. Neste tipo de garantia o cliente deve acionar o canal de vendas no qual fez a compra.
→ Produtos com 2 anos (garantia estrutural) - Estão inclusos aqui, defeitos estruturais que possam comprometer o correto funcionamento do produto.
→ Produtos com 5 anos (garantia estrutural) - Estão inclusos aqui, defeitos estruturais que possam comprometer o correto funcionamento do produto.

O presente termo e as garantias aplicam-se apenas ao território nacional.

Solicitação da Garantia

Aconselhamos que a caixa deva ser aberta no momento do recebimento do produto e que a qualidade do mesmo seja verificada, desta forma podemos solucionar eventuais problemas o mais rápido possível. Ocorrendo algum problema dentro do prazo de 90 dias, o consumidor deve entrar em contato com o canal de vendas seguindo as orientações do mesmo.

Em casos de garantia superior a 90 dias, o consumidor deve entrar em contato com a central de atendimento ao cliente através da área www.madeiramadeira.com.br/central-de-ajuda ou www.madeiramadeira.com.br/garantia-cabecasa, que lhe trará as orientações necessárias.

A MadeiraMadeira caberá a responsabilidade de realizar uma análise prévia do produto através de fotos e vídeos, em caso de parecer positivo (comprovado defeito) a empresa arcará com custo de transporte envio de peças e produtos. É reservado o direito da empresa de reter o produto ou a(s) peça(s) danificada(s). Com a comprovação de defeito no produto, a MadeiraMadeira poderá optar pela substituição total ou parcial de peças. Esta se reserva no direito de realizar os serviços de reposição de partes de peças e componentes que constatem satisfatoriamente a existência de defeito de material ou de manufatura. Se, no momento em que ocorrer a assistência o mesmo produto ou seus materiais não estiverem disponíveis, a empresa poderá substituí-los por de igual qualidade e valor equivalentes a nova linha de produção.

Perda de Garantia

Fica determinado que a garantia perderá efeito nos casos:

→ Desgaste em parte e/ ou peças e acabamento decorrentes de uso intenso ou exposição a condições extremas, incluindo, mas não se limitando a exposição ao frio e calor intensos, luz direta do sol, chuva, umidade excessiva, maresia, entre outros;

→ Danos causados durante o transporte, quando estes não tiverem sido executados pela MadeiraMadeira e, principalmente, não há cobertura de danos decorrentes de transportes e mudanças de endereço do cliente;

→ Danos decorrente da má utilização do produto, esforços indevidos ou qualquer uso diverso daquele orientado pela MadeiraMadeira, bem como no caso de montagem em desacordo com o manual de instruções ou no caso de o cliente ou prestador de serviços por este contratado, vir a realizar alterações na estrutura ou acabamento do produto diferente da forma como o produto foi entregue;

→ Não há cobertura por danos causados por descuido, limpeza e/ou manutenção em desacordo com as instruções repassadas pela MadeiraMadeira ou no caso de danos causados por prestadores de serviços de limpeza ou conserto contratados pelo cliente;

→ Não se aplica a danos causados por materiais corrosivos como ácidos, solventes, tintas e fluídos corporais;

→ Danos causados por acidentes, quedas, sinistros, ataques de pragas ou agentes da natureza. Ou ainda danos decorrentes de corrosão devido à falta de limpeza, manutenção com produtos inadequados ou conservação em lugares diversos daqueles indicados pela MadeiraMadeira (excetuados os produtos destinados ao uso nestas condições);

→ Esta garantia não cobre afrouxamento de tecido ocorrido com o uso e pelo desgaste natural do tecido bem como pela deformação do enchimento ou espuma e pelo desalinhamento de costuras eventualmente advindas com o tempo de uso;

→ Produtos enviados a título de amostra não são cobertas por garantia.

→ Produtos sem Nota Fiscal não possuem garantia.

Prepare-se para a montagem

IMPORTANTE - LEIA CUIDADOSAMENTE - RETENHA PARA REFERÊNCIA FUTURA

- [x] Confira as peças, componentes e se já tem em mãos as ferramentas necessárias.
- [x] Para proteger seu móvel, coloque as peças sobre um tapete.
- [x] Para realizar a montagem são necessárias 02 pessoas. Convide sua família ou amigos pra montar com você.

Para realizar a montagem você vai precisar dessas ferramentas:



Chat Se ficar alguma dúvida, é só falar com a gente pelo chat do site.

Atenção!

Grau de dificuldade de montagem AVANÇADO

Contrate nosso serviço profissional de montagem, é só apontar a câmera do seu celular para o QR Code ao lado ou chamar o número (41) 7403-1865 no whatsapp.

Faça utilização da régua abaixo para medir as ferragens.



LISTA DE FERRAGENS

REF.	DESCRIÇÃO	ILUSTRAÇÃO	QTD
A	PARAFUSO MINIFIX		18
B	TAMBOR MINIFIX Ø14.9X11MM		18
C	PREGO 10 X 10 C/CABEÇA - Ø1,5 x 23mm		**53**
E	FIXADOR PARA COSTAS ZINCO BR		11
D	BUCHA 8mm		3
F	PARAFUSO 4 X 40 CAB. CHATA PHILIPS		3
G	SUPORTE FIXAÇÃO AÉREO		3
H	PROTECAO P/ SUPORTE FIXACAO AEREO - 10.05.038		3
I	CAVILHA DE MADEIRA 8X30		20
J	CAVILHA DE MADEIRA 8X70		2
K	PONTEIRA FECHADA 0503051		1
L	PARAFUSO 4 X 14 CAB. CHATA REBAIXADA PHILIPS		**45**
M	PARAFUSO 6 X 60 CAB. FLANGEADO		3
T	TAPA FURO ADESIVO PAPEL 15mm		**20**
U	DOB. ALTA AMORT 35MM		6
K1	**KIT FITA LED**		**01**
K2	**LENTE DE PROTEÇÃO**		**01**
K3	**BOTÃO LIGA/DESLIGA LED**		**01**

LISTA DE PEÇAS

Nº PEÇA	CÓD. FORNECEDOR	DESCRIÇÃO	QTD	DIMENSÕES (mm)			PESO UNT (KG)
				COMP.	LARG.	ESP.	
2073	162073E	BASE	1	1760	380	15	5,9
2074	162074E	LATERAL ESQUERDA	1	720	380	15	2,4
2075	162075E	LATERAL DIREITA	1	720	380	15	2,4
2076	162076E	TAMPO	1	1760	380	15	5,9
2077	162077E	PORTA	3	757	580	15	3,9
2078	162078E	DIVISÃO	1	720	380	15	2,4
2079	162079E	FECHAMENTO FRONTAL	1	720	70	15	0,5
2080	162080E	FECHAMENTO LATERAL	1	720	70	15	0,5
2081	162081E	PRATELEIRA	1	1152	370	15	3,7
2082	162082E	PRATELEIRA USINADA	1	563	370	15	1,8
2083	162083E	FUNDO	2	1756	373	3	1,5

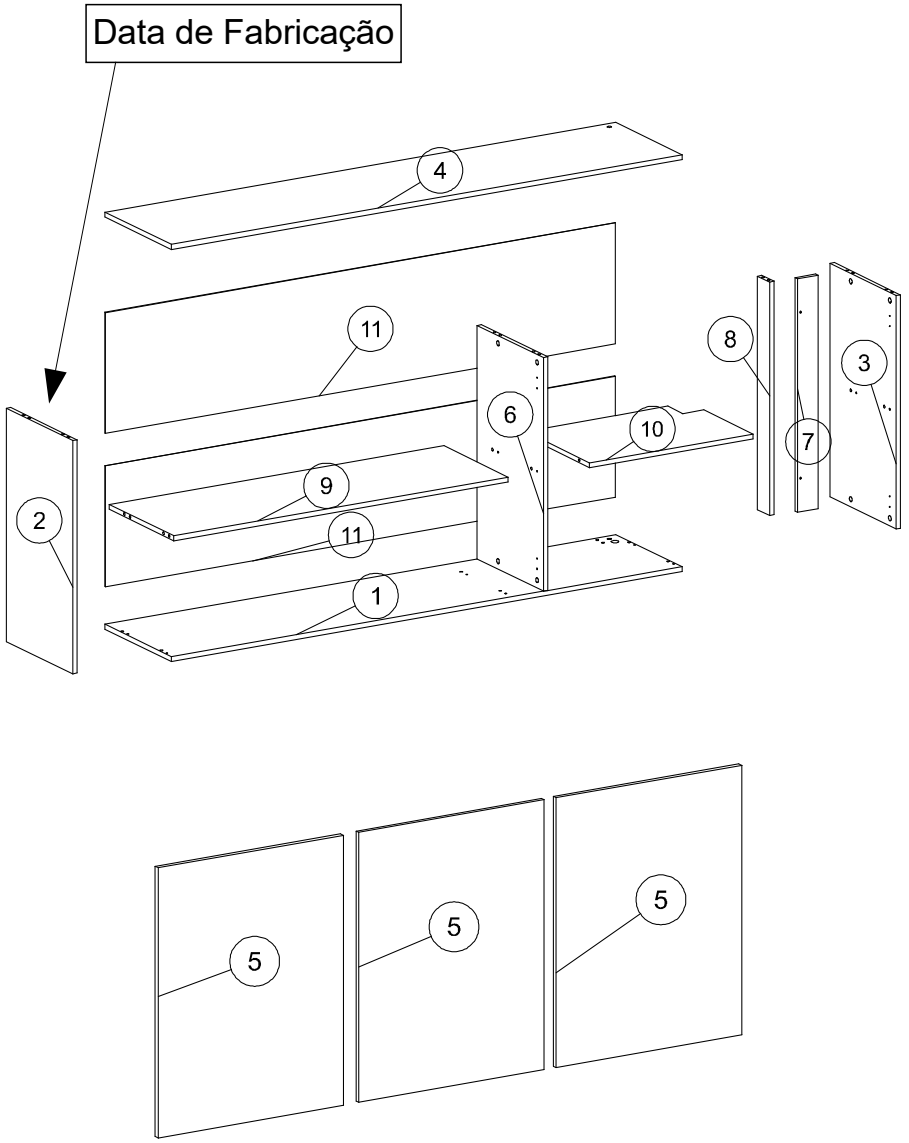
Data de Fabricação
4
11
8
3
6
10
7
2
9
11
1
5
5
5

Como utilizar esse manual:

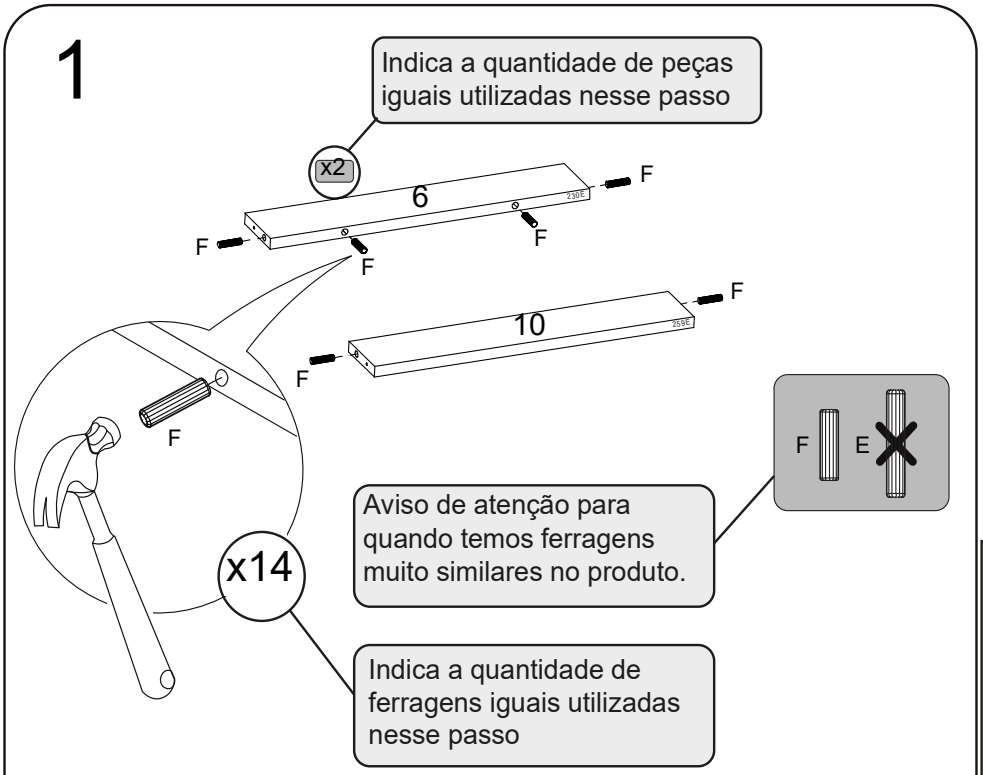

6. 9230 / 10. 2592

Todas as peças são identificadas com uma referência. Na lateral do passo a passo você encontra o número da peça seguido pelos 4 últimos digitos da referência que estará impressa na peça. Como no exemplo abaixo

LISTA DE PEÇAS

Nº PEÇA	CÓD. FORNECEDOR	DESCRIÇÃO	QTD	DIMENSÕES (mm)			PESO UNT (KG)
				COMP.	LARG.	ESP.	
6	159230E	RODAPÉ FRONT/TRAS	3	420	80	15	0,9

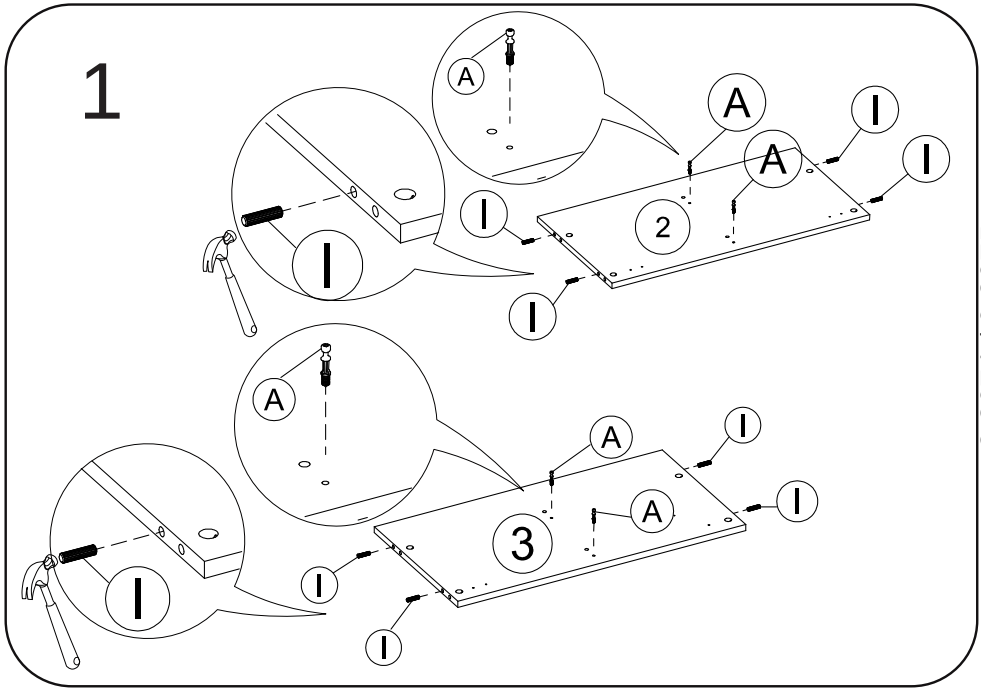

2.2074 / 3.2075

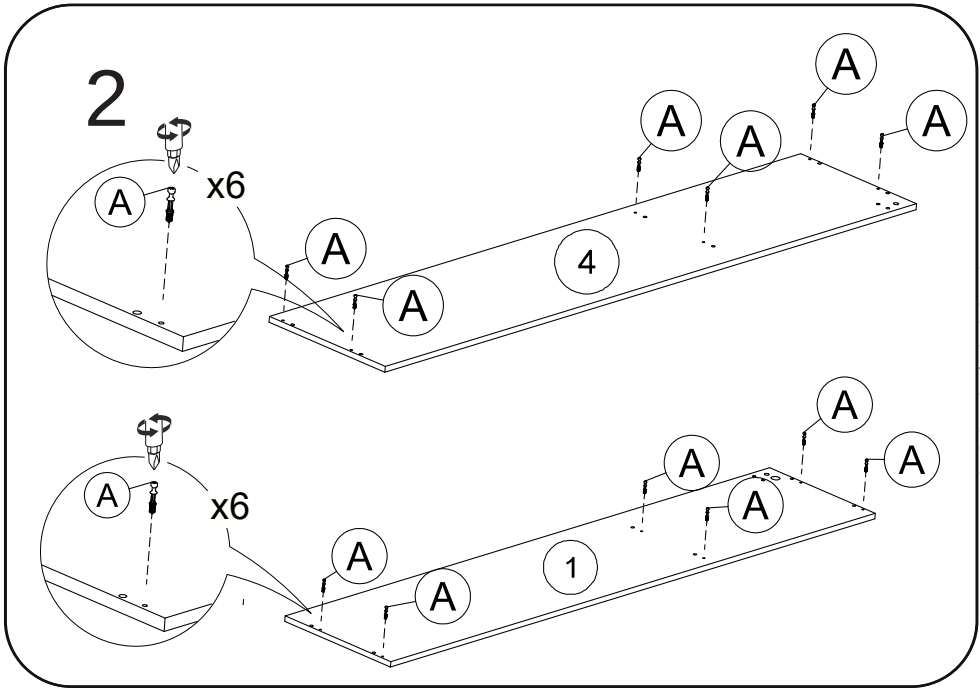

1.2073 / 4.2076

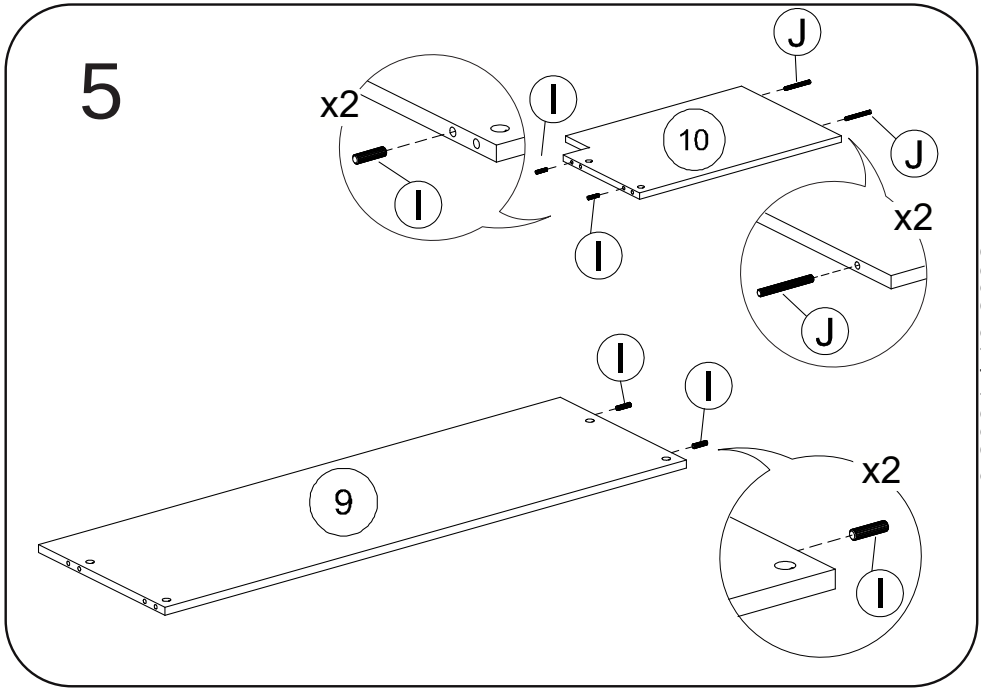

9.2081 / 10.2082

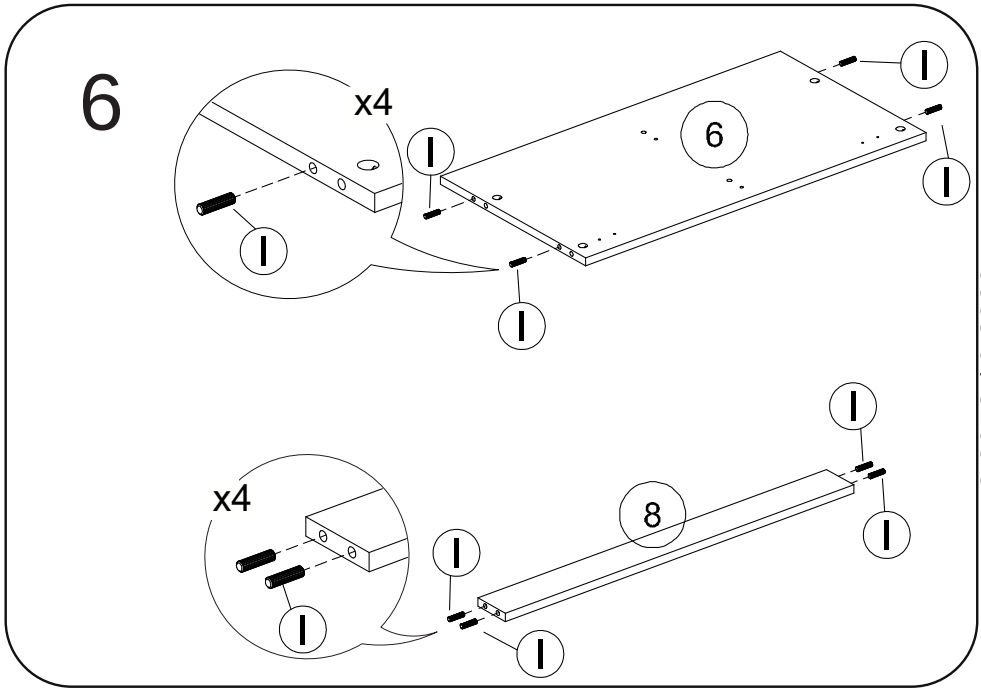

6.2078 / 8.2080

7

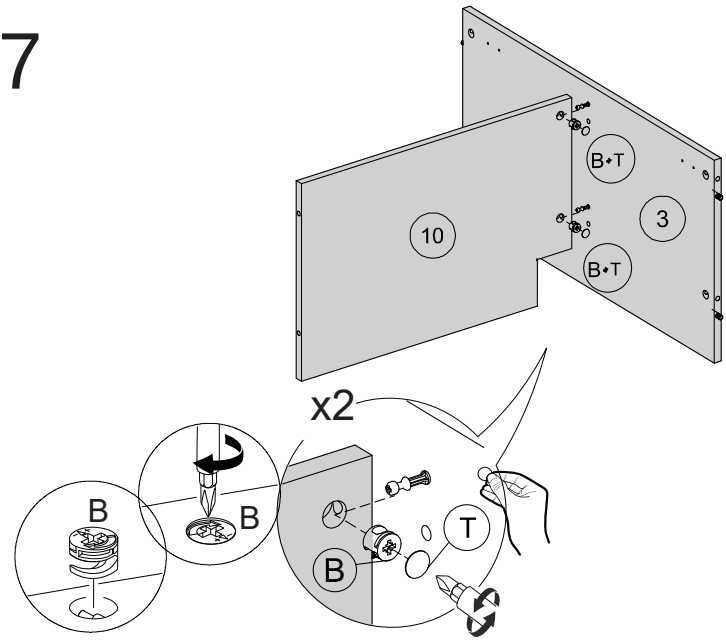

3.2075 / 10.2082

8

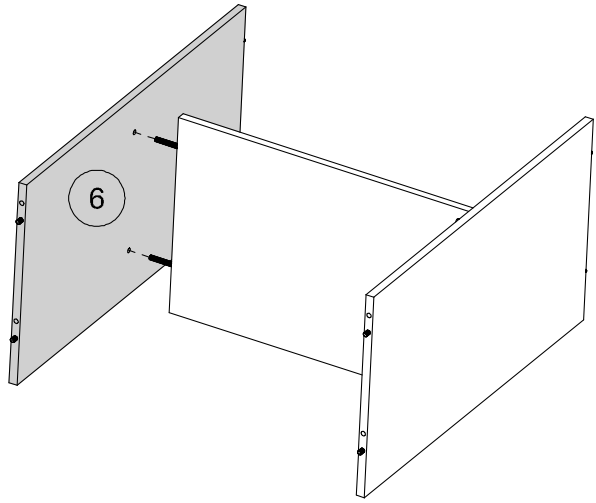

6.2078

9

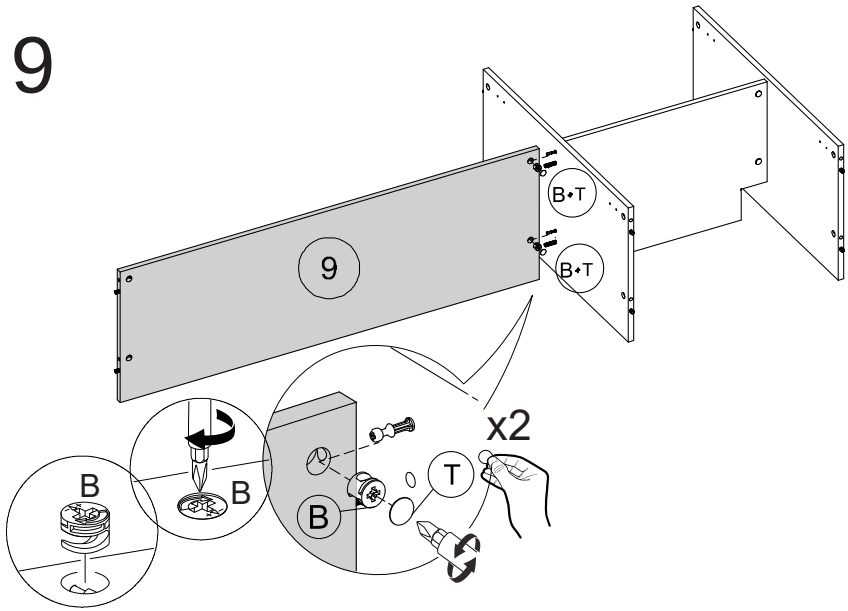

9.2081

10

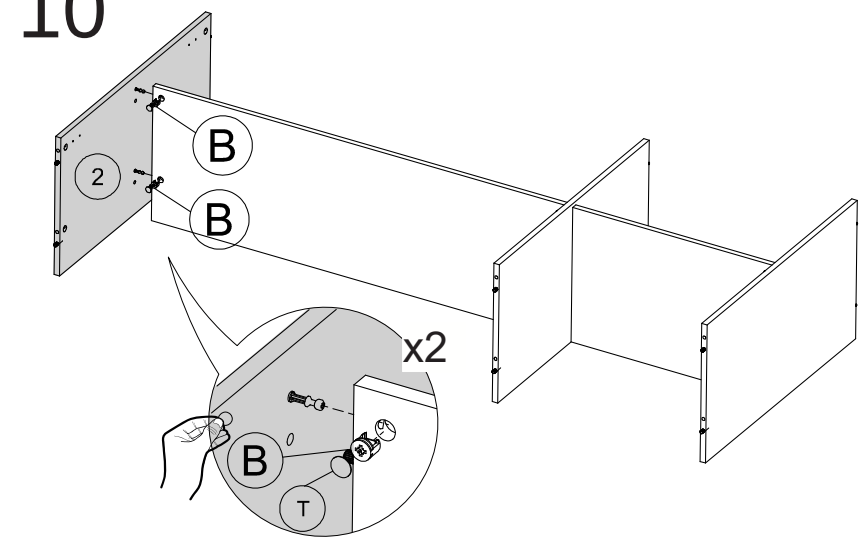

2.2074

11

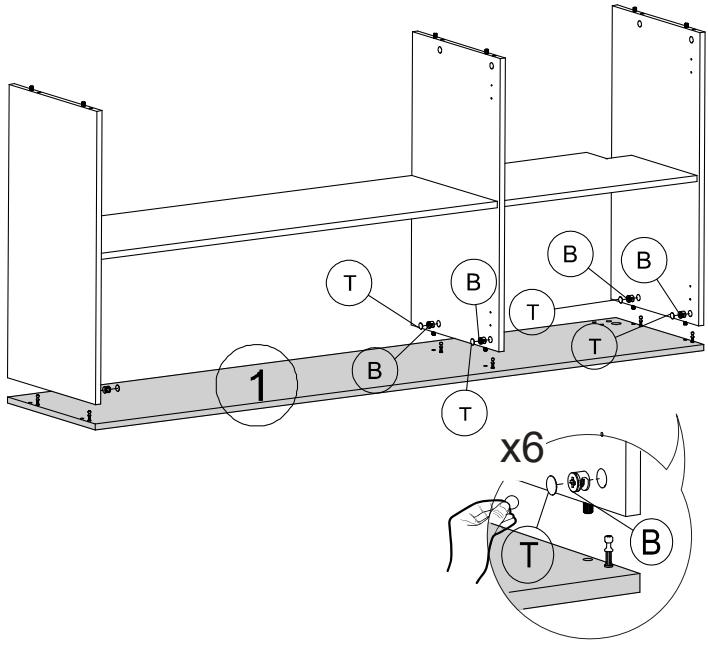

1.2073

12

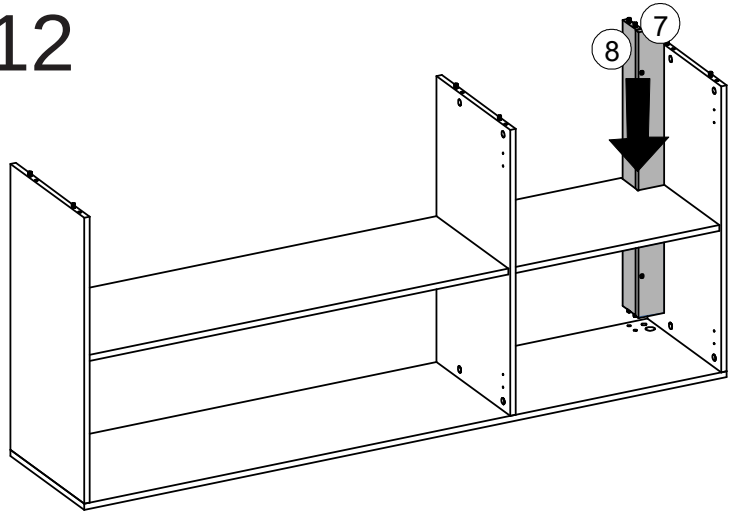

7.2079 / 8.2080

13

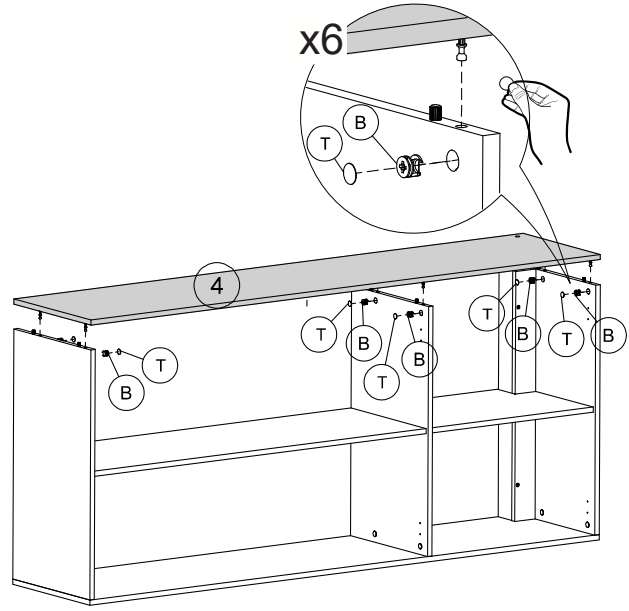

14

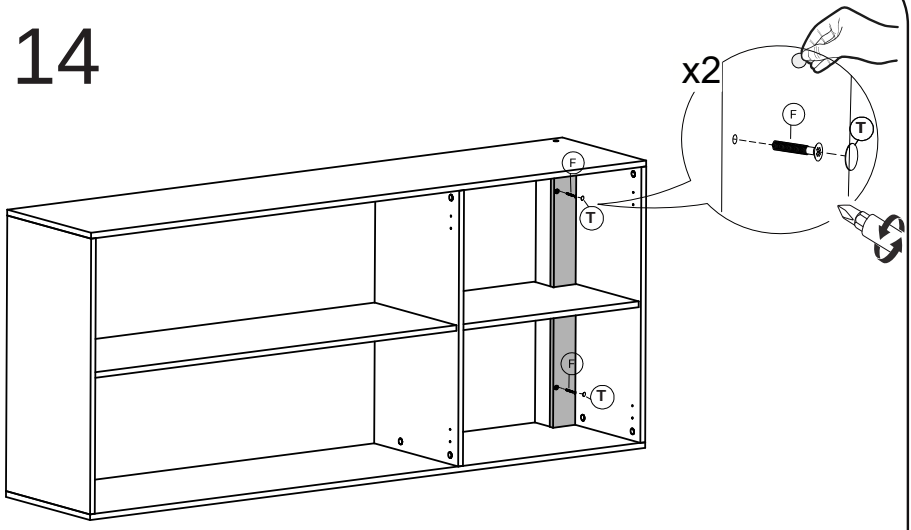

4.2076

15 INSTALAÇÃO DO KIT LED

Retire a película protetora da fita dupla face e inicie a colagem da fita de led na parte de cima das peças nº 01.

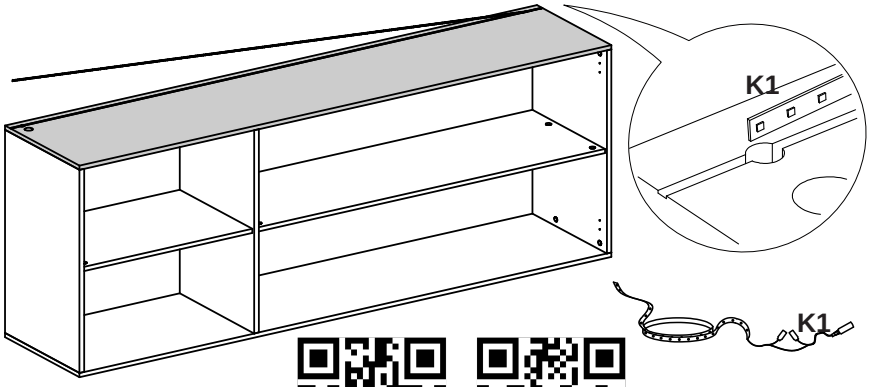

Assista os vídeos pelos QR Code acima para o correto corte e instalação da fita de LED e Difusor Canaleta

A fita led contem uma metragem superior ao necessário para a utilização do móvel.
Utilize as marcações contidas na fita led para efetuar o corte

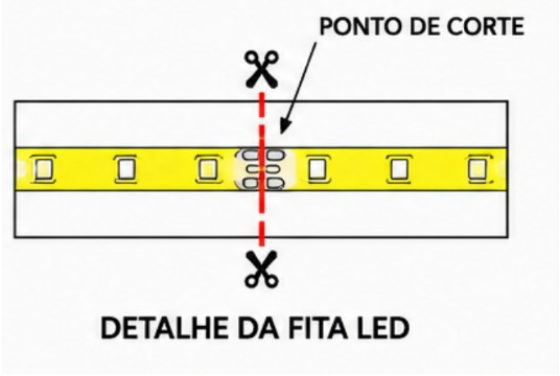

16 INSTALAÇÃO DO KIT LED

Se o produto for instalado ao lado da mesa de cabeceira,
é possível utilizar apenas um ponto de led.
Com o auxilio de um estilete, recorte o acabamento da ranhura,
e faça a instalação do led junto a mesa de cabeceira.

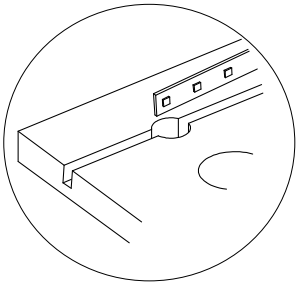

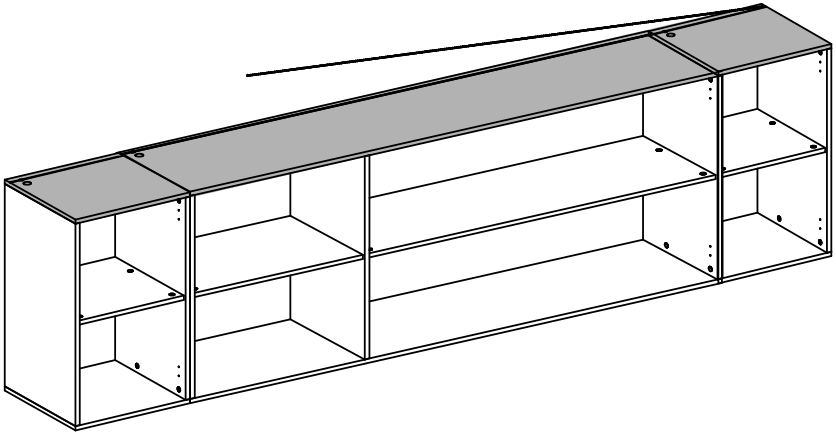

17

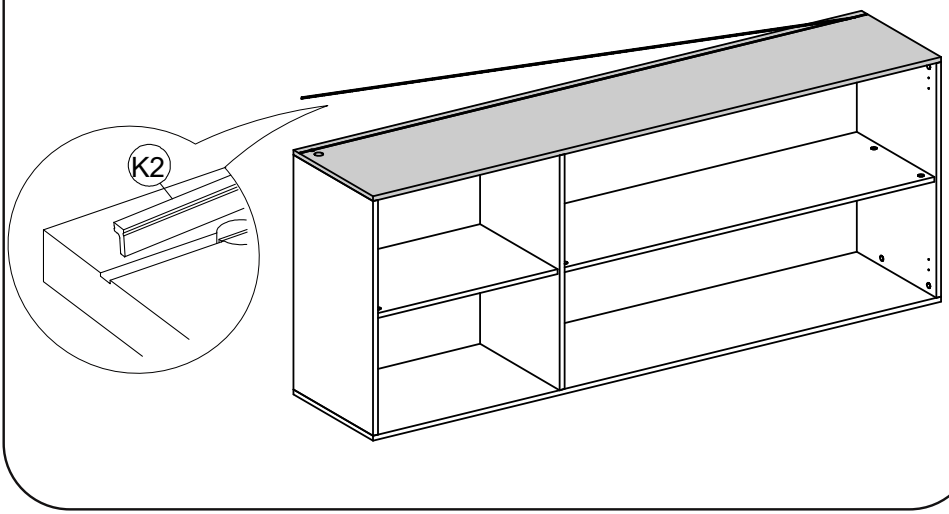

18

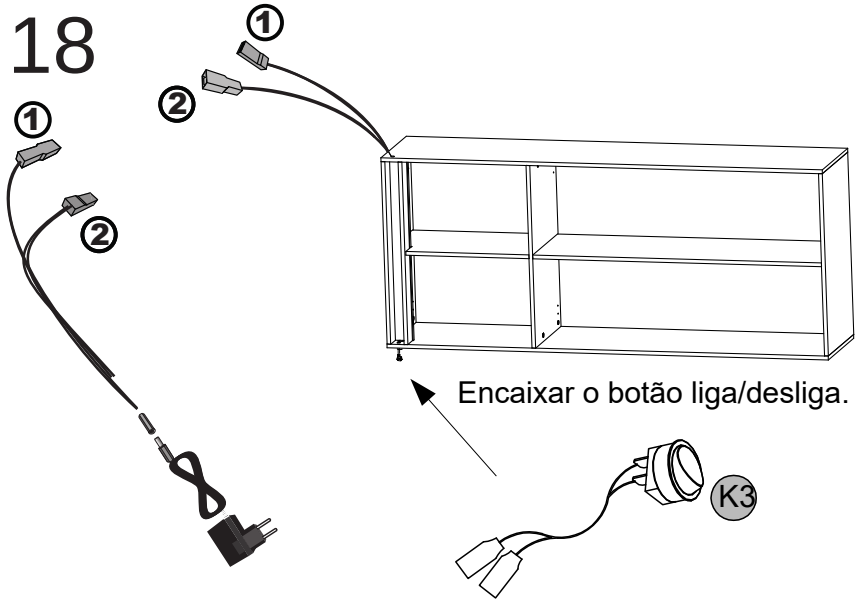

19

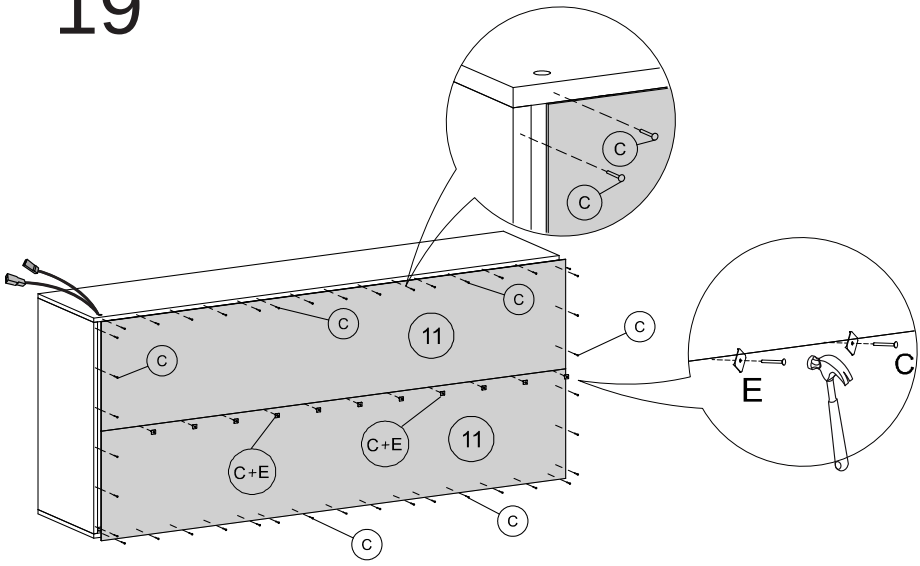

11.2083

20

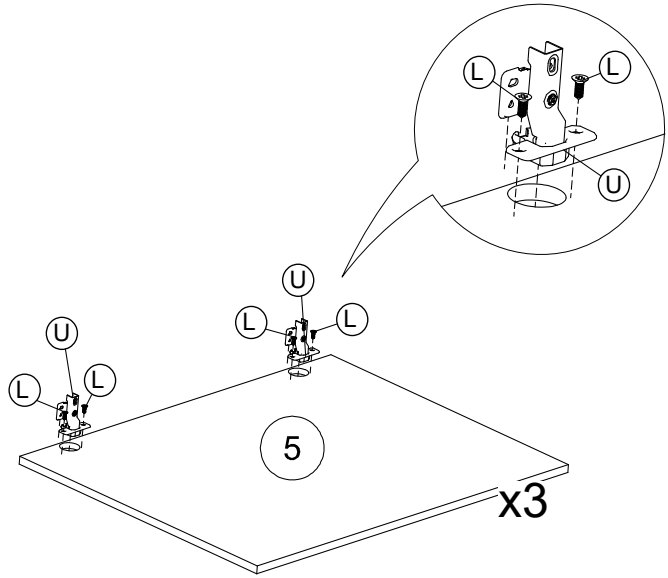

5.2077

21

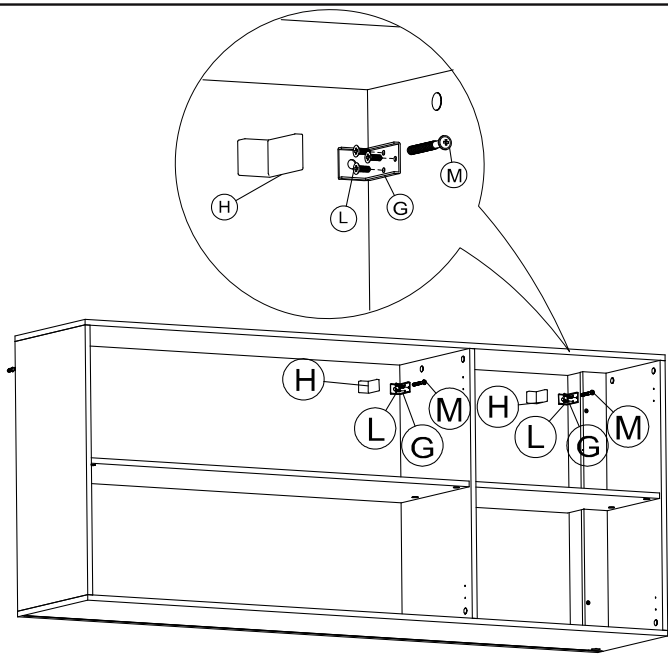

22

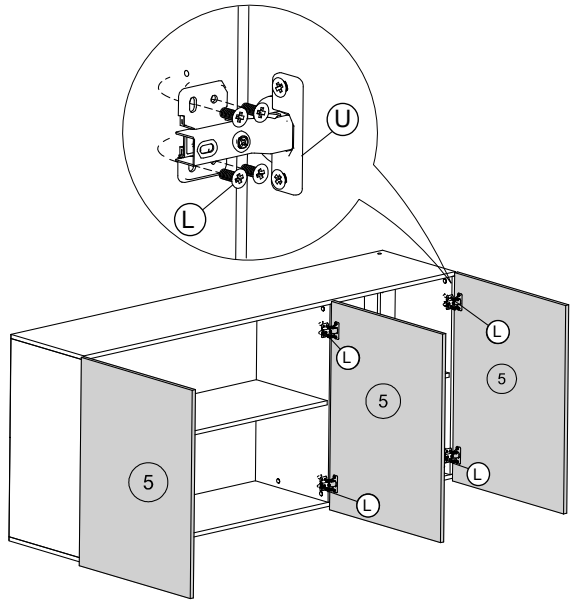

5.2077

23

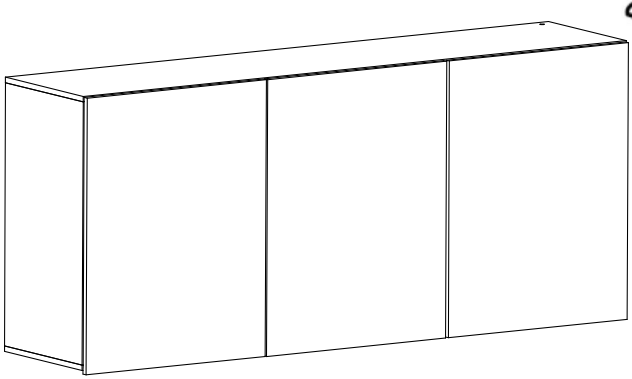

Dicas para assegurar a garantia e prolongar a vida útil do seu móvel

Limpeza

Use um pano macio, levemente umedecido com água. É possível o uso detergente neutro, ou sabão neutro com água.

Manutenção

Para garantir estabilidade e durabilidade, é recomendado reapertar os parafusos de tempos em tempos.

Ventilação

A falta de ventilação e excesso de calor pode prejudicar a durabilidade e acabamento do produto.

madeira
madeira
CABE
CASA

PH-4110