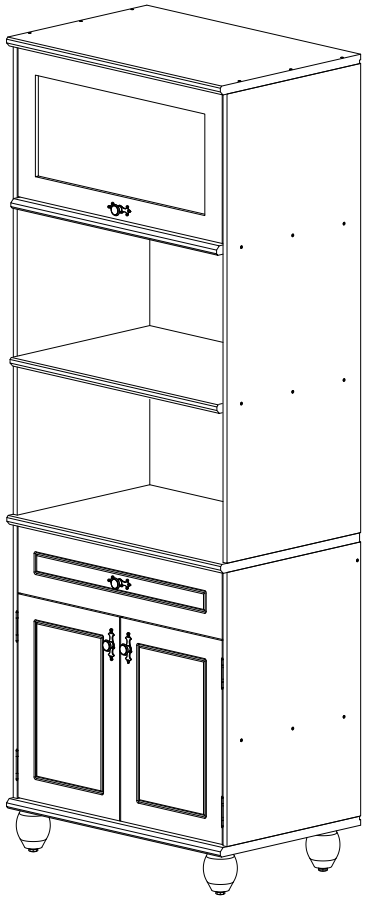

TORRE QUENTE
COZINHA JOY

Bem-vindo

A Serpil traz até você soluções práticas de design com manuais de montagem e instalação detalhados para possibilitar o pleno aproveitamento do potencial dos produtos.
Para assegurar a garantia, é recomendada a prévia conferência de partes e componentes, bem como a leitura dos passos e suas ilustrações.
Preservar este documento é essencial para a adequada manutenção de seu móvel, o que engloba os possíveis ciclos de montagem e desmontagem.
Em caso de dúvidas, contate a Serpil que atende pelo fone 49.3366.6300 de Segunda a Sexta, das 7:30 às 11:45 e 13:30 a 18:00.

Recomendações

Os parafusos devem ser apertados periodicamente.
Evitar batidas e o contato com objetos cortantes.
Observar as cargas máximas suportáveis, quando houver, conforme o desenho esquemático no final do documento.
Partes do produto protegidas da incidência de luz estão sujeitas a alterações de tonalidade diferentemente das expostas. Somente o uso freqüente pode amenizar esta ocorrência.
Algumas pinturas novas, embora atóxicas, podem apresentar odores. Para amenizá-los, mantenha o móvel em local arejado por aproximadamente três dias.

Manutenção e Limpeza

Pano levemente umedecido com água, seguido de pano seco.
*Nunca utilizar produtos químicos ou abrasivos.

Pessoas necessárias para montar este produto

Abaixo sinalizadas, as ferramentas não fornecidas mas necessárias para a montagem do produto.

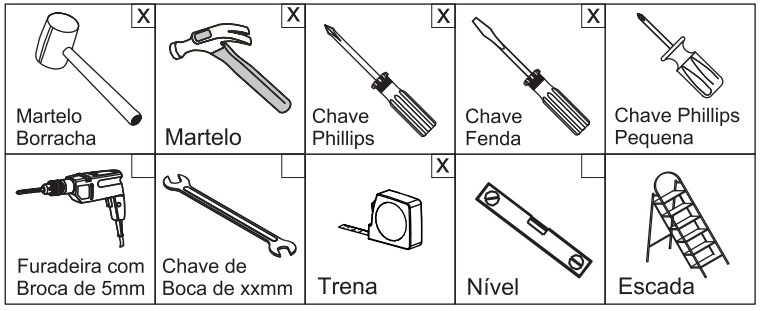

ATU082024

PARTES DO PRODUTO		
ITEM	**QTDE**	**NOME DA PEÇA**
1	1	LATERAL DIREITA SUPERIOR
2	1	LATERAL ESQUERDA SUPERIOR
3	1	PRATELEIRA
4	1	TRAVESSA SUPERIOR
5	1	TAMPO CRISTALEIRA
6	1	TAMPO INTERMEDIARIO TORRE QUENTE
7	1	LATERAL DIREITA INFERIOR CRISTALEIRA
8	1	LATERAL ESQUERDA INFERIOR CRISTALEIRA
9	1	BASE
10	4	PÉ
11	2	PRATELEIRA SUPERIOR CRISTALEIRA 3P
12	1	FUNDO TOTAL INFERIOR MENOR
13	1	FUNDO TOTAL INFERIOR MAIOR
14	2	FUNDO TOTAL SUPERIOR CRISTALEIRA 3P
15	1	FUNDO TOTAL SUPERIOR CENTRAL
16	1	PORTA SUPERIOR
17	1	FRENTE DE GAVETA
18	1	LATERAL DIREITA DE GAVETA
19	1	LATERAL ESQUERDA DE GAVETA
20	1	FUNDO DE GAVETA
21	1	TRASEIRO DE GAVETA
22	1	TRAVESSA SUSTENTAÇÃO DE GAVETA
23	2	PORTA INFERIOR CRISTALEIRA 3P
24	1	VIDRO DA PORTA

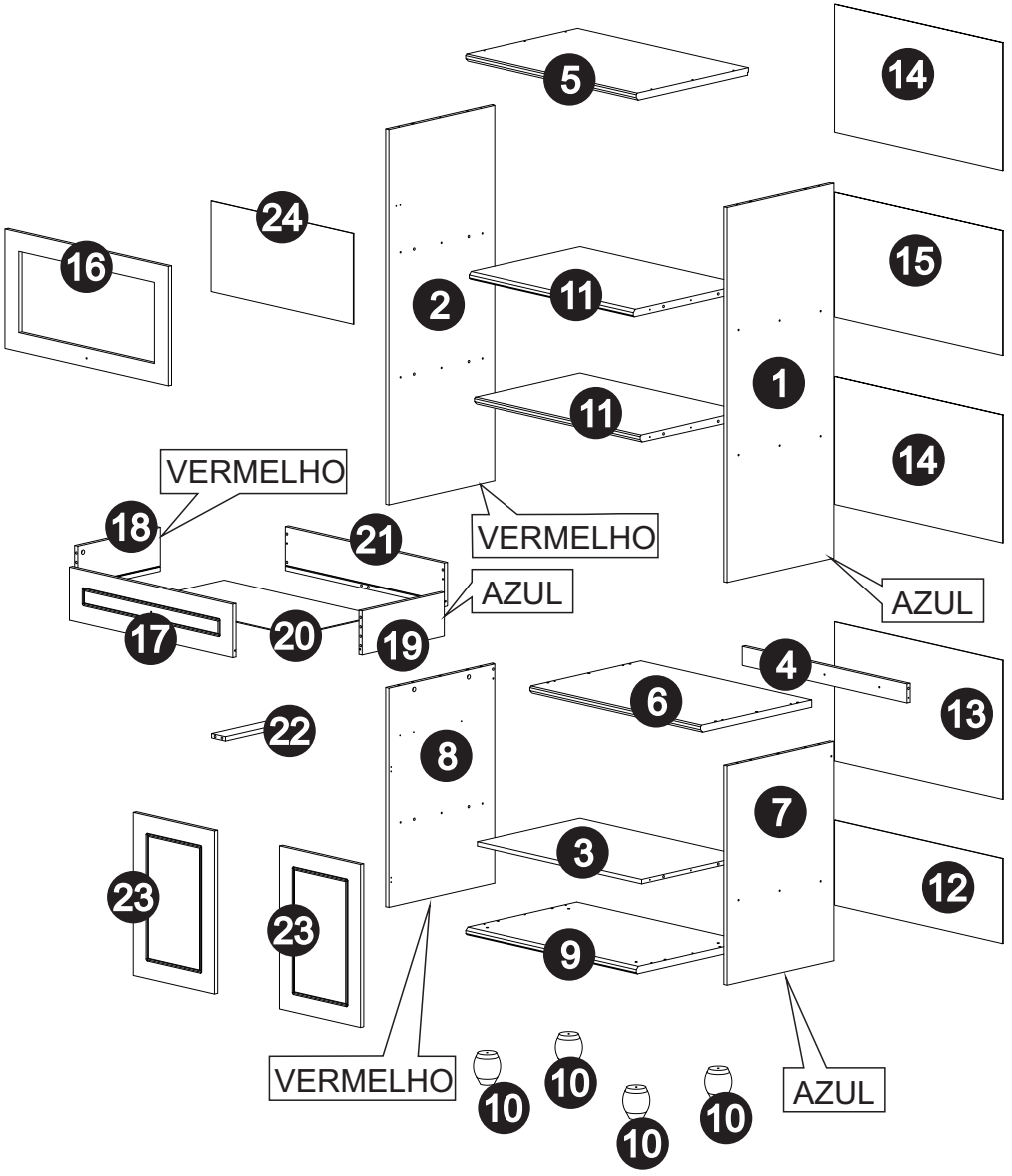

COMPONENTES

A- Cavilha 8x30 (46x)
Cod 323

B- Tambor MiniFix 15x11,9 ou 14,7x11 - 13332 (8x) Cod 2900

C- Haste Mini-Fix Simles ZB BC (8x) Cod 2743

D- Sapata Reguladora 1/4" (4x)

E- Parafuso Allen Soberbinho ZB 5,0x50mm Cab. 7mm (38x) Cod 2828

F- Pistão a gás (1x)

H- Parafuso CH PHS ZB 3,5X14mm (49x)

G- Parafuso Allen ZB 7,0X70mm Cab.13mm (4x) Cod 2821

I- Parafuso FL PHS ZB 3,5x14mm (6x) Cod 2844

J- Parafuso FL PHS ZB 5,0x50mm (1x) Cod 585

K- Prego 10x10 (58x)
Cod 375

L- Dobradiça Kemp 'L' Oblongo Invertida OV - Joy Cozinha 07.05.607 (2x) Cod 51100

M- Tampa Tambor Adesivo Creme Fosco 18mm (4x)

N- Chave Allen 3mm (1x) Cod 2926

O- Chave Allen 4mm (1x) Cod 2927

P-Dobradiça JOY (4x)

Q- Chapinha Fixa Fundo Roupeiro ZB COD0804001 (20x) COD 2736

R-Suporte de Fixação Metálico (1x)

S- Corrediça metal telescópica 400mm (SOPRANO) (1x) COD 2678

T- Sache Cola (1x)
Cod 382 (sem escala)

U- Fecho Magnético (SOPRANO) (3x) Cod 333

V- Puxador Redondo FRI 220 C/espelho pequeno OV (4x)
Cod 45251

W- Prego Latonado 1,5x15mm (8x) Cod 46127

X-Suporte de Fixação Metálico (1x)

KIT FIXAÇÃO DE VIDRO

Y- Parafuso CH PHS ZB 3,0x12mm (14x) Cod 532

Z- Fixador de Vidro Canto 08.03.075 (R) Branco (4x)
Cod 48786

AA- Fixador Vidro Central 08. 03.030 (R) Branco (reto) (6x)
Cod 48784

AB- Bucha Sapata 1/4 PT OC:2731574 (4x) Cod 41292

AC- Espaçador 55x55x3 mm (2X) Cod 41749

AD- Pé JOY NOGUEIRA (4x) Cod 45587

AE- Parafuso MQ FL M4X22 (4x) Cod 10147

Utilizar a régua abaixo para medir os componentes.

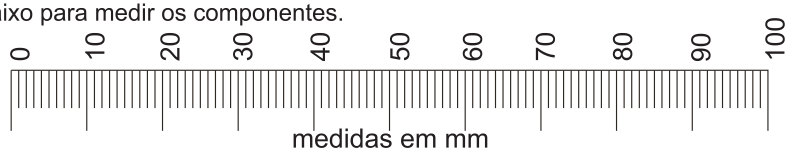

medidas em mm

Pré-montagem

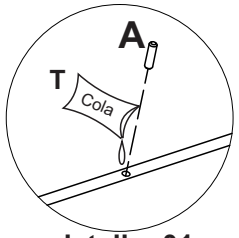

detalhe 01

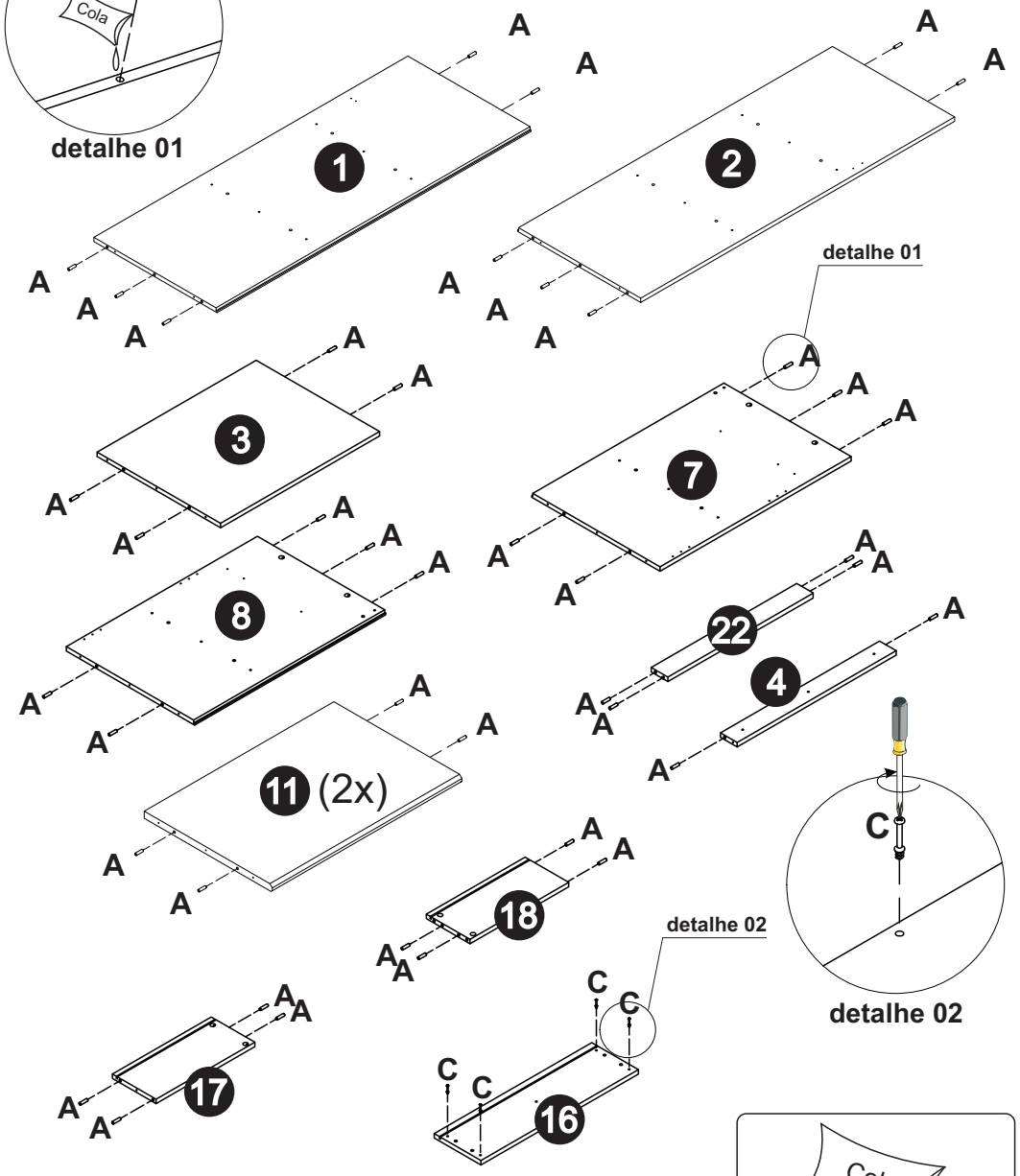

detalhe 02

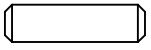

A- Cavilha Ø8x30 (46x)

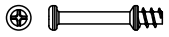

C- Haste Mini-Fix (4x)

T- Sache Cola 10g (1X)

Passo 01

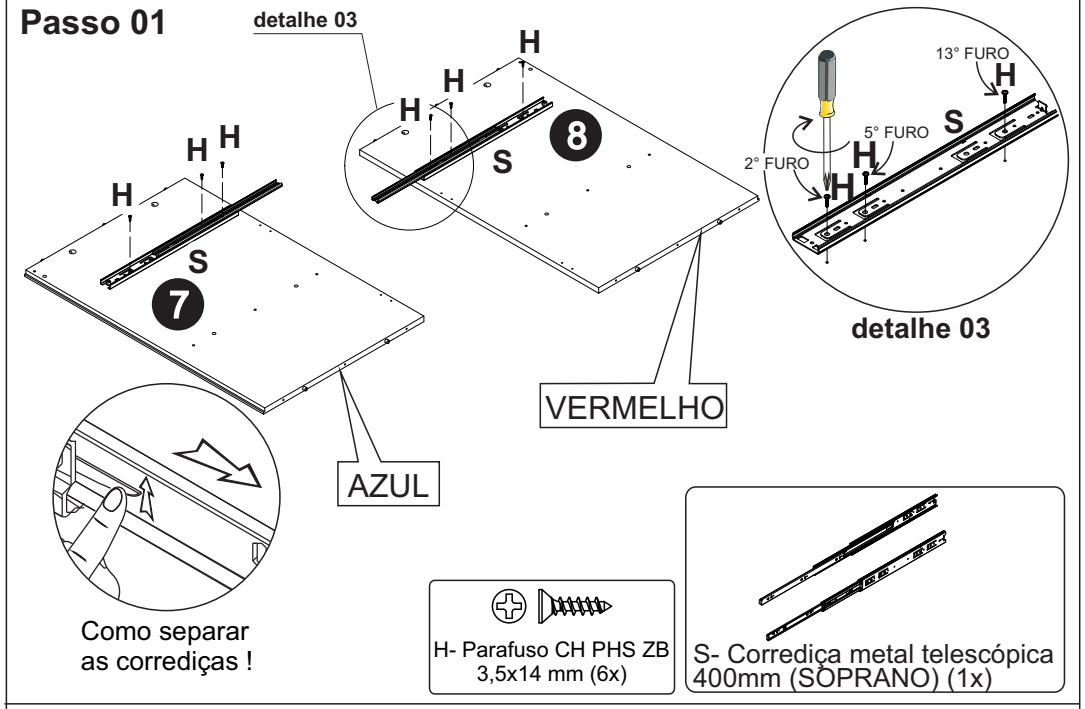

detalhe 03

Como separar as corrediças !

H- Parafuso CH PHS ZB 3,5x14 mm (6x)

S- Corrediça metal telescópica 400mm (SOPRANO) (1x)

Passo 02

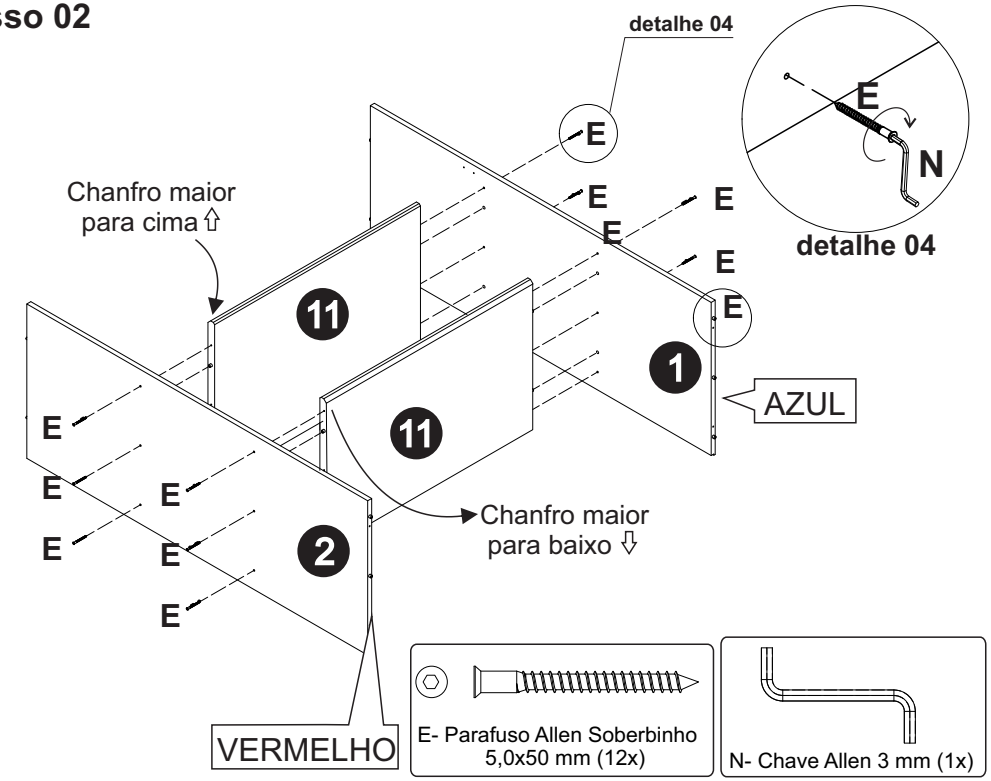

detalhe 04

E- Parafuso Allen Soberbinho 5,0x50 mm (12x)

N- Chave Allen 3 mm (1x)

Passo 03

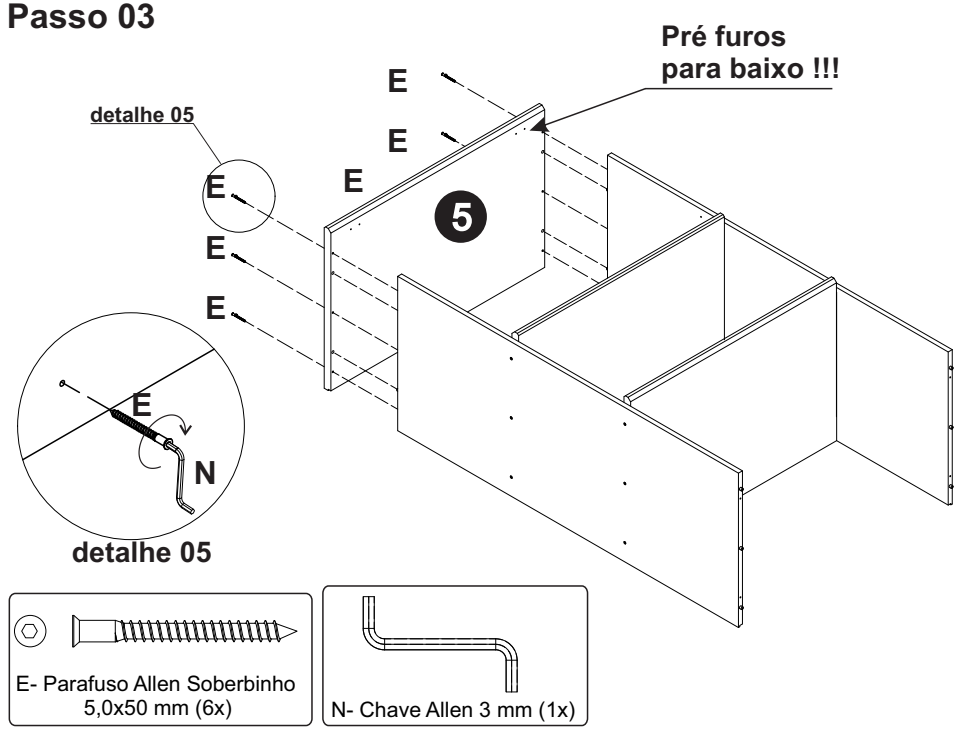

Passo 05

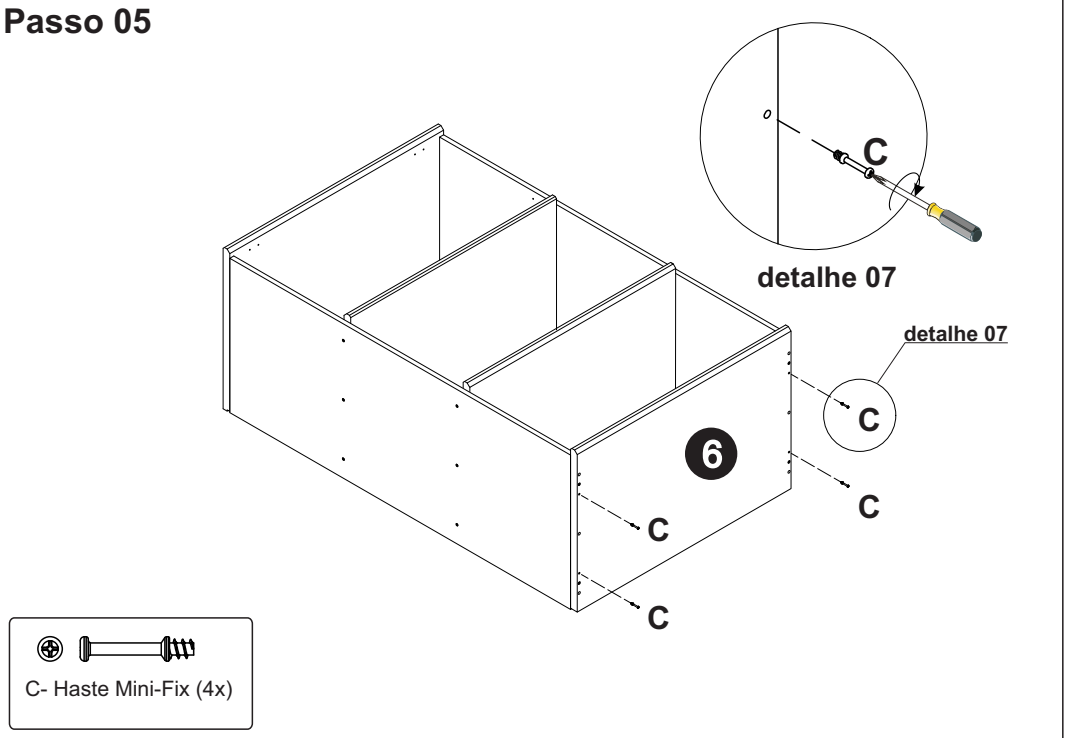

Passo 04

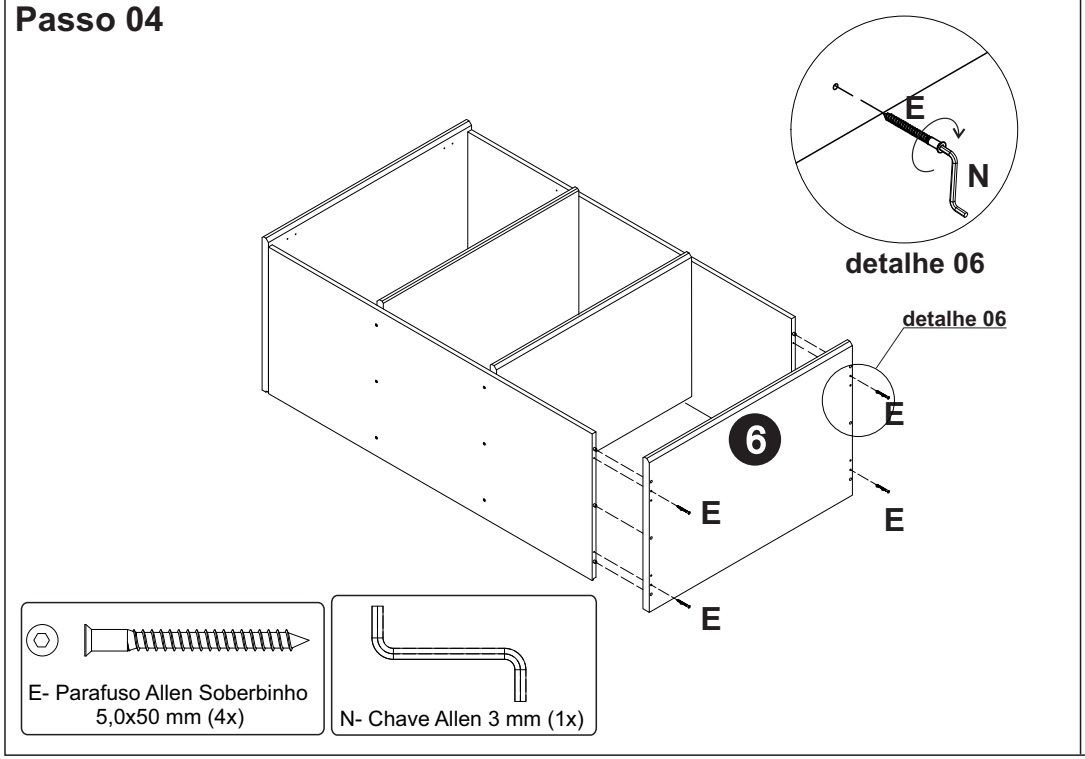

Passo 06

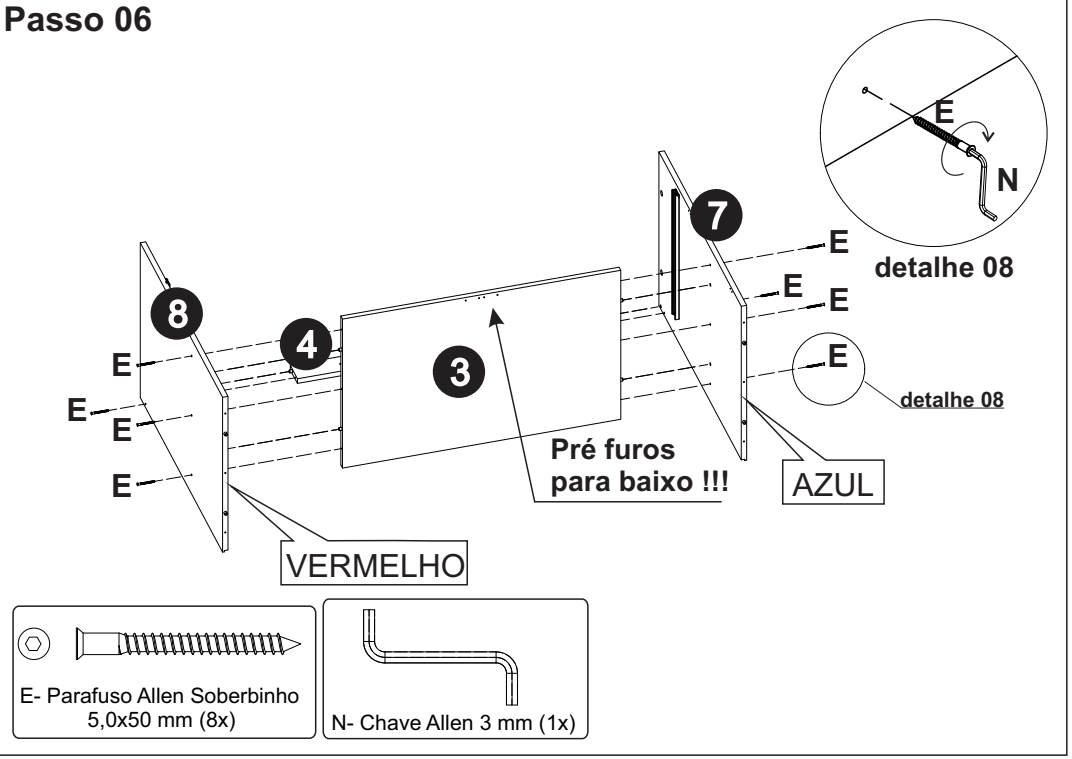

Passo 07

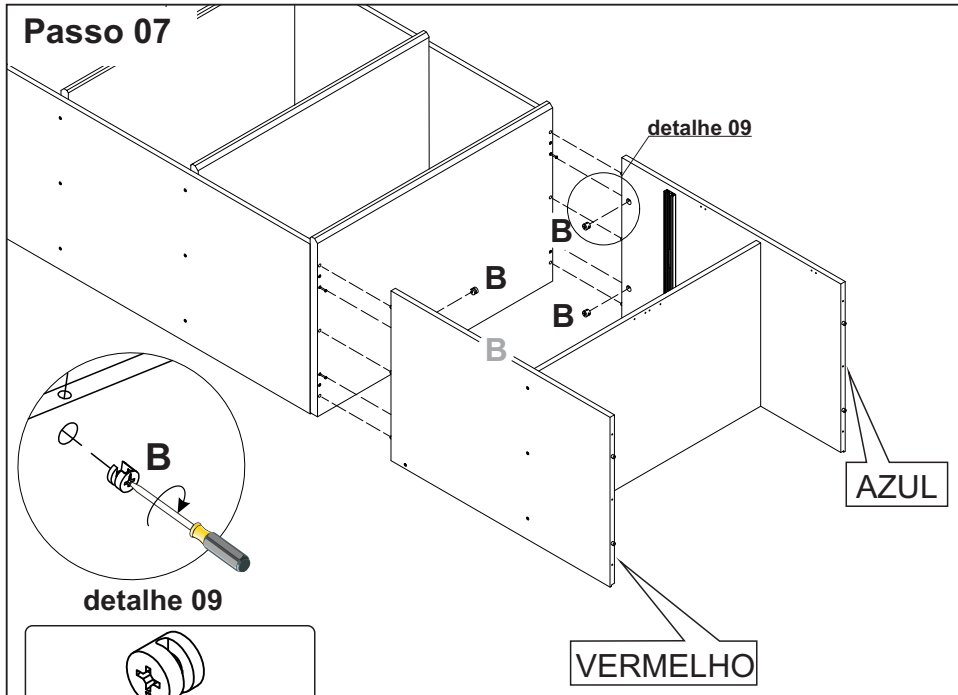

B- Tambor Mini-Fix (4x)

Passo 08

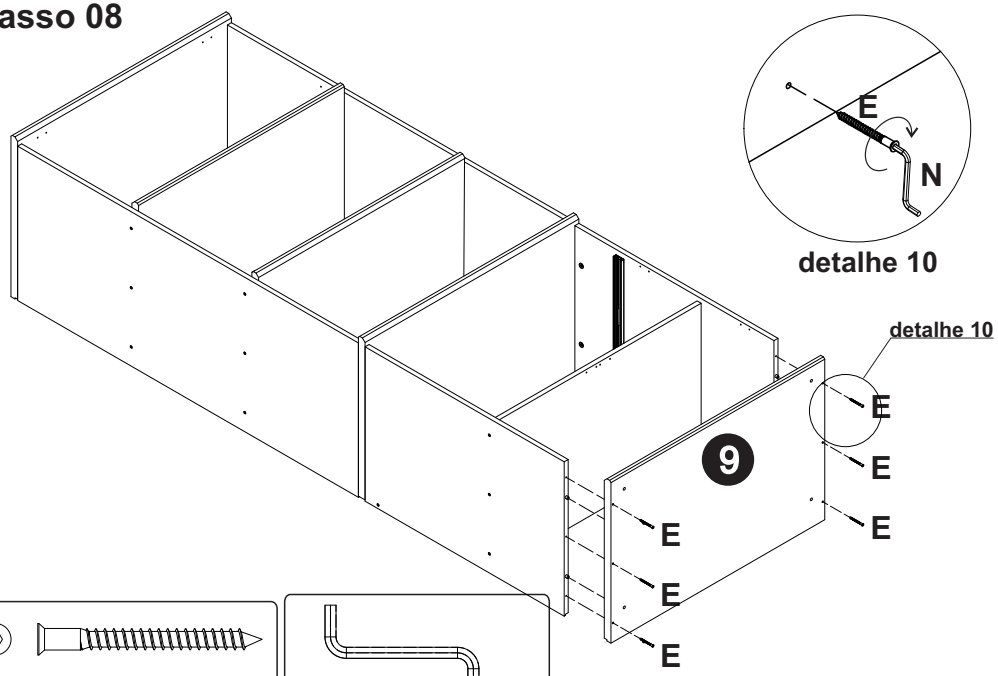

E- Parafuso Allen Soberbinho 5,0x50 mm (6x)

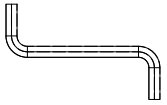

N- Chave Allen 3 mm (1x)

Passo 09

Após o produto montado,
faça a regulagem da Sapata ”D”
conforme nivelamento do piso.

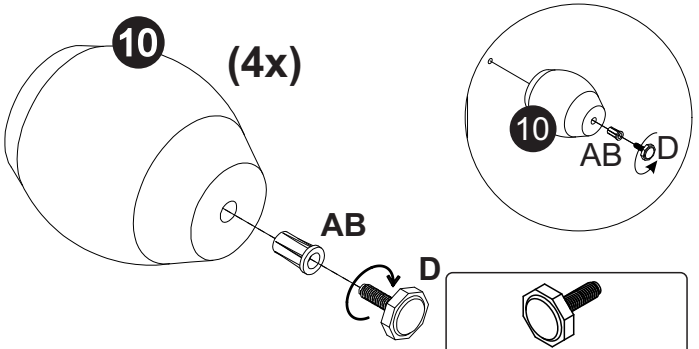

D- Sapata Reguladora 1/4" (4x)

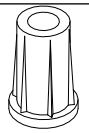

AB- Bucha Sapata 1/4 PT OC:2731574 (4x) Cod 41292

Passo 10

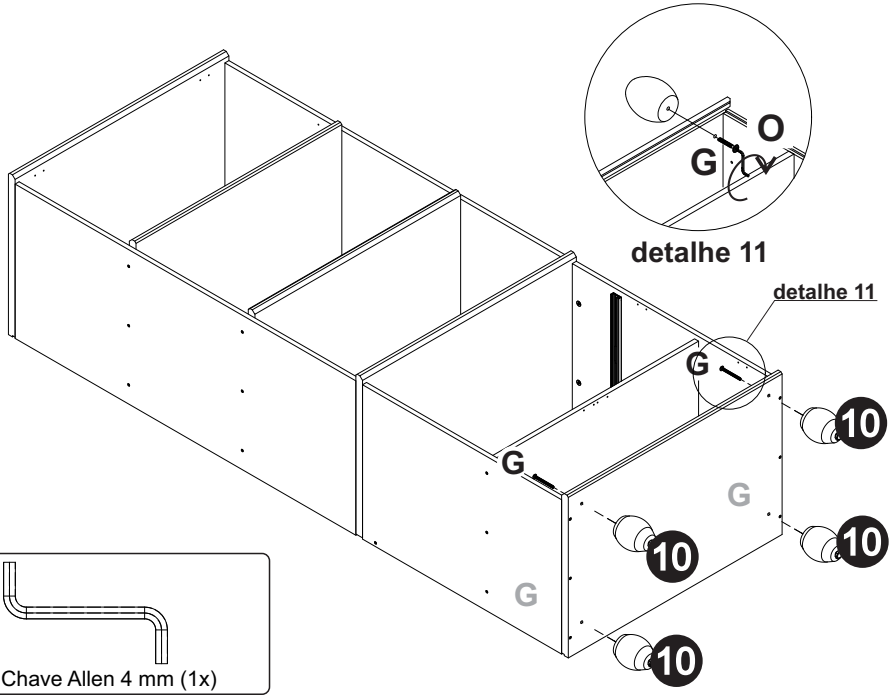

O- Chave Allen 4 mm (1x)

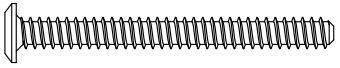

G- Parafuso Allen PHS ZB 7,0x70 mm Ø13 mm (4x)

Passo 11

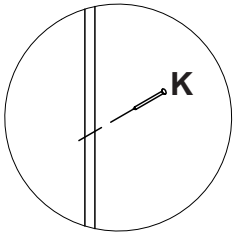

detalhe 12

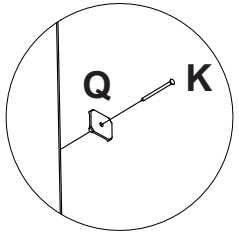

detalhe 13

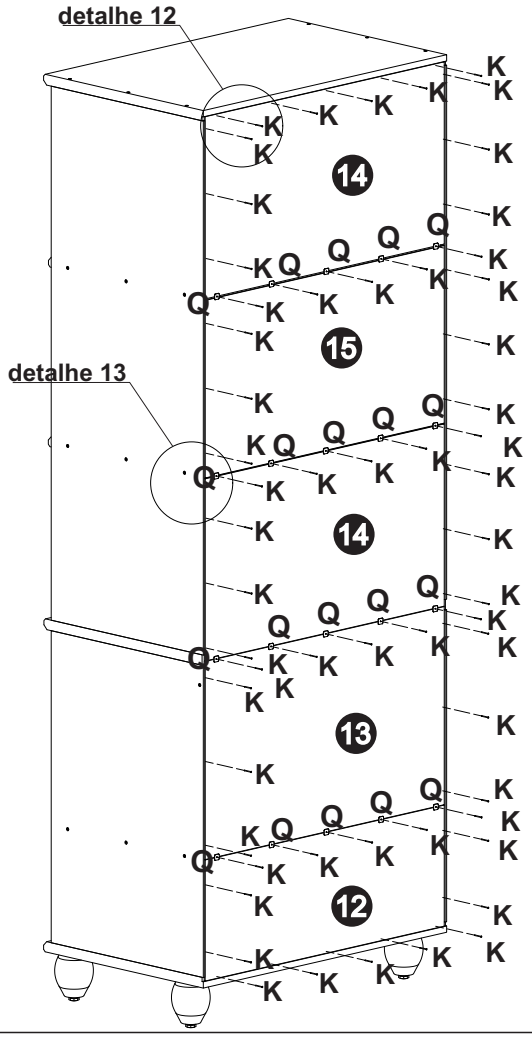

K- Prego C/Cabeça 10x10 (58x)

Q- Chapinha Fixa Fundo Cod 0804001 (20x)

Passo 12

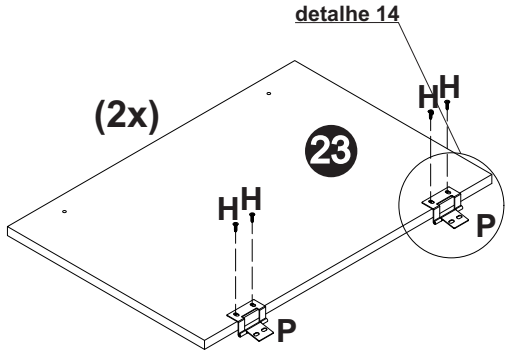

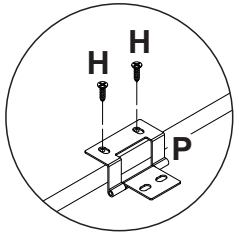

detalhe 14

H- Parafuso CH PHS ZB 3,5x14 mm (8x)

P- DOBRADIÇA JOY (4x)

Passo 13

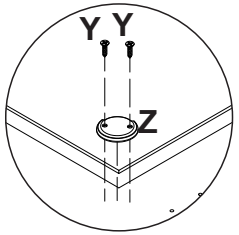

detalhe 15

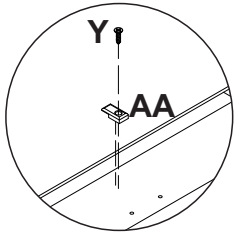

detalhe 16

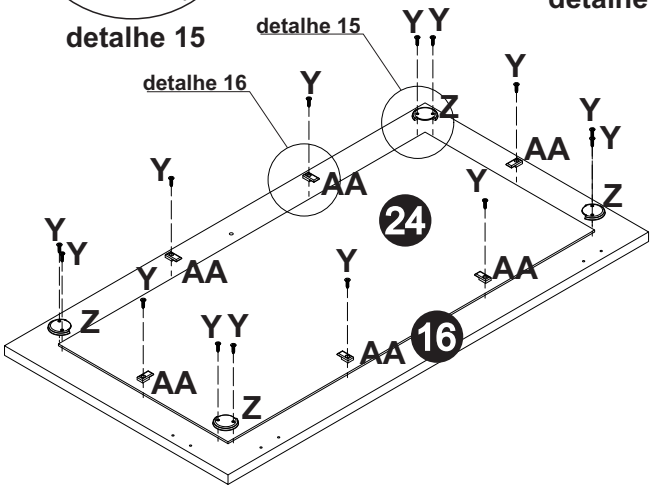

KIT FIXAÇÃO DE VIDRO

Y- Parafuso CH PHS ZB 3,0x12mm (14x) Cod 532

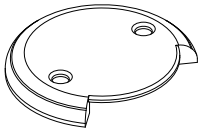

Z- Fixador de Vidro Canto 08.03.075 (R) Branco (4x) Cod 48786

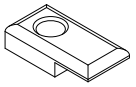

AA- Fixador Vidro Central 08. 03.030 (R) Branco (reto) (6x) Cod 48784

Passo 14

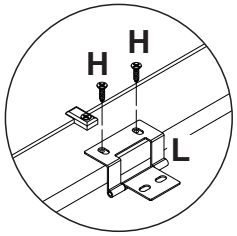

detalhe 17

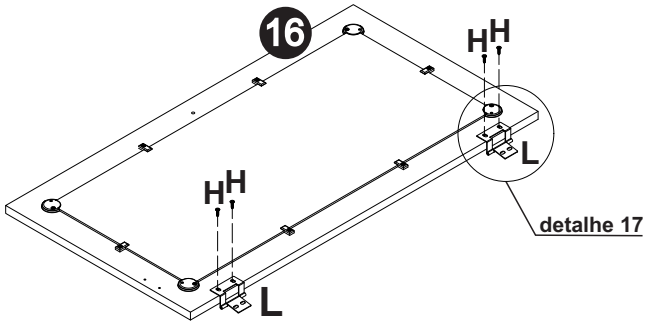

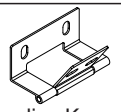

L- Dobradiça Kemp 'L' Oblongo Invertida OV (2x)

H- Parafuso CH PHS ZB 3,5x14 mm (4x)

Passo 14

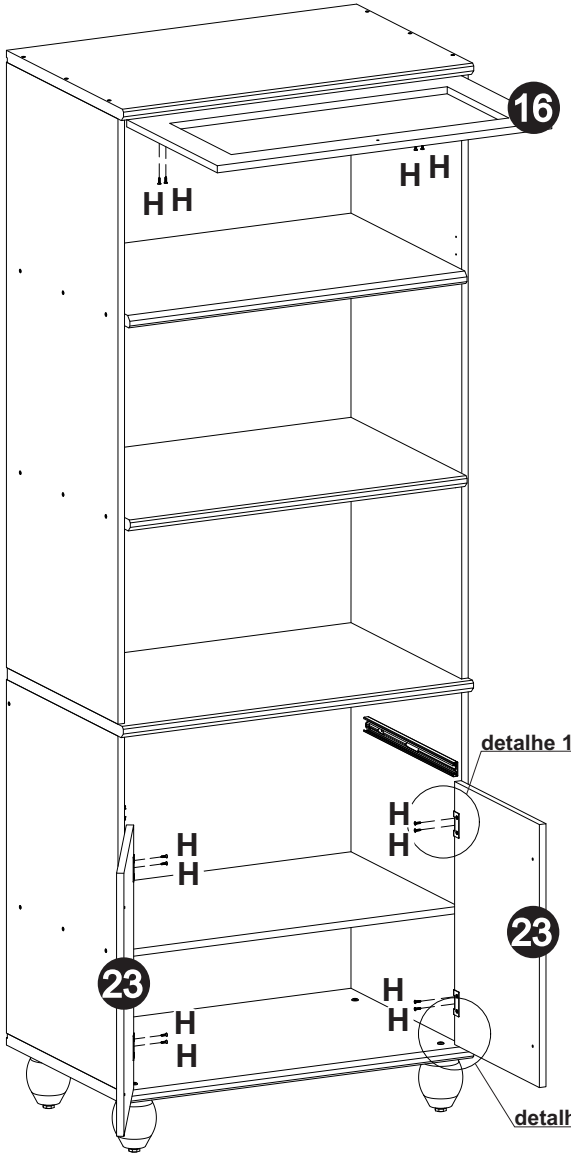

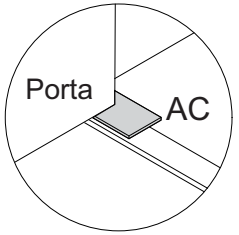

detalhe 18

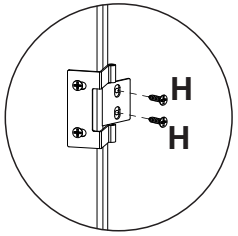

detalhe 19

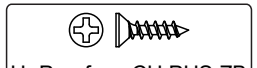

H- Parafuso CH PHS ZB 3,5x14 mm (12x)

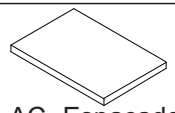

AC- Espaçador 55x55x3mm (2X)

Passo 15

Com uma broca de Ø5mm, perfure a porta inferior por completo usando como guia o pré furo na parte superior.

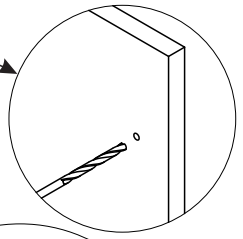

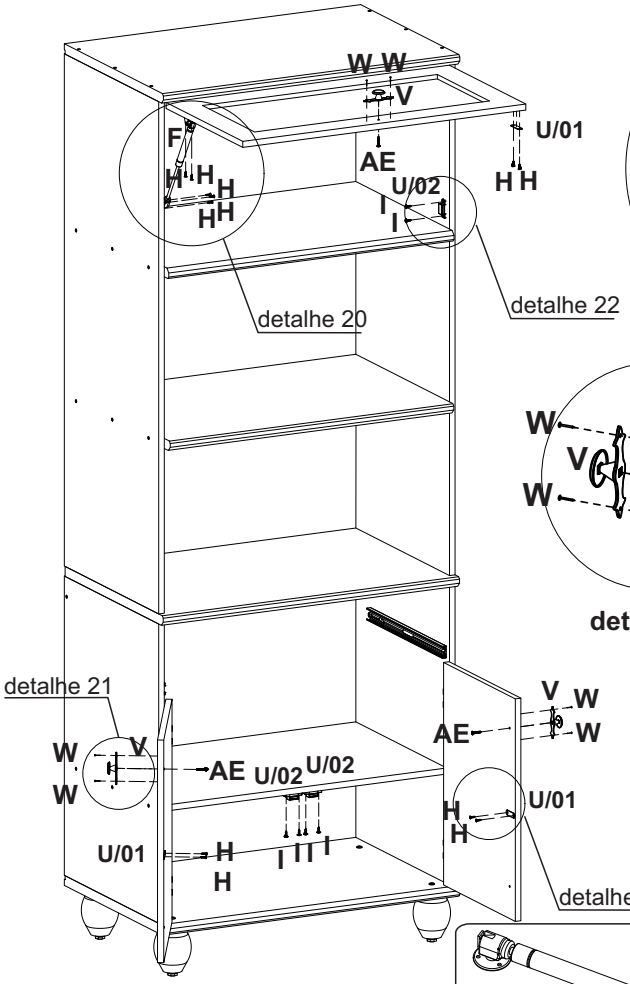

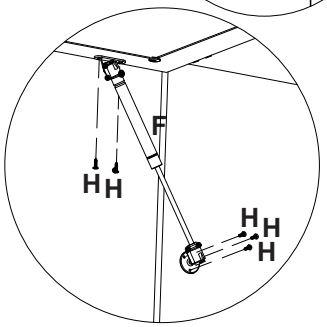

detalhe 20

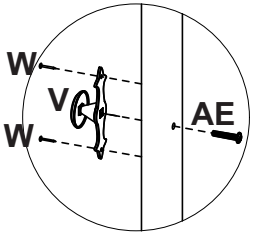

detalhe 21

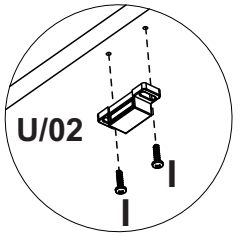

detalhe 22

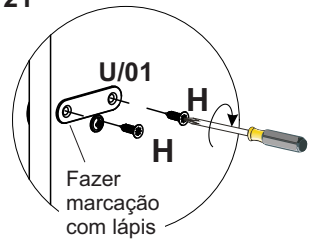

detalhe 23

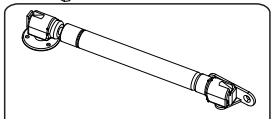

F- Pistão a gás (1x)

W- Prego Latonado 1,5X15mm (6x)

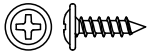

I- Parafuso FL PHS ZB 3,5x14 mm (6x)

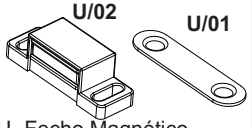

U- Fecho Magnético (SOPRANO) (3x) Cod 333

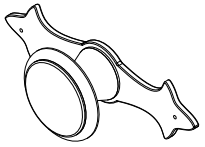

V- Puxador Redondo Fri 220 c/espelho pequeno OV (3x)

H- Parafuso CH PHS ZB 3,5x14 mm (11x)

AE- Parafuso MQ FL M4X22mm (3X)

Passo 16

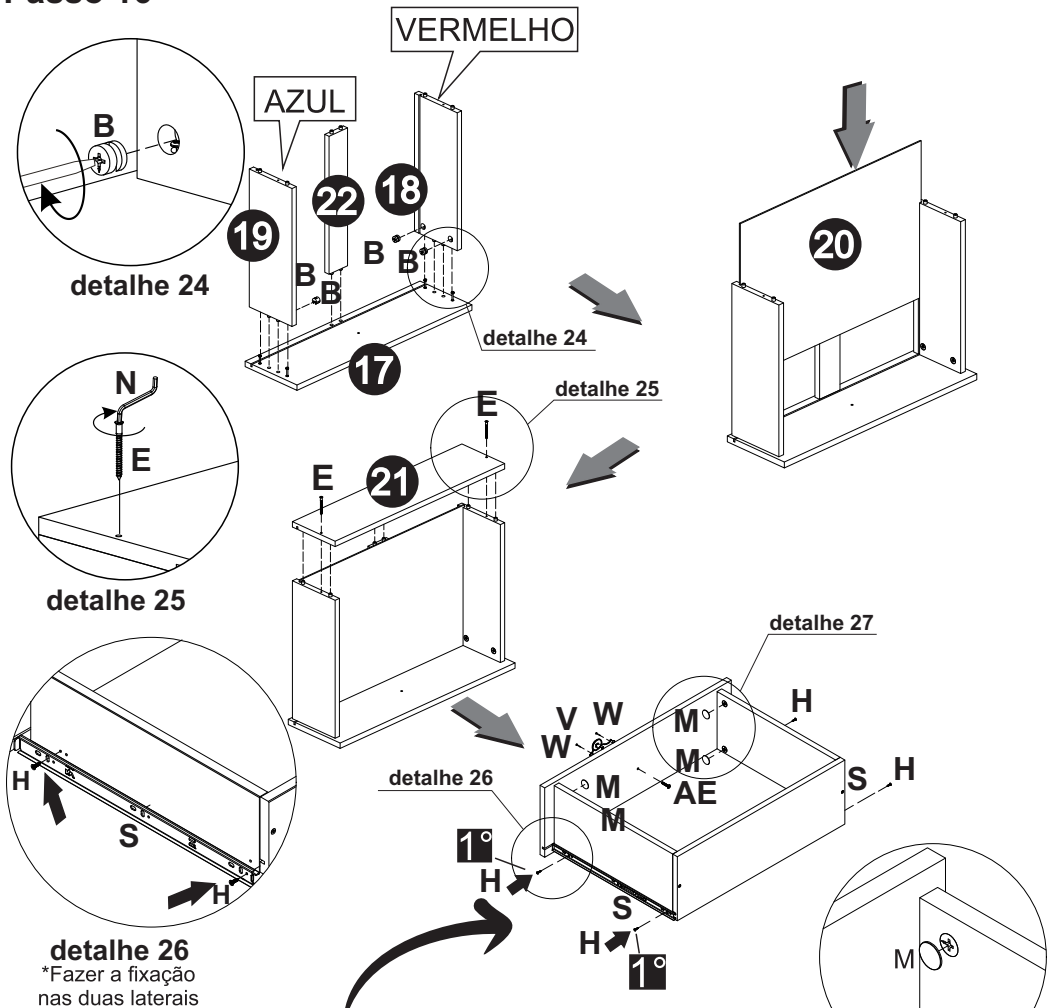

Coloque um Parafuso (H) nos furos com a indicação ➡ para finalizar o travamento da Corrediça. Repita o mesmo procedimento em todas as laterais de gaveta.

B- Tambor Mini-Fix (4x)

E- Parafuso Allen Soberbinho 5,0x50 mm (2x)

H- Parafuso CH PHS ZB 3,5x14 mm (4x)

AE- Parafuso MQ FL M4X22 mm (1x)

V- Puxador Redondo FRI 220 C/espelho pequeno OV (1x)
Cod 45251

M- Tampa Tambor Adesivo 18 mm (4x)

N- Chave Allen 3 mm (1x)

S- Corrediça metal telescópica 400mm (SOPRANO) (1x)

W- Prego Latonado 1,5X15mm (2x)

Passo 17

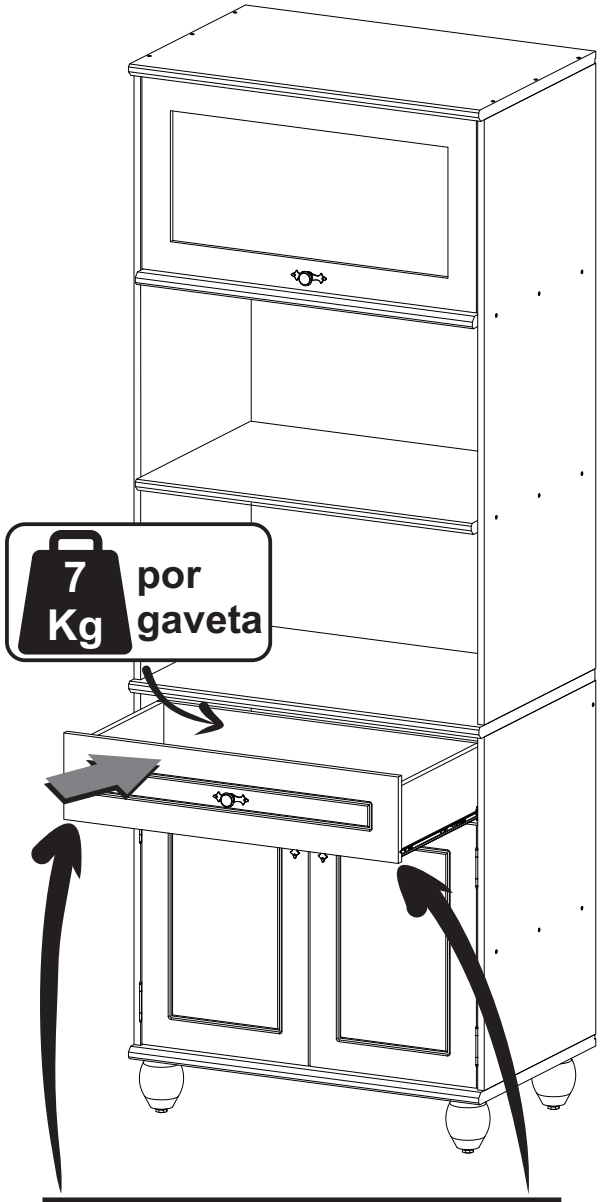

Para finalizar o travamento da Corrediça, coloque um parafuso H no furo com a ➡

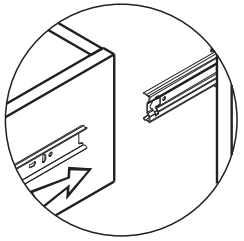

Como encaixar a gaveta

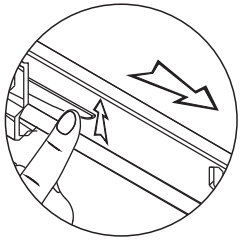

Como tirar a gaveta

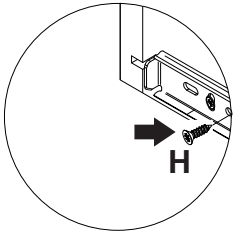

*Fazer a fixação nas duas laterais da gaveta

H- Parafuso CH PHS ZB 3,5x14 mm (2x)

Passo 18

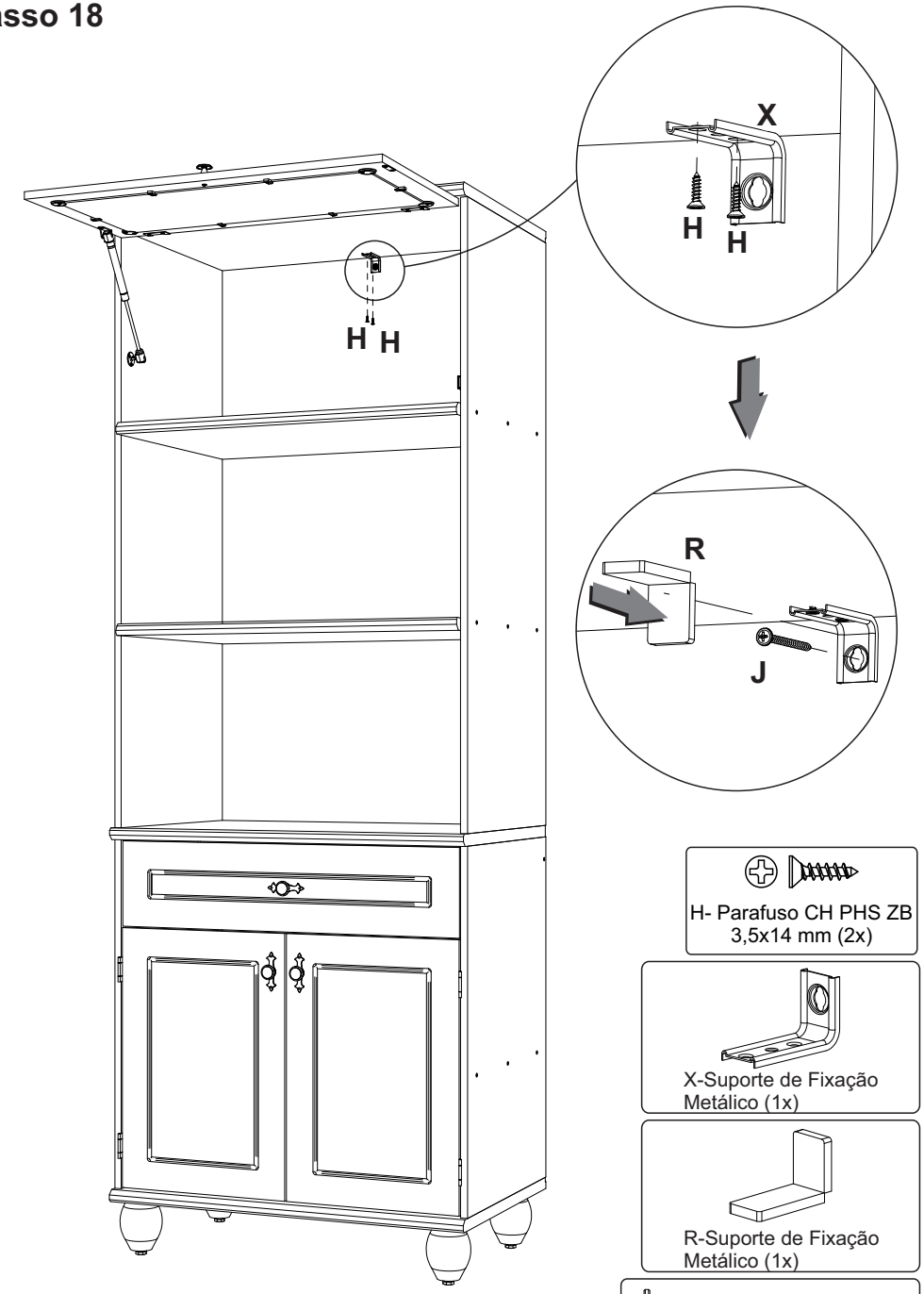

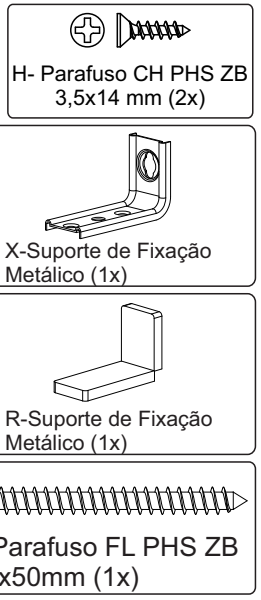

SERPIL
www.serpil.com.br

Garantia Serpil Móveis Ltda

A Serpil Móveis Ltda, denominada Serpil, tem uma preocupação enorme com a satisfação de seus clientes, com a qualidade de seus produtos. Para tanto, apresenta o Certificado de Garantia.

Para que os produtos Serpil estejam assegurados pela garantia conferida por este certificado, o consumidor / cliente deverá adotar os seguintes critérios e cuidados:

1. Uso adequado e normal dos produtos Serpil, evitando maus cuidados, exposição excessiva ao sol, calor e umidade, pois podem causar alteração na cor original dos móveis.
2. Deverá ser observado o adequado cuidado com o deslocamento dos móveis, bem como com manutenção e limpeza, não podendo ser utilizados produtos de limpeza não recomendados ou abrasivos.
3. Em caso de transferência do produto para locais diversos, esta só poderá ocorrer através de profissionais especializados, pois avarias no manuseio ao transporte, não estão contemplados na garantia.
4. O desgaste normal do tempo decorrente do uso e a existência de agentes externos capazes de influenciar em sua conservação, importam na extinção da garantia.
5. A garantia aqui conferida limita-se ao móvel, não se ampliando aos produtos a ele agregados, como vidros, ferragens, aramados e acessórios que não sejam de fabricação da Serpil Móveis.

OS PRAZOS DE GARANTIA

1. Será de Noventa (90) dias o prazo para defeitos aparentes e de fácil constatação;
2. Será de Seis (6) meses a garantia do Móvel por defeitos de fabricação, este em condições normais de uso e as demais condições do presente certificado, contados da data de emissão da nota fiscal.

DA EXTENSÃO DE GARANTIA

A garantia aqui conferida compreende o reparo ou substituição das peças com defeito de fabricação, contanto que constatados e certificados por lojistas que mantenham relações de compra e venda mercantil com a Serpil.
Não está coberta pela garantia a quebra do móvel em função do excesso de peso. Para tanto observar no manual de montagem os pesos e as distribuições indicados.

Móveis não mais fabricados pela Serpil, não estão cobertos pela garantia, conforme Código de Defesa do Consumidor, artigo 32.

INSTRUÇÕES DE LIMPEZA, MONTAGEM E CONSERVAÇÃO

1. Para maior durabilidade, recomendamos que a limpeza dos móveis Serpil seja efetuada apenas com pano levemente umedecido em sabão neutro e flanela seca, não é recomendado nenhum tipo de produto como: lustra móveis, óleos ou polidores.
2. A montagem deverá ser feita obedecendo às instruções do manual de instalação e montagem, que será fornecido ao cliente/consumidor com o produto no momento da entrega. A instalação e montagem por conta do cliente/consumidor torna inaplicável a presente garantia, assim como todo e qualquer recorte ou adaptações realizadas nos móveis.
3. Não serão responsabilidades da Serpil problemas que tenham origem na utilização do produto de forma inadequada ou na exposição do mesmo a intempéries, além da ação de cupins ou outras pragas e ainda no armazenamento do móvel em locais impróprios e não detetizados periodicamente.

OBSERVAÇÕES FINAIS

A presente garantia deverá ser exercida nos prazos aqui indicados, mediante apresentação do presente certificado e Nota Fiscal.

SERPIL
MÓVEIS

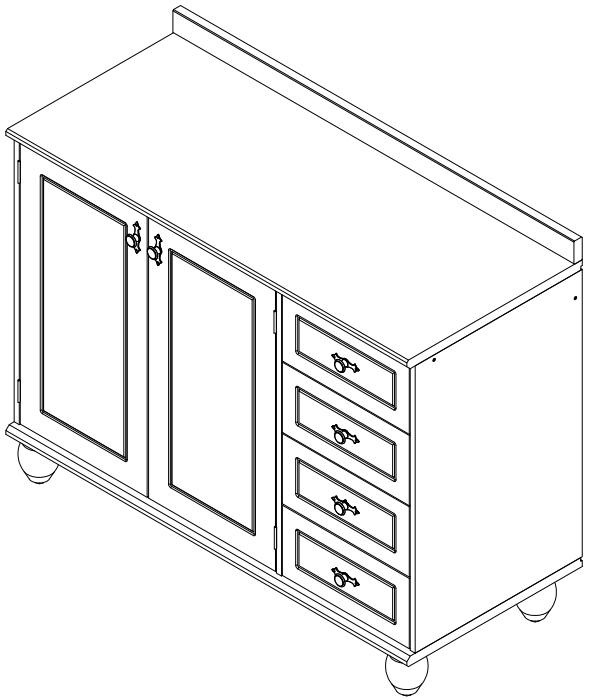

Balcão 2p 4g

Linha Joy

***VENDA DE TAMPO SEPARADAMENTE**

Bem-vindo

A Serpil traz até você soluções práticas de design com manuais de montagem e instalação detalhados para possibilitar o pleno aproveitamento do potencial dos produtos.
Para assegurar a garantia, é recomendada a prévia conferência de partes e componentes, bem como a leitura dos passos e suas ilustrações.
Preservar este documento é essencial para a adequada manutenção de seu móvel, o que engloba os possíveis ciclos de montagem e desmontagem.
Em caso de dúvidas, contate a Serpil que atende pelo fone 49.3366.6300 de Segunda a Sexta, das 7:30 às 11:45 e 13:30 a 18:00.

Recomendações

Para a montagem deste produto, são necessárias 2 pessoas.
Os parafusos devem ser apertados periodicamente.
Evitar batidas e o contato com objetos cortantes.
Observar as cargas máximas suportáveis, quando houver, conforme o desenho esquemático no final do documento.
Partes do produto protegidas da incidência de luz estão sujeitas a alterações de tonalidade diferentemente das expostas. Somente o uso freqüente pode amenizar esta ocorrência.
Algumas pinturas novas, embora atóxicas, podem apresentar odores. Para amenizá-los, mantenha o móvel em local arejado por aproximadamente três dias.

Manutenção e Limpeza

Pano levemente umedecido com água, seguido de pano seco.
*Nunca utilizar produtos químicos ou abrasivos.

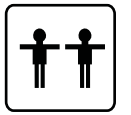

Pessoas necessárias para montar este produto

Abaixo sinalizadas, as ferramentas não fornecidas mas necessárias para a montagem do produto.

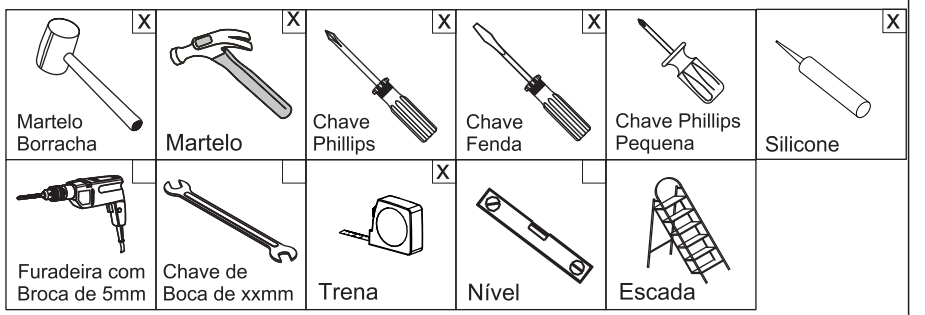

ATU082023

PARTES DO PRODUTO		
ITEM	QTDE	NOME DA PEÇA
1	1	LATERAL DIREITA
2	1	DIVISÓRIA
3	1	LATERAL ESQUERDA
4	1	PRATELEIRA
5	1	TRAVESSA SUPERIOR FRONTAL MAIOR
6	1	TRAVESSA SUPERIOR MAIOR
7	2	PORTA
8	1	BASE
9	2	FUNDO TOTAL
10	5	PÉ
11	1	FUNDO TOTAL DIREITA
12	4	TRASEIRO DE GAVETA
13	4	FRENTE DE GAVETA
14	4	LATERAL DIREITA DE GAVETA
15	4	LATERAL ESQUERDA DE GAVETA
16	4	FUNDO DE GAVETA
17	4	TAMPO
18	1	ESPELHO SUPERIOR
19	1	TRAVESSA SUPERIOR FRONTAL MENOR

OPÇÃO 02: Para tampo de Inox (Pia)

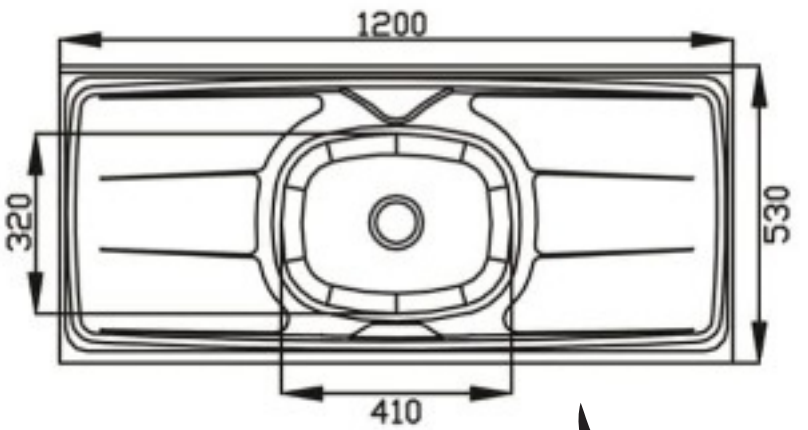

Modelo sugerido

OPÇÃO 01: Para Tampo de Madeira ou de Granito

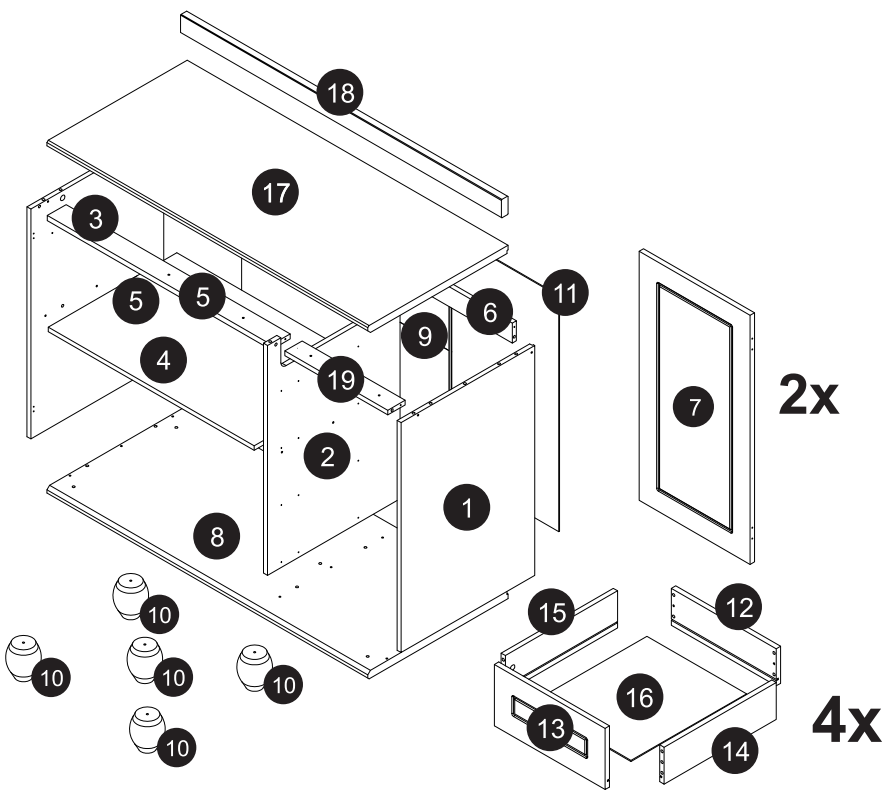

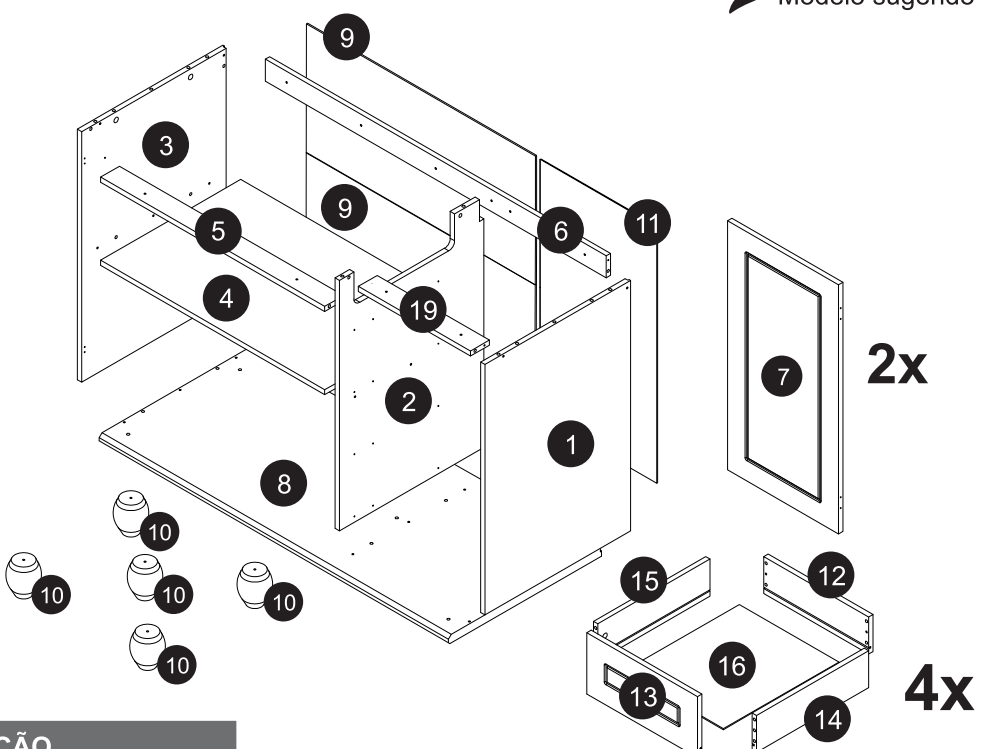

ATENÇÃO
As duas opções de montagem terão a montagem idêntica, haverá diferença apenas nos passos 02, 03 e 04.

COMPONENTES

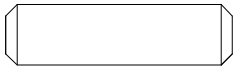

A- Cavilha 8x30mm (54x)
Cod 323

B- Tambor MiniFix 15x11,9 ou 14,7x11 - 13332 (12x) Cod 2900

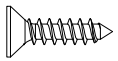

C- Prafuso CH PHS ZB 3,5x14mm (68x) Cod 808

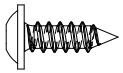

D- Parafuso FL PHS ZB 3,5X14mm (4x) Cod 2844

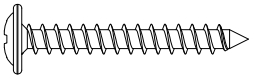

E- Parafuso FL PHS ZB 3,5x30 (5x) Cod 2846

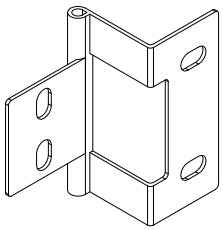

F- Dobradiça OV - JOY Cozinha (4x) Cod 48861

G- Parafuso Allen Soberbinho ZB 5,0X50mm Cab 7mm (28x) Cod 2828

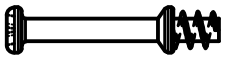

H- Haste MiniFix Simples ZB BC (12x) Cod 2743

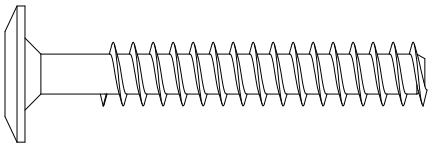

I- Parafuso Allen ZB 7,0x70mm Cab 13mm (5x) Cod 2821

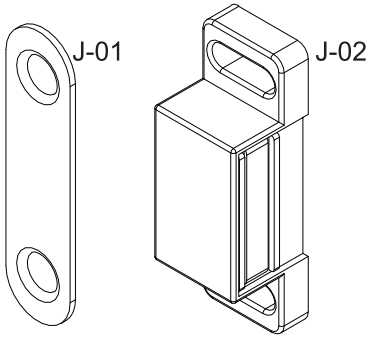

J- Fecho Magnético (SOPRANO) (2x) Cod 333

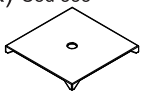

K- Chapinha Fixa Fundo Roupeiro ZB (0804001) (10x) Cod 2736

L- Parafuso MQ FL M4x22 OV (6x) Cod 10147

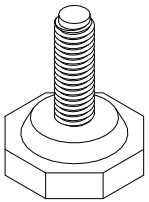

M- Sapata Sextavada Regulável 1/84x7/8 (r) PT (5x) Cod 41291

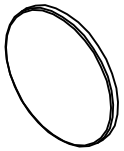

N- Tampa Tambor Adesivo Creme 22mm (13x) Cod 2911

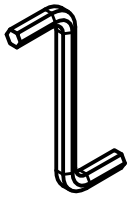

O- Chave Allen 3mm (1x) Cod 2926

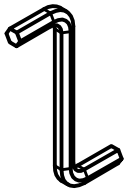

P- Chave Allen 4mm (1x) Cod 2927

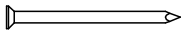

Q- Prego 10x10 (37x)
Cod 375

R- Prego Latonado 1,5x15mm (NOVO) (12x) Cod 46127

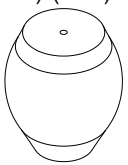

S- Pé JOY NOGUEIRA (5x) Cod 45587

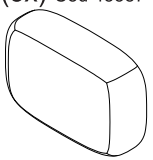

T- Sache Cola 10gr (2x)
Cod 382

U- Cavilha 8x50 (1x) Cod 807

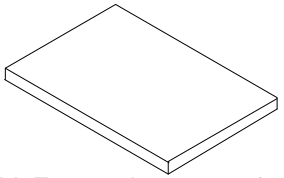

V- Espaçador 55x55x3 mm (2X) Cod 41749

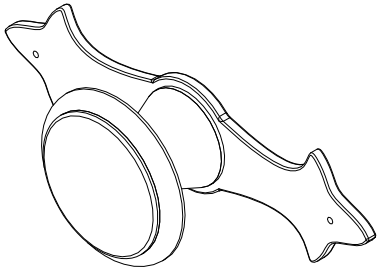

W- Puxador Redondo Fri 220 c/espelho pequeno OV (6X)
Cod 45251

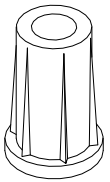

X- Bucha Sapata 1/4 PT OC:2731574 (5x) Cod 41292

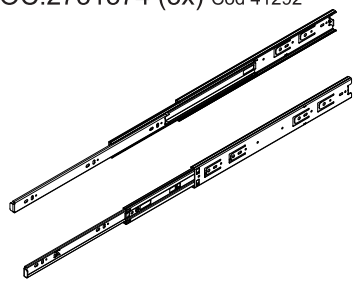

Y- Corrediça metal telescópica 400mm (SOPRANO) (4x) COD 2678

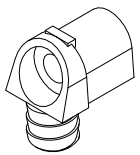

Z- Trapezio (R) BR (4x) Cod 26138

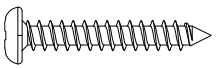

AA- Parafus PN PHS ZB 4,0x25mm (4x) Cod 24173

Utilizar a régua abaixo para medir os componentes.

Pré-montagem

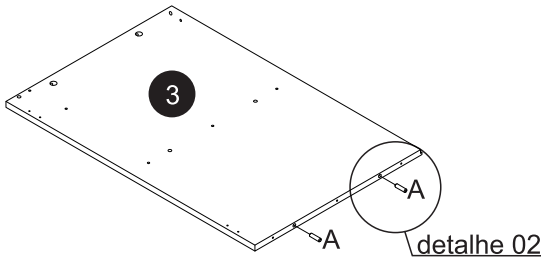

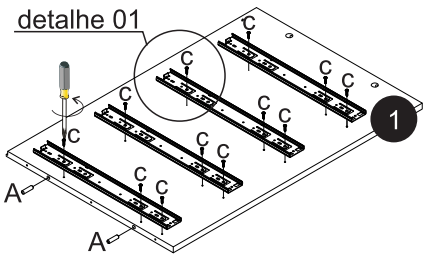

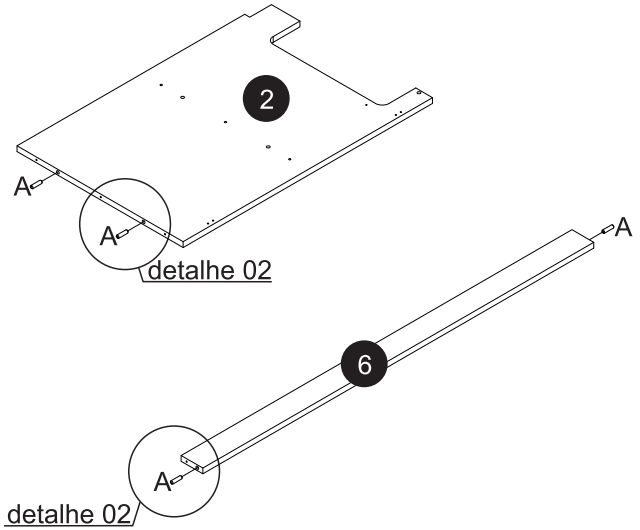

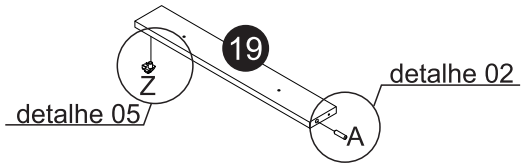

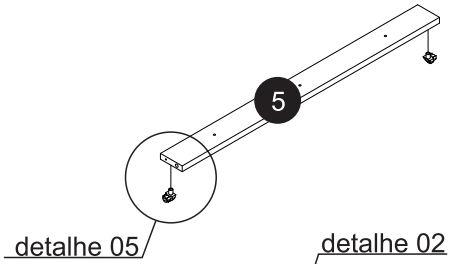

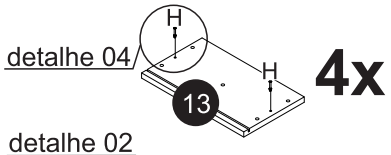

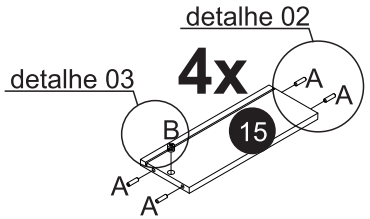

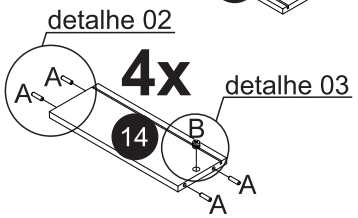

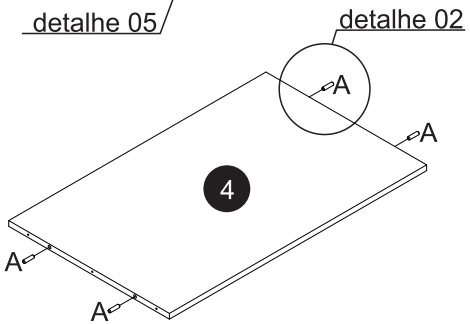

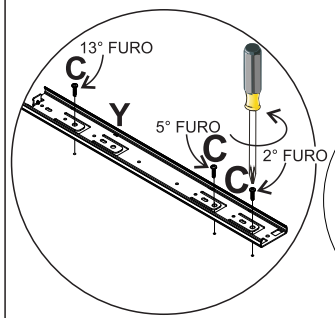

detalhe 01

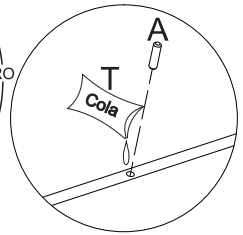

detalhe 02

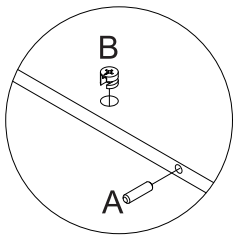

detalhe 03

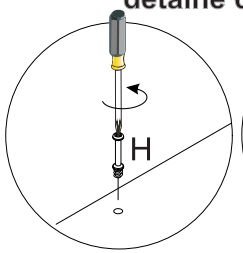

detalhe 04

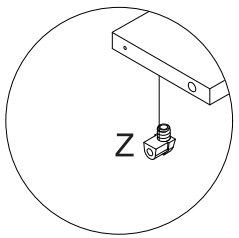

detalhe 05

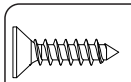

C- Prafuso CH PHS ZB 3,5x14mm (12x)

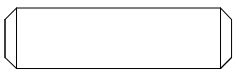

A- Cavilha 8x30mm (45x)

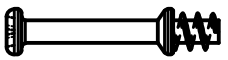

H- Haste MiniFix Simples ZB BC (8x)

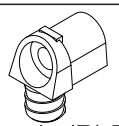

Z- Trapezio (R) BR (3x)

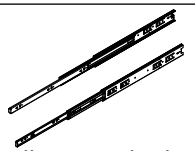

Y- Corrediça metal telescópica 400mm (SOPRANO) (4x)

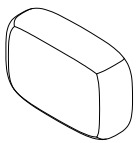

T- Sache Cola 10gr (1x)

B- Tambor MiniFix 15x11,9 ou 14,7x11 - 13332 (8x)

Passo 01

Posicione o móvel conforme ilustração

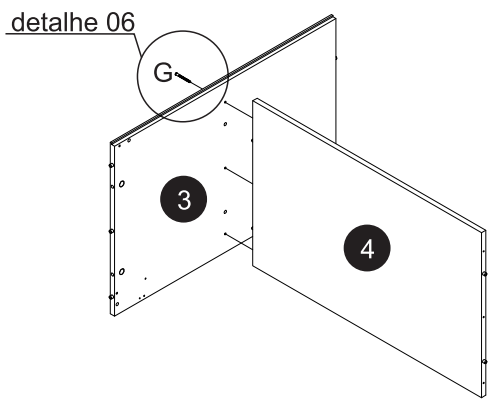

G- Parafuso Allen Soberbinho ZB 5,0X50mm Cab 7mm (3x)

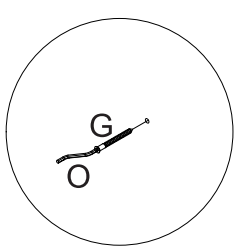

detalhe 06

Passo 02

OPÇÃO DE MONTAGEM 01

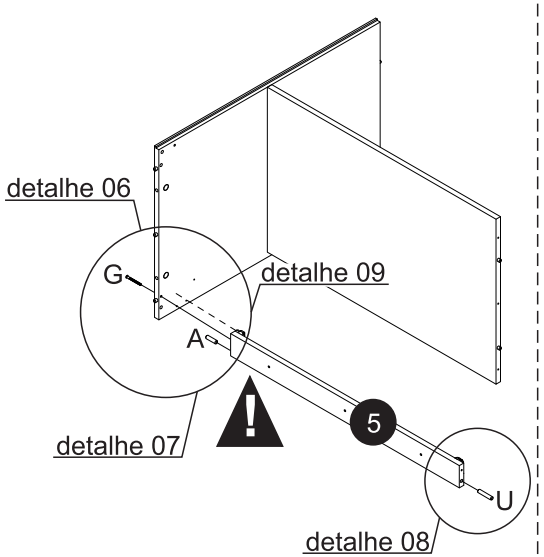

OPÇÃO DE MONTAGEM 02

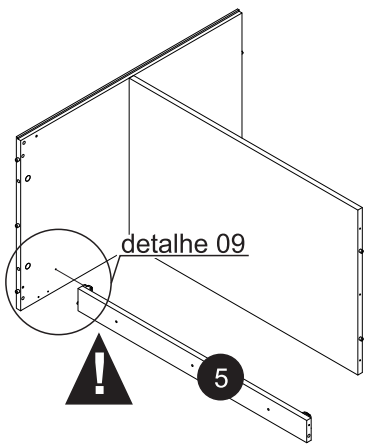

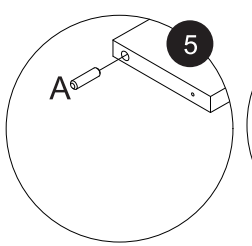

detalhe 07

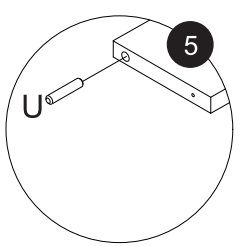

detalhe 08

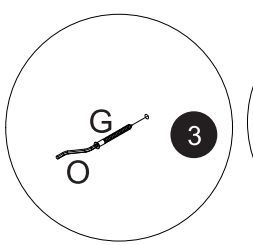

detalhe 06

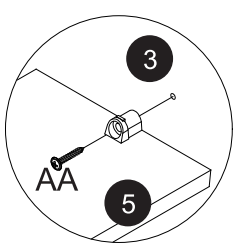

detalhe 09

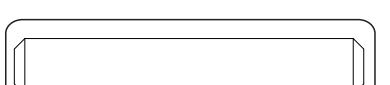

U- Cavilha 8x50 (1x)

G- Parafuso Allen Soberbinho ZB 5,0X50mm Cab 7mm (1x)

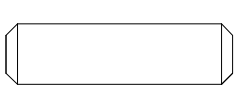

A- Cavilha 8x30mm (1x)

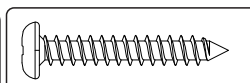

AA- Parafus PN PHS ZB 4,0x25mm (1x)

Passo 03

OPÇÃO DE MONTAGEM 01

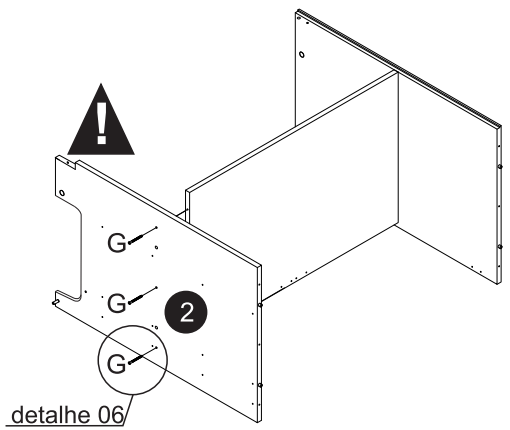

OPÇÃO DE MONTAGEM 02

ATENÇÃO
Conclua a fixação do trapézio da travessa (05), conforme mostra-se no detalhe 09.

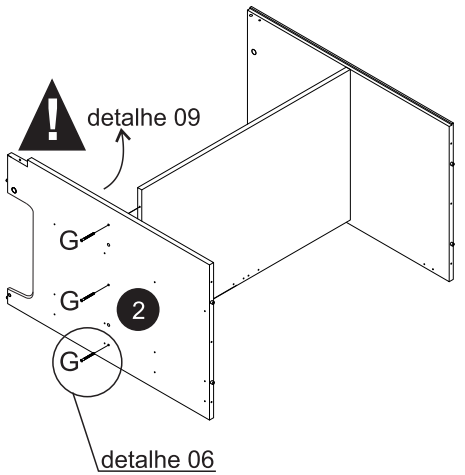

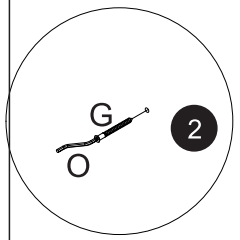

detalhe 06

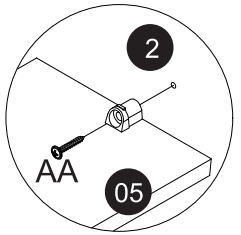

detalhe 09

G- Parafuso Allen Soberbinho ZB 5,0X50mm Cab 7mm (3x)

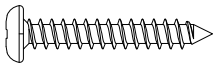

AA- Parafus PN PHS ZB 4,0x25mm (1x)

Passo 04

OPÇÃO DE MONTAGEM 01

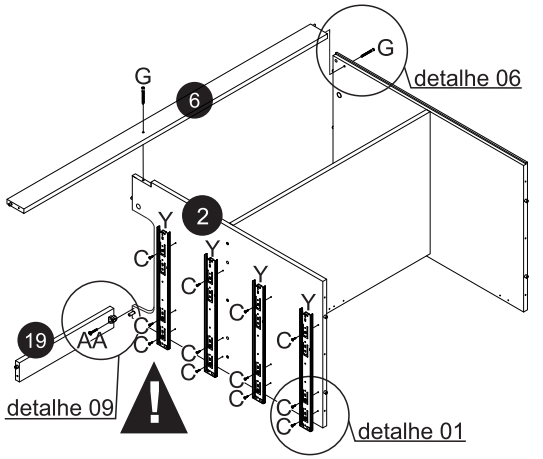

OPÇÃO DE MONTAGEM 02

ATENÇÃO
Para fixar a travessa (19) insira uma cavilha (A), após isso, conclua com a fixação do trapézio.

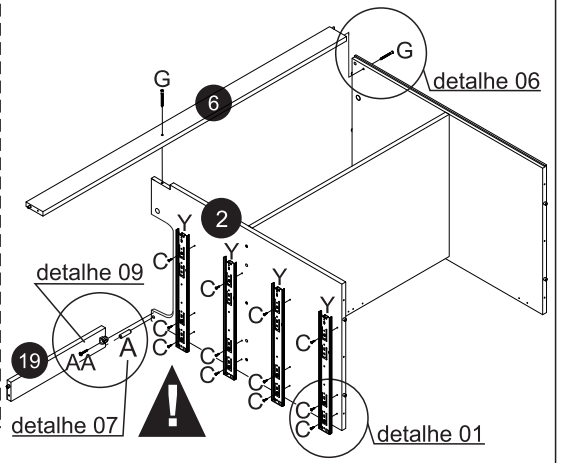

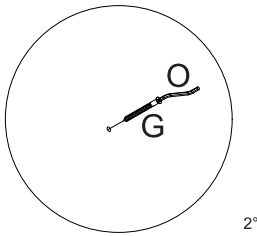

detalhe 06

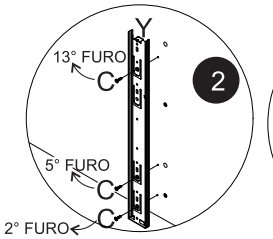

detalhe 01

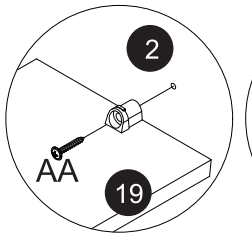

detalhe 09

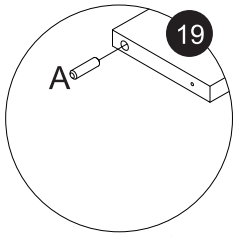

detalhe 07

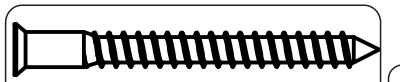

G- Parafuso Allen Soberbinho ZB 5,0X50mm Cab 7mm (2x)

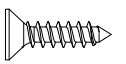

C- Prafuso CH PHS ZB 3,5x14mm (12x)

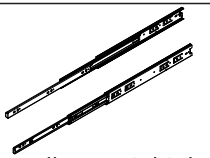

Y- Corrediça metal telescópica 400mm (SOPRANO) (4x)

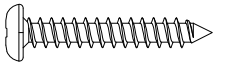

AA- Parafus PN PHS ZB 4,0x25mm (1x)

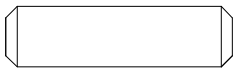

A- Cavilha 8x30mm (1x)

Passo 05

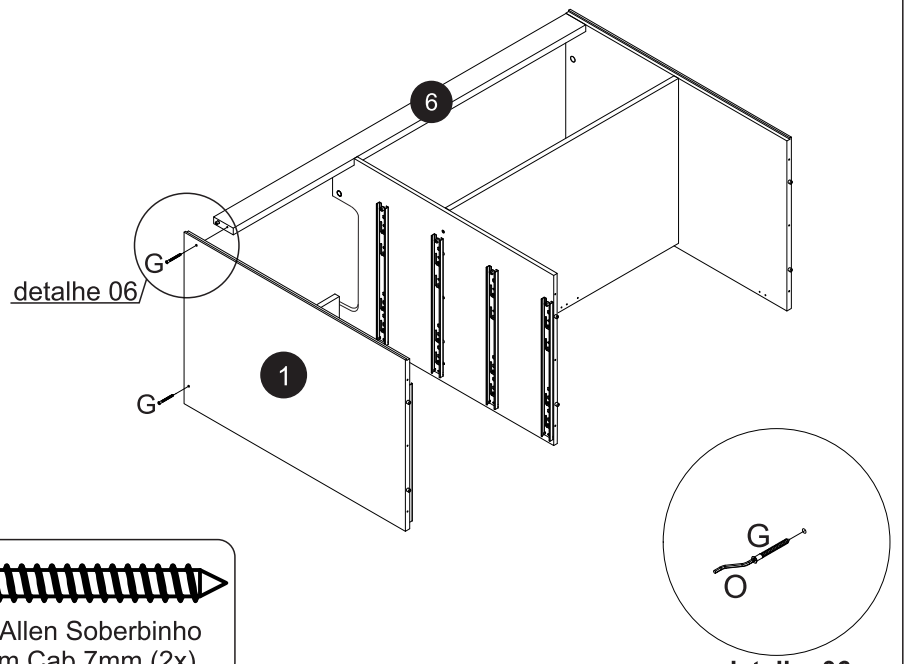

G- Parafuso Allen Soberbinho
ZB 5,0X50mm Cab 7mm (2x)

Passo 06

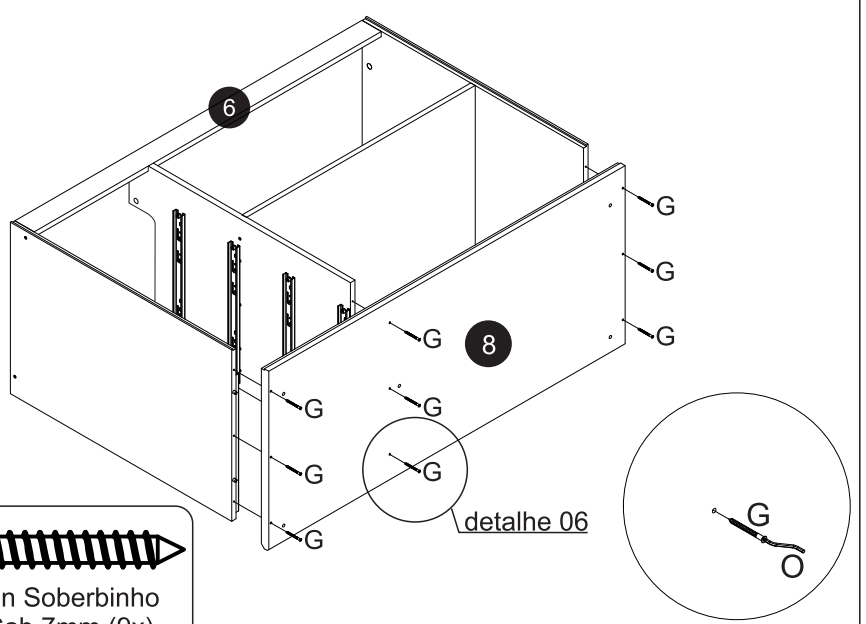

G- Parafuso Allen Soberbinho
ZB 5,0X50mm Cab 7mm (9x)

Passo 07

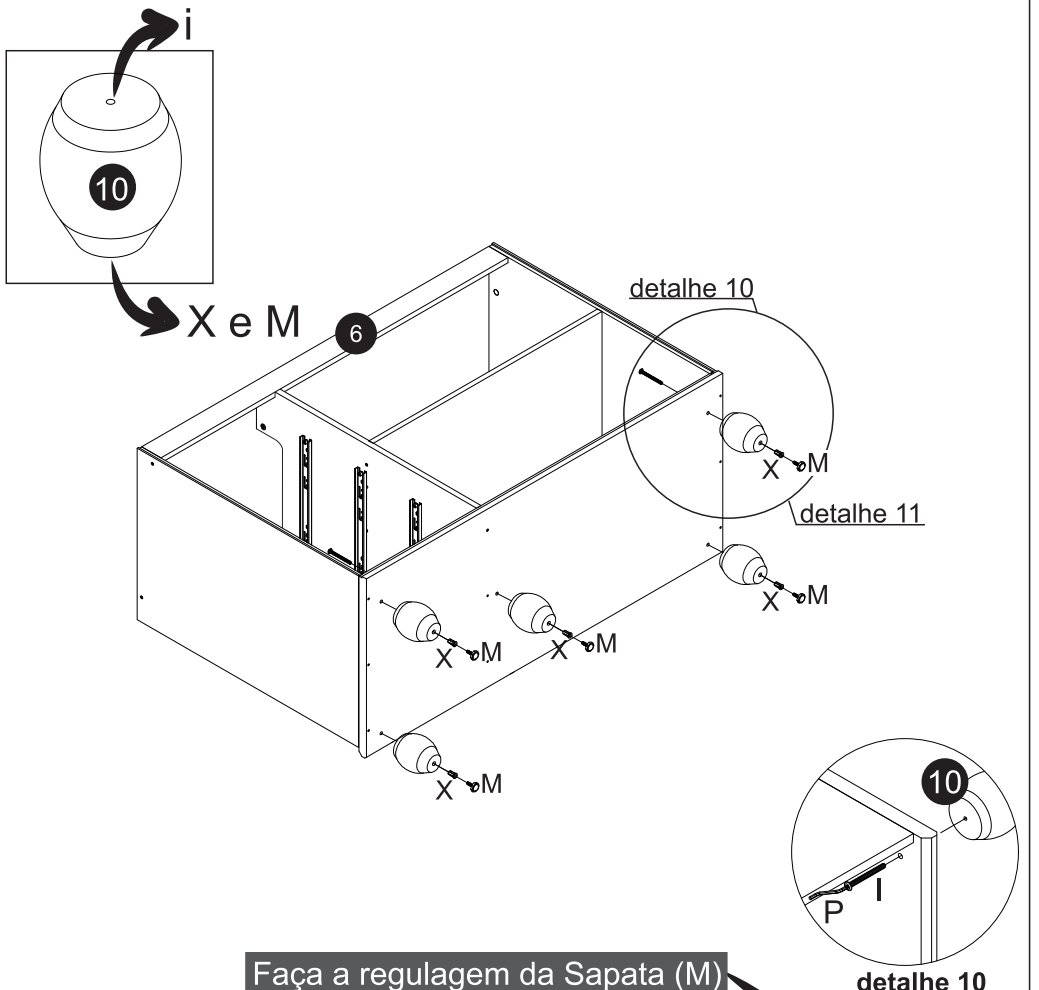

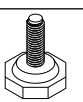

M- Sapata Sextavada
Regulável 1/84x7/8 (r)
PT (5x)

X- Bucha Sapata
1/4 PT (5x)

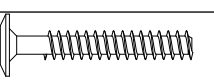

I- Parafuso Allen ZB
7,0x70mm Cab 13mm (5x)

Passo 08

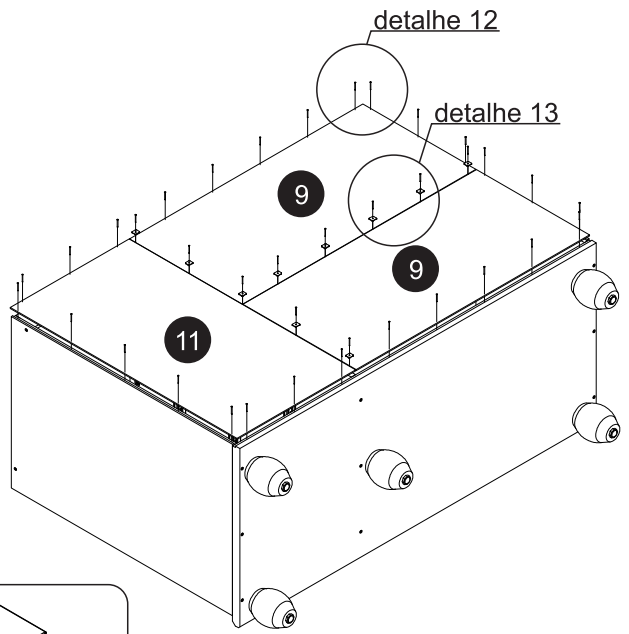

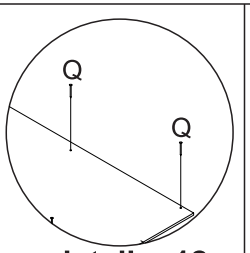

detalhe 12

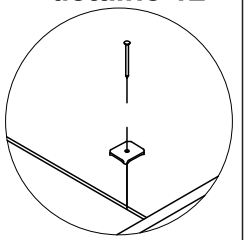

detalhe 13

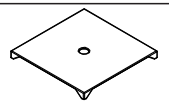

K- Chapinha Fixa Fundo Roupeiro ZB (10x)

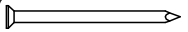

Q- Prego 10x10 (37x)

Passo 09

Posicione o móvel conforme ilustração

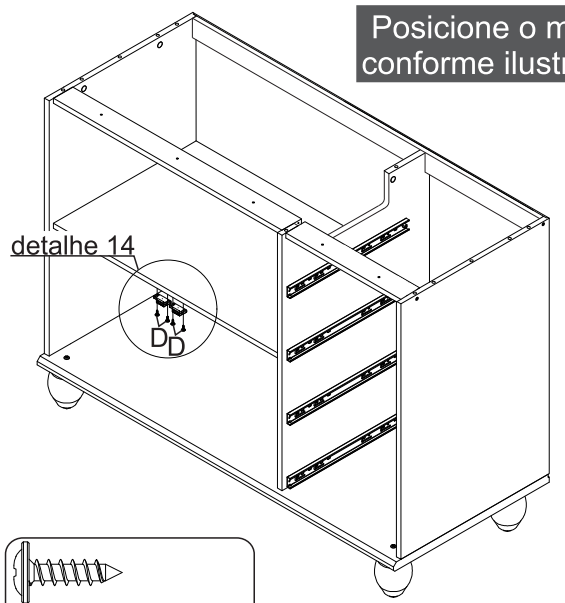

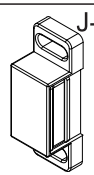

J- Fecho Magnético (SOPRANO) (2x)

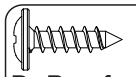

D- Parafuso FL PHS ZB 3,5x14mm (4x)

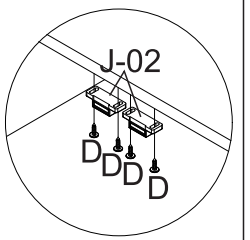

detalhe 14

Passo 10

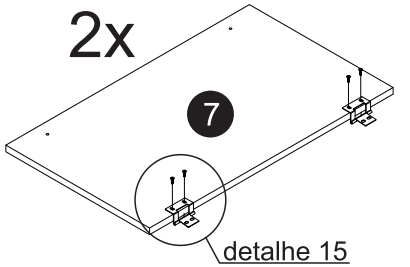

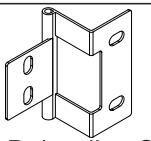

F- Dobradiça OV - JOY Cozinha (4x)

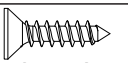

C- Prafuso CH PHS ZB 3,5x14mm (8x)

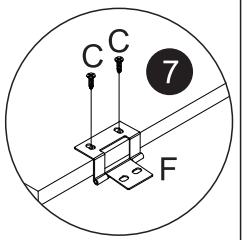

detalhe 15

Passo 11

Após fixar as portas faça a furação dos puxadores nas duas portas com broca 5mm

Realize a montagem das duas portas (7) conforme detalhes 16 e 17

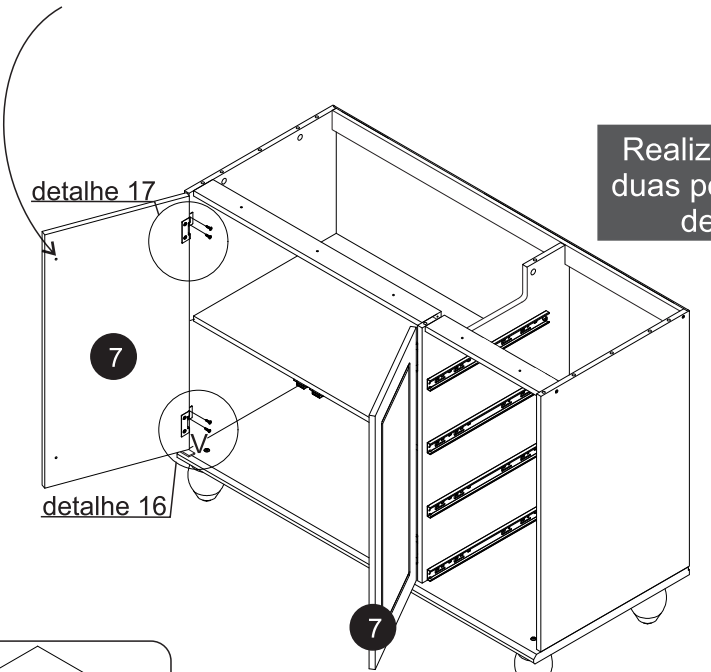

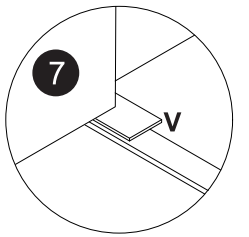

detalhe 16

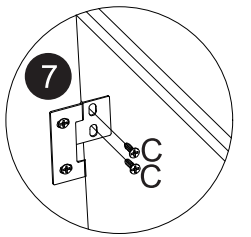

detalhe 17

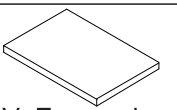

V- Espaçador 55x55x3mm (2X)

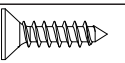

C- Prafuso CH PHS ZB 3,5x14mm (8x)

Passo 12

Fazer marcação com lápis

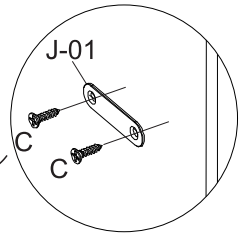

detalhe 18

Realize a montagem das duas portas (7) conforme detalhes 17 e 18

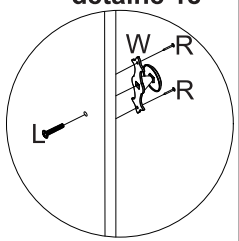

detalhe 19

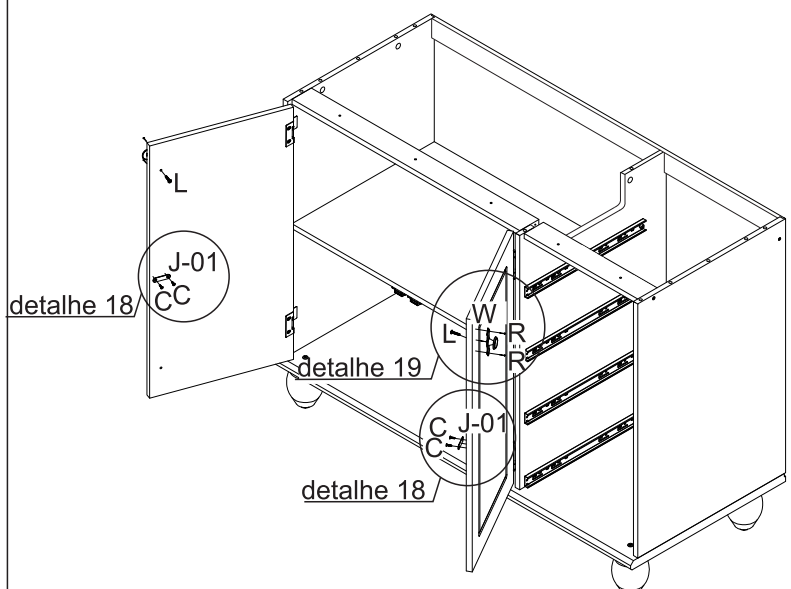

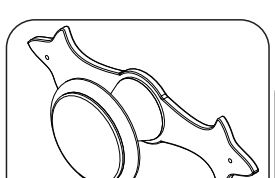

W- Puxador Redondo Fri 220 c/espelho pequeno OV (2x)

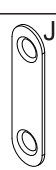

J- Fecho Magnético (SOPRANO) (2x)

R- Prego Latonado 1,5x15mm (4x)

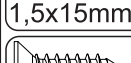

C- Prafuso CH PHS ZB 3,5x14mm (4x)

L- Parafuso MQ FL M4x22 OV (2x)

Passo 13

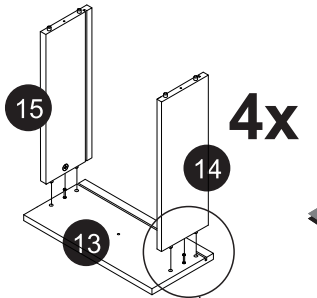

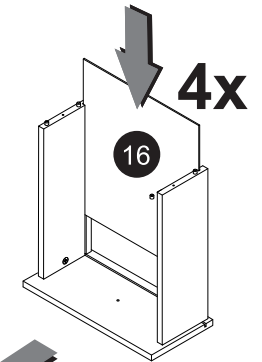

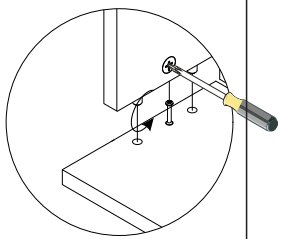

detalhe 20

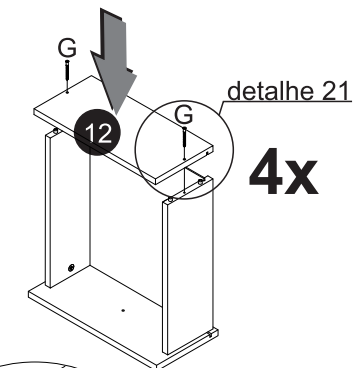

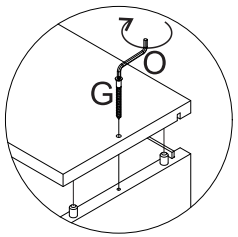

detalhe 21

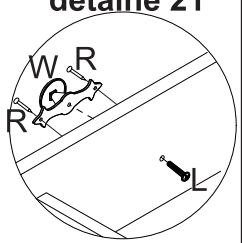

detalhe 22

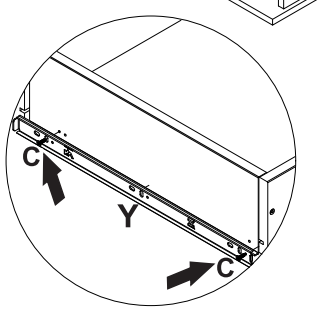

detalhe 24
*Fazer a fixação nas duas laterais da gaveta

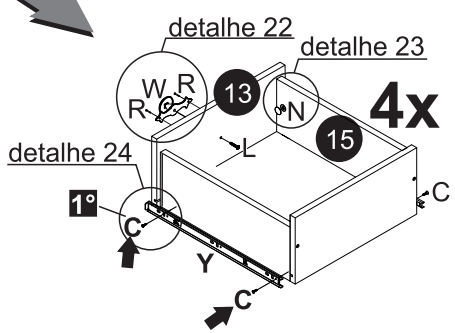

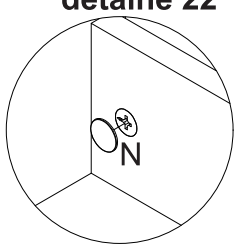

detalhe 23

G- Parafuso Allen Soberbinho ZB Cab 7mm 5,0x50mm (8x)

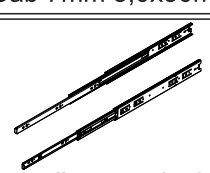

Y- Corrediça metal telescópica 400mm (SOPRANO) (4x)

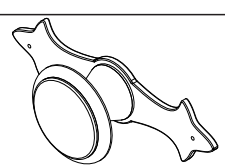

W- Puxador Redondo Fri 220 c/espelho pequeno OV (4x)

R- Prego Latonado 1,5x15mm (8x)

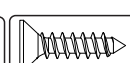

C- Prafuso CH PHS ZB 3,5x14mm (16x)

N-Tampa Tambor Adesivo Creme 22mm (8x)

L- Parafuso MQ FL M4x22 (4x)

Passo 14

Caso não opte por utilizar o tampo de madeira, aplique a tampa adesiva nos furos indicados

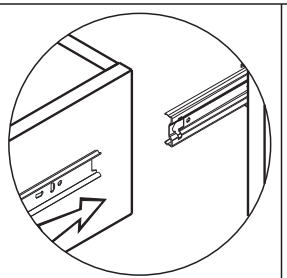

Como encaixar as gavetas

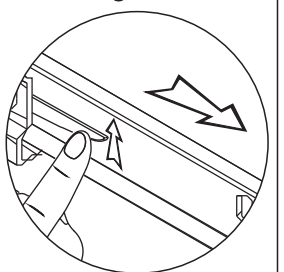

Como tirar as gavetas

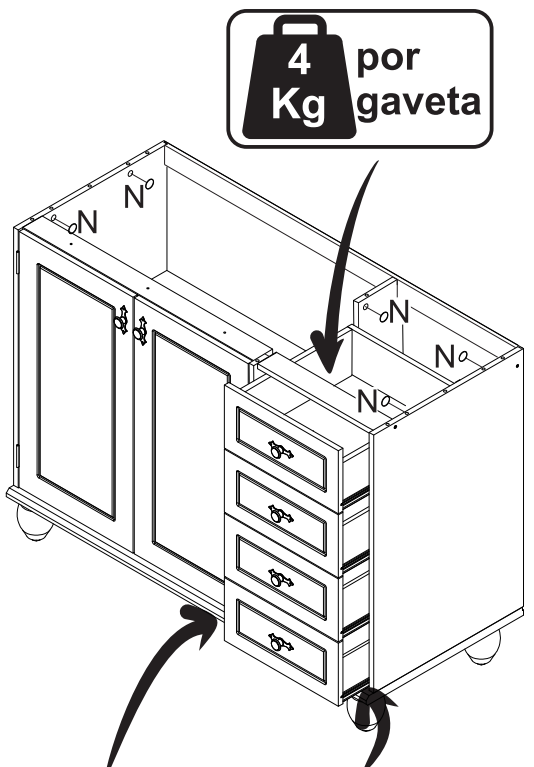

Para finalizar o travamento da Corrediça, coloque um parafuso C no furo com a ➡

Repita o mesmo procedimento em todas as laterais de gaveta.

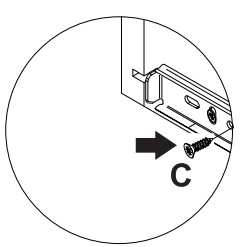

detalhe 25

*Fazer a fixação nas duas laterais da gaveta

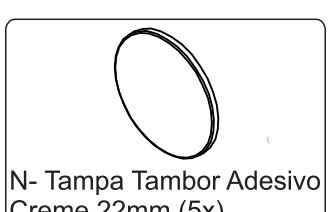

N- Tampa Tambor Adesivo Creme 22mm (5x)

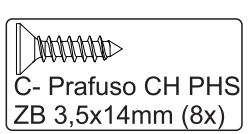

C- Prafuso CH PHS ZB 3,5x14mm (8x)

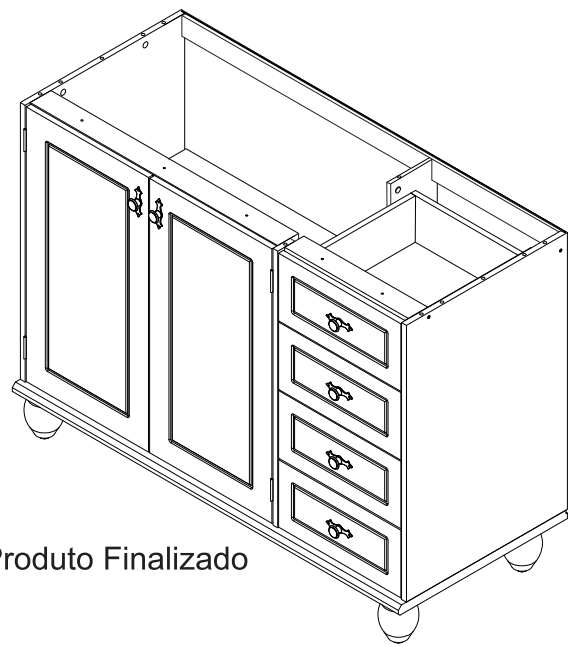

Produto Finalizado

Para fixar o tampo siga os passos a seguir:

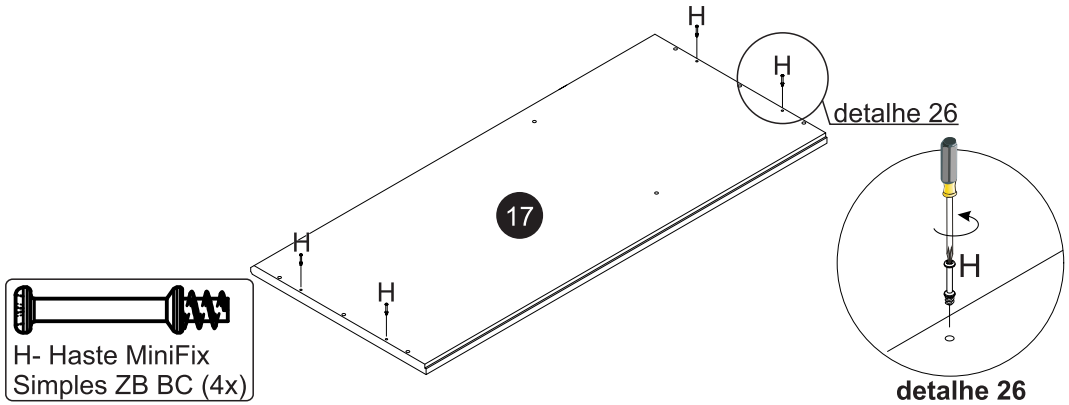

Pré-montagem - MÓDULO PREVIAMENTE MONTADO

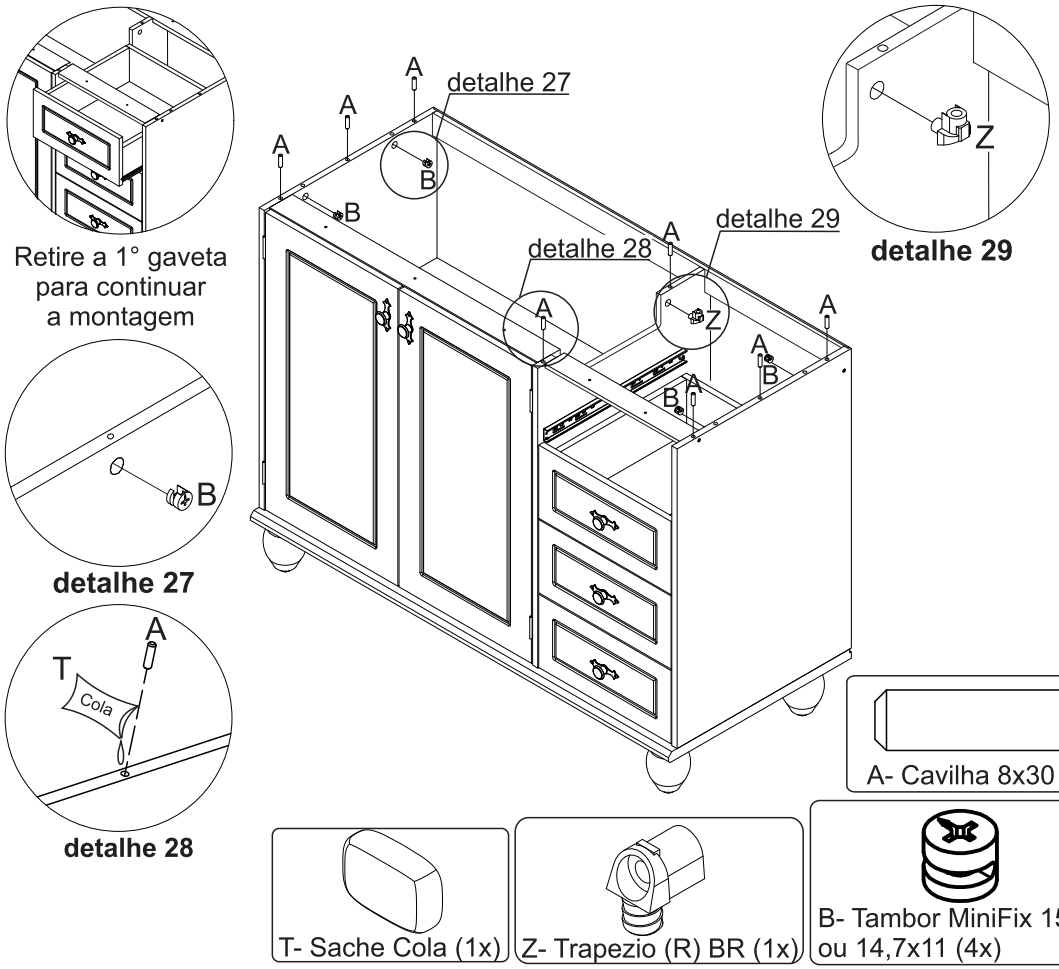

Passo 15

ATENÇÃO
Conclua a fixação do trapézio da Divisória (2), conforme mostra-se no detalhe 30.

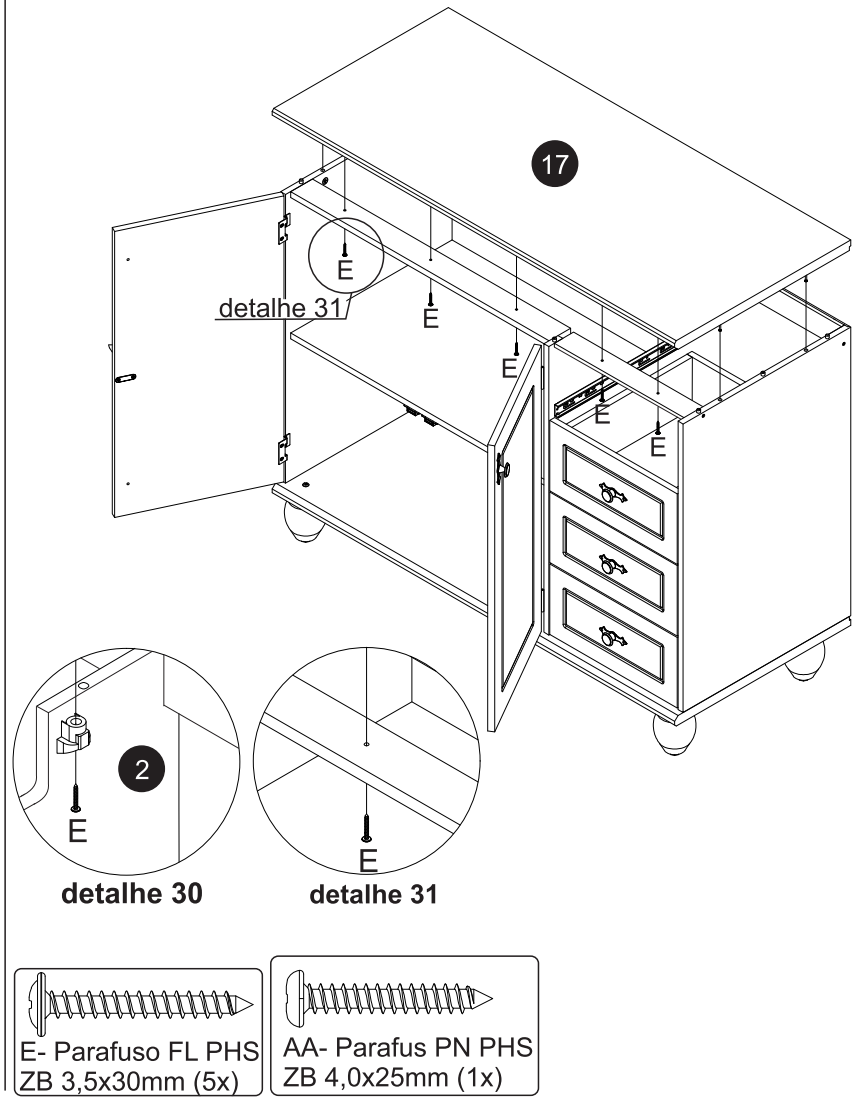

Passo 16

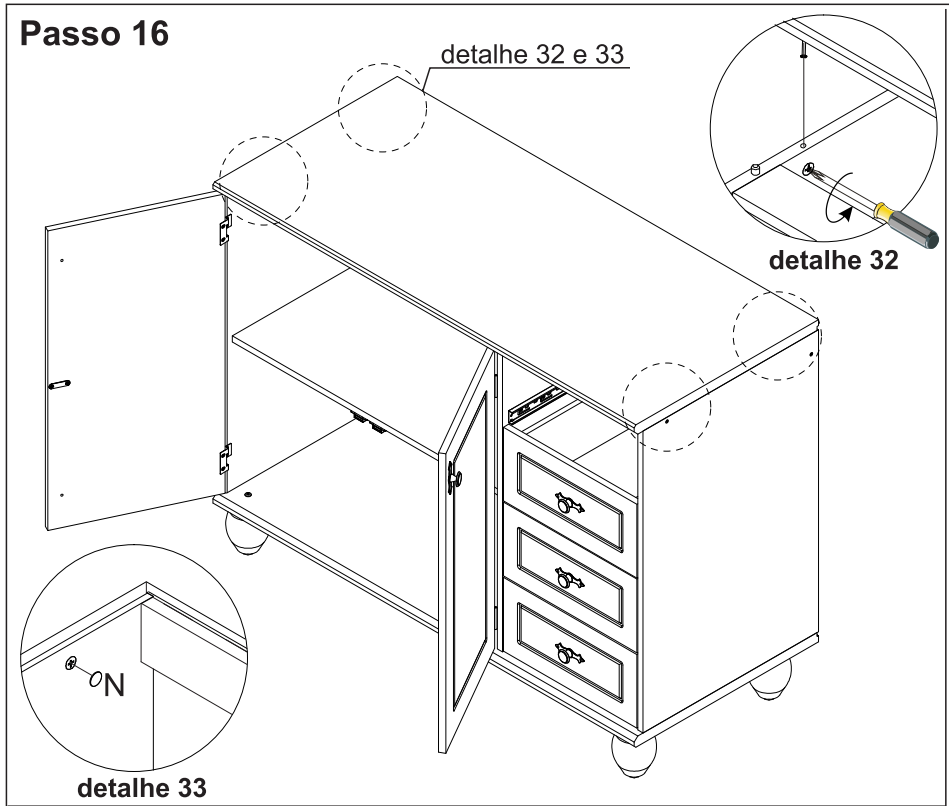

Passo 17

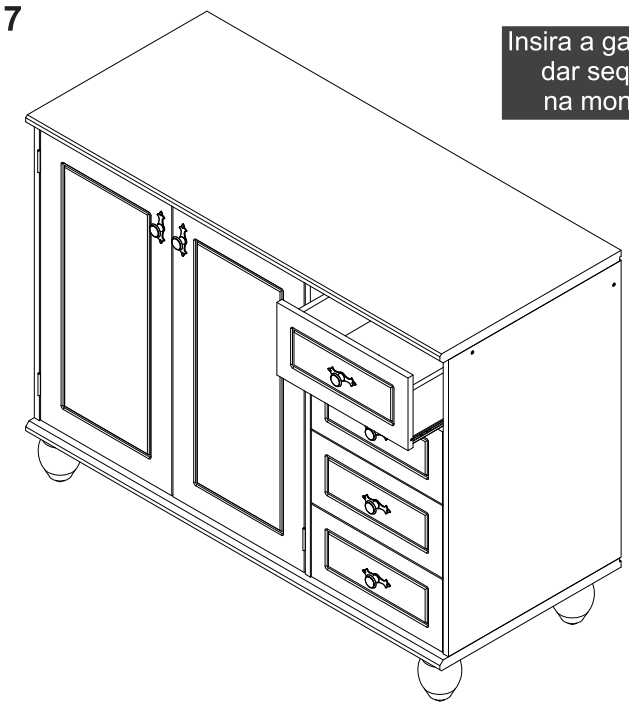

Insira a gaveta para dar sequência na montagem

Passo 18

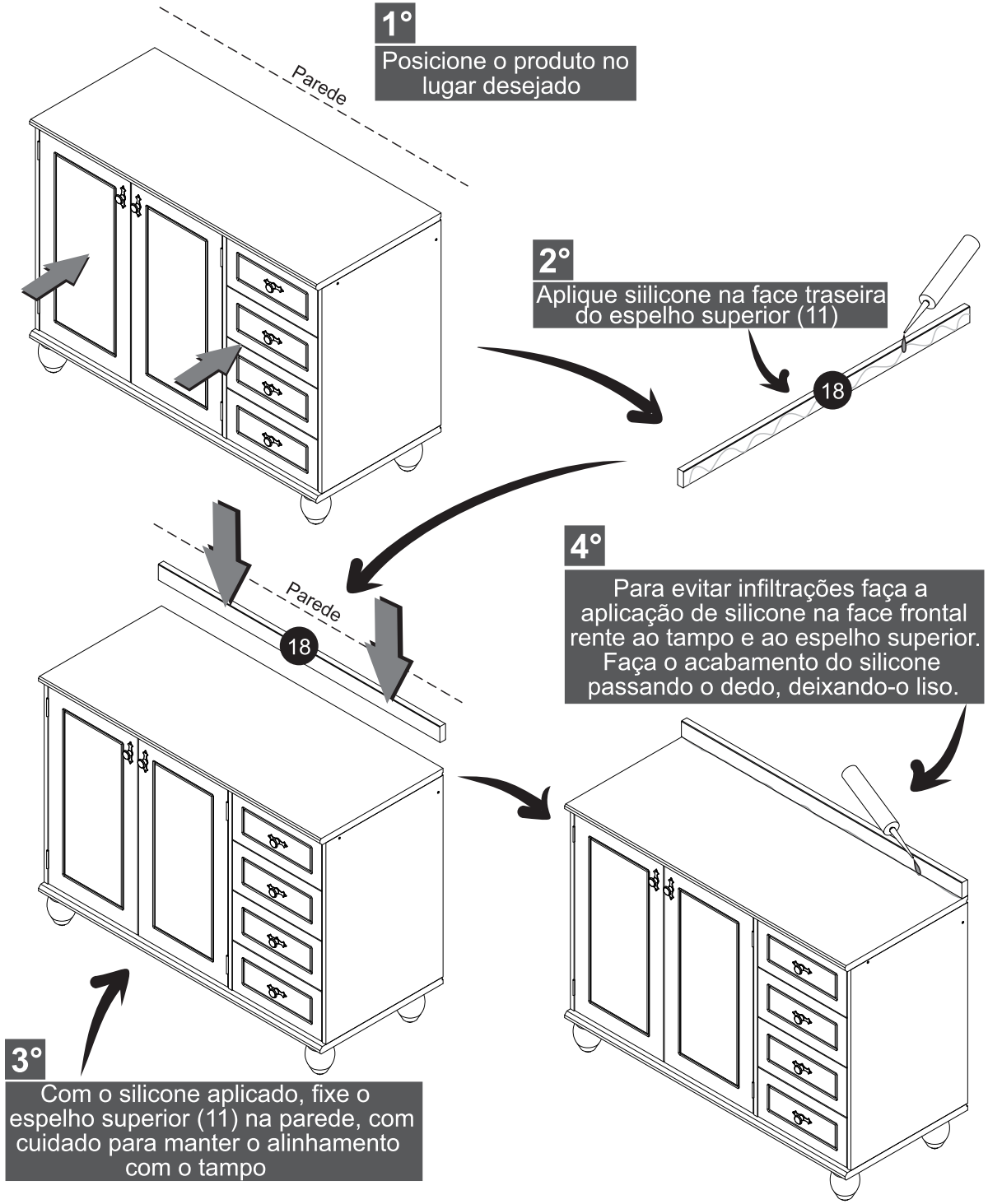

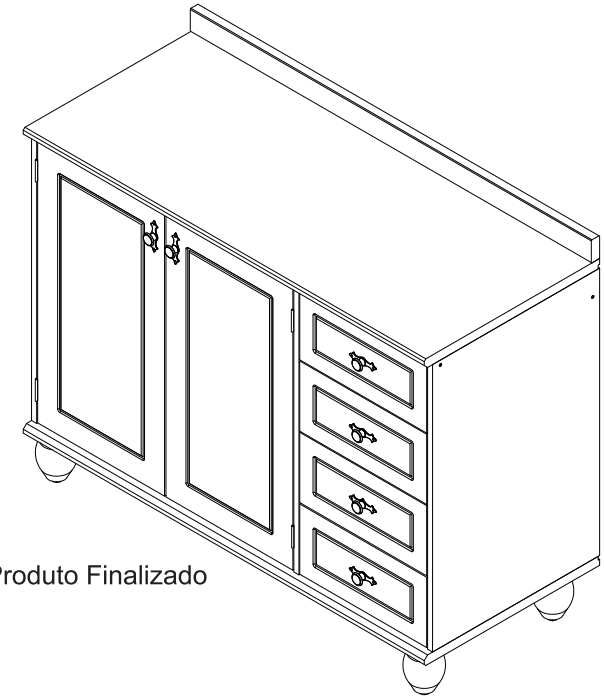

Produto Finalizado

SERPIL
www.serpil.com.br

Garantia Serpil Móveis Ltda

A Serpil Móveis Ltda, denominada Serpil, tem uma preocupação enorme com a satisfação de seus clientes, com a qualidade de seus produtos. Para tanto, apresenta o Certificado de Garantia.

Para que os produtos Serpil estejam assegurados pela garantia conferida por este certificado, o consumidor / cliente deverá adotar os seguintes critérios e cuidados:

1. Uso adequado e normal dos produtos Serpil, evitando maus cuidados, exposição excessiva ao sol, calor e umidade, pois podem causar alteração na cor original dos móveis.
2. Deverá ser observado o adequado cuidado com o deslocamento dos móveis, bem como com manutenção e limpeza, não podendo ser utilizados produtos de limpeza não recomendados ou abrasivos.
3. Em caso de transferência do produto para locais diversos, esta só poderá ocorrer através de profissionais especializados, pois avarias no manuseio ao transporte, não estão contemplados na garantia.
4. O desgaste normal do tempo decorrente do uso e a existência de agentes externos capazes de influenciar em sua conservação, importam na extinção da garantia.
5. A garantia aqui conferida limita-se ao móvel, não se ampliando aos produtos a ele agregados, como vidros, ferragens, aramados e acessórios que não sejam de fabricação da Serpil Móveis.

OS PRAZOS DE GARANTIA

1. Será de Noventa (90) dias o prazo para defeitos aparentes e de fácil constatação;
2. Será de Seis (6) meses a garantia do Móvel por defeitos de fabricação, este em condições normais de uso e as demais condições do presente certificado, contados da data de emissão da nota fiscal.

DA EXTENSÃO DE GARANTIA

A garantia aqui conferida compreende o reparo ou substituição das peças com defeito de fabricação, contanto que constatados e certificados por lojistas que mantenham relações de compra e venda mercantil com a Serpil.
Não está coberta pela garantia a quebra do móvel em função do excesso de peso. Para tanto observar no manual de montagem os pesos e as distribuições indicados.

Móveis não mais fabricados pela Serpil, não estão cobertos pela garantia, conforme Código de Defesa do Consumidor, artigo 32.

INSTRUÇÕES DE LIMPEZA, MONTAGEM E CONSERVAÇÃO

1. Para maior durabilidade, recomendamos que a limpeza dos móveis Serpil seja efetuada apenas com pano levemente umedecido em sabão neutro e flanela seca, não é recomendado nenhum tipo de produto como: lustra móveis, óleos ou polidores.
2. A montagem deverá ser feita obedecendo às instruções do manual de instalação e montagem, que será fornecido ao cliente/consumidor com o produto no momento da entrega. A instalação e montagem por conta do cliente/consumidor torna inaplicável a presente garantia, assim como todo e qualquer recorte ou adaptações realizadas nos móveis.
3. Não serão responsabilidades da Serpil problemas que tenham origem na utilização do produto de forma inadequada ou na exposição do mesmo a intempéries, além da ação de cupins ou outras pragas e ainda no armazenamento do móvel em locais impróprios e não detetizados periodicamente.

OBSERVAÇÕES FINAIS

A presente garantia deverá ser exercida nos prazos aqui indicados, mediante apresentação do presente certificado e Nota Fiscal.

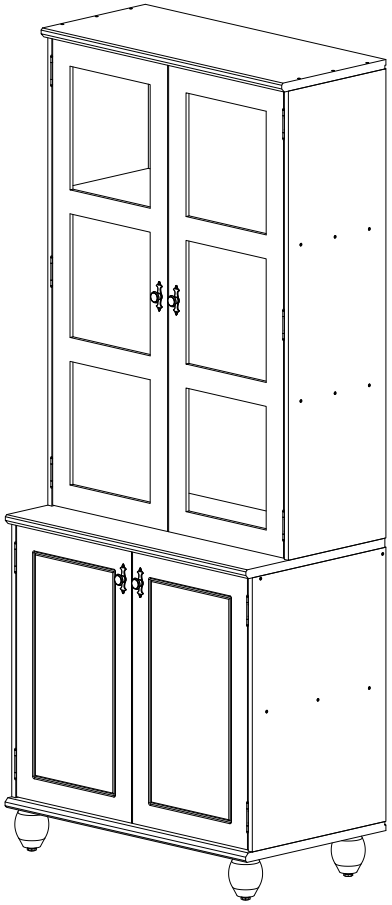

CRISTALEIRA 4P
COZINHA JOY

Bem-vindo

A Serpil traz até você soluções práticas de design com manuais de montagem e instalação detalhados para possibilitar o pleno aproveitamento do potencial dos produtos.
Para assegurar a garantia, é recomendada a prévia conferência de partes e componentes, bem como a leitura dos passos e suas ilustrações.
Preservar este documento é essencial para a adequada manutenção de seu móvel, o que engloba os possíveis ciclos de montagem e desmontagem.
Em caso de dúvidas, contate a Serpil que atende pelo fone 49.3366.6300 de Segunda a Sexta, das 7:30 às 11:45 e 13:30 a 18:00.

Recomendações

Os parafusos devem ser apertados periodicamente.
Evitar batidas e o contato com objetos cortantes.
Observar as cargas máximas suportáveis, quando houver, conforme o desenho esquemático no final do documento.
Partes do produto protegidas da incidência de luz estão sujeitas a alterações de tonalidade diferentemente das expostas. Somente o uso freqüente pode amenizar esta ocorrência.
Algumas pinturas novas, embora atóxicas, podem apresentar odores. Para amenizá-los, mantenha o móvel em local arejado por aproximadamente três dias.

Manutenção e Limpeza

Pano levemente umedecido com água, seguido de pano seco.
*Nunca utilizar produtos químicos ou abrasivos.

Pessoas necessárias para montar este produto

Abaixo sinalizadas, as ferramentas não fornecidas mas necessárias para a montagem do produto.

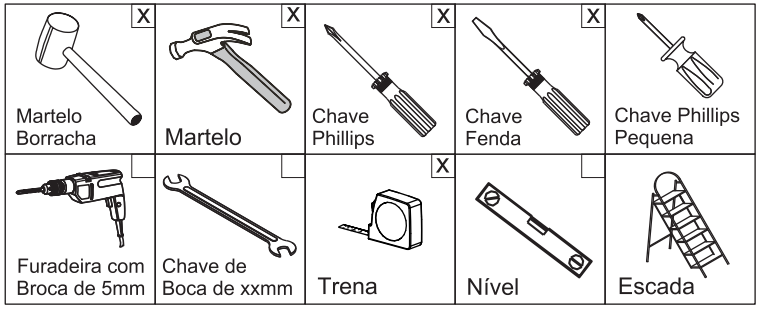

ATU102022

PARTES DO PRODUTO		
ITEM	**QTDE**	**NOME DA PEÇA**
1	1	LATERAL DIREITA SUPERIOR
2	1	LATERAL ESQUERDA SUPERIOR
3	2	PRATELEIRA SUPERIOR
4	2	TRAVESSA SUPERIOR
5	1	TAMPO CRISTALEIRA 4P
6	1	TAMPO INTERMEDIARIO CRISTALEIRA 4P
7	1	LATERAL DIREITA INFERIOR
8	1	LATERAL ESQUERDA INFERIOR
9	1	BASE CRISTALEIRA 4P
10	4	PÉ
11	1	PRATELEIRA
12	2	FUNDO TOTAL INFERIOR
13	2	FUNDO TOTAL SUPERIOR
14	1	FUNDO TOTAL SUPERIOR CENTRAL
15	2	PORTA INFERIOR
16	2	PORTA MONTADA
17	6	VIDROS DAS PORTAS

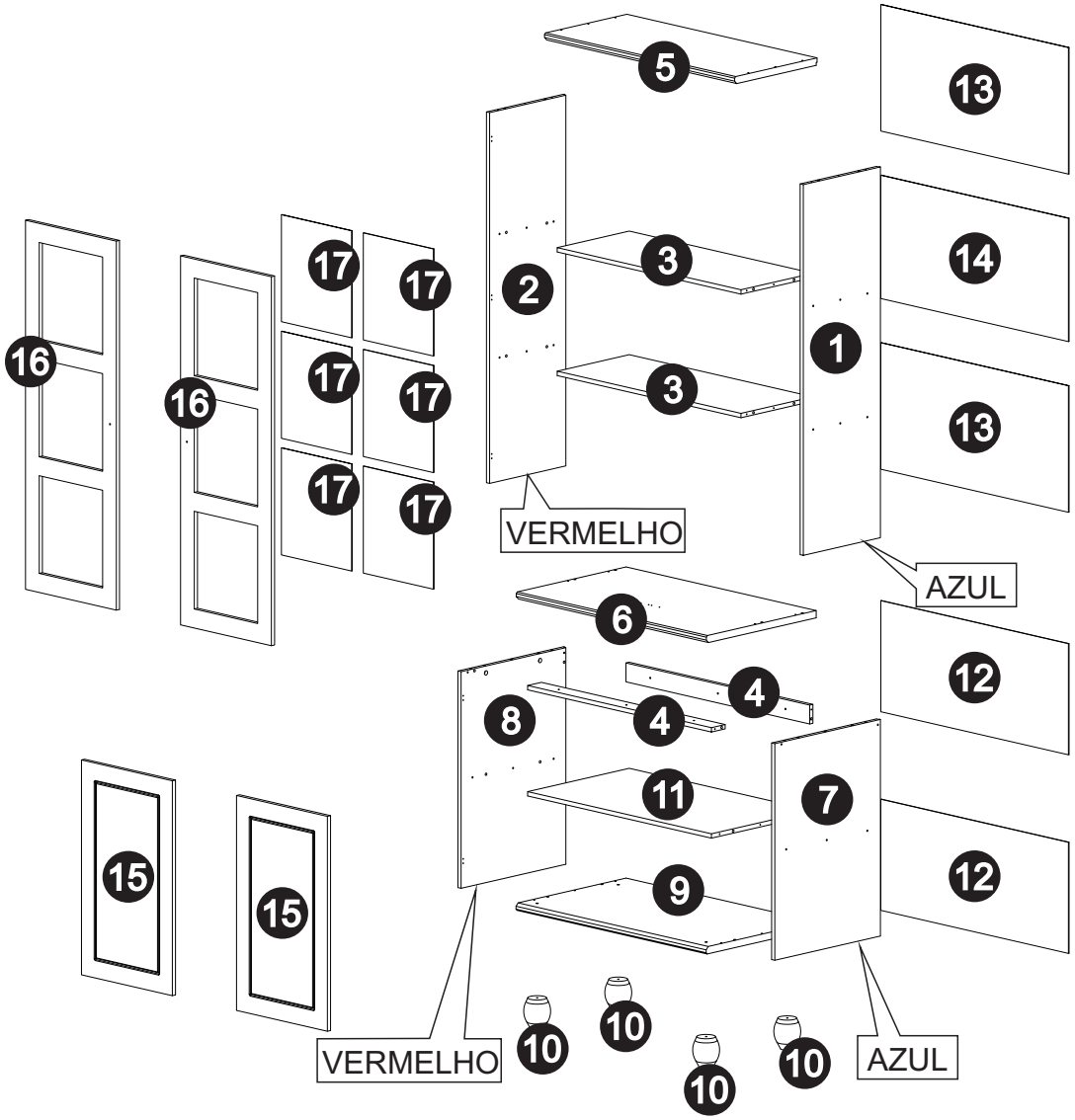

COMPONENTES

A- Cavilha 8x30 (34x)
Cod 323

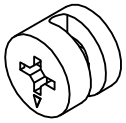

B- Tambor MiniFix 15x11,9 ou 14,7x11 - 13332 (4x) Cod 2900

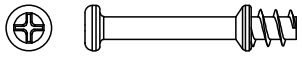

C- Haste Mini-Fix Simles ZB BC (4x) Cod 2743

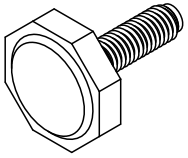

D- Sapata Reguladora 1/4" (4x)

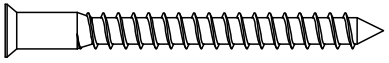

E- Parafuso Allen Soberbinho ZB 5,0x50mm Cab. 7mm (38x) Cod 2828

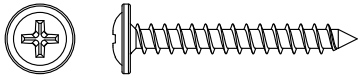

F- Parafuso FL PHS ZB 3,5x30mm (3x)

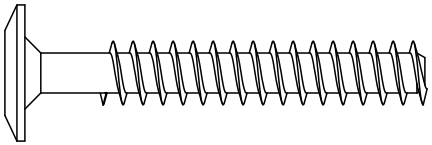

G- Parafuso Allen ZB 7,0X70mm Cab.13mm (4x) Cod 2821

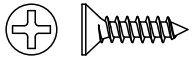

H- Parafuso CH PHS ZB 3,5X14mm (54x)

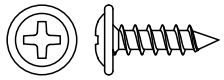

I- Parafuso FL PHS ZB 3,5x14mm (12x) Cod 2844

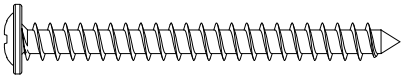

J- Parafuso FL PHS ZB 5,0x50mm (1x) Cod 585

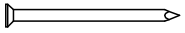

K- Prego 10x10 (66x)
Cod 375

L- Parafuso MQ FL M4X22 (4x) Cod 10147

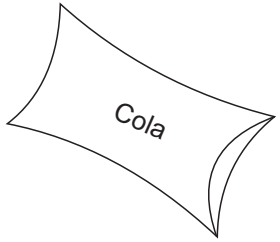

M- Sache Cola (1x)
Cod 382 (sem escala)

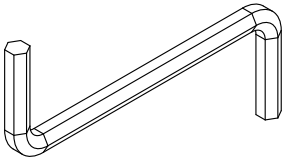

N- Chave Allen 3mm (1x) Cod 2926

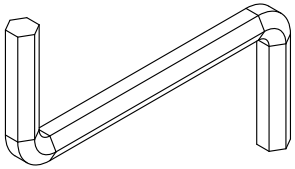

O- Chave Allen 4mm (1x) Cod 2927

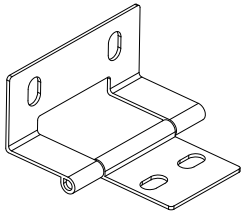

P-Dobradiça JOY (10x)

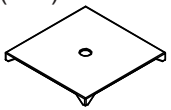

Q- Chapinha Fixa Fundo Roupeiro ZB COD0804001 (24x) COD 2736

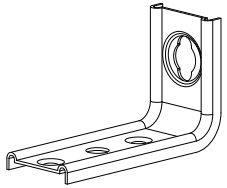

R-Suporte de Fixação Metálico (1x)

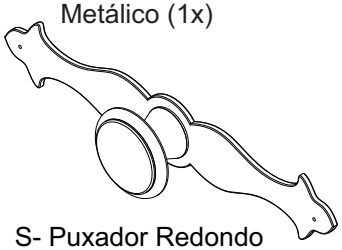

S- Puxador Redondo FRI 220 C/ Espelho Grande OV (2x) Cod 45250

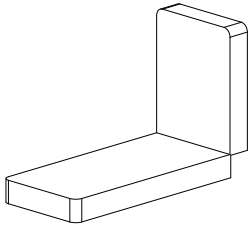

T-Suporte de Fixação Metálico (1x)

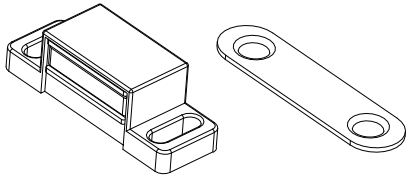

U- Fecho Magnético (SOPRANO) (6x) Cod 333

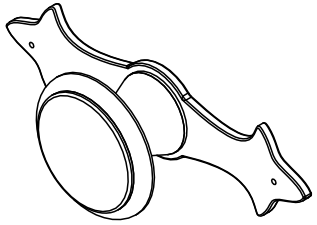

V- Puxador Redondo FRI 220 C/espelho pequeno OV (2x)
Cod 45251

W- Prego Latonado 1,5x15mm (8x) Cod 46127

KIT FIXAÇÃO DE VIDRO

X- Parafuso CH PHS ZB 3,0x12mm (60x) Cod 532

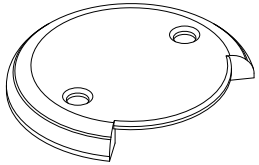

Y- Fixador de Vidro Canto 08.03.075 (R) Branco (24x)
Cod 48786

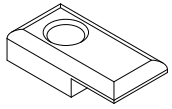

Z- Fixador Vidro Central 08. 03.030 (R) Branco (reto) (12x)
Cod 48784

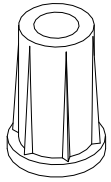

AA- Bucha Sapata 1/4 PT OC:2731574 (4x) Cod 41292

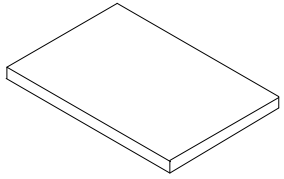

AB- Espaçador 55x55x3 mm (2X) Cod 41749

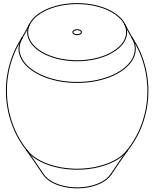

AC- Pé JOY NOGUEIRA (4x) Cod 45587

Utilizar a régua abaixo para medir os componentes.

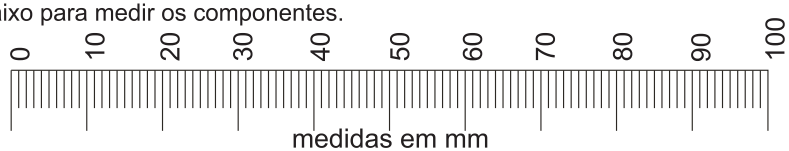

medidas em mm

Pré-montagem

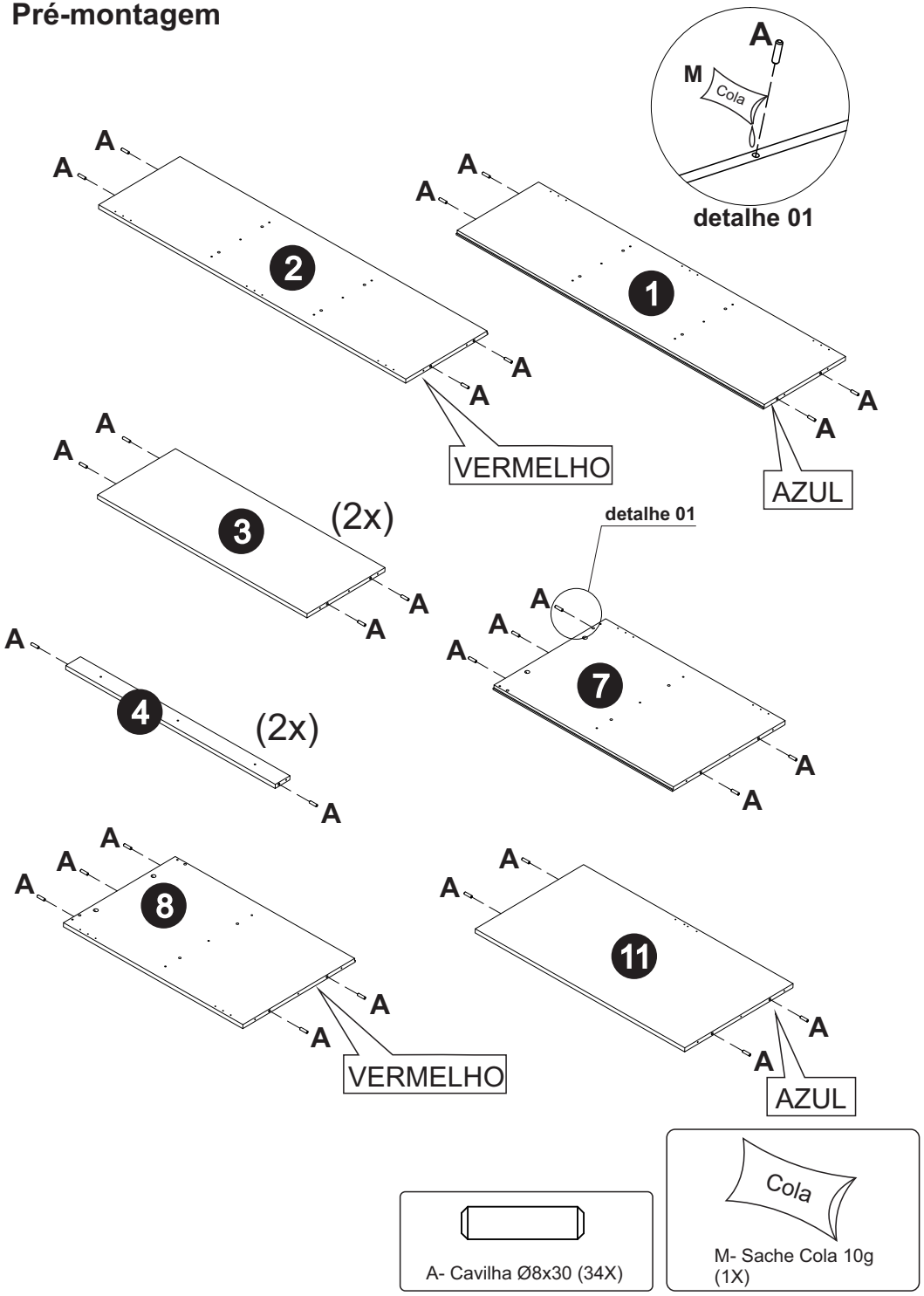

Passo 01

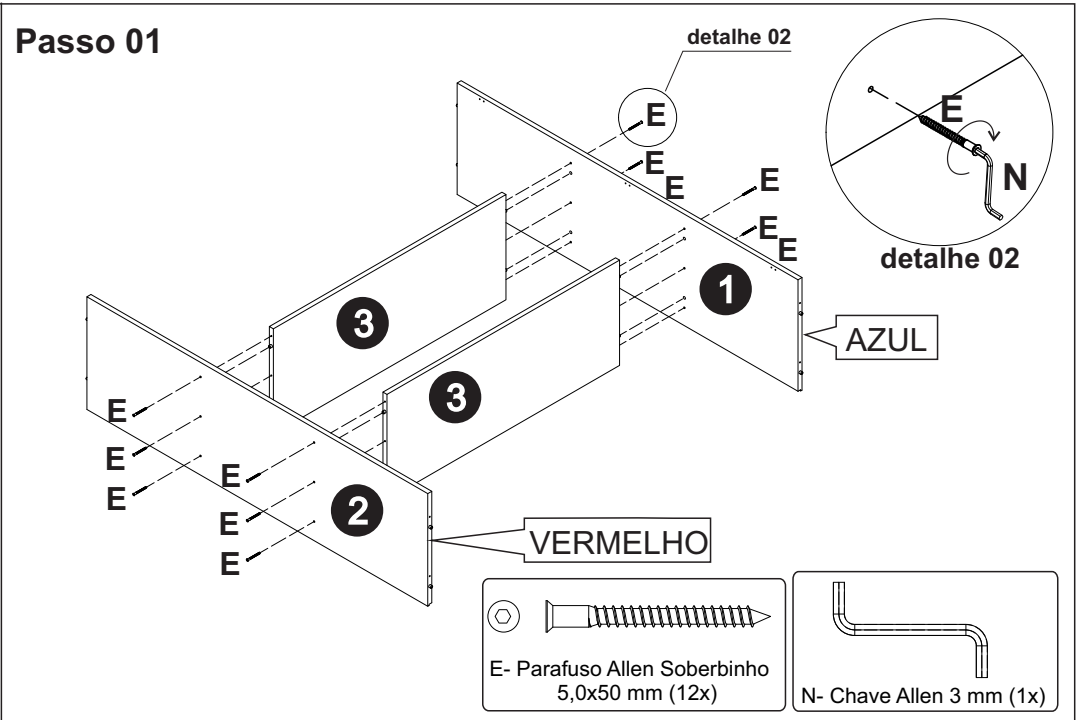

Passo 02

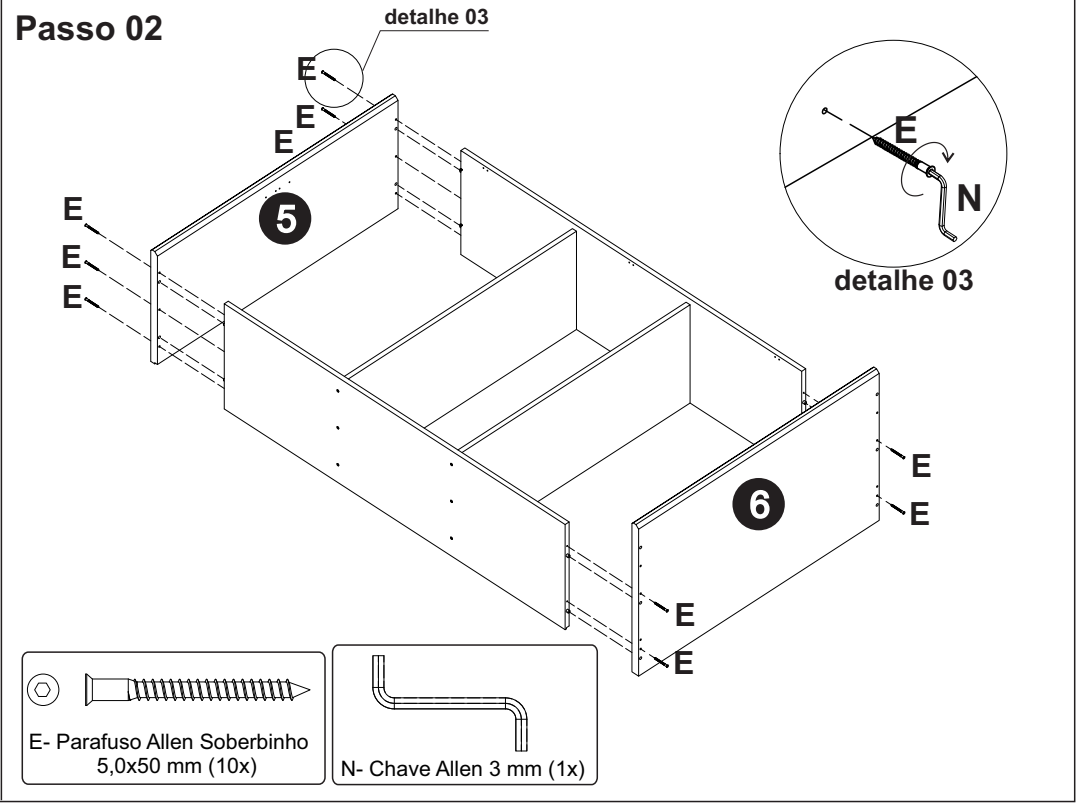

Passo 03

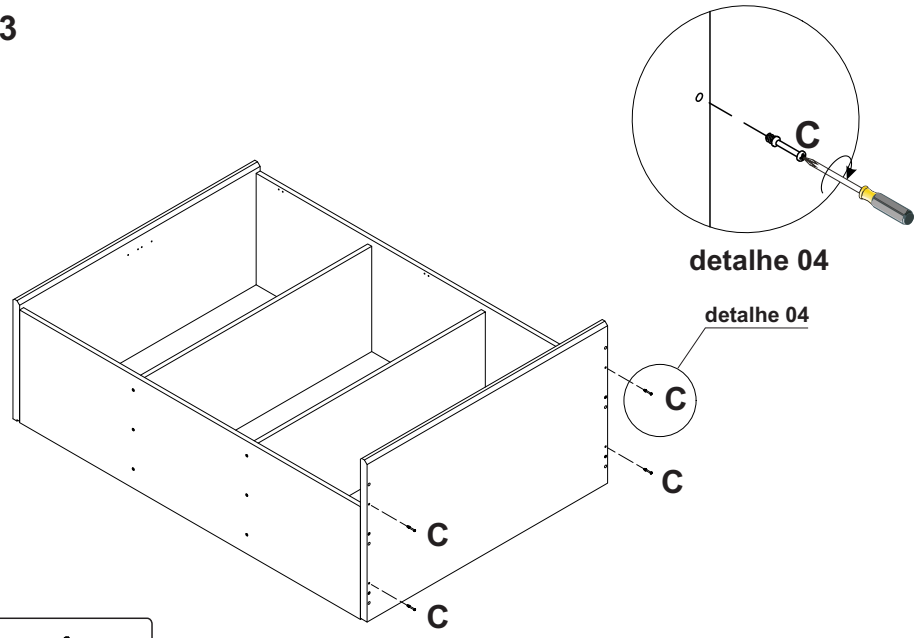

C- Haste Mini-Fix (4x)

Passo 05

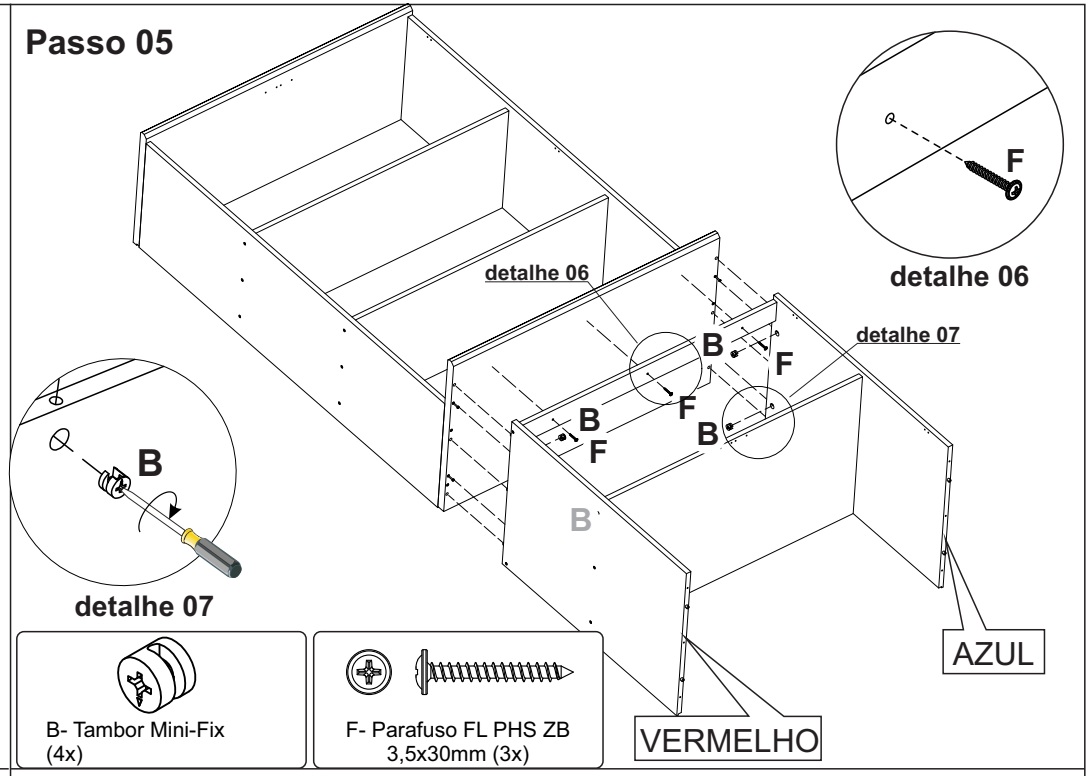

B- Tambor Mini-Fix (4x)

F- Parafuso FL PHS ZB 3,5x30mm (3x)

Passo 04

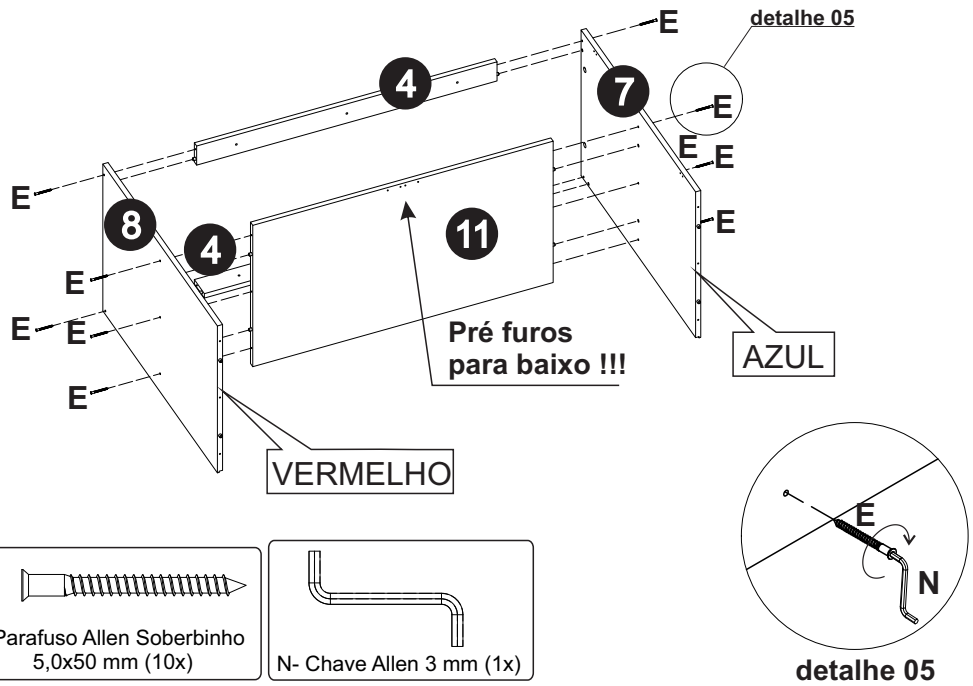

E- Parafuso Allen Soberbinho 5,0x50 mm (10x)

N- Chave Allen 3 mm (1x)

Passo 06

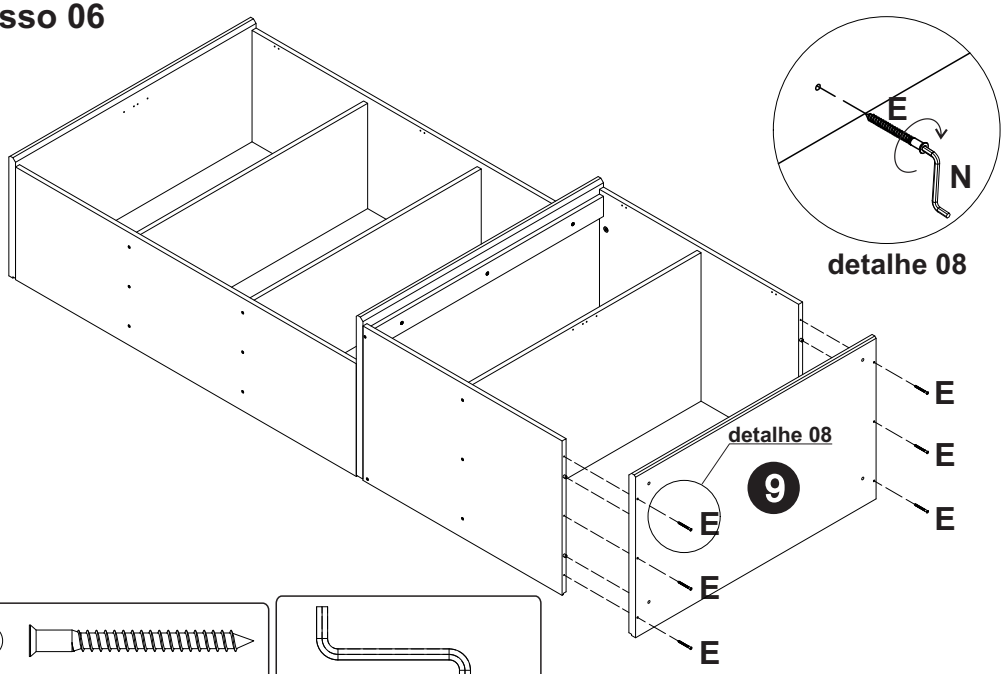

E- Parafuso Allen Soberbinho 5,0x50 mm (6x)

N- Chave Allen 3 mm (1x)

Passo 07

Após o produto montado,
faça a regulagem da Sapata ”D”
conforme nivelamento do piso.

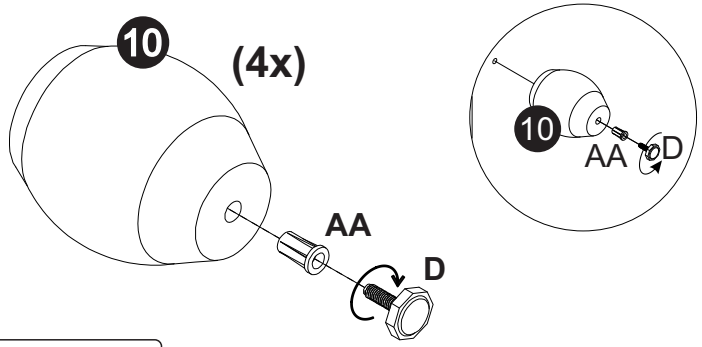

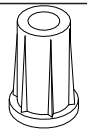

AA- Bucha Sapata 1/4 PT
OC:2731574 (4x) Cod 41292

D- Sapata Reguladora
1/4" (4x)

Passo 08

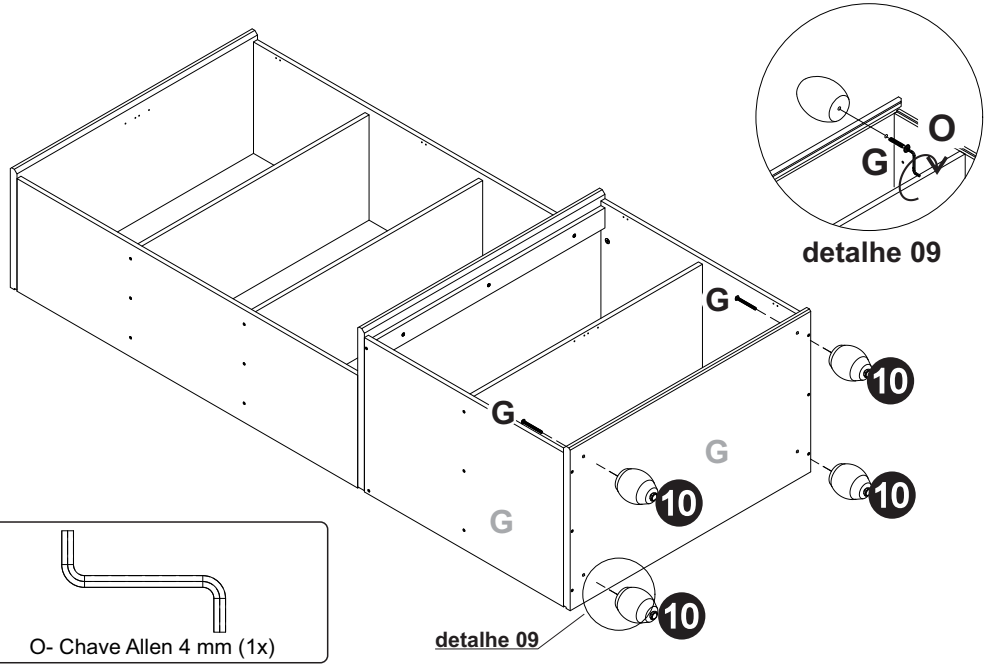

O- Chave Allen 4 mm (1x)

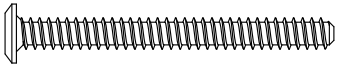

G- Parafuso Allen PHS ZB
7,0x70 mm Ø13 mm (4x)

Passo 09

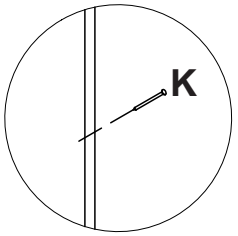

detalhe 10

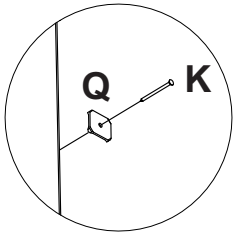

detalhe 11

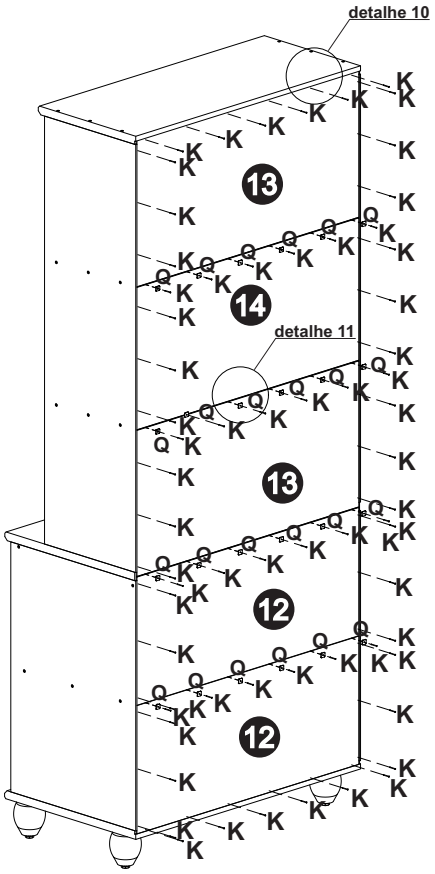

K- Prego C/Cabeça
10x10 (66x)

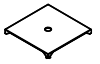

Q- Chapinha Fixa Fundo
Cod 0804001 (24x)

Passo 10

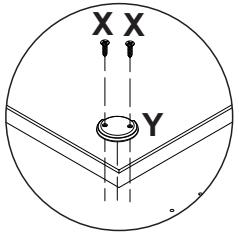

detalhe 12

(2x)

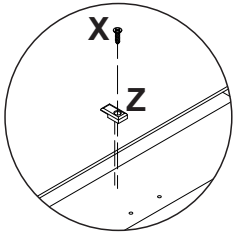

detalhe 13

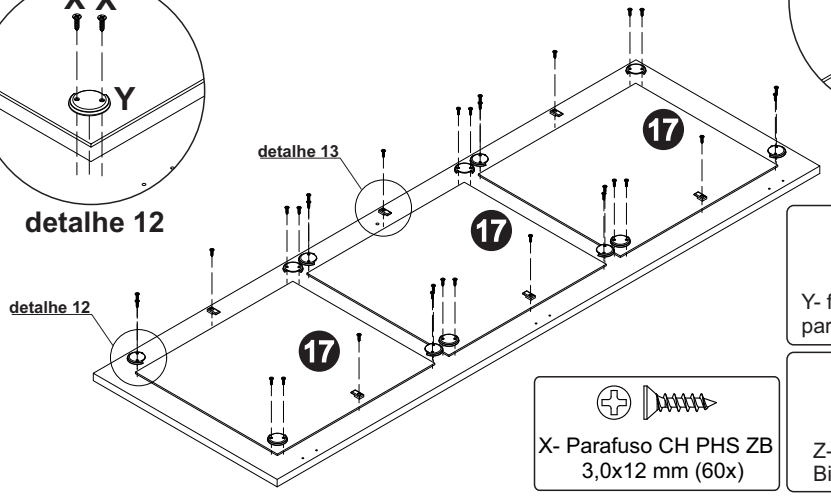

Y- fixador de canto
para vidro Bigfer (24x)

X- Parafuso CH PHS ZB
3,0x12 mm (60x)

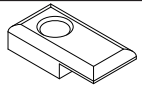

Z- fixador para vidro
Bigfer (12x)

Passo 11

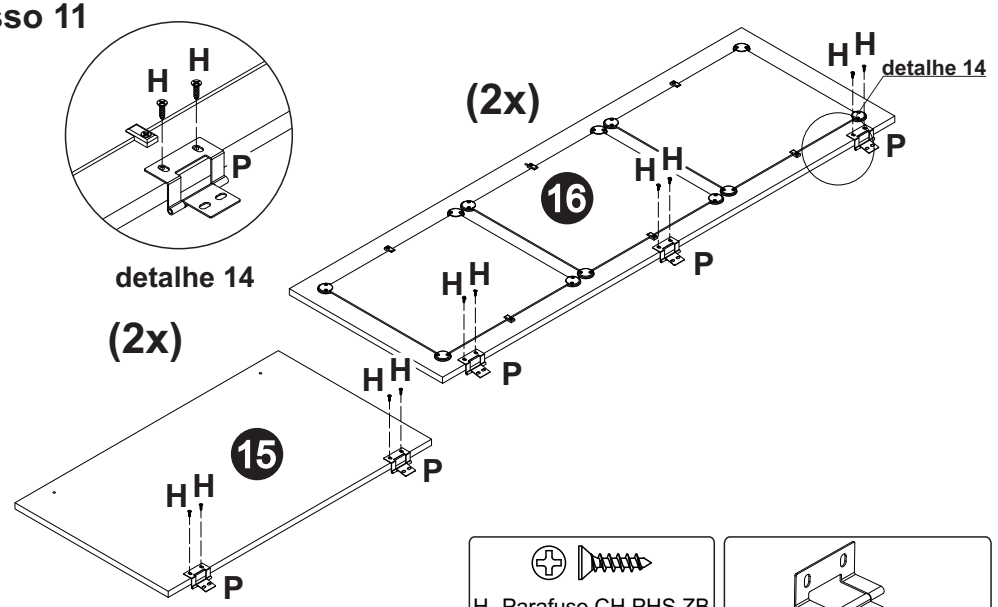

H- Parafuso CH PHS ZB 3,5x14 mm (20x)

P- DOBRADIÇA JOY (10x)

Passo 12

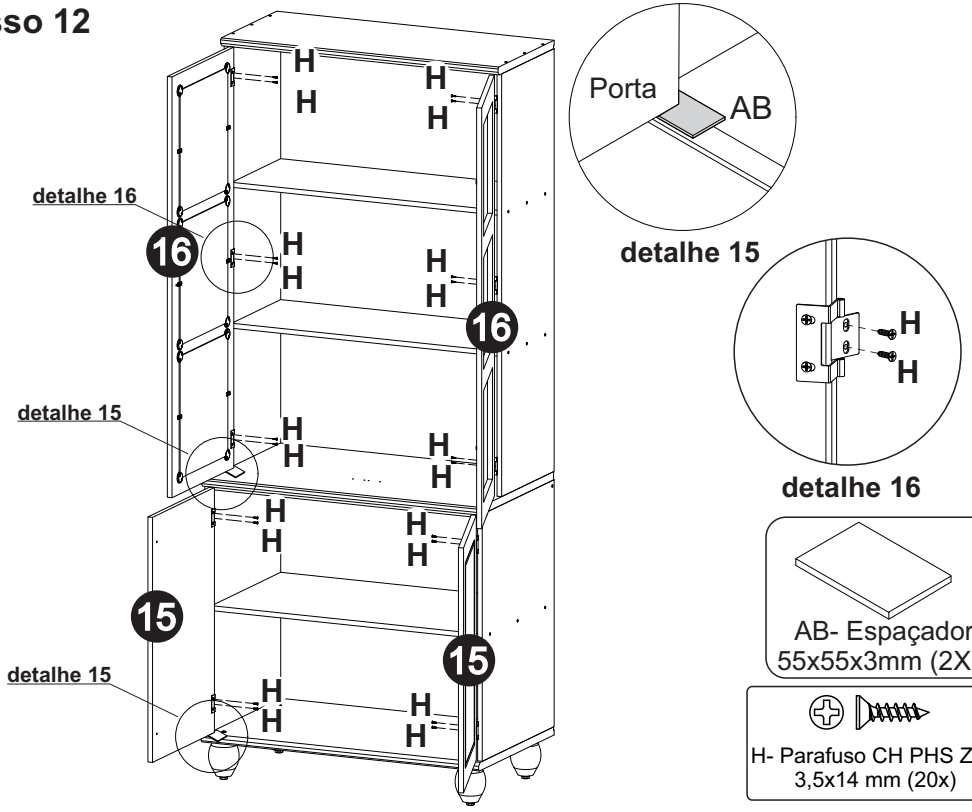

AB- Espaçador 55x55x3mm (2X)

H- Parafuso CH PHS ZB 3,5x14 mm (20x)

Passo 13

Com uma broca de Ø5mm, perfure a porta inferior por completo usando como guia o pré furo na parte superior.

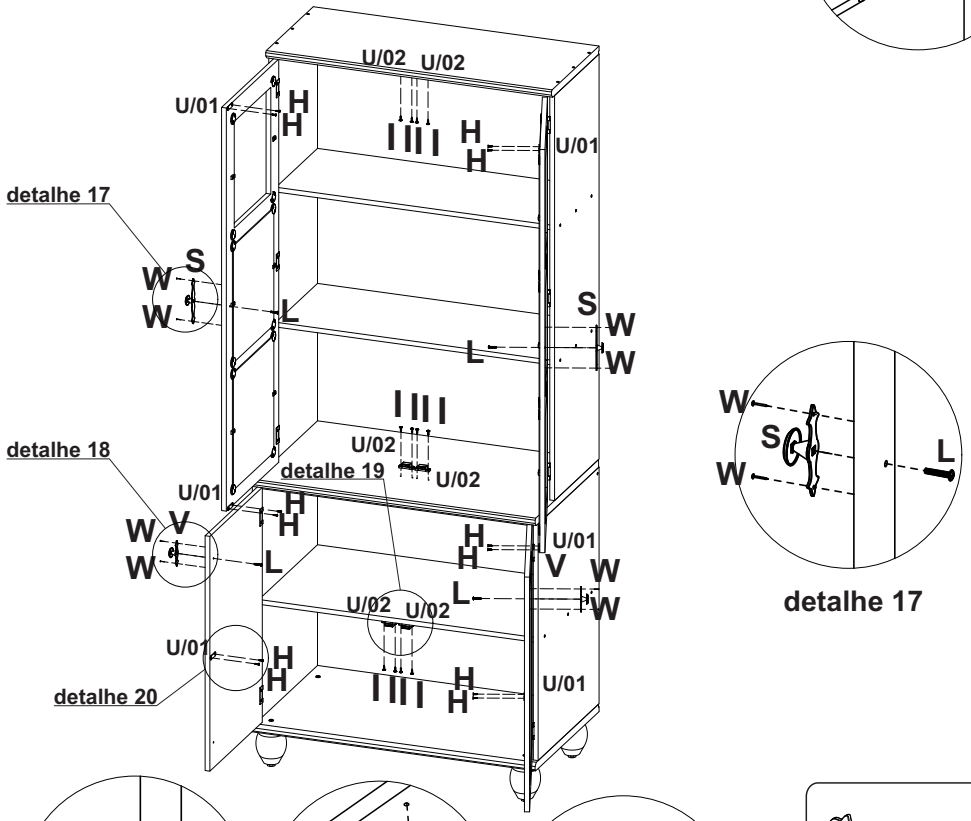

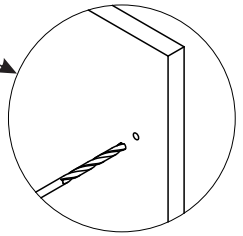

detalhe 17

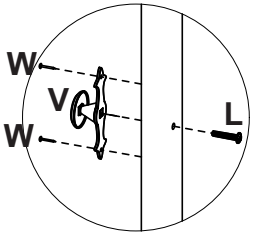

detalhe 18

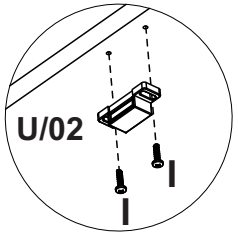

detalhe 19

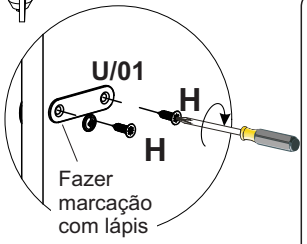

detalhe 20

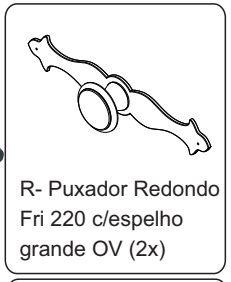

R- Puxador Redondo Fri 220 c/espelho grande OV (2x)

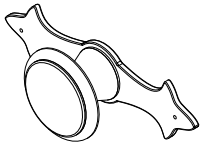

V- Puxador Redondo Fri 220 c/espelho pequeno OV (2x)

W- Prego Latonado 1,5X15mm (8x)

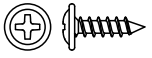

I- Parafuso FL PHS ZB 3,5x14 mm (12x)

H- Parafuso CH PHS ZB 3,5x14 mm (12x)

L- Parafuso MQ FL M4X22mm (4X)

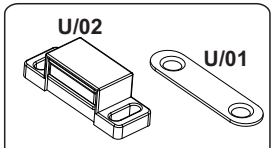

U- Fecho Magnético (SOPRANO) (6x) Cod 333

Passo 14

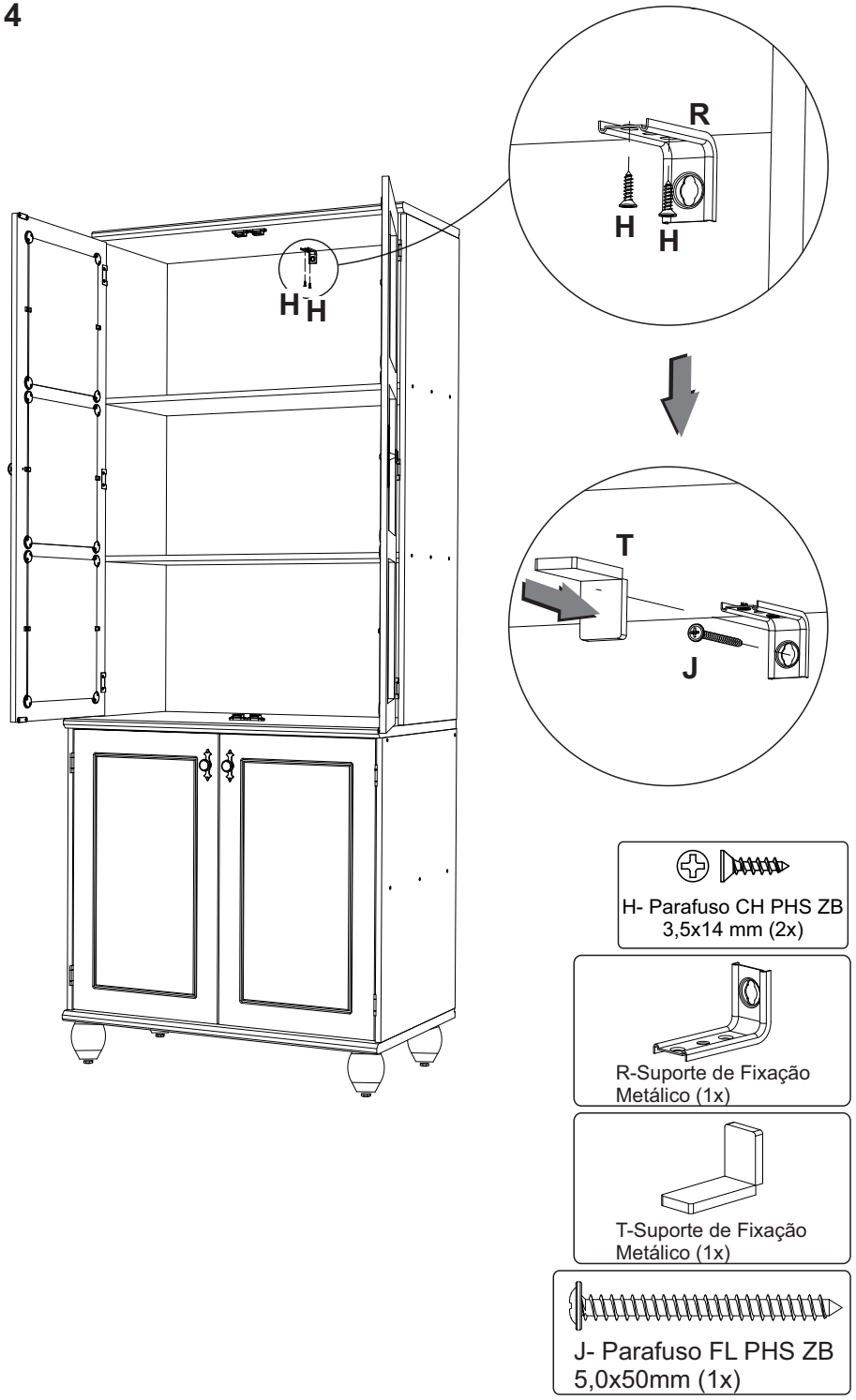

SERPIL
www.serpil.com.br

Garantia Serpil Móveis Ltda

A Serpil Móveis Ltda, denominada Serpil, tem uma preocupação enorme com a satisfação de seus clientes, com a qualidade de seus produtos. Para tanto, apresenta o Certificado de Garantia.

Para que os produtos Serpil estejam assegurados pela garantia conferida por este certificado, o consumidor / cliente deverá adotar os seguintes critérios e cuidados:

1. Uso adequado e normal dos produtos Serpil, evitando maus cuidados, exposição excessiva ao sol, calor e umidade, pois podem causar alteração na cor original dos móveis.
2. Deverá ser observado o adequado cuidado com o deslocamento dos móveis, bem como com manutenção e limpeza, não podendo ser utilizados produtos de limpeza não recomendados ou abrasivos.
3. Em caso de transferência do produto para locais diversos, esta só poderá ocorrer através de profissionais especializados, pois avarias no manuseio ao transporte, não estão contemplados na garantia.
4. O desgaste normal do tempo decorrente do uso e a existência de agentes externos capazes de influenciar em sua conservação, importam na extinção da garantia.
5. A garantia aqui conferida limita-se ao móvel, não se ampliando aos produtos a ele agregados, como vidros, ferragens, aramados e acessórios que não sejam de fabricação da Serpil Móveis.

OS PRAZOS DE GARANTIA

1. Será de Noventa (90) dias o prazo para defeitos aparentes e de fácil constatação;
2. Será de Seis (6) meses a garantia do Móvel por defeitos de fabricação, este em condições normais de uso e as demais condições do presente certificado, contados da data de emissão da nota fiscal.

DA EXTENSÃO DE GARANTIA

A garantia aqui conferida compreende o reparo ou substituição das peças com defeito de fabricação, contanto que constatados e certificados por lojistas que mantenham relações de compra e venda mercantil com a Serpil.
Não está coberta pela garantia a quebra do móvel em função do excesso de peso. Para tanto observar no manual de montagem os pesos e as distribuições indicados.

Móveis não mais fabricados pela Serpil, não estão cobertos pela garantia, conforme Código de Defesa do Consumidor, artigo 32.

INSTRUÇÕES DE LIMPEZA, MONTAGEM E CONSERVAÇÃO

1. Para maior durabilidade, recomendamos que a limpeza dos móveis Serpil seja efetuada apenas com pano levemente umedecido em sabão neutro e flanela seca, não é recomendado nenhum tipo de produto como: lustra móveis, óleos ou polidores.
2. A montagem deverá ser feita obedecendo às instruções do manual de instalação e montagem, que será fornecido ao cliente/consumidor com o produto no momento da entrega. A instalação e montagem por conta do cliente/consumidor torna inaplicável a presente garantia, assim como todo e qualquer recorte ou adaptações realizadas nos móveis.
3. Não serão responsabilidades da Serpil problemas que tenham origem na utilização do produto de forma inadequada ou na exposição do mesmo a intempéries, além da ação de cupins ou outras pragas e ainda no armazenamento do móvel em locais impróprios e não detetizados periodicamente.

OBSERVAÇÕES FINAIS

A presente garantia deverá ser exercida nos prazos aqui indicados, mediante apresentação do presente certificado e Nota Fiscal.

SERPIL
MÓVEIS

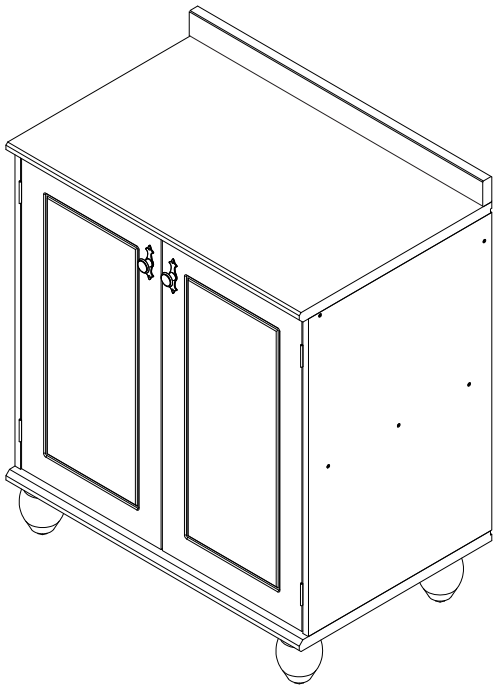

BALCÃO 2P
LINHA JOY

***VENDA DE TAMPO SEPARADAMENTE**

Bem-vindo

A Serpil traz até você soluções práticas de design com manuais de montagem e instalação detalhados para possibilitar o pleno aproveitamento do potencial dos produtos.
Para assegurar a garantia, é recomendada a prévia conferência de partes e componentes, bem como a leitura dos passos e suas ilustrações.
Preservar este documento é essencial para a adequada manutenção de seu móvel, o que engloba os possíveis ciclos de montagem e desmontagem.
Em caso de dúvidas, contate a Serpil que atende pelo fone 49.3366.6300 de Segunda a Sexta, das 7:30 às 11:45 e 13:30 a 18:00.

Recomendações

Para a montagem deste produto, são necessárias 2 pessoas.
Os parafusos devem ser apertados periodicamente.
Evitar batidas e o contato com objetos cortantes.
Observar as cargas máximas suportáveis, quando houver, conforme o desenho esquemático no final do documento.
Partes do produto protegidas da incidência de luz estão sujeitas a alterações de tonalidade diferentemente das expostas. Somente o uso freqüente pode amenizar esta ocorrência.
Algumas pinturas novas, embora atóxicas, podem apresentar odores. Para amenizá-los, mantenha o móvel em local arejado por aproximadamente três dias.

Manutenção e Limpeza

Pano levemente umedecido com água, seguido de pano seco.
*Nunca utilizar produtos químicos ou abrasivos.

Pessoas necessárias para montar este produto

Abaixo sinalizadas, as ferramentas não fornecidas mas necessárias para a montagem do produto.

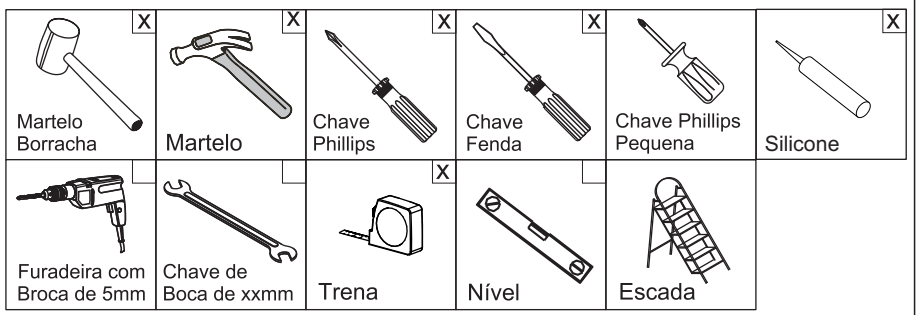

ATU052023

PARTES DO PRODUTO		
ITEM	**QTDE**	**NOME DA PEÇA**
1	1	LATERAL DIREITA
2	1	LATERAL ESQUERDA
3	1	PRATELEIRA
4	1	TRAVESSA SUPERIOR FRONTAL
5	1	TRAVESSA SUPERIOR TRASEIRA
6	1	BASE
7	1	TAMPO
8	2	FUNDO TOTAL
9	2	PORTA
10	4	PÉ
11	1	ESPELHO SUPERIOR

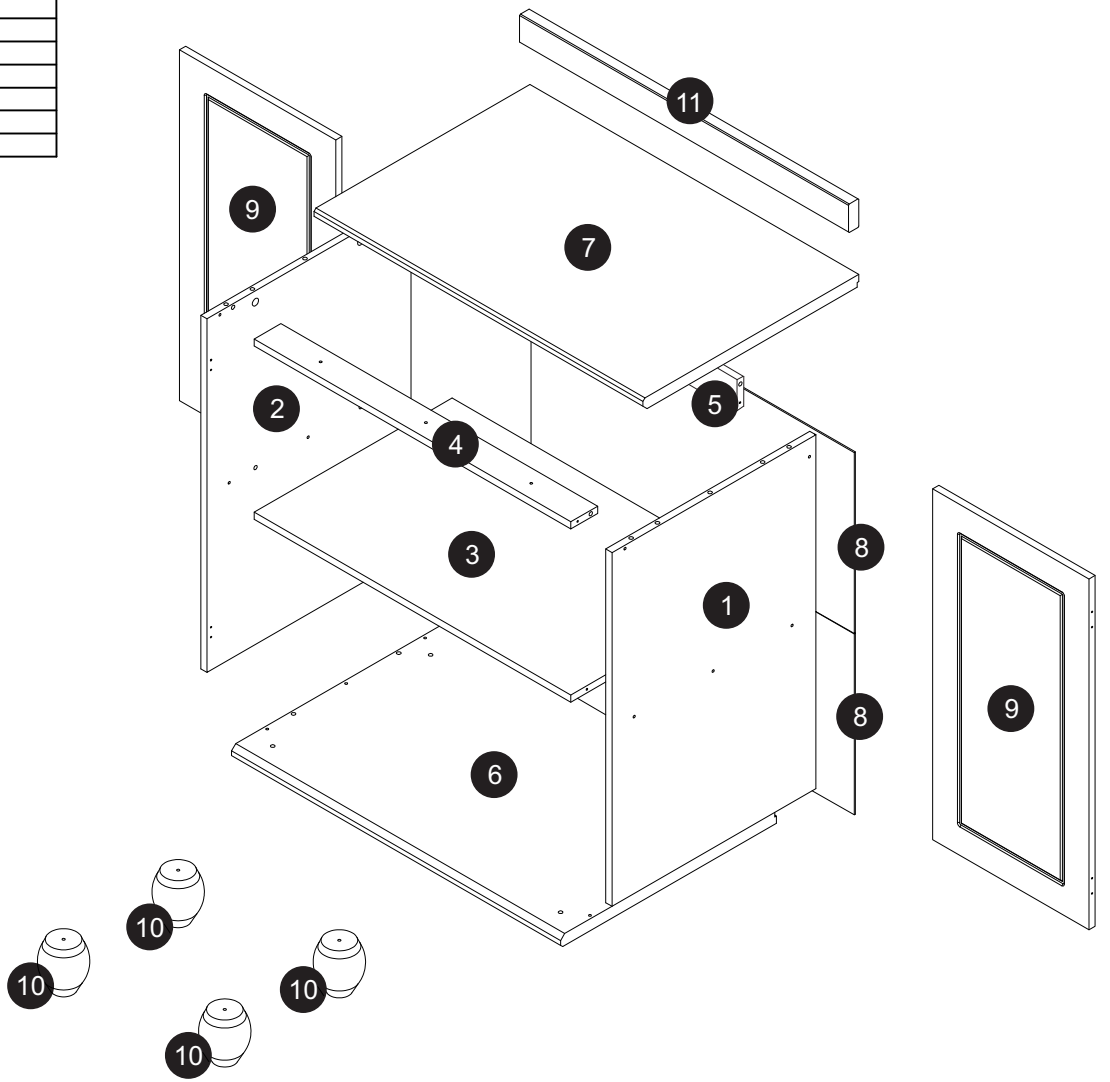

COMPONENTES

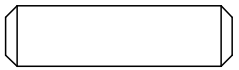

A- Cavilha 8x30mm (18x)
Cod 323

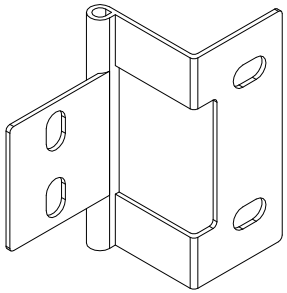

B- Dobradiça OV - JOY Cozinha (4x) Cod 48861

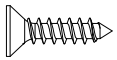

C- Prafuso CH PHS ZB 3,5x14mm (20x) Cod 808

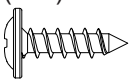

D- Parafuso FL PHS ZB 3,5x14mm (4x) Cod 2844

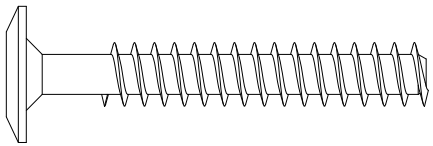

E- Parafuso Allen ZB 7,0x70mm Cab 13mm (4x) Cod 2821

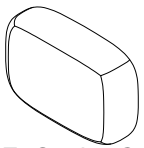

F- Sache Cola (1x)
Cod 382

G- Parafuso Allen Soberbinho ZB 5,0X50mm Cab 7mm (16x) Cod 2828

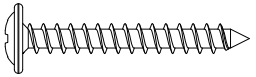

H- Parafuso FL PHS ZB 3,5x30 (3x) Cod 2846

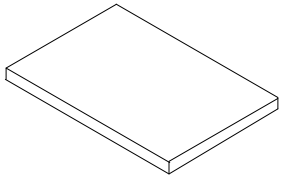

i- Espaçador 55x55x3 mm (2X) Cod 41749

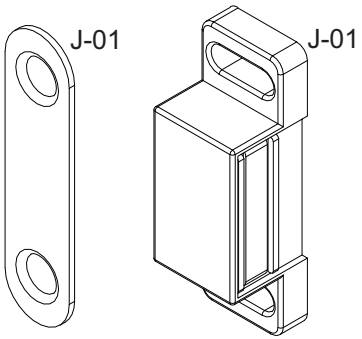

J- Fecho Magnético (SOPRANO) (2x) Cod 333

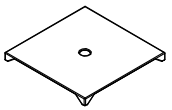

K- Chapinha Fixa Fundo Roupeiro ZB (0804001) (5x) Cod 2736

L- Parafuso MQ FL M4x22 OV (2x) Cod 10147

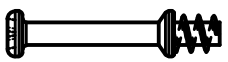

M- Haste MiniFix Simples ZB BC (4x) Cod 2743

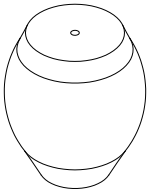

N- Pé JOY NOGUEIRA (4x) Cod 45587

O- Prego Latonado 1,5x15mm (NOVO) (4x) Cod 46127

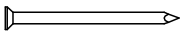

P- Prego 10x10 (27x)
Cod 375

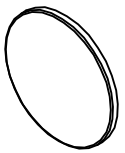

Q- Tampa Tambor Adesivo Creme 22mm (4x) Cod 2911

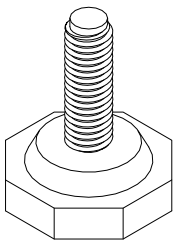

R- Sapata Sextavada Regulável 1/84x7/8 (r) PT (4x) Cod 41291

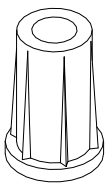

S- Bucha Sapata 1/4 PT OC:2731574 (4x) Cod 41292

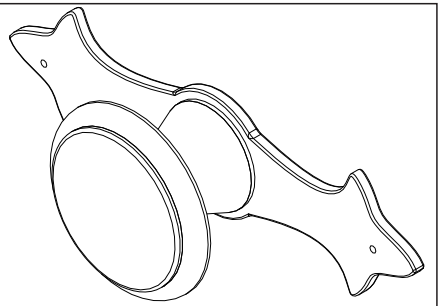

T- Puxador Redondo Fri 220 c/espelho pequeno OV (2X)
Cod 45251

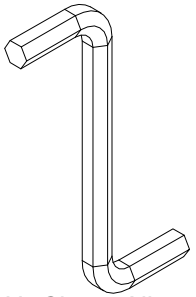

U- Chave Allen 4mm (1x) Cod 2927

V- Tambor MiniFix 15x11,9 ou 14,7x11 - 13332 (4x) Cod 2900

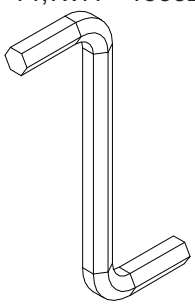

W- Chave Allen 3mm (1x) Cod 2926

Utilizar a régua abaixo para medir os componentes.

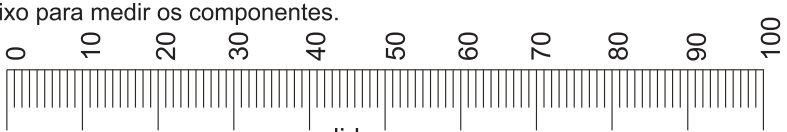

Pré-montagem

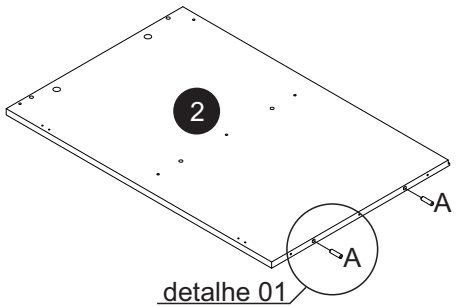

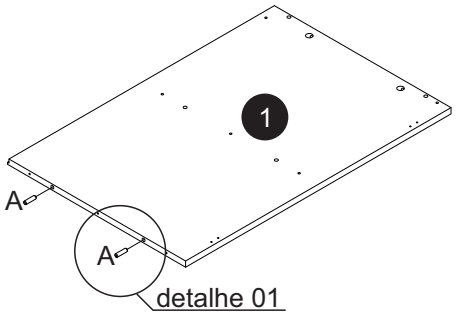

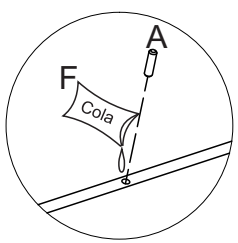

detalhe 01

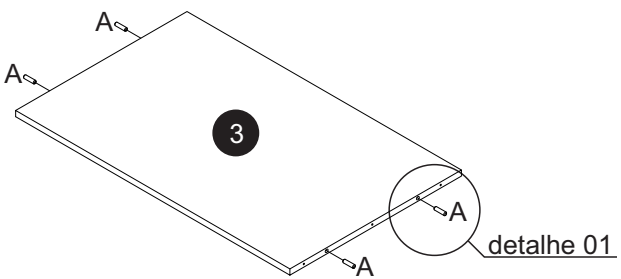

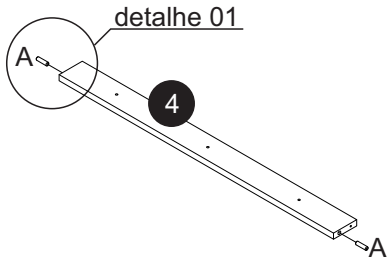

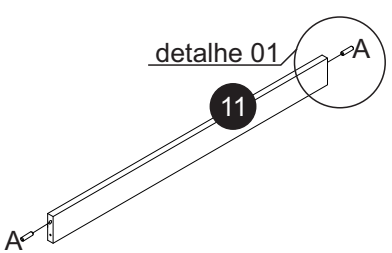

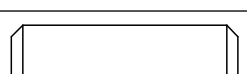

A- Cavilha 8x30 (12x)

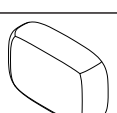

F- Sache Cola (1x)

Passo 01

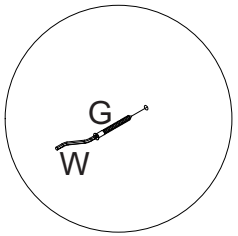

detalhe 02

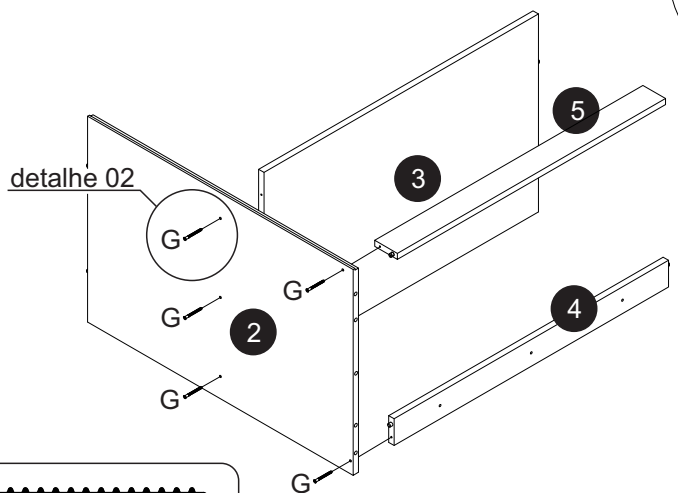

G- Parafuso Allen Soberbinho
ZB 5,0X50mm Cab 7mm (5x)

Passo 02

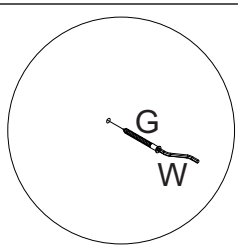

detalhe 02

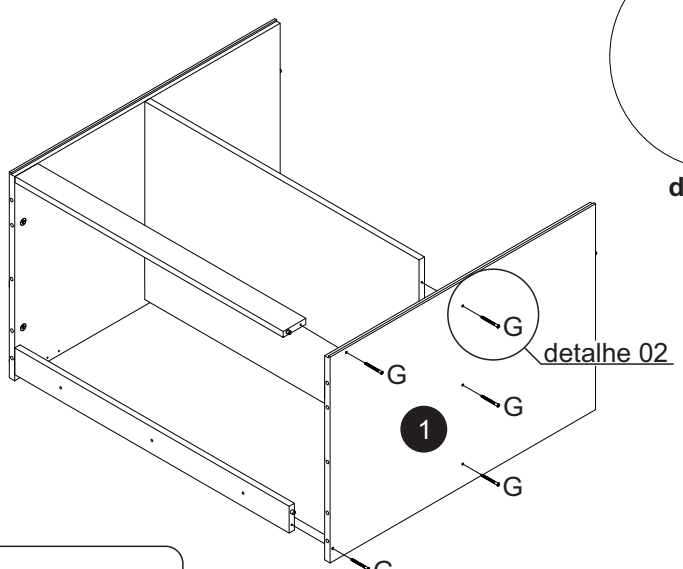

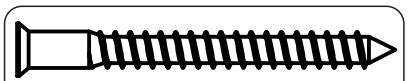

G- Parafuso Allen Soberbinho
ZB 5,0X50mm Cab 7mm (5x)

Passo 03

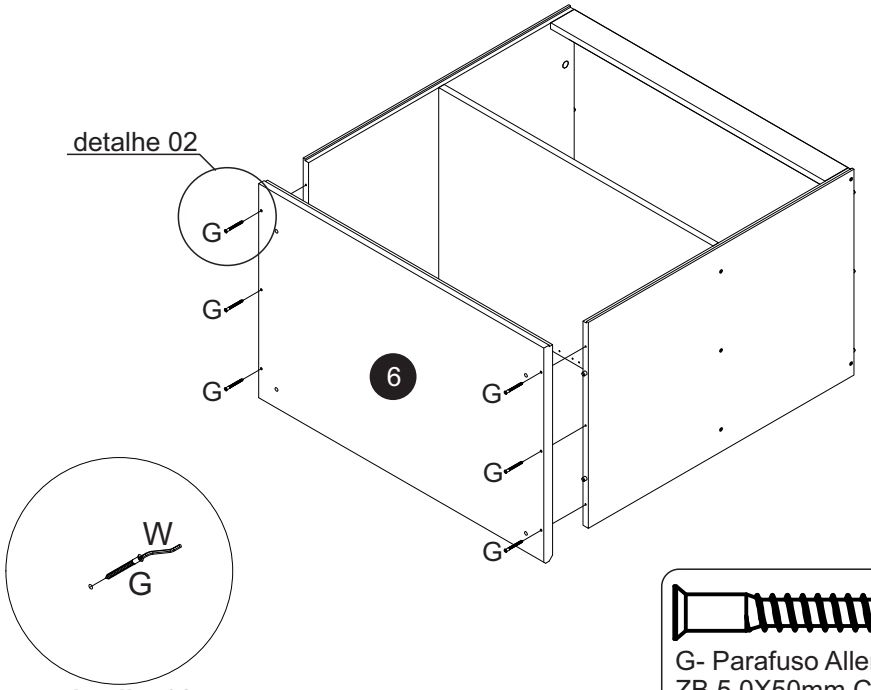

detalhe 02

G- Parafuso Allen Soberbinho ZB 5,0X50mm Cab 7mm (6x)

Passo 04

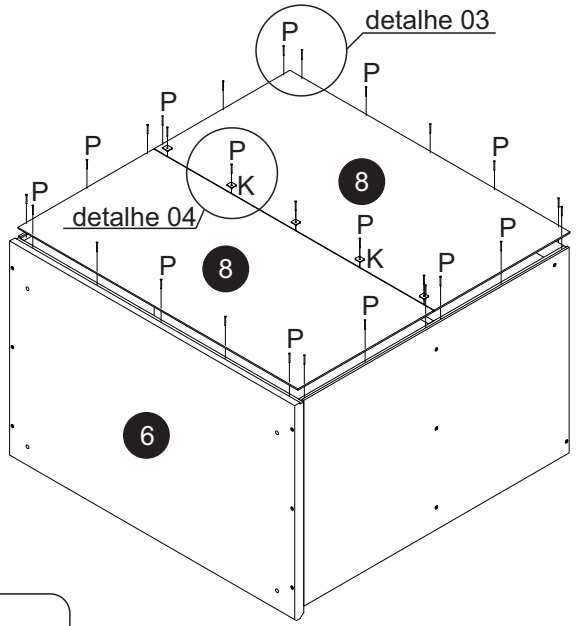

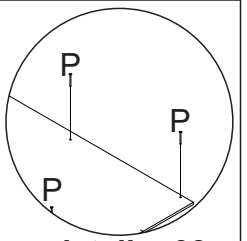

detalhe 03

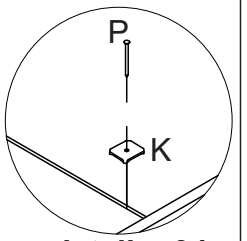

detalhe 04

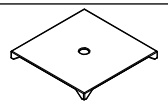

K- Chapinha Fixa Fundo Roupeiro ZB (5x)

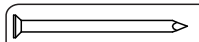

P- Prego 10x10 (30x)

Passo 05

Posicione o móvel conforme ilustração

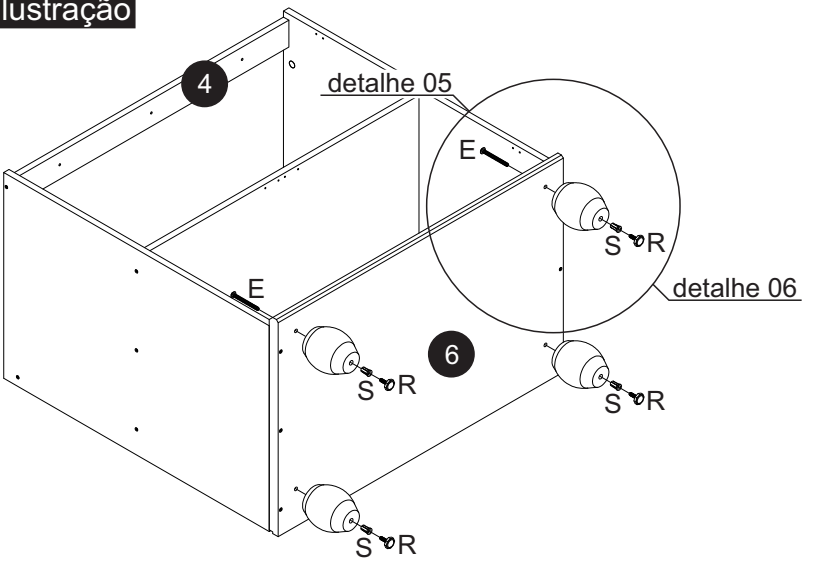

Após o produto montado, faça a regulagem da sapata (R) conforme nivelamento do piso.

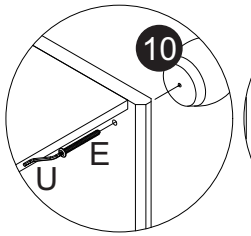

detalhe 05

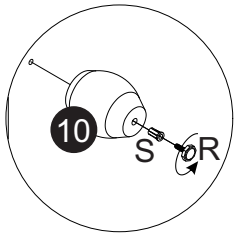

detalhe 06

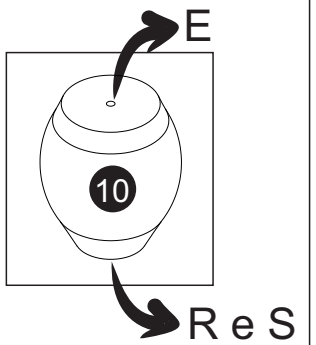

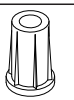

S- Bucha Sapata 1/4 PT (4x)

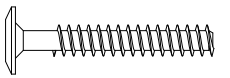

E- Parafuso Allen ZB 7,0x70mm Cab 13mm (4x)

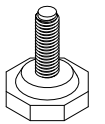

R- Sapata Sextavada Regulável 1/84x7/8 (r) PT (4x)

Passo 06

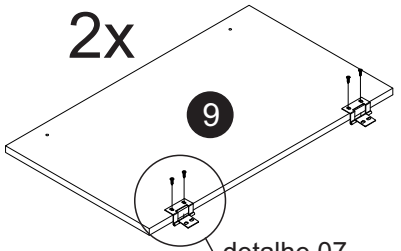

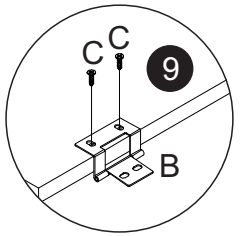

detalhe 07

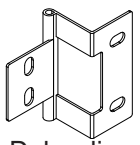

B- Dobradiça OV - JOY Cozinha (4x)

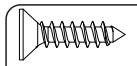

C- Prafuso CH PHS ZB 3,5x14mm (8x)

Passo 07

Após fixar as portas faça a furação dos puxadores nas duas portas com broca 5mm

Realize a montagem das duas portas (9) conforme mostra-se nos detalhes 08 e 09

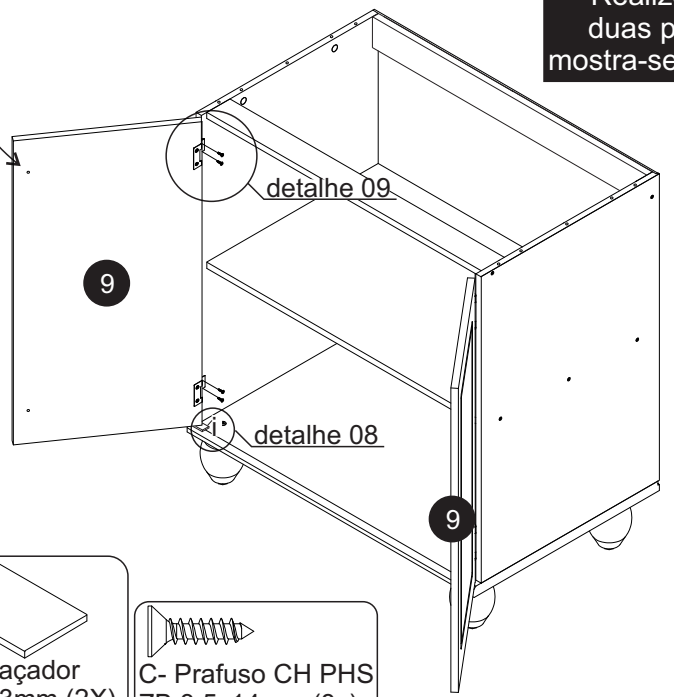

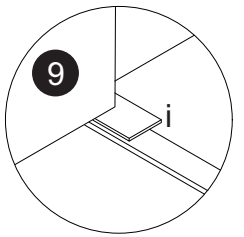

detalhe 08

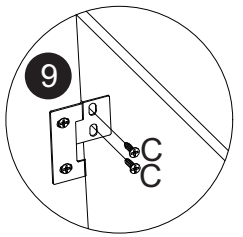

detalhe 09

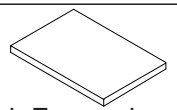

i- Espaçador 55x55x3mm (2X)

C- Prafuso CH PHS ZB 3,5x14mm (8x)

Passo 08

Realize a montagem das duas portas (9) conforme mostra-se nos detalhe 10, 11 e 12

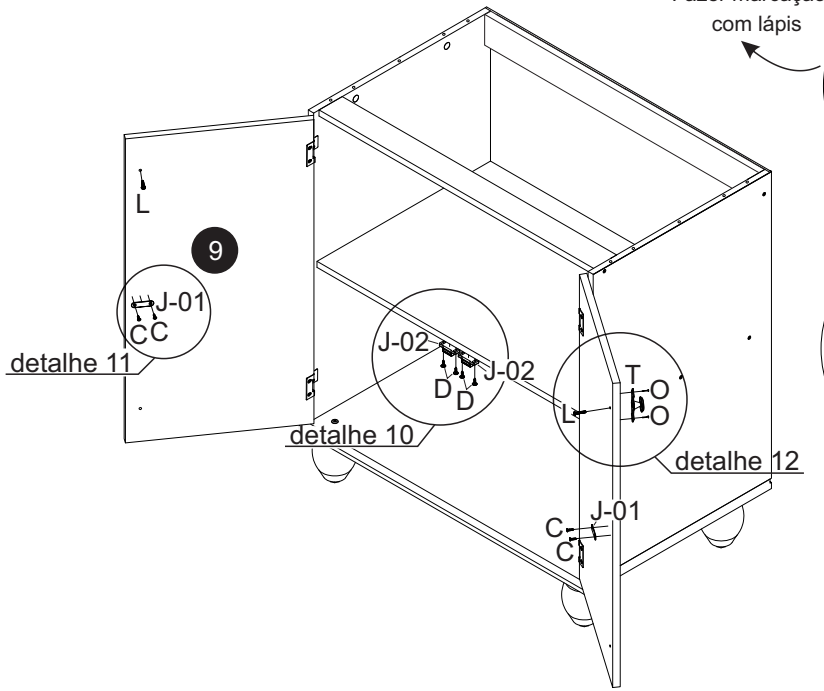

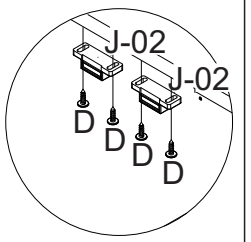

detalhe 10

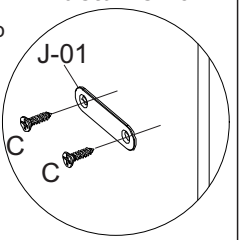

detalhe 11

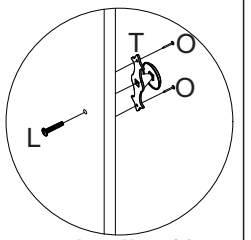

detalhe 12

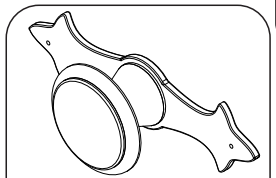

T- Puxador Redondo Fri 220 c/espelho pequeno OV (2x)

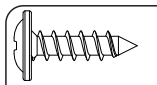

D- Parafuso FL PHS ZB 3,5x14mm (4x)

L- Parafuso MQ FL M4x22 OV (2x)

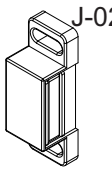

J- Fecho Magnético (SOPRANO) (2x)

J- Fecho Magnético (SOPRANO) (2x)

O- Prego Latonado 1,5x15mm (4x)

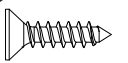

C- Prafuso CH PHS ZB 3,5x14mm (4x)

Caso não opte por utilizar o tampo de madeira, aplique a tampa adesiva nos furos indicados

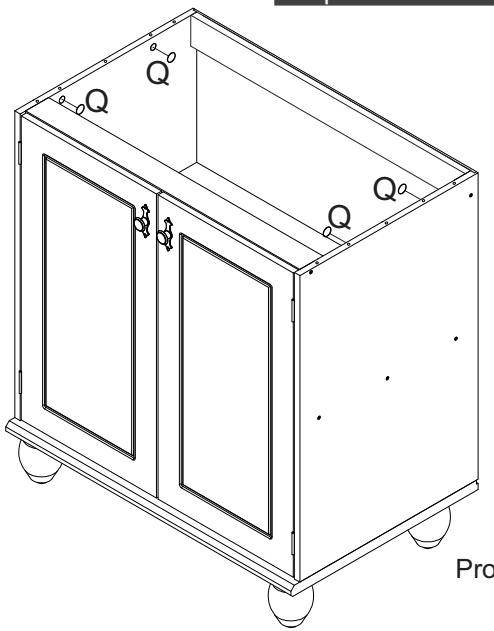

Produto Finalizado

Q- Tampa Tambor Adesivo Creme 22mm (4x)

Para fixar o tampo siga os passos a seguir:

Pré-montagem - TAMPO

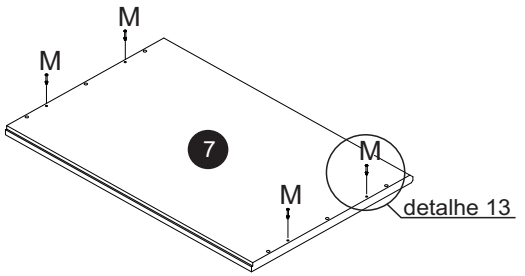

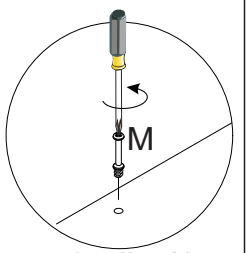

detalhe 13

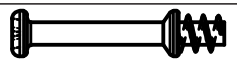

M- Haste MiniFix Simples ZB BC (4x)

Pré-montagem - MÓDULO PREVIAMENTE MONTADO

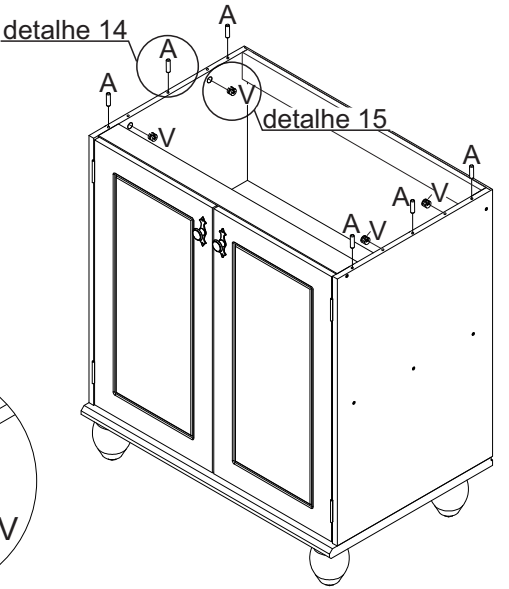

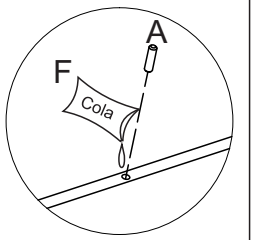

detalhe 14

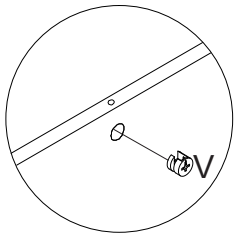

detalhe 15

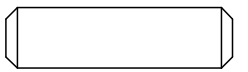

A- Cavilha 8x30 (6x)

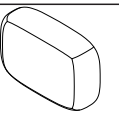

F- Sache Cola (1x)

V- Tambor MiniFix 15x11,9 ou 14,7x11 (4x)

Passo 09

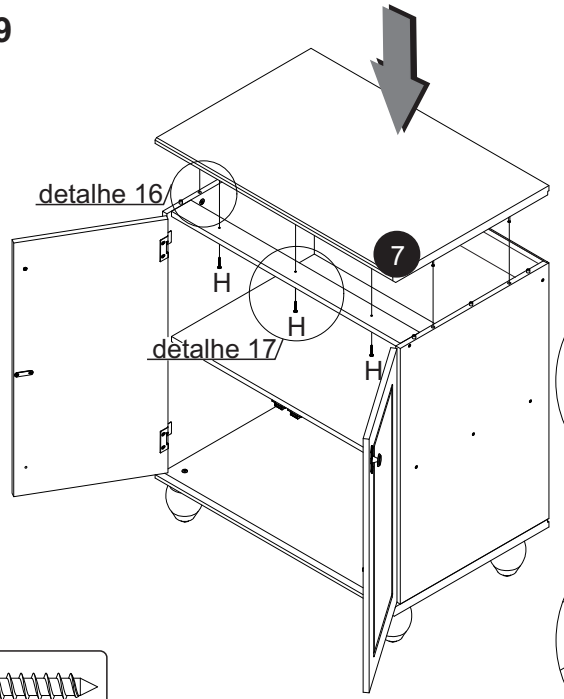

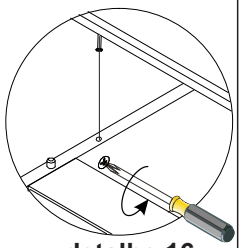

detalhe 16

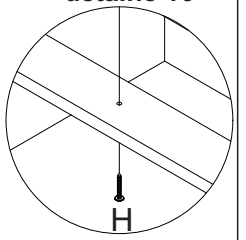

detalhe 17

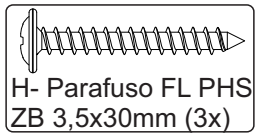

H- Parafuso FL PHS ZB 3,5x30mm (3x)

Passo 10

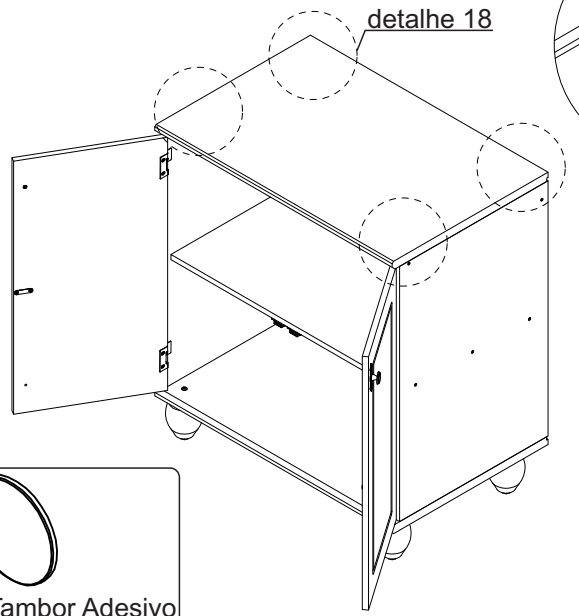

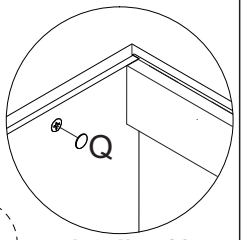

detalhe 18

Q- Tampa Tambor Adesivo Creme 22mm (4x)

Passo 12

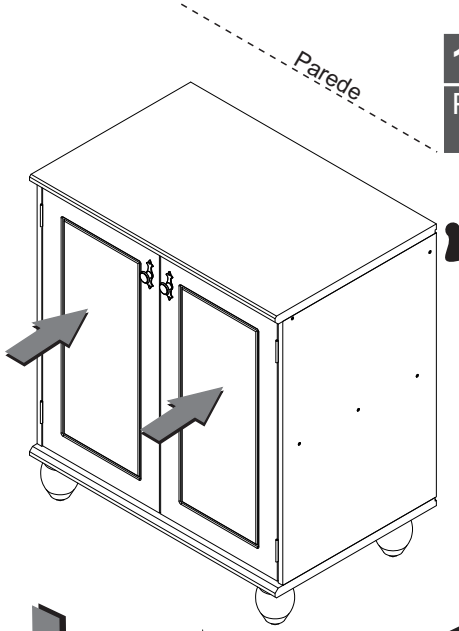

1°

Posicione o produto no lugar desejado

2°

Aplique siilicone na face traseira do espelho superior (11)

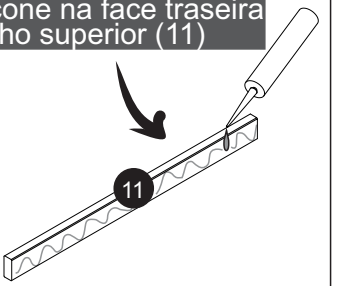

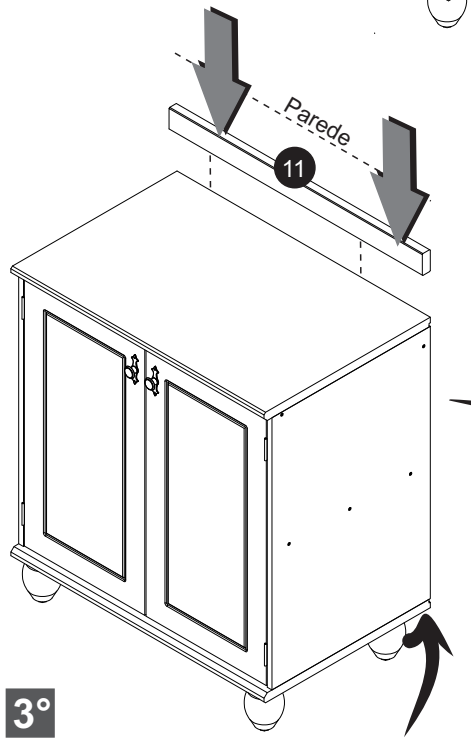

3°

Com o silicone aplicado, fixe o espelho superior (11) na parede, com cuidado para manter o alinhamento com o tampo

4°

Para evitar infiltrações faça a aplicação de silicone na face frontal rente ao tampo e ao espelho superior. Faça o acabamento do silicone passando o dedo, deixando-o liso.

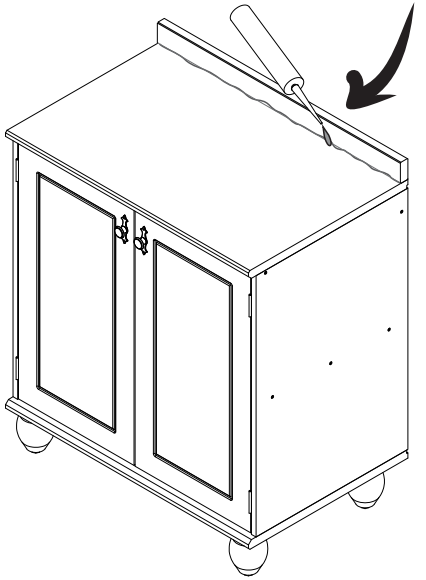

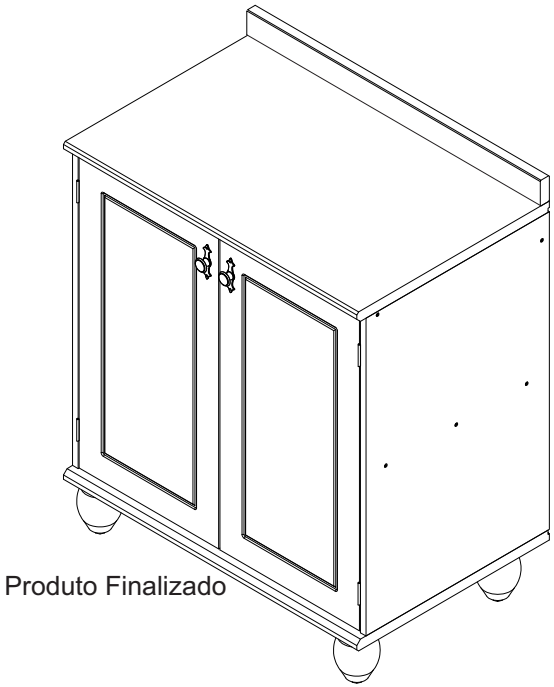

SERPIL
www.serpil.com.br

Garantia Serpil Móveis Ltda

A Serpil Móveis Ltda, denominada Serpil, tem uma preocupação enorme com a satisfação de seus clientes, com a qualidade de seus produtos. Para tanto, apresenta o Certificado de Garantia.

Para que os produtos Serpil estejam assegurados pela garantia conferida por este certificado, o consumidor / cliente deverá adotar os seguintes critérios e cuidados:

1. Uso adequado e normal dos produtos Serpil, evitando maus cuidados, exposição excessiva ao sol, calor e umidade, pois podem causar alteração na cor original dos móveis.
2. Deverá ser observado o adequado cuidado com o deslocamento dos móveis, bem como com manutenção e limpeza, não podendo ser utilizados produtos de limpeza não recomendados ou abrasivos.
3. Em caso de transferência do produto para locais diversos, esta só poderá ocorrer através de profissionais especializados, pois avarias no manuseio ao transporte, não estão contemplados na garantia.
4. O desgaste normal do tempo decorrente do uso e a existência de agentes externos capazes de influenciar em sua conservação, importam na extinção da garantia.
5. A garantia aqui conferida limita-se ao móvel, não se ampliando aos produtos a ele agregados, como vidros, ferragens, aramados e acessórios que não sejam de fabricação da Serpil Móveis.

OS PRAZOS DE GARANTIA

1. Será de Noventa (90) dias o prazo para defeitos aparentes e de fácil constatação;
2. Será de Seis (6) meses a garantia do Móvel por defeitos de fabricação, este em condições normais de uso e as demais condições do presente certificado, contados da data de emissão da nota fiscal.

DA EXTENSÃO DE GARANTIA

A garantia aqui conferida compreende o reparo ou substituição das peças com defeito de fabricação, contanto que constatados e certificados por lojistas que mantenham relações de compra e venda mercantil com a Serpil.
Não está coberta pela garantia a quebra do móvel em função do excesso de peso. Para tanto observar no manual de montagem os pesos e as distribuições indicados.

Móveis não mais fabricados pela Serpil, não estão cobertos pela garantia, conforme Código de Defesa do Consumidor, artigo 32.

INSTRUÇÕES DE LIMPEZA, MONTAGEM E CONSERVAÇÃO

1. Para maior durabilidade, recomendamos que a limpeza dos móveis Serpil seja efetuada apenas com pano levemente umedecido em sabão neutro e flanela seca, não é recomendado nenhum tipo de produto como: lustra móveis, óleos ou polidores.
2. A montagem deverá ser feita obedecendo às instruções do manual de instalação e montagem, que será fornecido ao cliente/consumidor com o produto no momento da entrega. A instalação e montagem por conta do cliente/consumidor torna inaplicável a presente garantia, assim como todo e qualquer recorte ou adaptações realizadas nos móveis.
3. Não serão responsabilidades da Serpil problemas que tenham origem na utilização do produto de forma inadequada ou na exposição do mesmo a intempéries, além da ação de cupins ou outras pragas e ainda no armazenamento do móvel em locais impróprios e não detetizados periodicamente.

OBSERVAÇÕES FINAIS

A presente garantia deverá ser exercida nos prazos aqui indicados, mediante apresentação do presente certificado e Nota Fiscal.

SERPIL
MÓVEIS

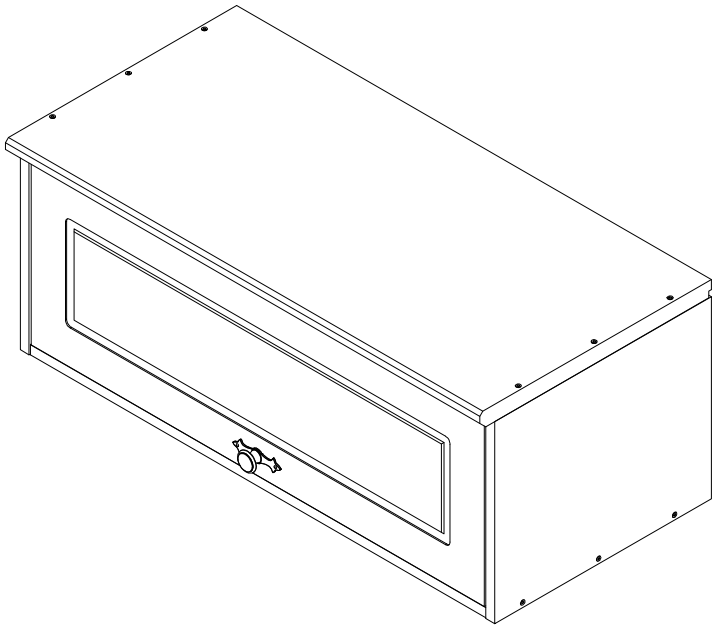

Aéreo 1p
Linha Joy

Bem-vindo

A Serpil traz até você soluções práticas de design com manuais de montagem e instalação detalhados para possibilitar o pleno aproveitamento do potencial dos produtos.
Para assegurar a garantia, é recomendada a prévia conferência de partes e componentes, bem como a leitura dos passos e suas ilustrações.
Preservar este documento é essencial para a adequada manutenção de seu móvel, o que engloba os possíveis ciclos de montagem e desmontagem.
Em caso de dúvidas, contate a Serpil que atende pelo fone 49.3366.6300 de Segunda a Sexta, das 7:30 às 11:45 e 13:30 a 18:00.

Recomendações

Para a montagem deste produto, são necessárias 2 pessoas.
Os parafusos devem ser apertados periodicamente.
Evitar batidas e o contato com objetos cortantes.
Observar as cargas máximas suportáveis, quando houver, conforme o desenho esquemático no final do documento.
Partes do produto protegidas da incidência de luz estão sujeitas a alterações de tonalidade diferentemente das expostas. Somente o uso freqüente pode amenizar esta ocorrência.
Algumas pinturas novas, embora atóxicas, podem apresentar odores. Para amenizá-los, mantenha o móvel em local arejado por aproximadamente três dias.

Manutenção e Limpeza

Pano levemente umedecido com água, seguido de pano seco.
*Nunca utilizar produtos químicos ou abrasivos.

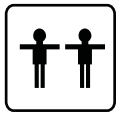

Pessoas necessárias para montar este produto

Abaixo sinalizadas, as ferramentas não fornecidas mas necessárias para a montagem do produto.

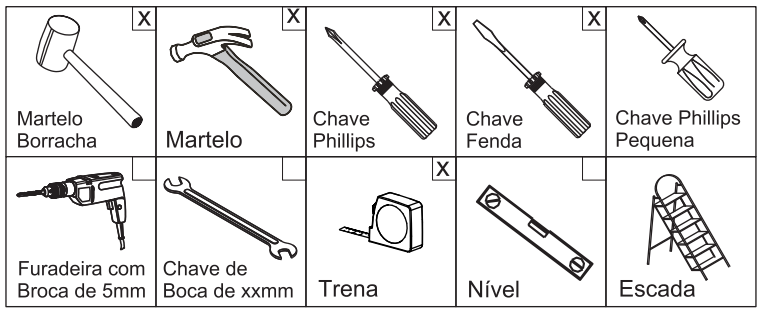

ATU042025

PARTES DO PRODUTO		
ITEM	QTDE	NOME DA PEÇA
1	1	LATERAL DIREITA
2	1	LATERAL ESQUERDA
3	1	BASE
4	1	PORTA
5	1	TAMPO
6	1	FUNDO

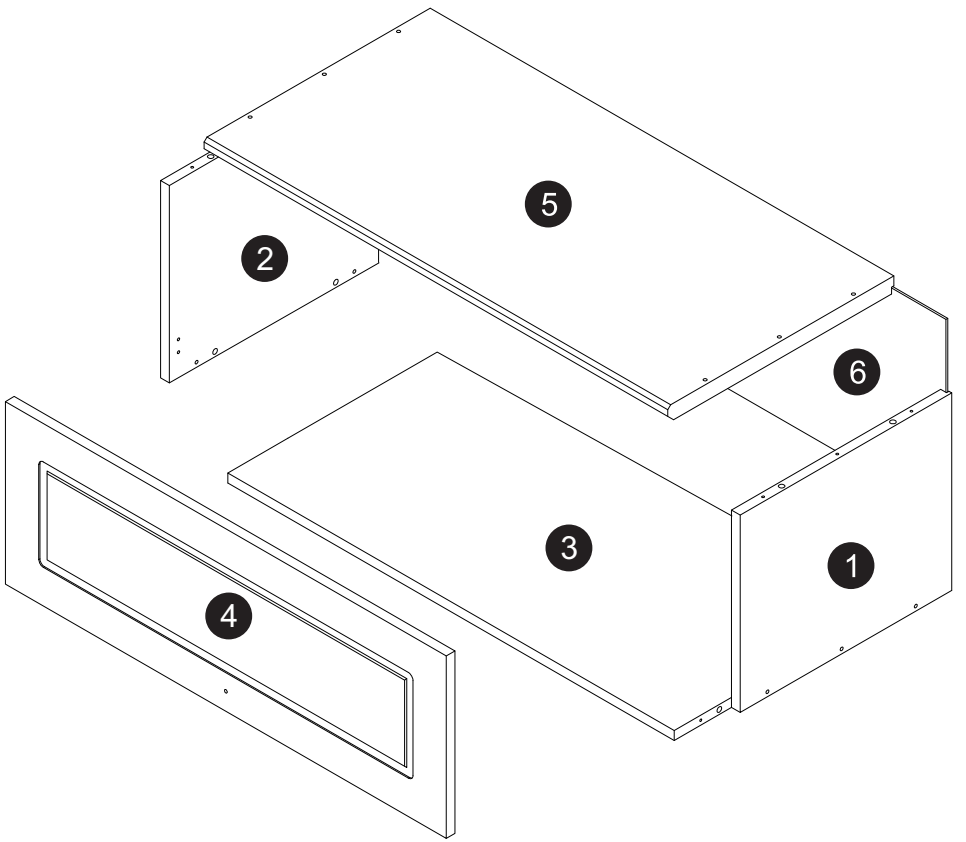

COMPONENTES

A- Cavilha 8x30mm (8x)
Cod 323

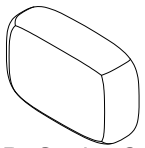

B- Sache Cola (1x)
Cod 382

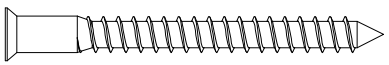

C- Parafuso Allen Soberbinho ZB
5,0X50mm Cab 7mm (12x) Cod 2828

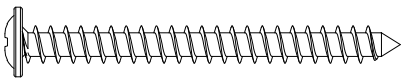

D- Parafuso FL PHS ZB 5,0x50mm
(2x) Cod 585

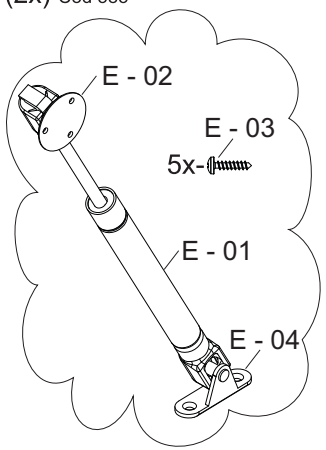

E- Pistão a gás 40N Branco
(1x) Cod 48490

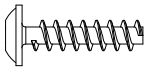

F- Parafuso FL PHS ZB
4,0x16mm (4x) Cod 2842

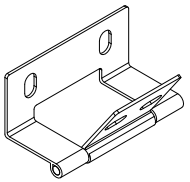

G- Dobradiça Kemp 'L' Oblongo
Invertida OV - Joy Cozinha
07.05.607 (2x) Cod 51100

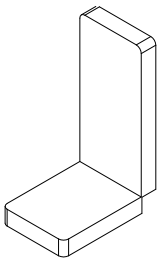

H- Capa p/Cantoneira metálica
(1005012005) Branca (2x) Cod 2652

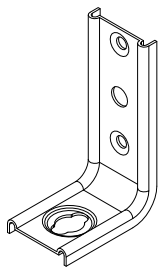

I- Cantoneira Metálica para fixação
(0408150411) (2x) Cod 2651

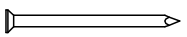

J- Prego 10x10 (25x)
Cod 375

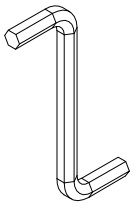

K- Chave Allen 3mm
(1x) Cod 2926

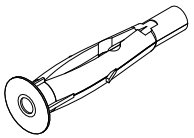

L- Bucha Plastica Cinza
Fu8 8mm (2X) Cod 2555

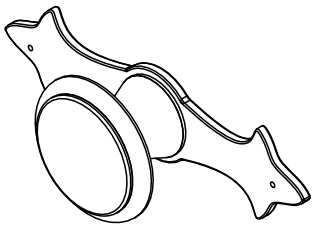

M- Puxador Redondo Fri 220
C/espelho pequeno OV (1x)
Cod 45251

N- Prego Latonado 1,5x15 mm
(2x) Cod 46127

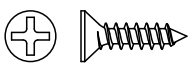

O - Parafuso CH PHS ZB
3,5x14mm (8x) Cod 808

P- Parafuso MQ FL M4X22
(1X) Cod 10147

Utilizar a régua abaixo para medir os componentes.

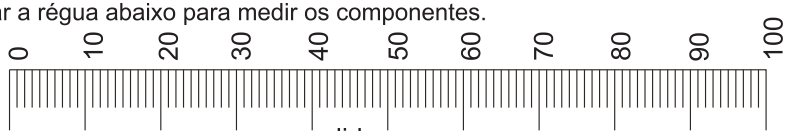

medidas em mm

Passo 01

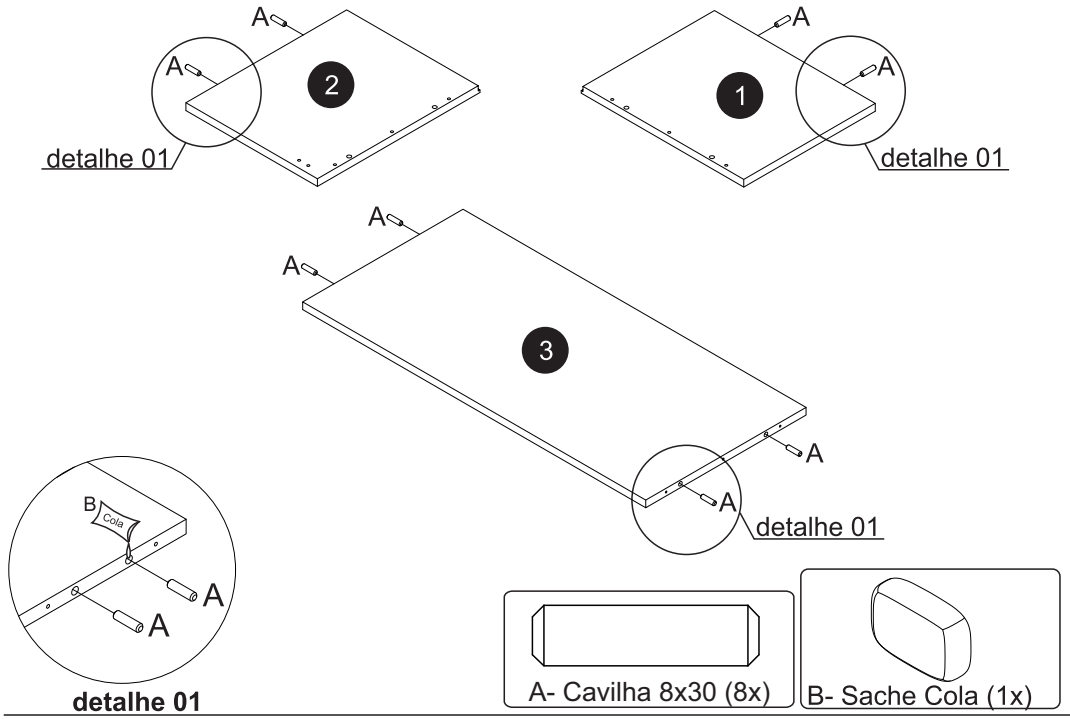

Passo 03

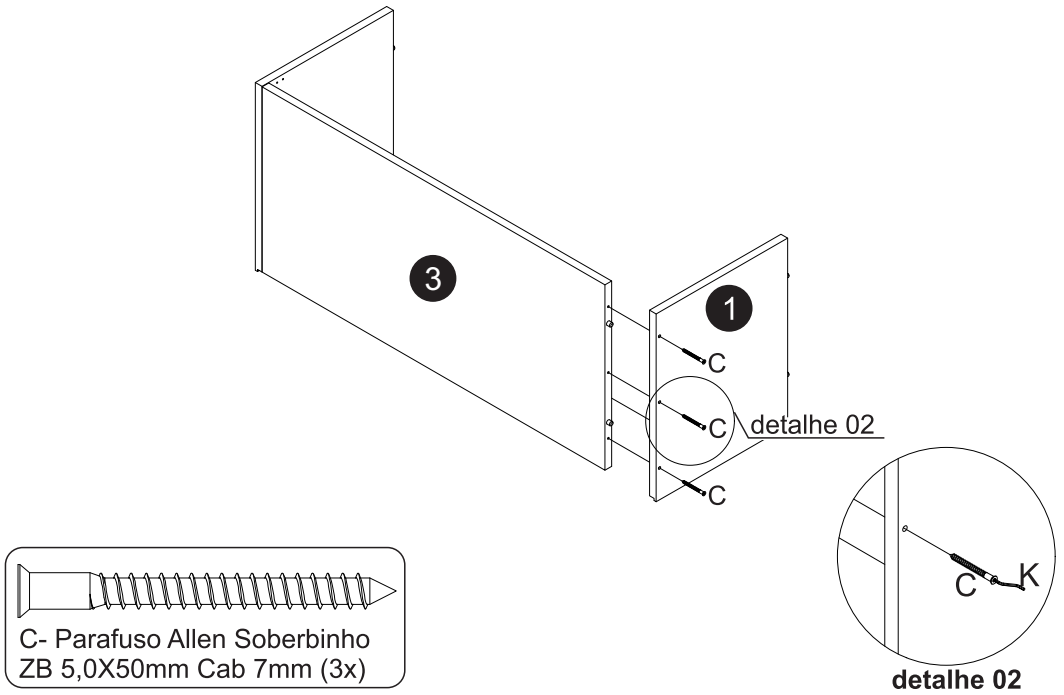

Passo 02

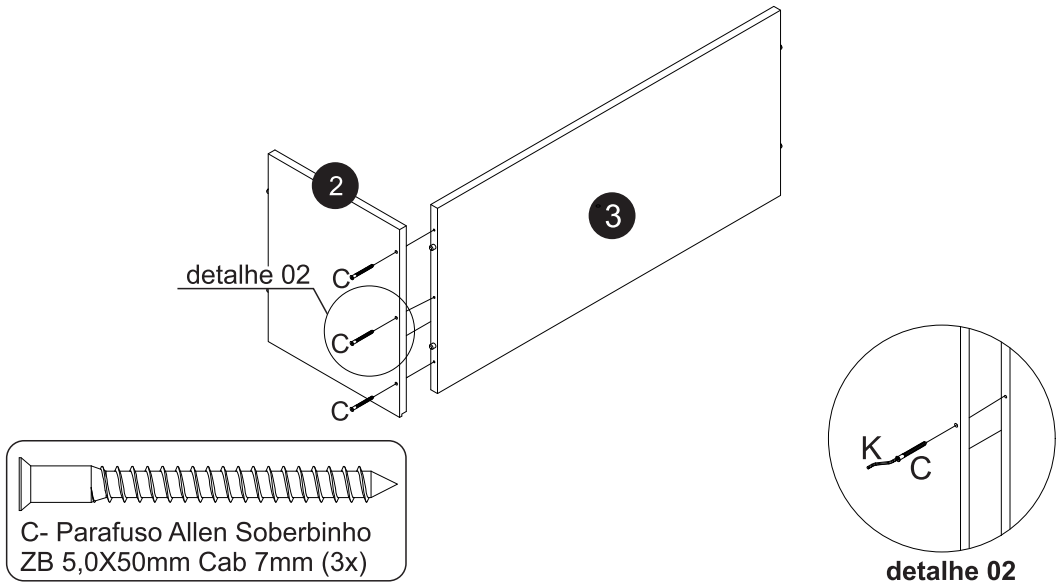

Passo 04

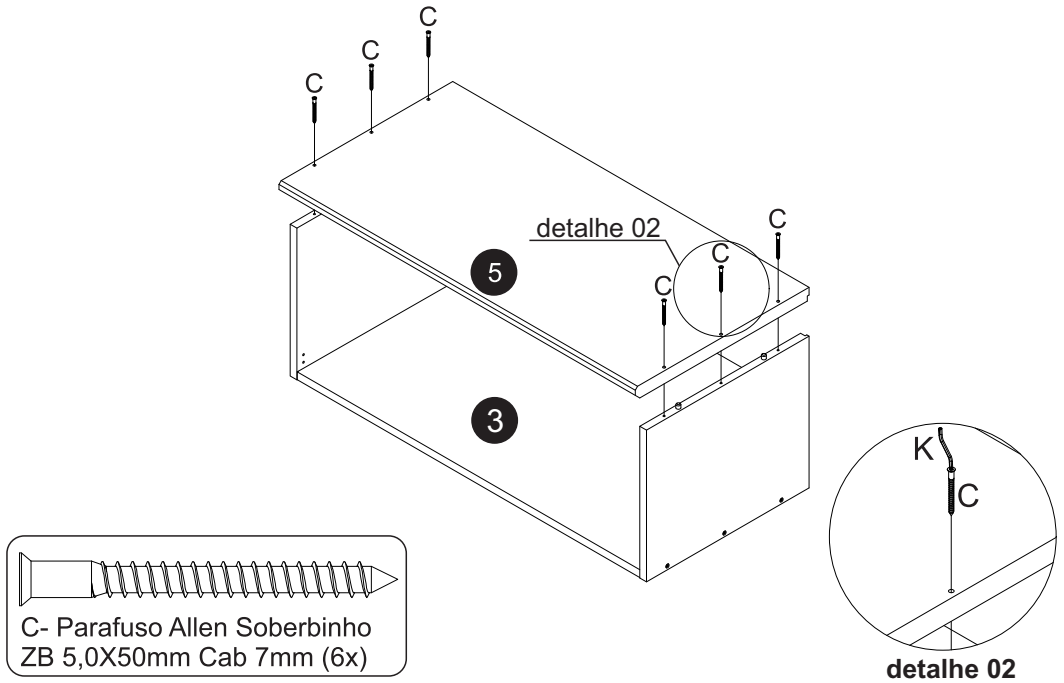

Passo 05

Posicione o móvel com a borda frontal para baixo, conforme a ilustração

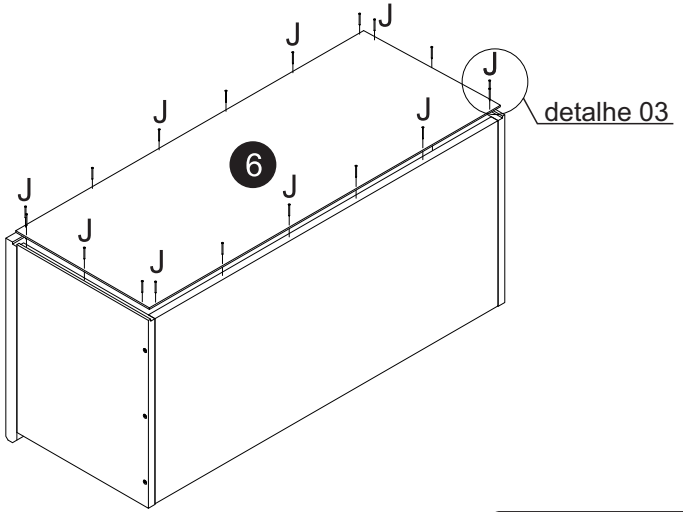

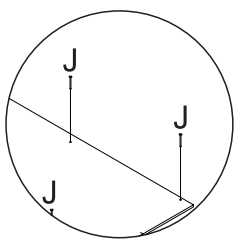

detalhe 03

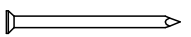

J- Prego 10x10 (25x)

Passo 06

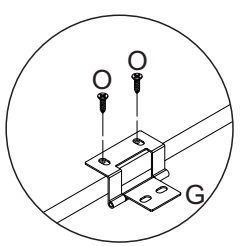

detalhe 04

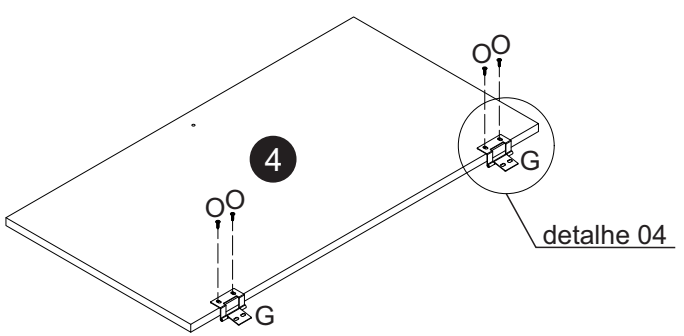

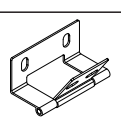

G- Dobradiça Invertida OV (2x)

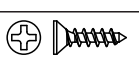

O - Parafuso CH PHS ZB 3,5x14mm (4x)

Passo 07

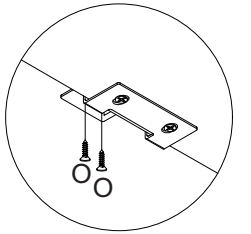

detalhe 05

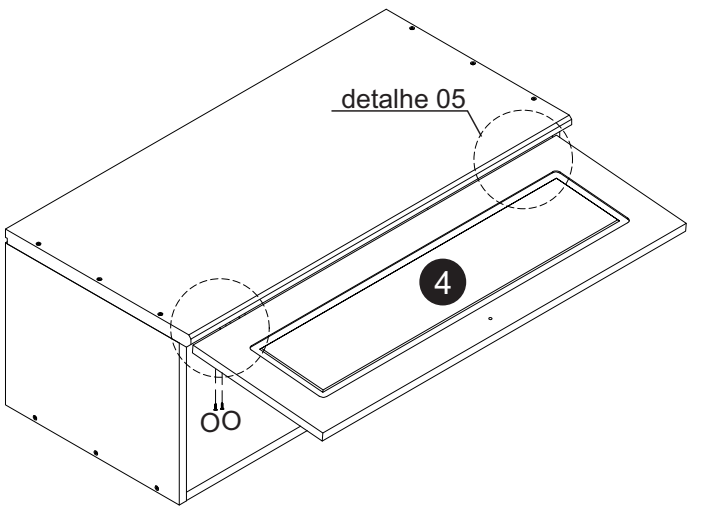

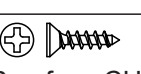

O - Parafuso CH PHS ZB 3,5x14mm (4x)

Passo 08

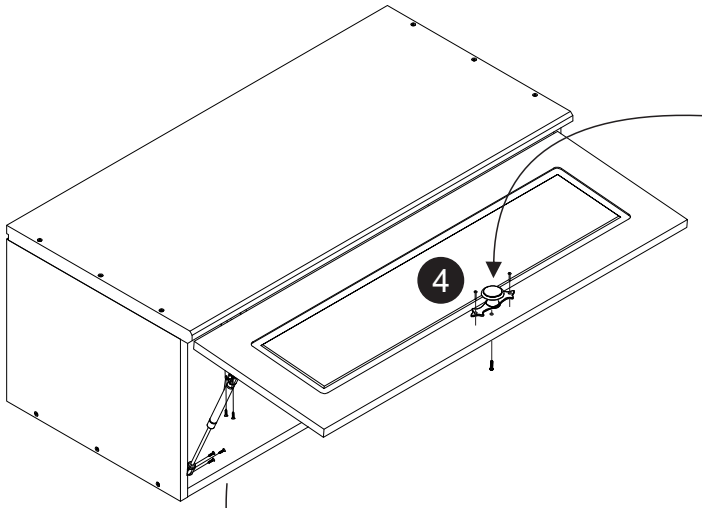

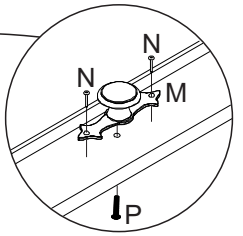

detalhe 07

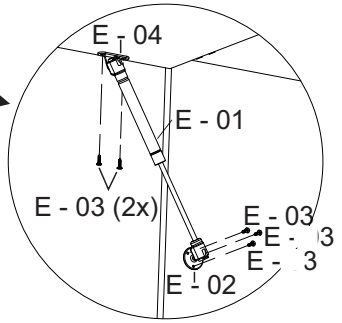

detalhe 06

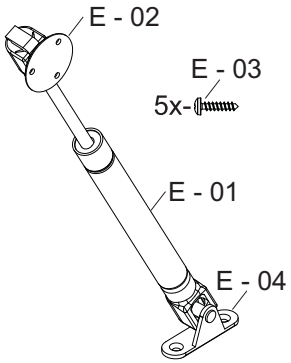

E- Pistão a gás 40N Branco (1x)

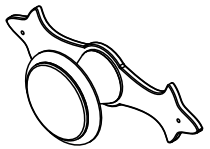

M- Puxador Redondo Fri 220 C/espelho pequeno OV (1x)

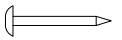

N- Prego Latonado 1,5x15 mm (2x)

P- Parafuso MQ FL M4X22 (1X)

Passo 09

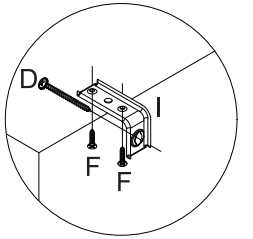

detalhe 08

Posicione o móvel na parede e faça uma pré-marcação indicando aonde precisa ser feita a furação para colocar a bucha plástica Cinza (**L**). Neste passo é necessário duas pessoas, o uso de um martelo e de uma parafusadeira (não fornecidos).

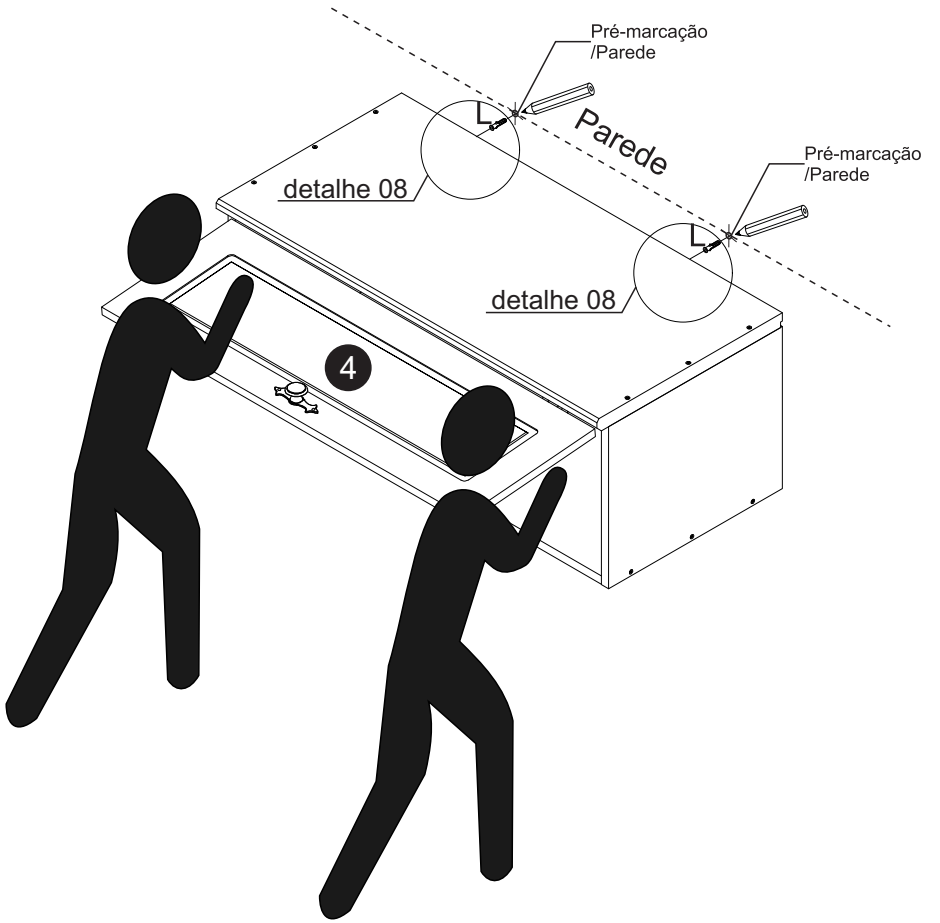

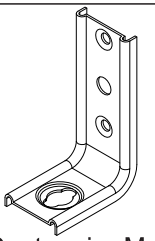

I- Cantoneira Metálica para fixação (2x)

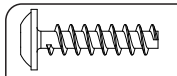

F- Parafuso FL PHS ZB 4,0x16mm (4x)

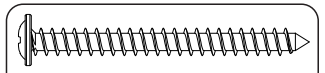

D- Parafuso FL PHS ZB 5,0x50mm (2x)

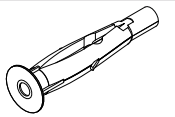

L- Bucha Plastica Cinza Fu8 8mm (2X)

Passo 10

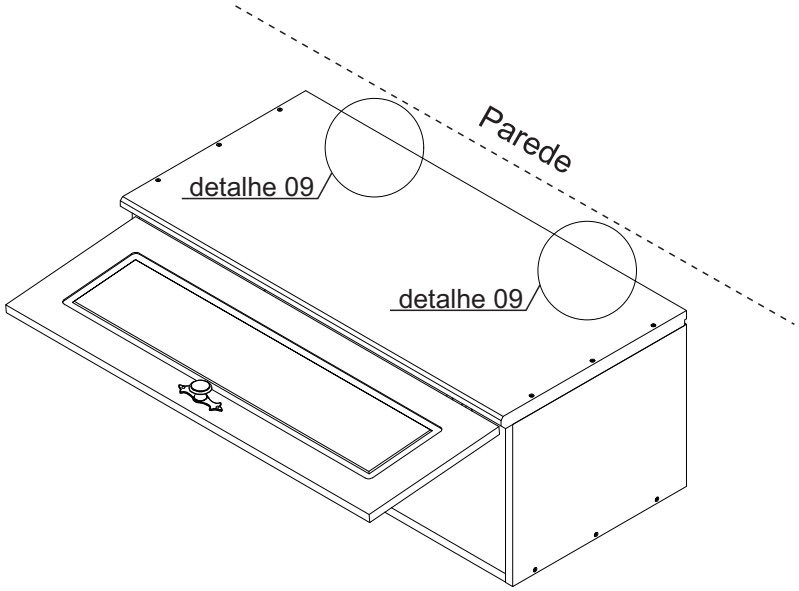

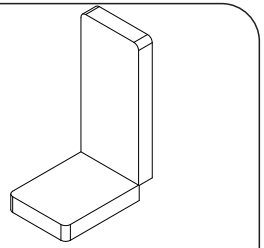

H- Capa p/Cantoneira
Metálica Branca (2x)

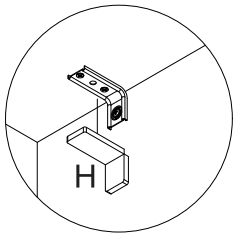

detalhe 09

Passo 11

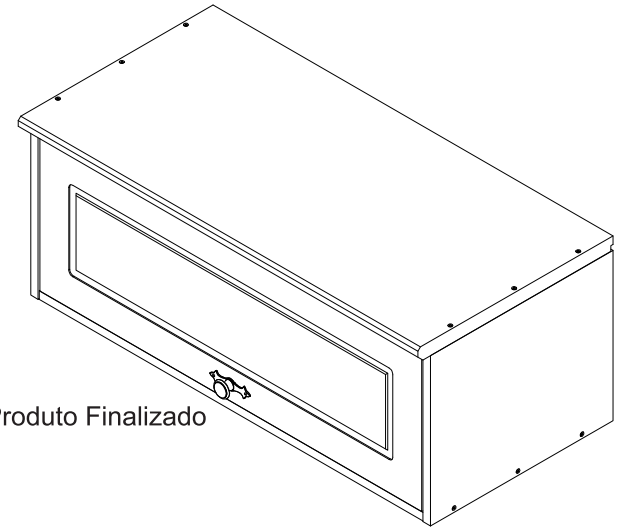

Produto Finalizado

SERPIL
www.serpil.com.br

Garantia Serpil Móveis Ltda

A Serpil Móveis Ltda, denominada Serpil, tem uma preocupação enorme com a satisfação de seus clientes, com a qualidade de seus produtos. Para tanto, apresenta o Certificado de Garantia.

Para que os produtos Serpil estejam assegurados pela garantia conferida por este certificado, o consumidor / cliente deverá adotar os seguintes critérios e cuidados:

1. Uso adequado e normal dos produtos Serpil, evitando maus cuidados, exposição excessiva ao sol, calor e umidade, pois podem causar alteração na cor original dos móveis.
2. Deverá ser observado o adequado cuidado com o deslocamento dos móveis, bem como com manutenção e limpeza, não podendo ser utilizados produtos de limpeza não recomendados ou abrasivos.
3. Em caso de transferência do produto para locais diversos, esta só poderá ocorrer através de profissionais especializados, pois avarias no manuseio ao transporte, não estão contemplados na garantia.
4. O desgaste normal do tempo decorrente do uso e a existência de agentes externos capazes de influenciar em sua conservação, importam na extinção da garantia.
5. A garantia aqui conferida limita-se ao móvel, não se ampliando aos produtos a ele agregados, como vidros, ferragens, aramados e acessórios que não sejam de fabricação da Serpil Móveis.

OS PRAZOS DE GARANTIA

1. Será de Noventa (90) dias o prazo para defeitos aparentes e de fácil constatação;
2. Será de Seis (6) meses a garantia do Móvel por defeitos de fabricação, este em condições normais de uso e as demais condições do presente certificado, contados da data de emissão da nota fiscal.

DA EXTENSÃO DE GARANTIA

A garantia aqui conferida compreende o reparo ou substituição das peças com defeito de fabricação, contanto que constatados e certificados por lojistas que mantenham relações de compra e venda mercantil com a Serpil.
Não está coberta pela garantia a quebra do móvel em função do excesso de peso. Para tanto observar no manual de montagem os pesos e as distribuições indicados.

Móveis não mais fabricados pela Serpil, não estão cobertos pela garantia, conforme Código de Defesa do Consumidor, artigo 32.

INSTRUÇÕES DE LIMPEZA, MONTAGEM E CONSERVAÇÃO

1. Para maior durabilidade, recomendamos que a limpeza dos móveis Serpil seja efetuada apenas com pano levemente umedecido em sabão neutro e flanela seca, não é recomendado nenhum tipo de produto como: lustra móveis, óleos ou polidores.
2. A montagem deverá ser feita obedecendo às instruções do manual de instalação e montagem, que será fornecido ao cliente/consumidor com o produto no momento da entrega. A instalação e montagem por conta do cliente/consumidor torna inaplicável a presente garantia, assim como todo e qualquer recorte ou adaptações realizadas nos móveis.
3. Não serão responsabilidades da Serpil problemas que tenham origem na utilização do produto de forma inadequada ou na exposição do mesmo a intempéries, além da ação de cupins ou outras pragas e ainda no armazenamento do móvel em locais impróprios e não detetizados periodicamente.

OBSERVAÇÕES FINAIS

A presente garantia deverá ser exercida nos prazos aqui indicados, mediante apresentação do presente certificado e Nota Fiscal.

SERPIL
MÓVEIS

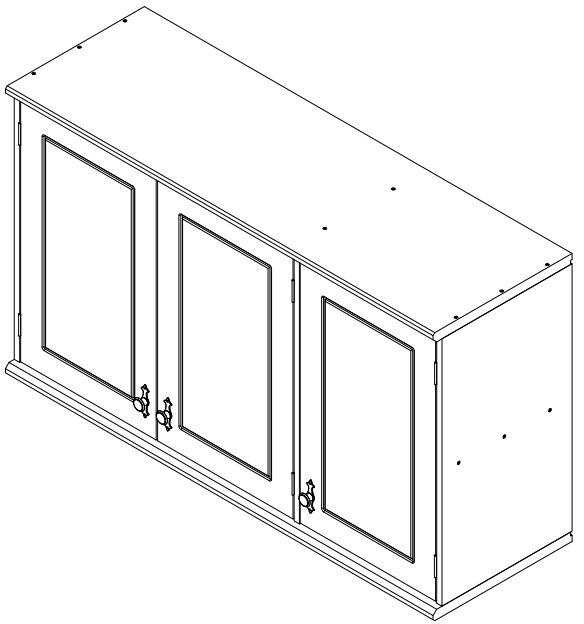

AÉREO 3P
LINHA JOY

Bem-vindo

A Serpil traz até você soluções práticas de design com manuais de montagem e instalação detalhados para possibilitar o pleno aproveitamento do potencial dos produtos.
Para assegurar a garantia, é recomendada a prévia conferência de partes e componentes, bem como a leitura dos passos e suas ilustrações.
Preservar este documento é essencial para a adequada manutenção de seu móvel, o que engloba os possíveis ciclos de montagem e desmontagem.
Em caso de dúvidas, contate a Serpil que atende pelo fone 49.3366.6300 de Segunda a Sexta, das 7:30 às 11:45 e 13:30 a 18:00.

Recomendações

Para a montagem deste produto, são necessárias 2 pessoas.
Os parafusos devem ser apertados periodicamente.
Evitar batidas e o contato com objetos cortantes.
Observar as cargas máximas suportáveis, quando houver, conforme o desenho esquemático no final do documento.
Partes do produto protegidas da incidência de luz estão sujeitas a alterações de tonalidade diferentemente das expostas. Somente o uso freqüente pode amenizar esta ocorrência.
Algumas pinturas novas, embora atóxicas, podem apresentar odores. Para amenizá-los, mantenha o móvel em local arejado por aproximadamente três dias.

Manutenção e Limpeza

Pano levemente umedecido com água, seguido de pano seco.
*Nunca utilizar produtos químicos ou abrasivos.

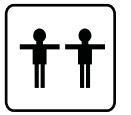

Pessoas necessárias para montar este produto

Abaixo sinalizadas, as ferramentas não fornecidas mas necessárias para a montagem do produto.

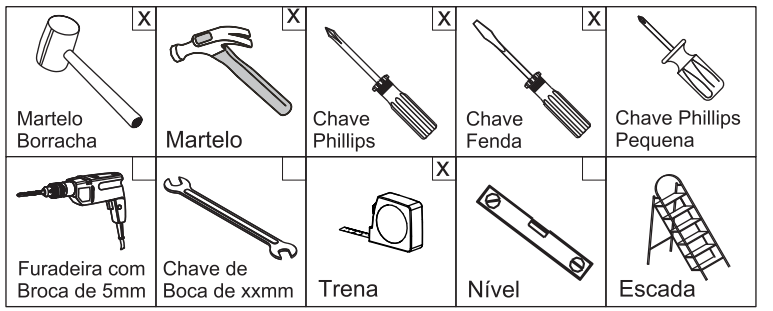

ATU052023

PARTES DO PRODUTO		
ITEM	QTDE	NOME DA PEÇA
1	1	LATERAL DIREITA
2	1	DIVISÓRIA
3	1	LATERAL ESQUERDA
4	1	PRATELEIRA MAIOR
5	1	PRATELEIRA MENOR
6	3	PORTA
7	1	TAMPO
8	1	BASE
9	2	FUNDO TOTAL
10	1	FUNDO TOTAL DIREITA

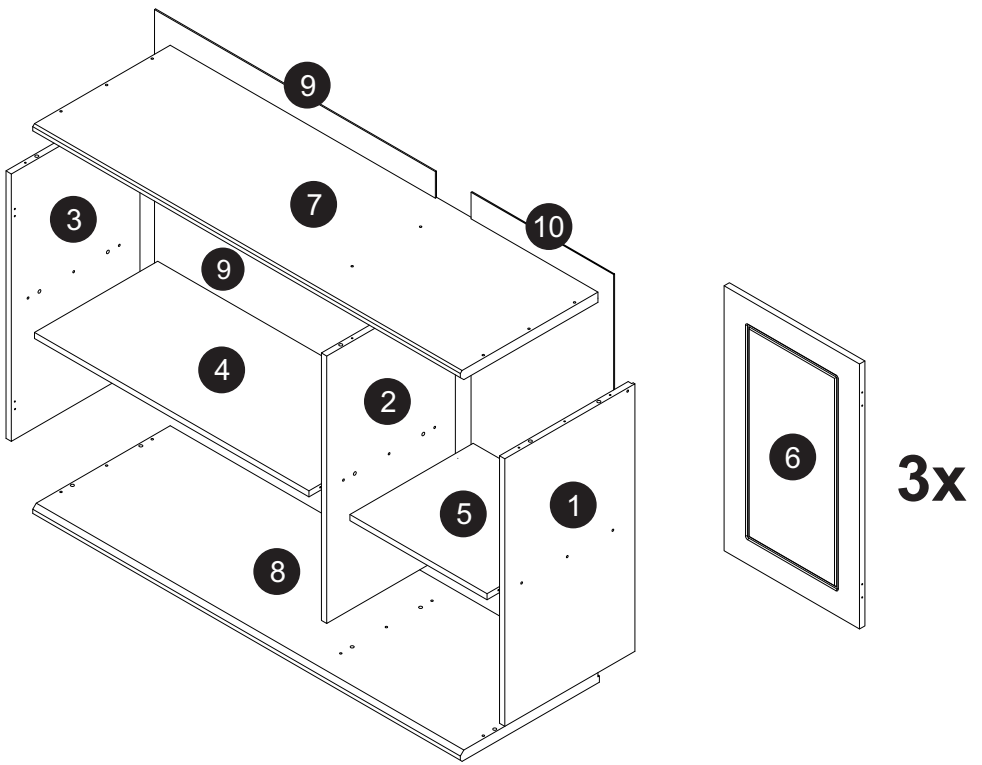

COMPONENTES

A- Cavilha 8x30mm (16x)
Cod 323

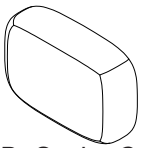

B- Sache Cola (1x)
Cod 382

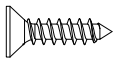

C- Prafuso CH PHS ZB 3,5x14mm (30x) Cod 808

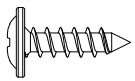

D- Parafuso FL PHS ZB 3,5x14mm (6x) Cod 2844

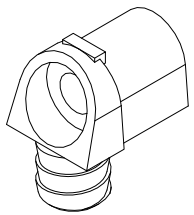

E- Trapezio (R) BR (2x) Cod 26138

F- Prego Latonado 1,5x15mm (NOVO) (6x) Cod 46127

G- Parafuso Allen Soberbinho ZB 5,0X50mm Cab 7mm (9x) Cod 2828

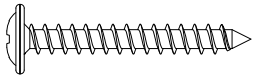

H- Parafuso FL PHS ZB 3,5x30 (5x) Cod 2846

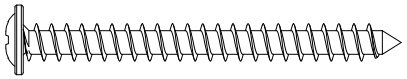

I- Parafuso FL PHS ZB 5,0x50mm (3x) Cod 585

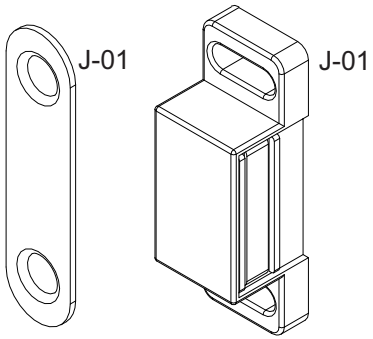

J- Fecho Magnético (SOPRANO) (3x) Cod 333

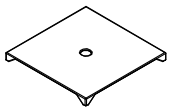

K- Chapinha Fixa Fundo Roupeiro ZB (0804001) (10x) Cod 2736

L- Parafuso MQ FL M4x22 OV (3x) Cod 10147

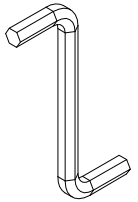

M- Chave Allen 3mm (1x) Cod 2926

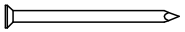

N- Prego 10x10 (37x)
Cod 375

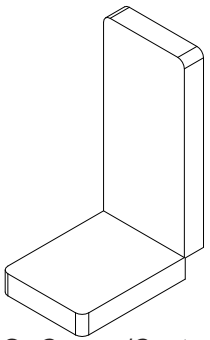

O- Capa p/Cantoneira Metálica (1005012005) Branca (3x) Cod 2652

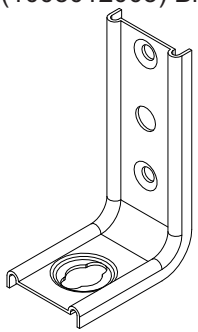

P- Cantoneira Metálica para fixação (0408150411) (3x) Cod 2651

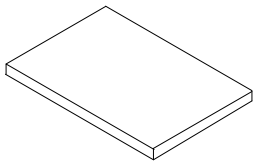

Q- Espaçador 55x55x3 mm (2X) Cod 41749

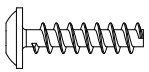

R- Parafuso FL PHS ZB 4,0x16mm (6x) Cod 2842

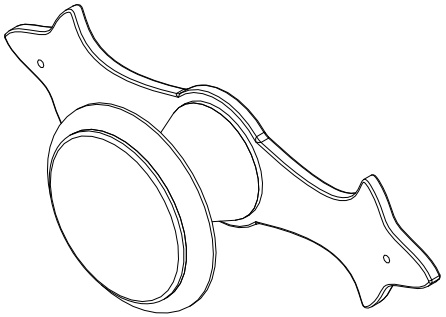

S- Puxador Redondo Fri 220 c/espelho pequeno OV (3X)
Cod 45251

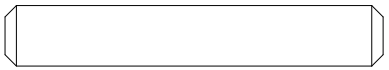

T- Cavilha 8x50 (2x) Cod 807

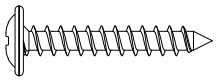

U- Parafuso FL PHS ZB 3,5x25mm (2x) Cod 2845

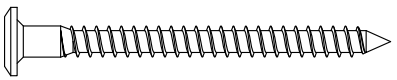

V- Parafuso Estrutural Allen ZB 5,0x60 Cab 11mm (18x) Cod 11194

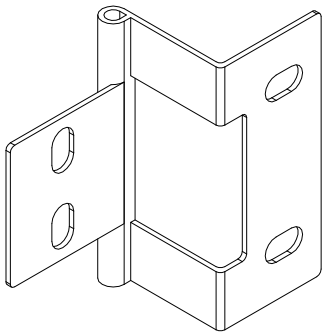

W- Dobradiça OV - JOY Cozinha (6x) Cod 48861

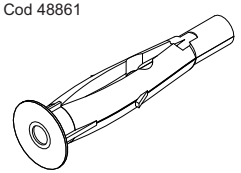

X- Bucha Plastica Cinza Fu8 8mm (3X) Cod 2555

Utilizar a régua abaixo para medir os componentes.

medidas em mm

Pré-montagem

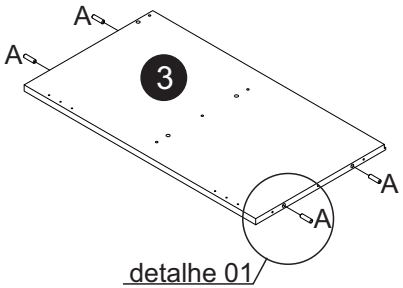

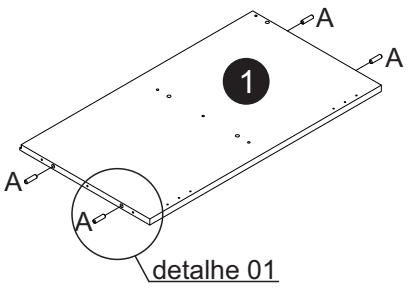

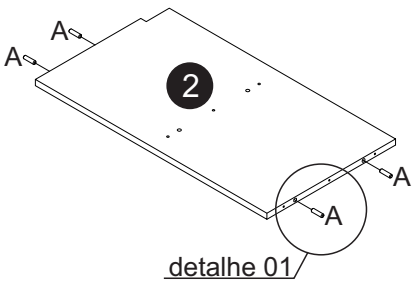

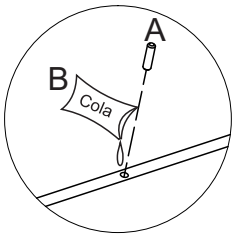

detalhe 01

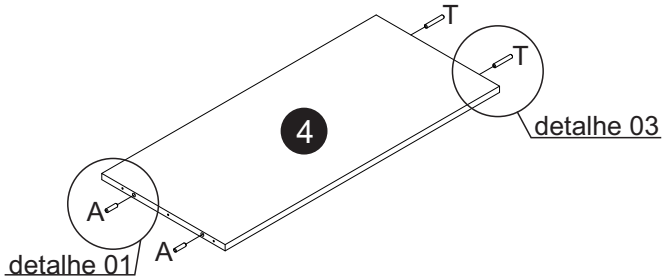

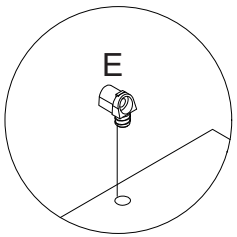

detalhe 02

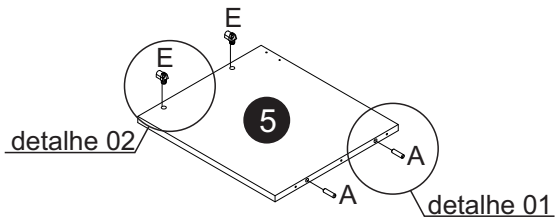

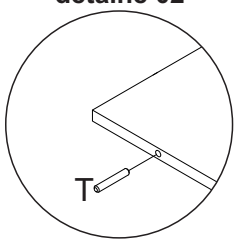

detalhe 03

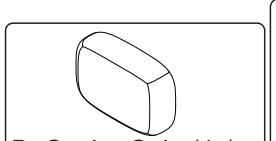

B- Sache Cola (1x)

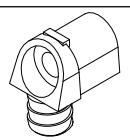

E- Trapezio (R) BR (2x)

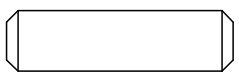

A- Cavilha 8x30 (16x)

T- Cavilha 8x50 (2x)

Passo 01

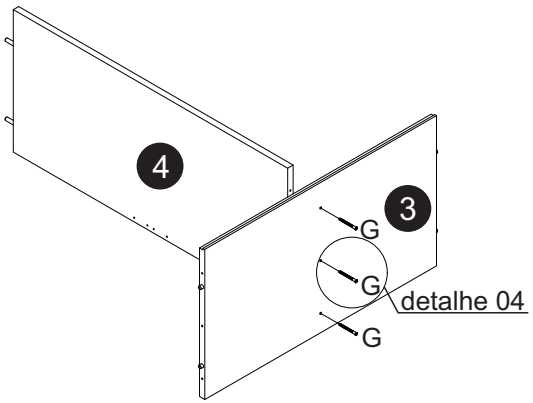

G- Parafuso Allen Soberbinho
ZB 5,0X50mm Cab 7mm (3x)

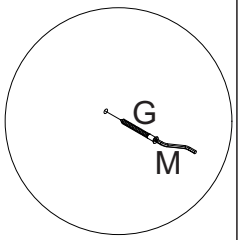

detalhe 04

Passo 02

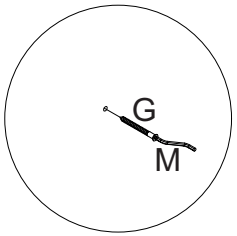

detalhe 04

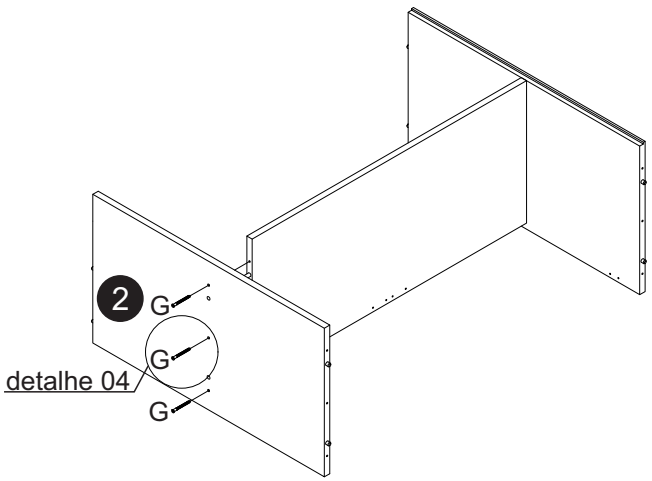

G- Parafuso Allen Soberbinho
ZB 5,0X50mm Cab 7mm (3x)

Passo 03

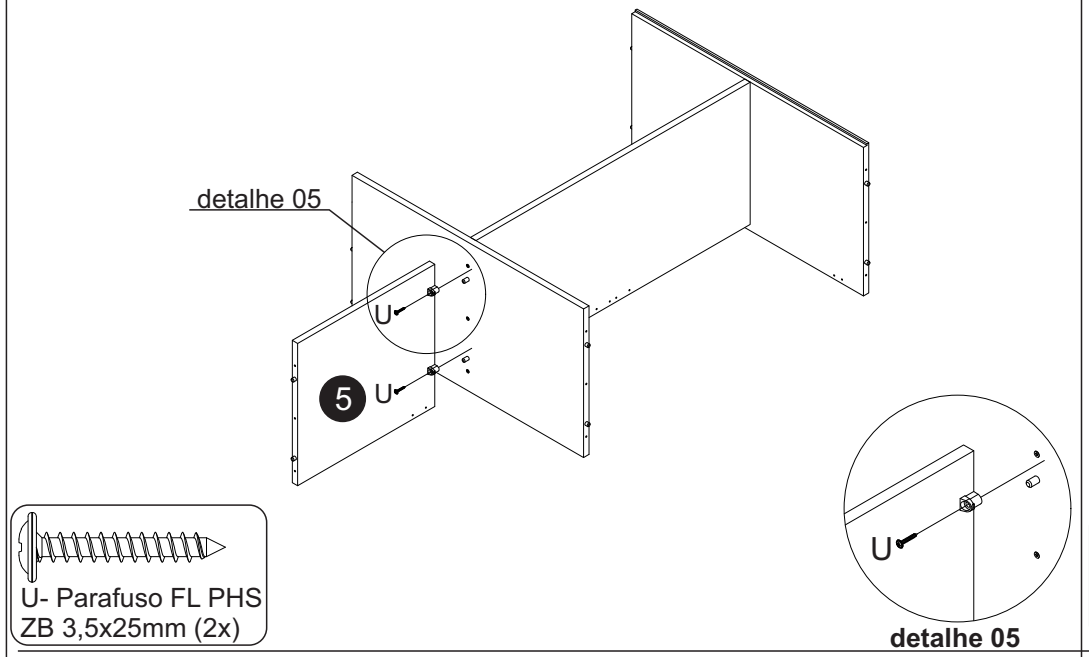

Passo 05

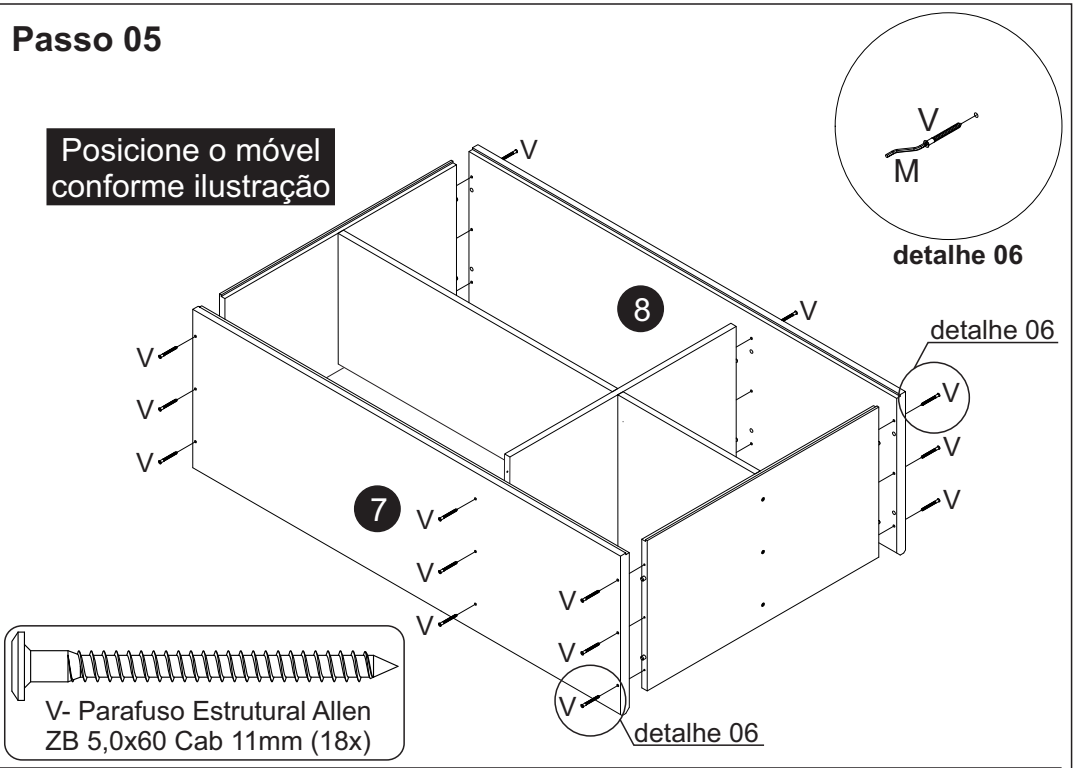

Passo 04

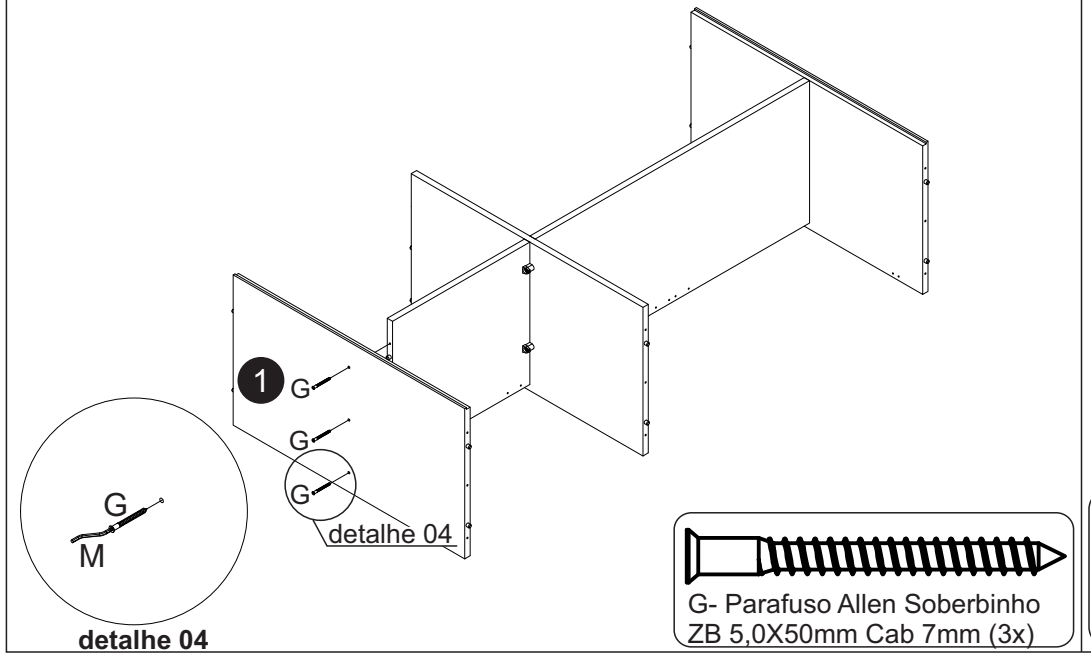

Passo 06

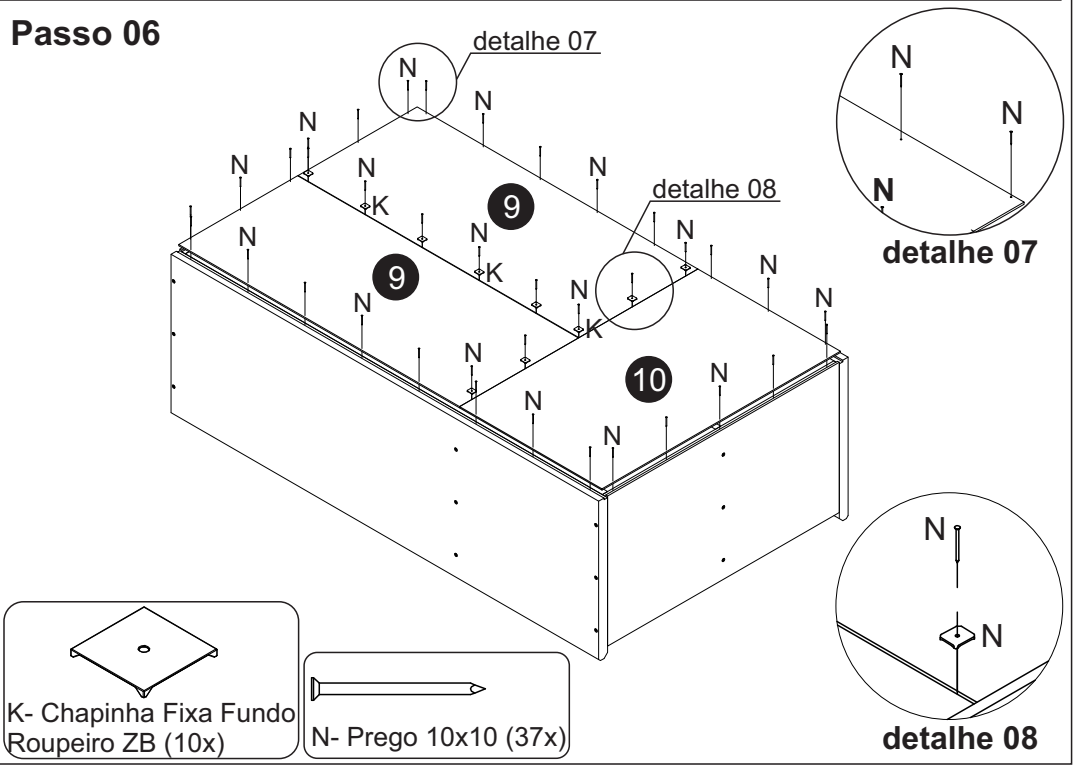
detalhe 07
N
N
N

Passo 07

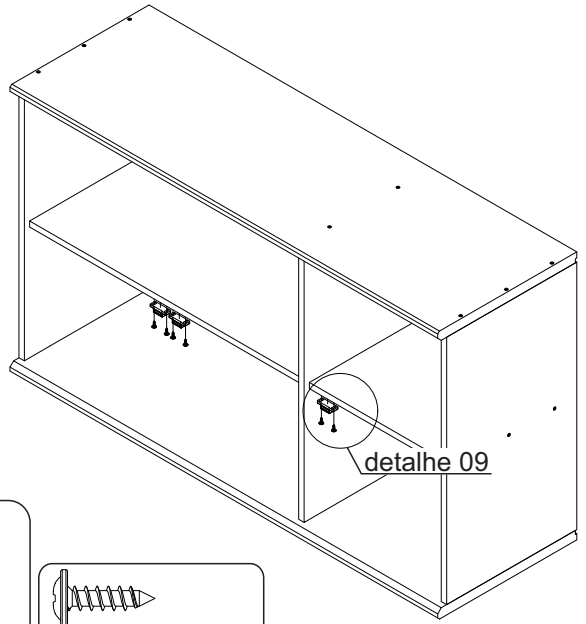

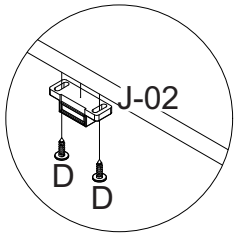

detalhe 09

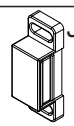

J- Fecho Magnético (SOPRANO) (3x)

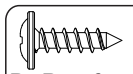

D- Parafuso FL PHS ZB 3,5x14mm (6x)

Passo 08

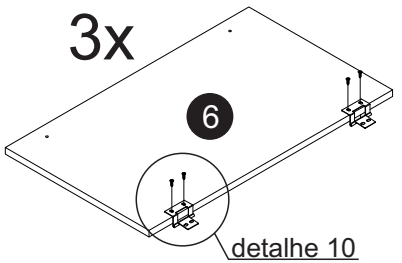

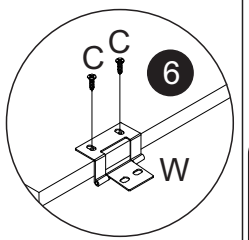

detalhe 10

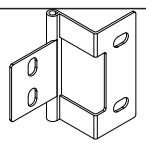

W- Dobradiça OV - JOY Cozinha (6x)

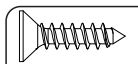

C- Prafuso CH PHS ZB 3,5x14mm (12x)

Passo 09

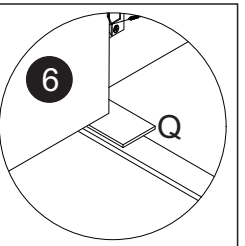

detalhe 11

Realize a montagem das três portas (6) conforme mostra-se nos detalhes 11 e 12

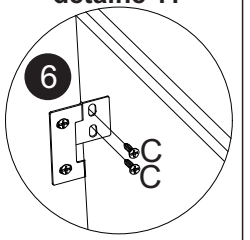

detalhe 12

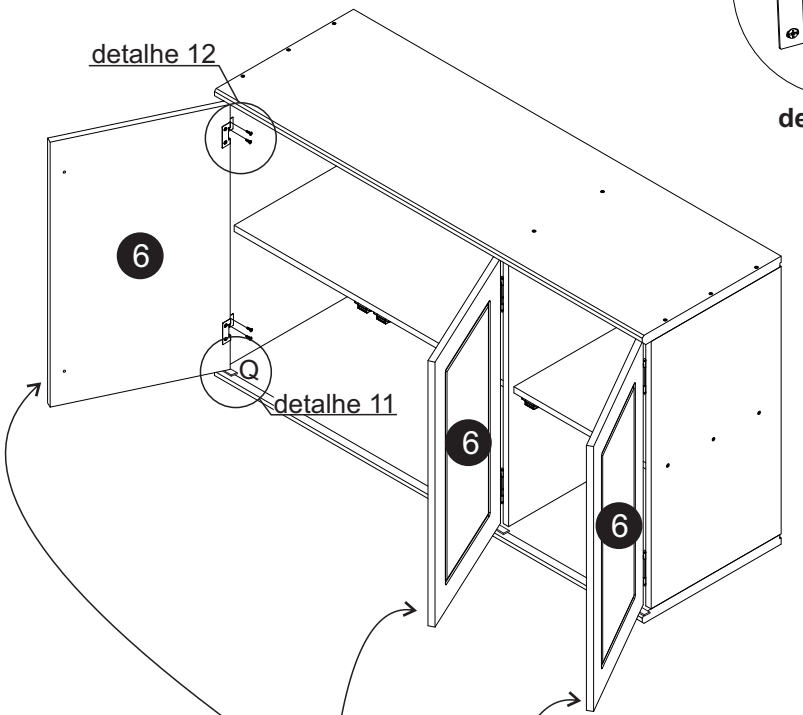

Após fixar as portas faça a furação dos puxadores nas três portas com broca 5mm

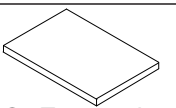

Q- Espaçador 55x55x3mm (2X)

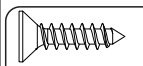

C- Prafuso CH PHS ZB 3,5x14mm (12x)

Passo 10

Fazer marcação com lápis

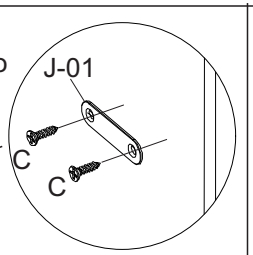

detalhe 13

Realize a montagem das três portas (6) conforme mostra-se nos detalhes 13 e 14

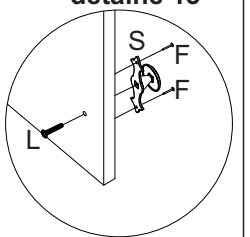

detalhe 14

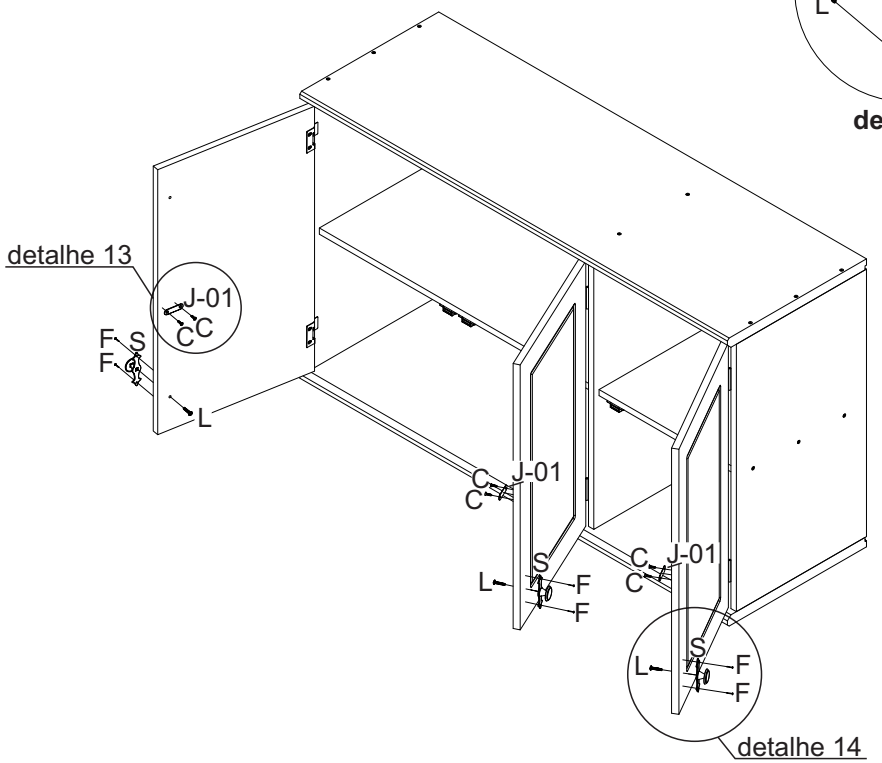

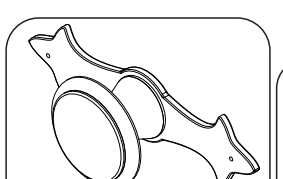

S- Puxador Redondo Fri 220 c/espelho pequeno OV (3x)

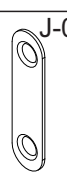

J- Fecho Magnético (SOPRANO) (3x)

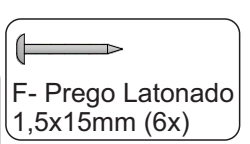

F- Prego Latonado 1,5x15mm (6x)

C- Prafuso CH PHS ZB 3,5x14mm (6x)

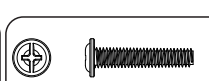

L- Parafuso MQ FL M4x22 OV (3x)

Passo 11

Posicione o móvel na parede e faça uma pré-marcação indicando aonde precisa ser feita a furação para colocar a bucha plástica Cinza (**X**). Neste passo é necessário duas pessoas, o uso de um martelo e de uma parafusadeira (não fornecidos).

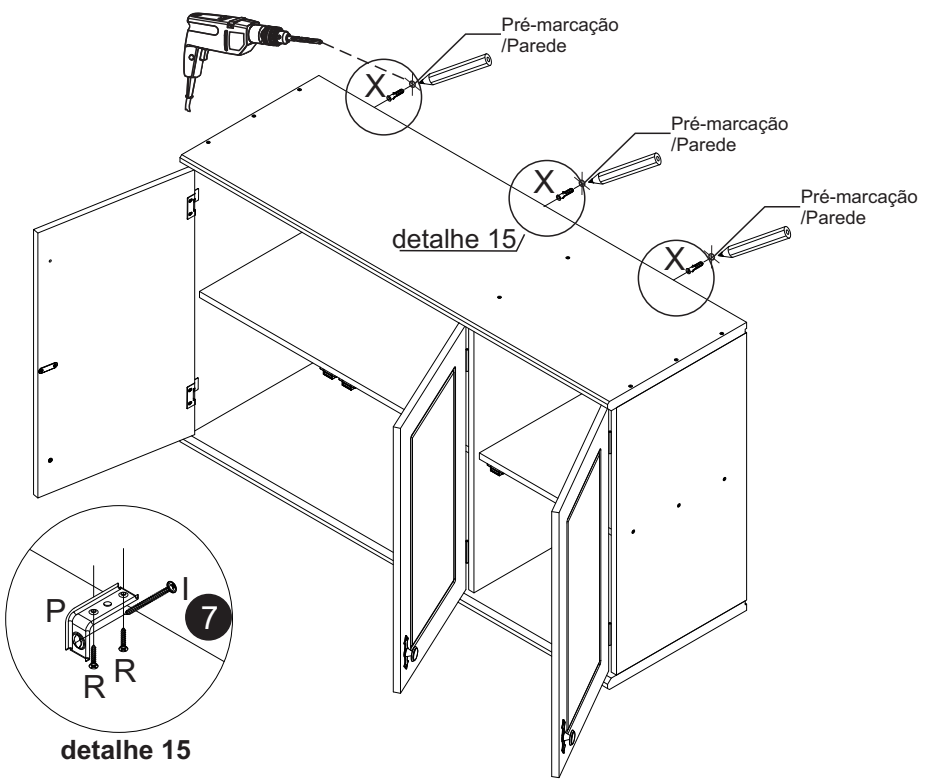

detalhe 15

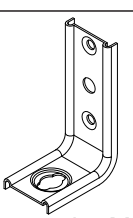

P- Cantoneira Metálica para fixação (3x)

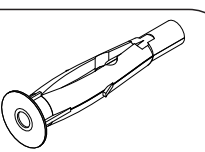

X- Bucha Plastica Cinza Fu8 8mm (3X) Cod 2555

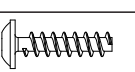

R- Parafuso FL PHS ZB 4,0x16mm (6x)

I- Parafuso FL PHS ZB 5,0x50mm (3x)

Passo 12

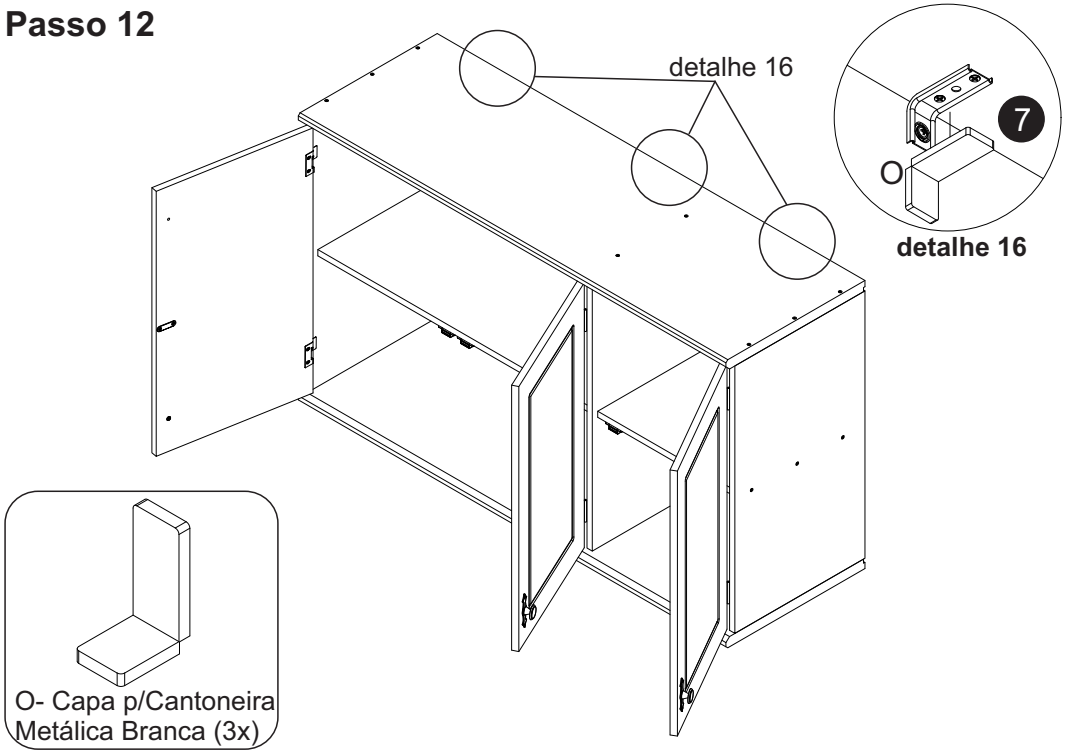

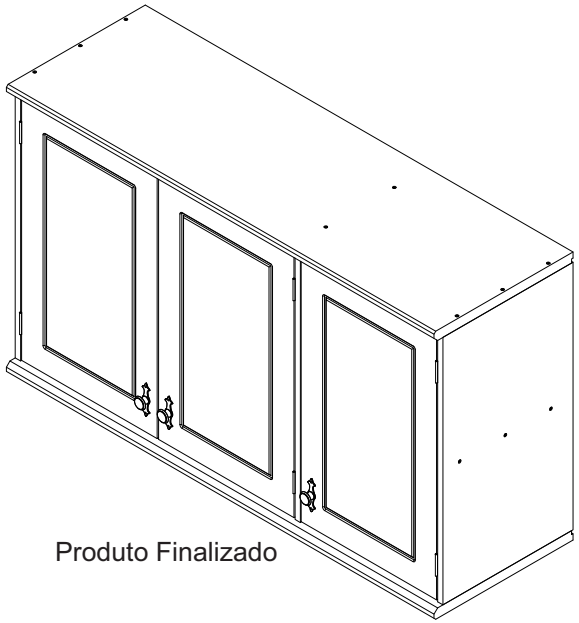

Produto Finalizado

SERPIL
www.serpil.com.br

Garantia Serpil Móveis Ltda

A Serpil Móveis Ltda, denominada Serpil, tem uma preocupação enorme com a satisfação de seus clientes, com a qualidade de seus produtos. Para tanto, apresenta o Certificado de Garantia.

Para que os produtos Serpil estejam assegurados pela garantia conferida por este certificado, o consumidor / cliente deverá adotar os seguintes critérios e cuidados:

1. Uso adequado e normal dos produtos Serpil, evitando maus cuidados, exposição excessiva ao sol, calor e umidade, pois podem causar alteração na cor original dos móveis.
2. Deverá ser observado o adequado cuidado com o deslocamento dos móveis, bem como com manutenção e limpeza, não podendo ser utilizados produtos de limpeza não recomendados ou abrasivos.
3. Em caso de transferência do produto para locais diversos, esta só poderá ocorrer através de profissionais especializados, pois avarias no manuseio ao transporte, não estão contemplados na garantia.
4. O desgaste normal do tempo decorrente do uso e a existência de agentes externos capazes de influenciar em sua conservação, importam na extinção da garantia.
5. A garantia aqui conferida limita-se ao móvel, não se ampliando aos produtos a ele agregados, como vidros, ferragens, aramados e acessórios que não sejam de fabricação da Serpil Móveis.

OS PRAZOS DE GARANTIA

1. Será de Noventa (90) dias o prazo para defeitos aparentes e de fácil constatação;
2. Será de Seis (6) meses a garantia do Móvel por defeitos de fabricação, este em condições normais de uso e as demais condições do presente certificado, contados da data de emissão da nota fiscal.

DA EXTENSÃO DE GARANTIA

A garantia aqui conferida compreende o reparo ou substituição das peças com defeito de fabricação, contanto que constatados e certificados por lojistas que mantenham relações de compra e venda mercantil com a Serpil.
Não está coberta pela garantia a quebra do móvel em função do excesso de peso. Para tanto observar no manual de montagem os pesos e as distribuições indicados.

Móveis não mais fabricados pela Serpil, não estão cobertos pela garantia, conforme Código de Defesa do Consumidor, artigo 32.

INSTRUÇÕES DE LIMPEZA, MONTAGEM E CONSERVAÇÃO

1. Para maior durabilidade, recomendamos que a limpeza dos móveis Serpil seja efetuada apenas com pano levemente umedecido em sabão neutro e flanela seca, não é recomendado nenhum tipo de produto como: lustra móveis, óleos ou polidores.
2. A montagem deverá ser feita obedecendo às instruções do manual de instalação e montagem, que será fornecido ao cliente/consumidor com o produto no momento da entrega. A instalação e montagem por conta do cliente/consumidor torna inaplicável a presente garantia, assim como todo e qualquer recorte ou adaptações realizadas nos móveis.
3. Não serão responsabilidades da Serpil problemas que tenham origem na utilização do produto de forma inadequada ou na exposição do mesmo a intempéries, além da ação de cupins ou outras pragas e ainda no armazenamento do móvel em locais impróprios e não detetizados periodicamente.

OBSERVAÇÕES FINAIS

A presente garantia deverá ser exercida nos prazos aqui indicados, mediante apresentação do presente certificado e Nota Fiscal.