Balcão **Paris Cuba Sobreposta**

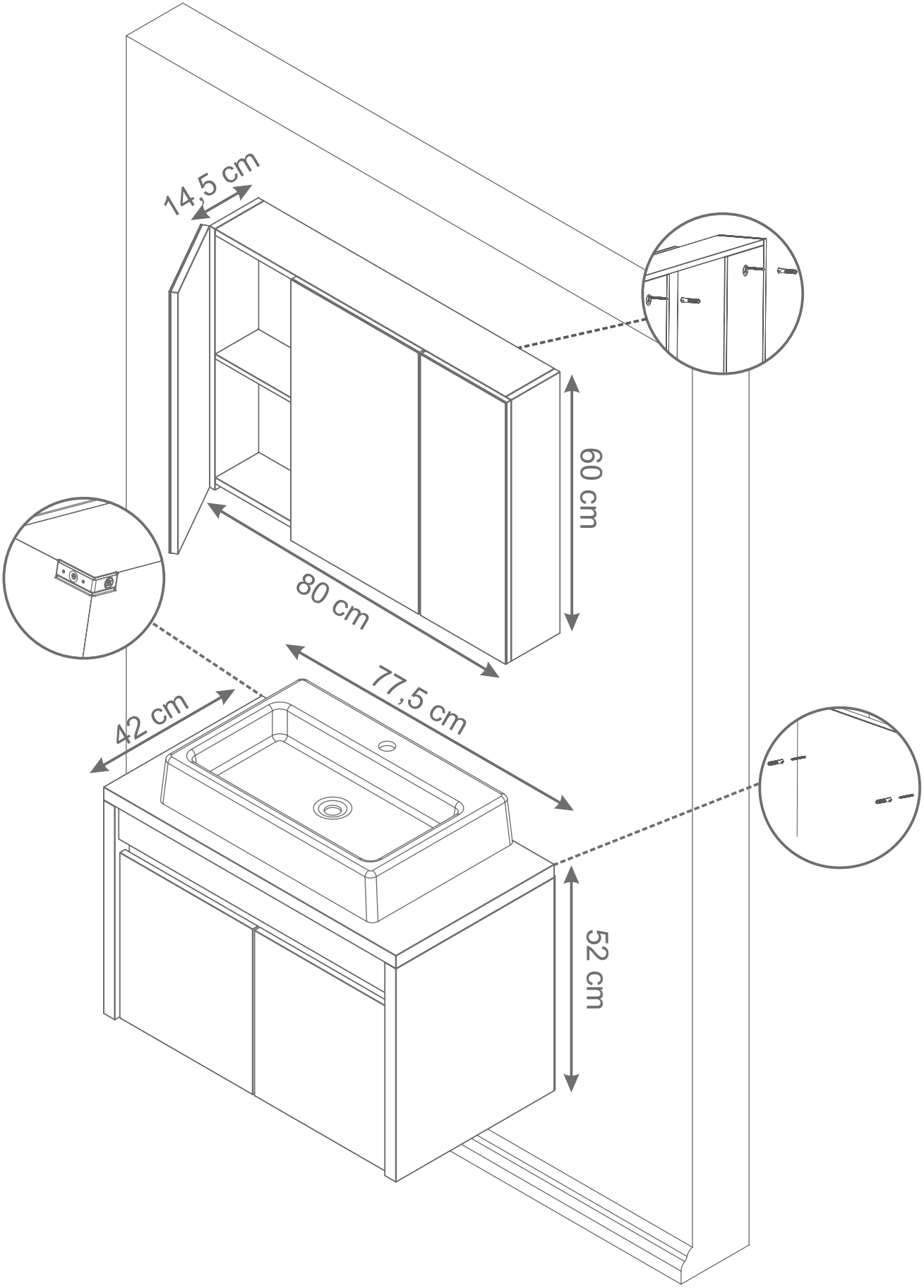

balcony móveis

www.balcony.com.br

Rodovia SC 157, km 10 | Coronel Freitas | Santa Catarina | Fone 49 3347.1263 | balcony@balcony.com.br