# EL4500

**Balcão de Cozinha**
**Mueble Bajo de Cocina**
**Kitchen Base Cabinet**

# Instruções de Montagem

## Assembly Instructions / Instrucciones de Montaje

01

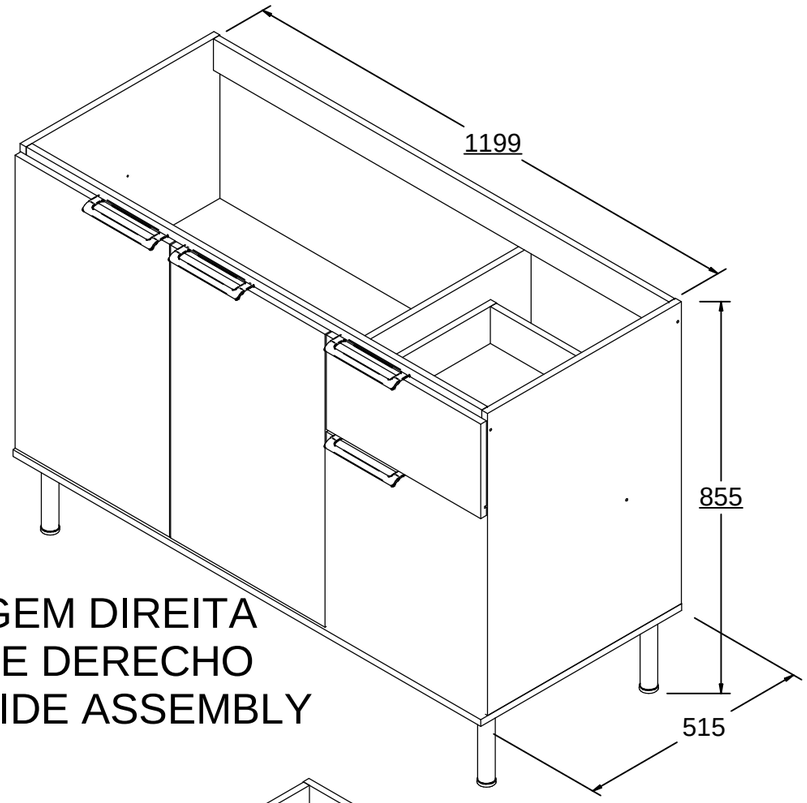


MONTAGEM DIREITA
MONTAJE DERECHO
RIGHT SIDE ASSEMBLY

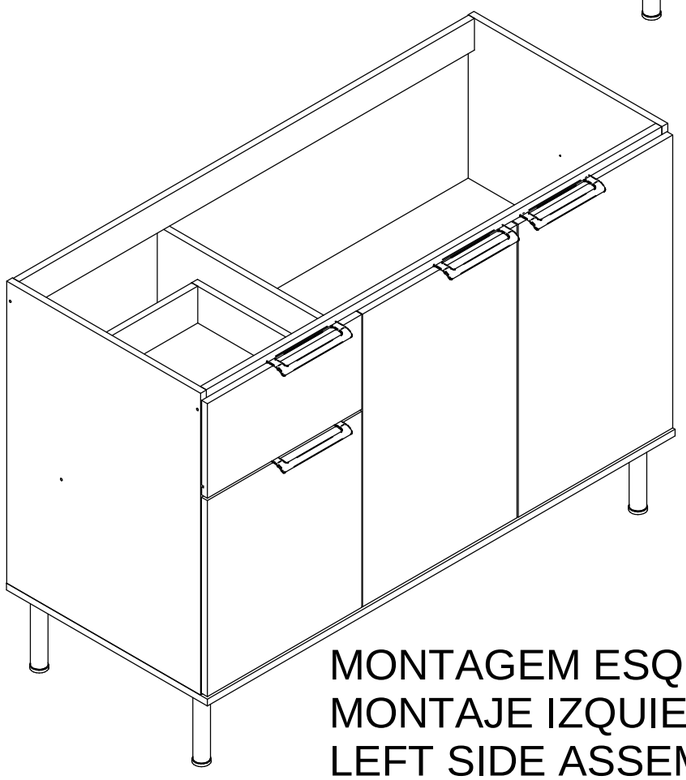

MONTAGEM ESQUERDA
MONTAJE IZQUIERDO
LEFT SIDE ASSEMBLY

### Lista de ferragens
### Hardware list
### Lista de materiales

| REF | | QNT |
|---|---|---|
| A | CAVILHA Ø6X30<br>ESPIGA Ø6X30<br>DOWEL Ø6X30 | 19 |
| B | PARAFUSO CC 3,5X14<br>TORNILLO CC 3,5X14<br>SCREW CC 3,5X14 | 18 |
| C | PARAFUSO CC 3,5X40<br>TORNILLO CC 3,5X40<br>SCREW CC 3,5X40 | 14 |
| D | DOBRADIÇA<br>BISAGRA<br>HINGE | 06 |
| F | PARAFUSO CF 4,5X50<br>TORNILLO CF 4,5X50<br>SCREW CF 4,5X50 | 06 |
| G | HASTE MINIFIX<br>TORNILLO MINIFIX<br>MINIFIX SCREW | 02 |
| H | TAMBOR MINIFIX<br>TAMBOR MINIFIX<br>MINIFIX BARREL | 02 |
| I | PREGO<br>CLAVO<br>NAIL | 50 |
| J | BUCHA NYLON<br>TACO NYLON<br>NYLON WALL PLUG | 01 |
| K | PARAFUSO CF 3,5X14<br>TORNILLO CF 3,5X14<br>SCREW CF 3,5X14 | 08 |
| M | SUPORTE AÉREO<br>SOPORTE AÉREO<br>HANGING BRACKET | 01 |
| N | CAPA SUPORTE AÉREO<br>CAPA SOPORTE AÉREO<br>HANGING CAP | 01 |
| O | ADESIVO TAPA FURO<br>ADHESIVO TAPA AGUJERO<br>HOLE COVER STICKER | 06 |
| Q | FIXADOR DE COSTAS<br>FIJADOR DE TRASERA<br>BACK FIXER | 06 |
| R | PARAFUSO CC 3,5X16<br>TORNILLO CC 3,5X16<br>SCREW CC 3,5X16 | 36 |
| S | COLA<br>PEGAMENTO<br>GLUE | 01 |
| T | CORREDIÇA<br>CORREDERA<br>SLIDE | 01 |
| U | PUXADOR<br>TIRADOR<br>HANDLE | 04 |
| V | PARAFUSO CF 3,5X25<br>TORNILLO CF 3,5X25<br>SCREW CF 3,5X25 | 07 |
| P | PÉ<br>PATA<br>FOOT | 05 |

### Lista de peças / Parts lists / Lista de piezas

| DESCRIÇÃO | DIMENSÃO | QTD |
|---|---|---|
| EL4500-03_BASE / BASE / BASE | 1199 X 515 X 15 | 1 |
| EL4500-01_LATERAL DIR / SIDE RGT / LAT DER | 670 X 497 X 15 | 1 |
| EL4500-11_PORTA / DOOR / PUERTA | 650 X 396 X 15 | 2 |
| EL4500-02_LATERAL ESQ / SIDE LFT / LAT IZQ | 670 X 497 X 15 | 1 |
| EL4500-06_TRAVESSA / CRS BAR / TRVÑ | 1168 X 70 X 15 | 1 |
| EL4500-26_TRAVESSA TRAS / REAR CRS BAR / TRVÑ TRASERO | 1168 X 70 X 15 | 1 |
| EL4500-04_PRATELEIRA / SHELF / REPISA | 783 X 296 X 15 | 1 |
| EL4500-61_COSTA / BACK / TRAS | 1190 X 310 X 3 | 2 |
| EL4500-05_DIVISÃO / DIV / DIV | 600 X 497 X 15 | 1 |
| EL4500-12_PORTA MENOR / SML DOOR / PUERTA MENOR | 435 X 396 X 15 | 1 |
| EL4500-07_PILASTRA / PIL / PILASTRA | 600 X 70 X 15 | 1 |
| EL4500-15_LATERAL GAV / DRW SIDE / LAT CAJ | 380 X 82 X 15 | 2 |
| EL4500-18_COSTA GAV / DRW BCK / TRS CJN | 313 X 82 X 15 | 1 |
| EL4500-20_FRENTE DE GAV / DRW FRT / FRT CAJ | 396 X 210 X 15 | 1 |
| EL4500-60_FUNDO DE GAV / DRW BTM / FND CAJ | 380 X 340 X 3 | 1 |

ESCANEIE O QR CODE PARA VER O MANUAL ONLINE.
ESCANEE EL CÓDIGO QR PARA VER EL MANUAL ONLINE.
SCAN THE QR CODE TO VIEW THE MANUAL ONLINE.

**Rev.: 00 - 21/09/2026**

**Limpar o número da peça com pano levemente umedecido com álcool**

**Clean the part number with a cloth slightly dampened with alcohol**

**Limpiar el número de la pieza con un paño ligeramente humedecido con alcohol.**

**Ferramentas Necessárias / Hardware / Herramientas**

**"IMPORTANTE LER COM ATENÇÃO E GUARDAR PARA EVENTUAIS CONSULTAS".**
**"IMPORTANTE LEER CON ATENCIÓN Y GUARDAR PARA EVENTUALES CONSULTAS".**
**"IMPORTANT TO READ CAREFULLY AND SAVE FOR ANY QUERIES".**

# Instruções de Montagem

Assembly Instructions / Instrucciones de Montaje

02

GAVETA
CAJÓN
DRAWER

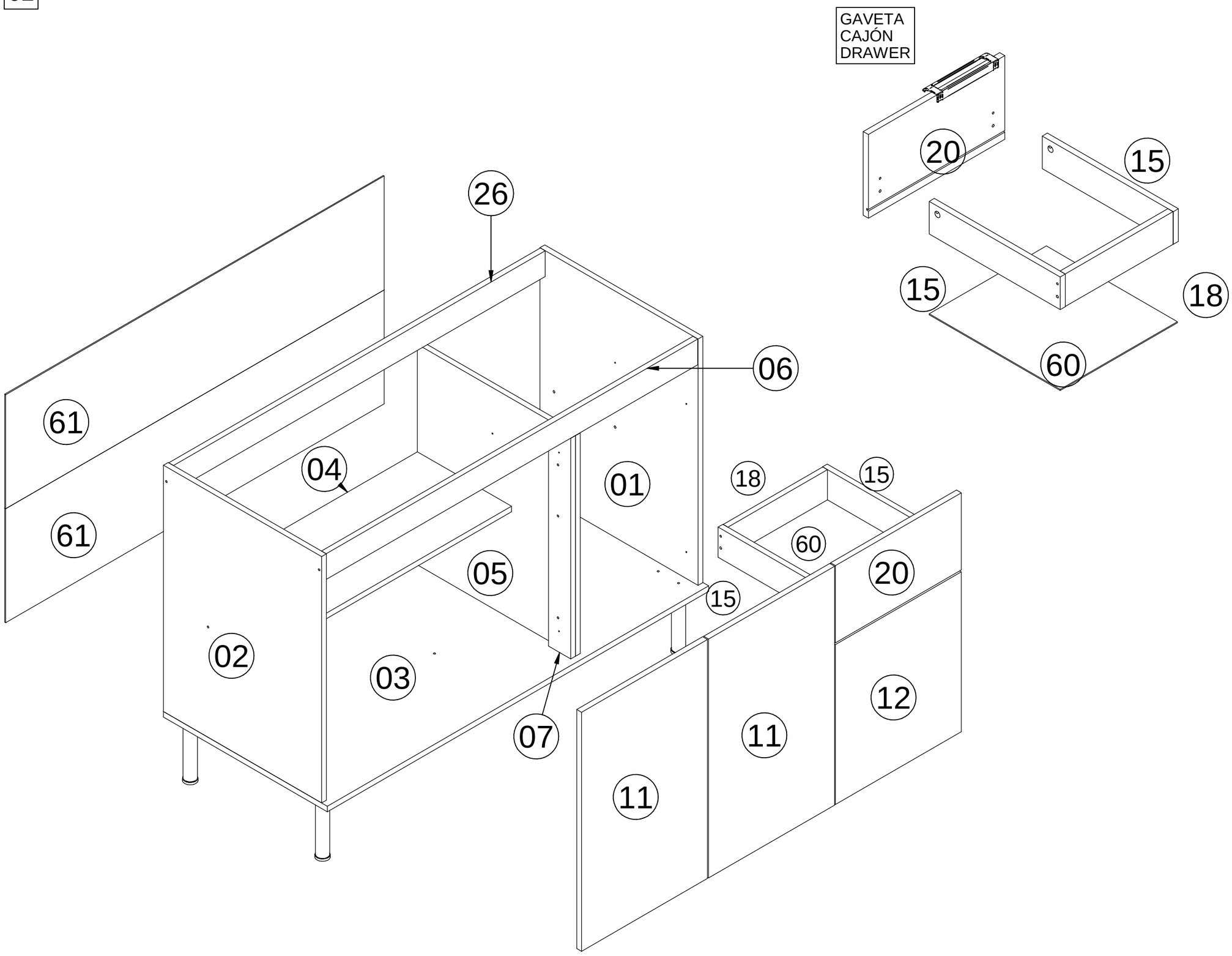





ESCANEIE O QR CODE PARA
VER O MANUAL ONLINE.
ESCANEE EL CÓDIGO QR PARA
VER EL MANUAL ONLINE.
SCAN THE QR CODE TO
VIEW THE MANUAL ONLINE.