AB5240

INSTRUÇÕES DE MONTAGEM
INSTRUCCIONES DE MONTAJE
ASSEMBLY`S INSTRUCTIONS

REVISÃO/REVISIÓN/REVISION:00

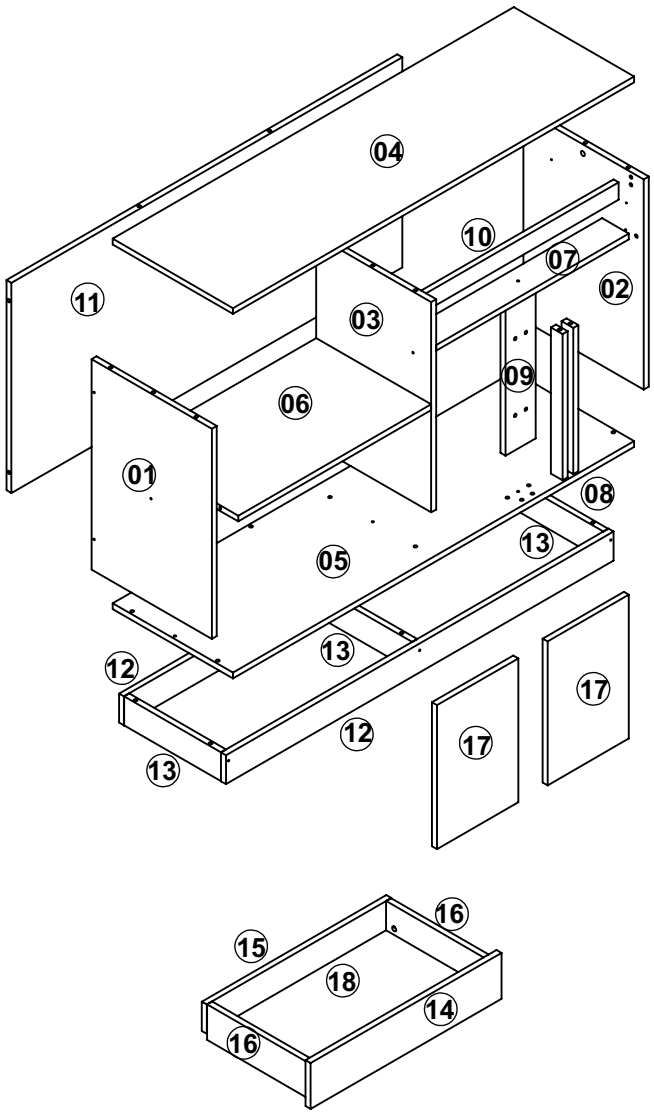

LISTA DE PEÇAS / LISTA DE PIEZAS / FURNITURE PIECES LIST			
COD	**DESCRIÇÃO/DESCRIPCIÓN/DESCRIPTION**	**DIMENSÃO/DIM/DIM**	**QTD**
01	LATERAL ESQUERDA/ LATERAL IZQUIERDO/ LEFT SIDE	545X360X15	01
02	LATERAL DIREITA/ LATERAL DERECHO/ RIGHT SIDE	545X360X15	01
03	DIVISÓRIA/ DIVISIÓN/ DIVISION	545X344X15	01
04	TAMPO/ TAPA/ TOP	1201X360X15	01
05	BASE/ BASE/ BASE	1201X360X15	01
06	PRATELEIRA/ ESTANTE/ SHELF	577X344X15	01
07	TRAVESSA/ TRAVESAÑO/ CROSSPIECE	577X80X15	01
08	PAINEL/ PANEL/ PANEL	379X35X15	02
09	DIVISÓRIA/ DIVISIÓN/ DIVISION	379X90X15	01
10	TRAVESSA/ TRAVESAÑO/ CROSSPIECE	577X45X15	01
11	COSTA/ FONDO/ BACK	1170X545X15	01
12	RODAPÉ/ RODAPIÉ/ FOOTER	1160X75X15	02
13	RODAPÉ/ RODAPIÉ/ FOOTER	290X75X15	03
14	FRENTE DE GAVETA/ FRENTE DEL CAJÓN/ FRONT OF THE DRAWER	571X119X15	01
15	TRASEIRA DE GAVETA/ TRASERA DEL CAJÓN/ BACK OF THE DRAWER	552X76X15	01
16	LATERAL DE GAVETA/ LATERAL DEL CAJÓN/ SIDE OF THE DRAWER	305X92X15	02
17	PORTA/ PUERTA/ DOOR	373X343X15	02
18	FUNDO DE GAVETA/ FONDO DEL CAJÓN/ BOTTON OF TRE DRAWER	537X324X3	01

REF	DESCRIÇÃO	QTD
A	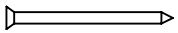 PREGO/ CLAVO/ NAIL 10X10	03
B	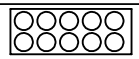 ADESIVO TAPAFURO / ADHESIVO/ STICKER 12MM	10
C	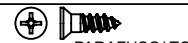 PARAFUSO/ TORNILLO/ SCREW 3,5x14 CC	26
D	 PARAFUSO/ TORNILLO/ SCREW 3,5x40 CC	20
E	 TAMBOR MINIFIX/ TORNILLO MINIFIX/ MINIFIX DRUM 12MM	07
F	 PARAFUSO MINIFIX/ TORNILLO MINIFIX/ MINIFIX SCREW	07
G	 CAVILHA/ CLAVIJA/ WOOD DOWEL 8x30MM	60
H	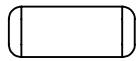 COLA/ PEGAMENTO/ GLUE	01
I	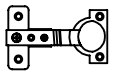 DOBRADIÇA/ BISAGRA/ HINGE (CANECO 26 CALÇO 12)	04
J	 CANTONEIRA/ ESQUINERO/ CORNER 18X18	03
K	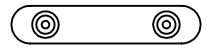 SAPATA/ ZAPATO/ FOOT	10
L	 PARAFUSO/ TORNILLO/ SCREW 3x10 CC	20
M	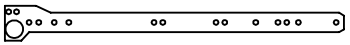 CORREDIÇA/ CORREDERA/ SLIDE 300 MM	01
N	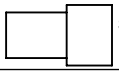 SUPORTE PRATELEIRA/ SOPORTE DE ESTANTE/ SHELF SUPPORT 8X8MM	02
O	 PARAFUSO/ TORNILLO/ SCREW 6x8 CC	04
P		01

FERRAMENTAS NECESSÁRIAS:
HERRAMIENTAS NECESARIAS:
NECESSARY TOOLS:



IMPORTANTE LER COM ATENÇÃO E GUARDAR PARA EVENTUAIS CONSULTAS.
IMPORTANTE LEER CON ATENCIÓN Y GUARDAR PARA EVENTUALES CONSULTAS.
IMPORTANT TO READ CAREFULLY AND SAVE FOR ANY QUERIES.

Instruções de Montagem

Instrucciones de Montaje

Assembly's Instructions

RECOMENDAÇÕES:

01 - Examine completamente todas as peças do móvel antes de iniciar o trabalho.

02 - Recomenda-se montar o móvel conforme este Manual de Montagem.

03 - É de responsabilidade do montador seguir as instruções do Manual de Montagem, que são fundamentais para garantir a estrutura do móvel.

04 - Certifique-se de que todos os acessórios utilizados na montagem (parafusos, porcas, ponteiras) estejam fixados o suficiente, totalmente atarraxados, evitando que venham a provocar ferimentos.

LIMPEZA:

01 - Pano levemente umedecido com água, seguido de pano seco.

02 - Não utilizar produtos químicos ou abrasivos.

GARANTIA:

01 - 3 meses para defeitos ou vícios de origem.

ADVERTÊNCIAS:

01 - Esteja ciente do risco de chama aberta e outras fontes de calor, tais como aquecedores elétricos, aquecedores a gás etc. nas proximidades do produto.

02 - Não utilize o produto se alguma parte estiver quebrada, rasgada ou faltando. Utilizar somente peças de reposição aprovadas pelo fabricante.

RECOMENDACIONES:

01 - Examine completamente todas las piezas del mueble antes de empezar el montaje.

02 - Recomienda-se montar el mueble de acuerdo con este Manual de Montaje.

03 - Es de responsabilidad del montador seguir las instrucciones del Manual de Montaje, que son fundamentales para asegurar la estructura del mueble.

04 – Asegure-se de que todos los accesorios utilizados en el montaje (tornillos, tuercas, ponteras) estén fijados el suficiente, totalmente roscados, evitando que vengan a provocar lesiones.

LIMPIEZA:

01 – Paño levemente humedecido con agua, siguiendo de paño seco.

02 - No utilizar productos químicos o abrasivos.

GARANTÍA:

01 - 3 meses para defectos o vicios de origen.

ADVERTENCIAS:

01 - Tenga en cuenta el riesgo de llama abierta y otras fuentes de calor, tales como calentadores eléctricos, calentadores de gas, etc. en las proximidades del producto.

02 - No utilice el producto si alguna parte esté rota, o perdida. Utilizar sólo piezas de repuesto aprobadas por el fabricante.

RECOMENDATIONS:

01 – Check completely all the furniture's pieces before start to assemble it.

02 – It is recommended to assemble this furniture according to this Assembly's Manual.

03 –It is the assembler's responsibility to follow the instructions of this Assembly's Manual, which are essential to ensure the furniture's structure.

04 – Ensure that all the accessories used in the assembly (bolts, nuts, tips) are well and enoughly fixed, completely threaded, avoiding injuries from happening.

CLEANSING:

01 – Cloth slightly moistened with water.

02 – Do not use chemicals or abrasives products.

WARRANTY:

01 - 3 months due to manufacture defects.

WARNINGS:

01 - Be aware of the risk of open flame and other sources of heat, such as electric heaters, gas heaters etc. around the product.

02 - Do not use the product if any part is broken, torn or missing.Only use replacement parts approved by the manufacturer.

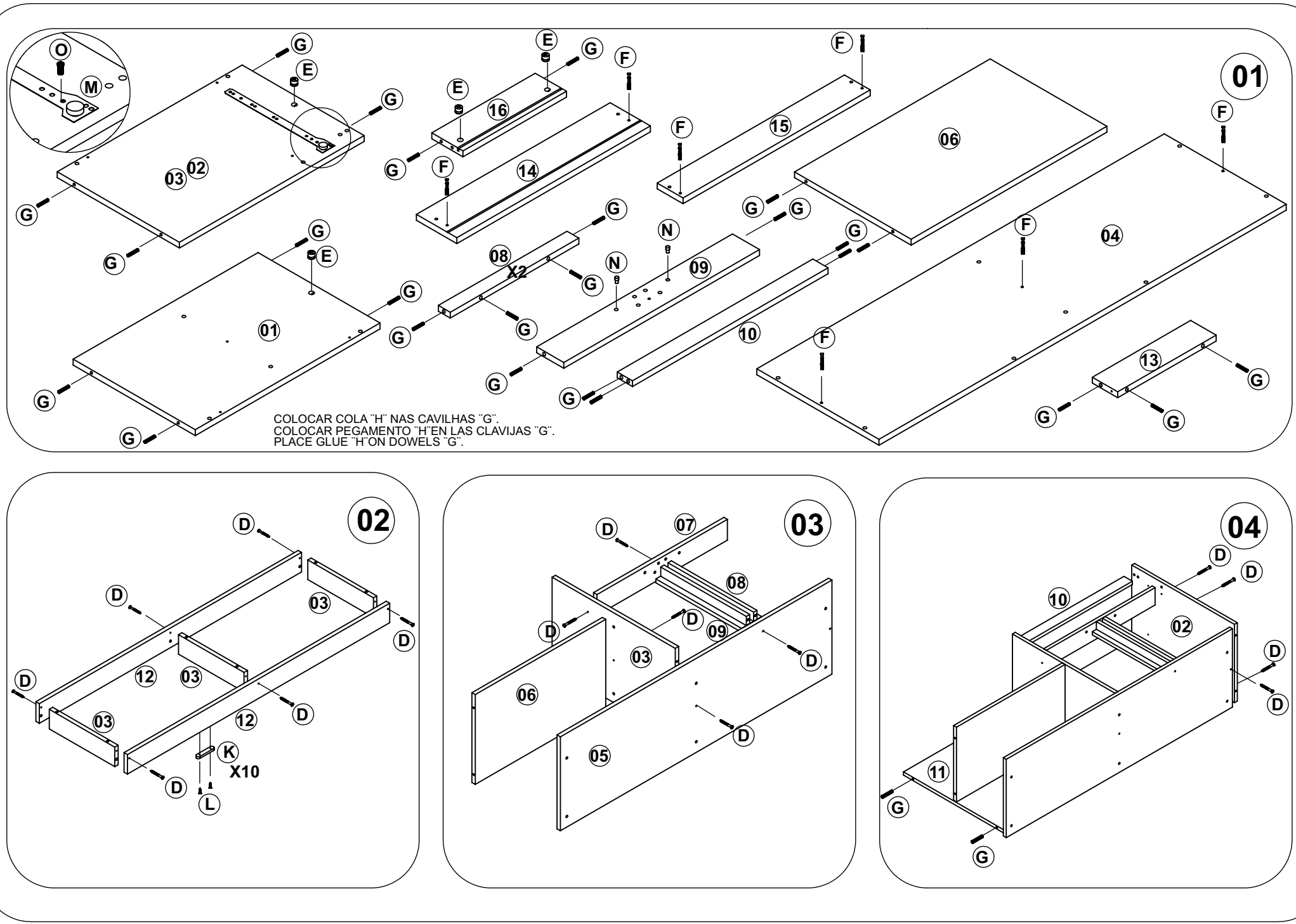
01
02
03
04
COLOCAR COLA ¨H¨ NAS CAVILHAS ¨G¨.
COLOCAR PEGAMENTO ¨H¨EN LAS CLAVIJAS ¨G¨.
PLACE GLUE ¨H¨ON DOWELS ¨G¨.
X2
X10

05

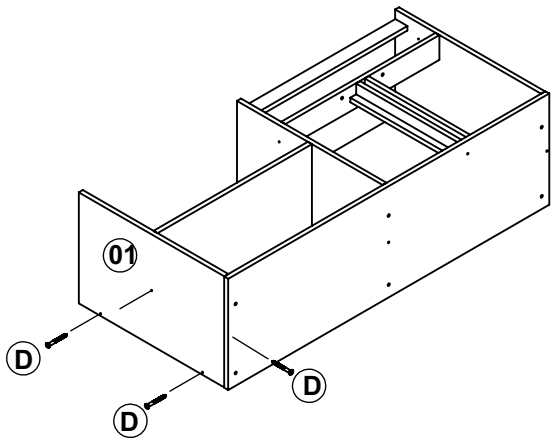

06

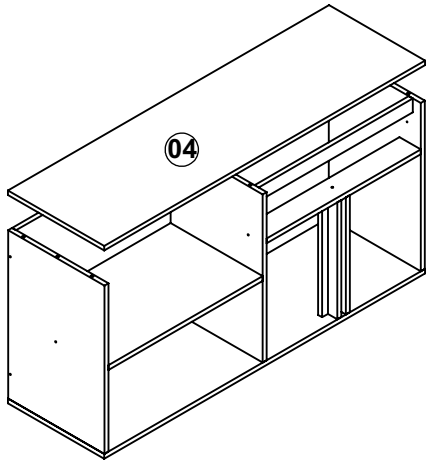

07

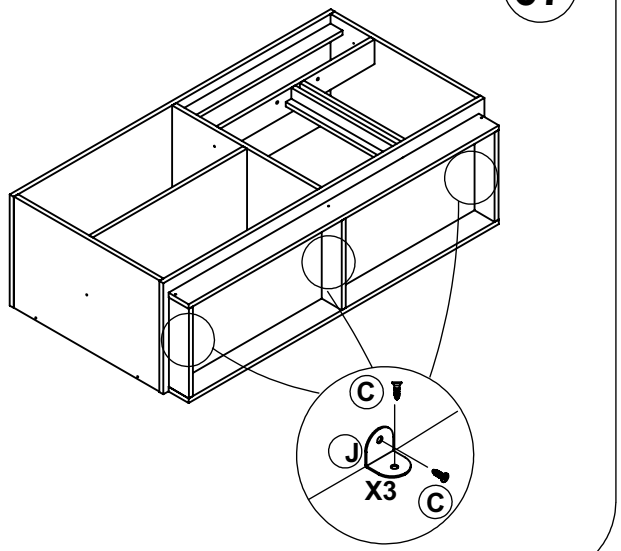

08

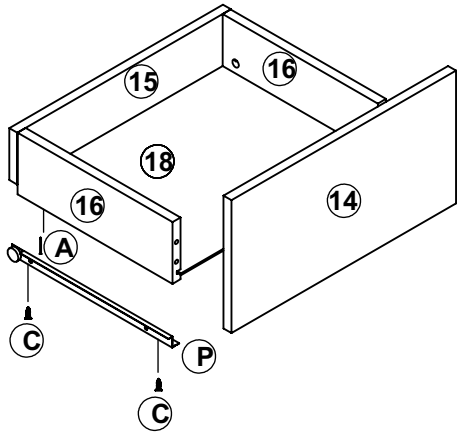

09

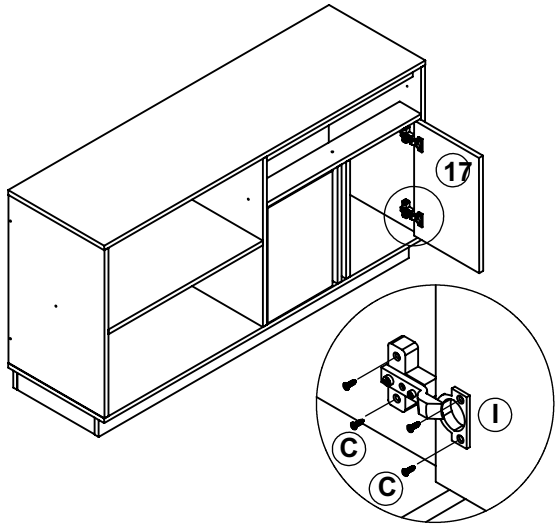

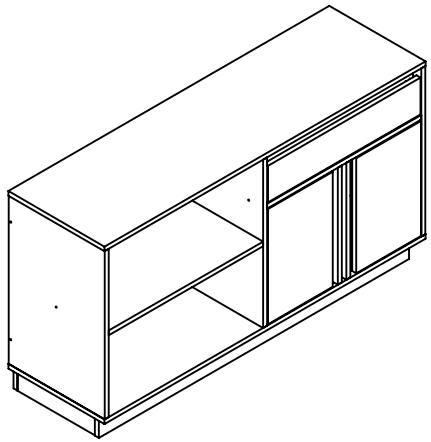

MS8020

REVISÃO/REVISIÓN/REVISION:00

INSTRUÇÕES DE MONTAGEM
INSTRUCCIONES DE MONTAJE
ASSEMBLY`S INSTRUCTIONS

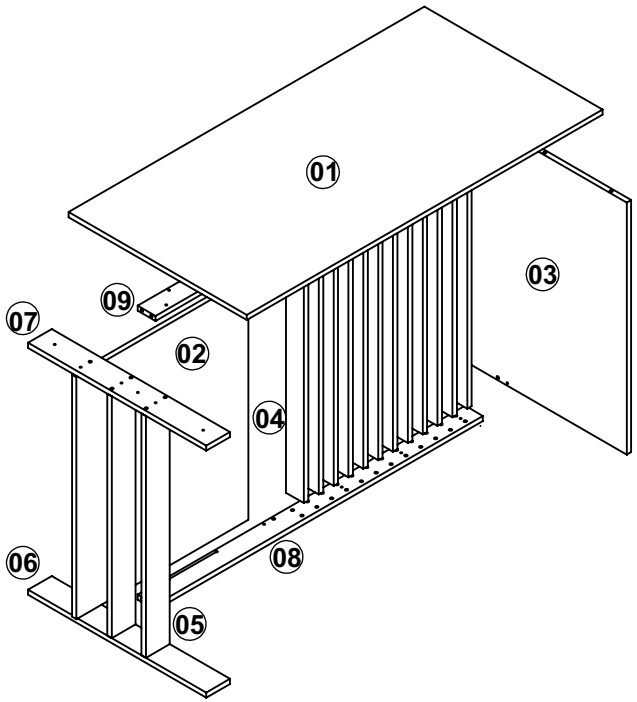

LISTA DE PEÇAS / LISTA DE PIEZAS / FURNITURE PIECES LIST			
COD	**DESCRIÇÃO/DESCRIPCIÓN/DESCRIPTION**	**DIMENSÃO/DIM/DIM**	**QTD**
01	TAMPO/ TAPA/ TOP	1198X600X15	01
02	COSTA/ FONDO/ BACK	705X579X15	01
03	LATERAL DIREITA/ LATERAL DERECHO/ RIGHT SIDE	735X600X15	01
04	DIVISÓRIA/ DIVISIÓN/ DIVISION	705X60X15	12
05	DIVISÓRIA ESQUERDA/ DIVISIÓN IZQUIERDO/ LEFT DIVISION	705X80X15	02
06	BASE/ BASE/ BASE	600X80X15	01
07	TAMPO/ TAPA/ TOP	600X80X15	01
08	TRAVESSA INFERIOR/ TRAVESAÑO INFERIOR/ BOTTOM CROSSPIECE	1102X60X15	01
09	TRAVESSA SUPERIOR/ TRAVESAÑO SUPERIOR/ UPPER CROSSPIECE	1102X60X15	01

REF	DESCRIÇÃO	QTD
A		01
B	CAVILHA/ CLAVIJA/ WOOD DOWEL 8x30MM	75
C	PARAFUSO/ TORNILLO/ SCREW 3,5x14 CC	06
D	PARAFUSO/ TORNILLO/ SCREW 3,5x25 CC	05
E	PARAFUSO/ TORNILLO/ SCREW 3,5x40 CC	20
F	CANTONEIRA/ ESQUINERO/ CORNER	03
G	COLA/ PEGAMENTO/ GLUE	02
H	SAPATA DESLIZADORA/ ZAPATO/ SHOE	07
I	PARAFUSO/ TORNILLO/ SCREW 3x10 CC	14
J	ADESIVO TAPAFURO / ADHESIVO/ STICKER 12MM	02

FERRAMENTAS NECESSÁRIAS:
HERRAMIENTAS NECESARIAS:
NECESSARY TOOLS:



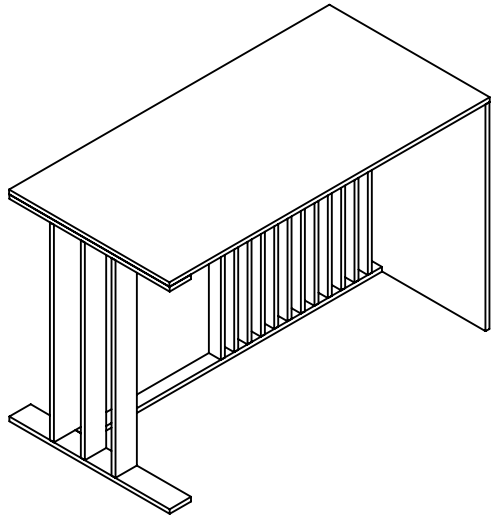

30 KG

PESO MÁXIMO SUPORTADO PELO PRODUTO 40 KG
PESO MÁXIMO SOPORTADO POR EL PRODUCTO 40 KG
MAXIMUM WEIGHT TOLERATED BY THE PRODUCT 40 KG

IMPORTANTE LER COM ATENÇÃO E GUARDAR PARA EVENTUAIS CONSULTAS.
IMPORTANTE LEER CON ATENCIÓN Y GUARDAR PARA EVENTUALES CONSULTAS.
IMPORTANT TO READ CAREFULLY AND SAVE FOR ANY QUERIES.

RECOMENDAÇÕES:
01 - Examine completamente todas as peças do móvel antes de iniciar o trabalho.
02 - Recomenda-se montar o móvel conforme este Manual de Montagem.
03 - É de responsabilidade do montador seguir as instruções do Manual de Montagem, que são fundamentais para garantir a estrutura do móvel.
04 - Certifique-se de que todos os acessórios utilizados na montagem (parafusos, porcas, ponteiras) estejam fixados o suficiente, totalmente atarraxados, evitando que venham a provocar ferimentos.
LIMPEZA:
01 - Pano levemente umedecido com água, seguido de pano seco.
02 - Não utilizar produtos químicos ou abrasivos.
GARANTIA:
01 - 3 meses para defeitos ou vícios de origem.
ADVERTÊNCIAS:
01 - Esteja ciente do risco de chama aberta e outras fontes de calor, tais como aquecedores elétricos, aquecedores a gás etc. nas proximidades do produto.
02 - Não utilize o produto se alguma parte estiver quebrada, rasgada ou faltando. Utilizar somente peças de reposição aprovadas pelo fabricante.

RECOMENDACIONES:
01 - Examine completamente todas las piezas del mueble antes de empezar el montaje.
02 - Recomienda-se montar el mueble de acuerdo con este Manual de Montaje.
03 - Es de responsabilidad del montador seguir las instrucciones del Manual de Montaje, que son fundamentales para asegurar la estructura del mueble.
04 – Asegure-se de que todos los accesorios utilizados en el montaje (tornillos, tuercas, ponteras) estén fijados el suficiente, totalmente roscados, evitando que vengan a provocar lesiones.
LIMPIEZA:
01 – Paño levemente humedecido con agua, siguiendo de paño seco.
02 - No utilizar productos químicos o abrasivos.
GARANTÍA:
01 - 3 meses para defectos o vicios de origen.
ADVERTENCIAS:
01 - Tenga en cuenta el riesgo de llama abierta y otras fuentes de calor, tales como calentadores eléctricos, calentadores de gas, etc. en las proximidades del producto.
02 - No utilice el producto si alguna parte esté rota, o perdida. Utilizar sólo piezas de repuesto aprobadas por el fabricante.

RECOMENDATIONS:
01 – Check completely all the furniture's pieces before start to assemble it.
02 – It is recommended to assemble this furniture according to this Assembly's Manual.
03 –It is the assembler's responsibility to follow the instructions of this Assembly's Manual, which are essential to ensure the furniture's structure.
04 – Ensure that all the accessories used in the assembly (bolts, nuts, tips) are well and enoughly fixed, completely threaded, avoiding injuries from happening.
CLEANSING:
01 – Cloth slightly moistened with water.
02 – Do not use chemicals or abrasives products.
WARRANTY:
01 - 3 months due to manufacture defects.
WARNINGS:
01 - Be aware of the risk of open flame and other sources of heat, such as electric heaters, gas heaters etc. around the product.
02 - Do not use the product if any part is broken, torn or missing.Only use replacement parts approved by the manufacturer.

COLOCAR COLA ¨B¨ NAS CAVILHAS ¨G¨.
COLOCAR PEGAMENTO ¨B¨ EN LAS CLAVIJAS ¨G¨.
PLACE GLUE ¨B¨ON DOWELS ¨G¨.

