madeiramadeira

CABECASA

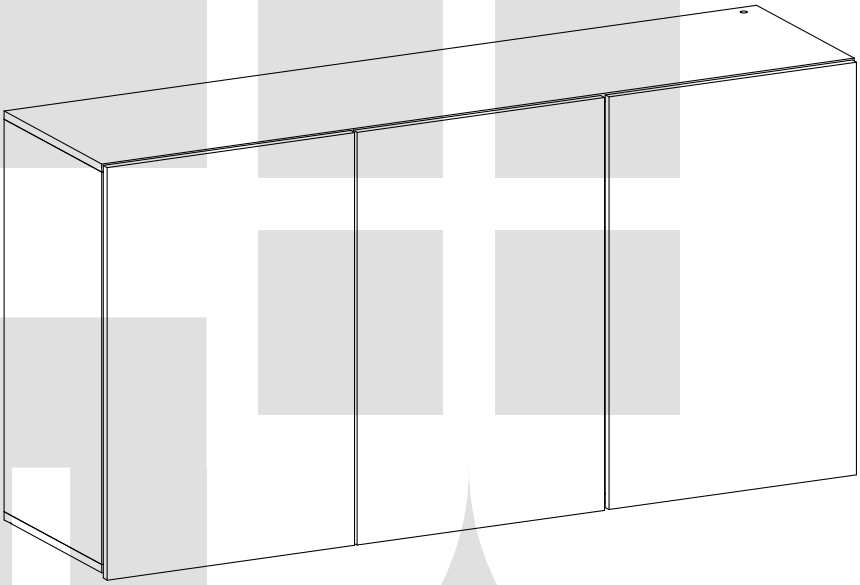

2 anos de garantia

Conheça nossos produtos CabeCasa

MÓDULO PONTE CASAL 3 PORTAS SAMAMBAIA

CabeCasa

Casa e Decoração por MadeiraMadeira

Caber é fazer dar certo.
E para caber na sua vida, criamos a CabeCasa.
Ao invés da gente dizer o que cabe
Fomos perguntar para quem sabe: você, cliente Madeira.
Agora cabe no bolso, cabe na vida
Cabe o que você quiser que caiba.
Cabe em casa.

CabeCasa é a primeira marca original MadeiraMadeira, conheça nossa loja:

+ de **10 anos** de mercado

+ de **8 mil** entregas por dia

+ de **5 milhões** de clientes

Como trocar seu produto

Para caber na sua vida, tem que caber mais transparência.
Se o seu produto CabeCasa chegou com algum defeito, você tem 7 dias para solicitar a troca, saiba como agora mesmo.

1. Tenha em mãos: as fotos das peças com defeito; nome; código (como está aqui no manual) e quantidade de peças com defeito

2. Acesse o chat em nosso site, clicando no ícone

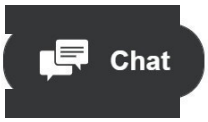

3. Selecione o seu pedido, e depois a opção "Quero trocar um produto".

4. Pronto, agora é só preencher as informações e enviar. Vamos entrar em contato por e-mail e te dar todas as instruções.

Garantia Cabecasa

A MadeiraMadeira garante que o produto está isento de defeitos de material e fabricação durante período de tempo a contar partir do recebimento do produto com a assinatura de recebimento do mesmo:

→ 90 dias (garantia legal) - Abrange o acabamento de peças, defeitos de costura, revestimentos, partes e peças sujeitas a desgaste natural. Neste tipo de garantia o cliente deve acionar o canal de vendas no qual fez a compra.
→ Produtos com 2 anos (garantia estrutural) - Estão inclusos aqui, defeitos estruturais que possam comprometer o correto funcionamento do produto.
→ Produtos com 5 anos (garantia estrutural) - Estão inclusos aqui, defeitos estruturais que possam comprometer o correto funcionamento do produto.

O presente termo e as garantias aplicam-se apenas ao território nacional.

Solicitação da Garantia

Aconselhamos que a caixa deva ser aberta no momento do recebimento do produto e que a qualidade do mesmo seja verificada, desta forma podemos solucionar eventuais problemas o mais rápido possível. Ocorrendo algum problema dentro do prazo de 90 dias, o consumidor deve entrar em contato com o canal de vendas seguindo as orientações do mesmo.

Em casos de garantia superior a 90 dias, o consumidor deve entrar em contato com a central de atendimento ao cliente através da área www.madeiramadeira.com.br/central-de-ajuda ou www.madeiramadeira.com.br/garantia-cabecasa, que lhe trará as orientações necessárias.

A MadeiraMadeira caberá a responsabilidade de realizar uma análise prévia do produto através de fotos e vídeos, em caso de parecer positivo (comprovado defeito) a empresa arcará com custo de transporte envio de peças e produtos. É reservado o direito da empresa de reter o produto ou a(s) peça(s) danificada(s). Com a comprovação de defeito no produto, a MadeiraMadeira poderá optar pela substituição total ou parcial de peças. Esta se reserva no direito de realizar os serviços de reposição de partes de peças e componentes que constatem satisfatoriamente a existência de defeito de material ou de manufatura. Se, no momento em que ocorrer a assistência o mesmo produto ou seus materiais não estiverem disponíveis, a empresa poderá substituí-los por de igual qualidade e valor equivalentes a nova linha de produção.

Perda de Garantia

Fica determinado que a garantia perderá efeito nos casos:

→ Desgaste em parte e/ ou peças e acabamento decorrentes de uso intenso ou exposição a condições extremas, incluindo, mas não se limitando a exposição ao frio e calor intensos, luz direta do sol, chuva, umidade excessiva, maresia, entre outros;

→ Danos causados durante o transporte, quando estes não tiverem sido executados pela MadeiraMadeira e, principalmente, não há cobertura de danos decorrentes de transportes e mudanças de endereço do cliente;

→ Danos decorrente da má utilização do produto, esforços indevidos ou qualquer uso diverso daquele orientado pela MadeiraMadeira, bem como no caso de montagem em desacordo com o manual de instruções ou no caso de o cliente ou prestador de serviços por este contratado, vir a realizar alterações na estrutura ou acabamento do produto diferente da forma como o produto foi entregue;

→ Não há cobertura por danos causados por descuido, limpeza e/ou manutenção em desacordo com as instruções repassadas pela MadeiraMadeira ou no caso de danos causados por prestadores de serviços de limpeza ou conserto contratados pelo cliente;

→ Não se aplica a danos causados por materiais corrosivos como ácidos, solventes, tintas e fluídos corporais;

→ Danos causados por acidentes, quedas, sinistros, ataques de pragas ou agentes da natureza. Ou ainda danos decorrentes de corrosão devido à falta de limpeza, manutenção com produtos inadequados ou conservação em lugares diversos daqueles indicados pela MadeiraMadeira (excetuados os produtos destinados ao uso nestas condições);

→ Esta garantia não cobre afrouxamento de tecido ocorrido com o uso e pelo desgaste natural do tecido bem como pela deformação do enchimento ou espuma e pelo desalinhamento de costuras eventualmente advindas com o tempo de uso;

→ Produtos enviados a título de amostra não são cobertas por garantia.

→ Produtos sem Nota Fiscal não possuem garantia.

Prepare-se para a montagem

IMPORTANTE - LEIA CUIDADOSAMENTE - RETENHA PARA REFERÊNCIA FUTURA

- Confira as peças, componentes e se já tem em mãos as ferramentas necessárias.
- Para proteger seu móvel, coloque as peças sobre um tapete.
- Para realizar a montagem são necessárias 02 pessoas. Convide sua família ou amigos pra montar com você.

Para realizar a montagem você vai precisar dessas ferramentas:

Chat

Se ficar alguma dúvida, é só falar com a gente pelo chat do site.

Atenção!

Grau de dificuldade de montagem AVANÇADO

Contrate nosso serviço profissional de montagem, é só apontar a câmera do seu celular para o QR Code ao lado ou chamar o número (41) 7403-1865 no whatsapp.

Faça utilização da régua abaixo para medir as ferragens.

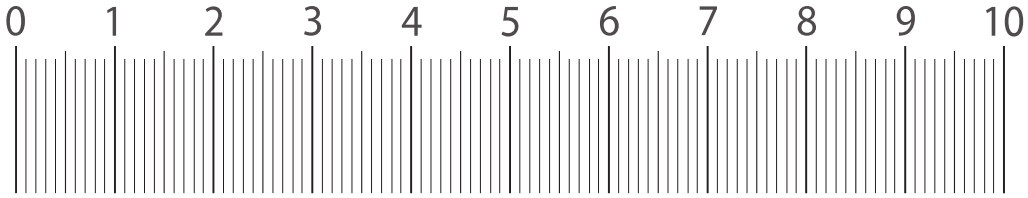

LISTA DE FERRAGENS

REF.	DESCRIÇÃO	ILUSTRAÇÃO	QTD
A	PARAFUSO MINIFIX		18
B	TAMBOR MINIFIX Ø14.9X11MM		18
C	PREGO 10 X 10 C/CABEÇA - Ø1,5 x 23mm		45
D	BUCHA 8mm		2
E	FIXADOR PARA COSTAS ZINCO BR		9
F	PARAFUSO 4 X 40 CAB. CHATA PHILIPS		3
G	SUPORTE FIXAÇÃO AÉREO		2
H	PROTECAO P/ SUPORTE FIXACAO AEREO		2
I	CAVILHA DE MADEIRA 8X30		20
J	CAVILHA DE MADEIRA 8X70		2
K	PONTEIRA FECHADA 0503051		1
L	PARAFUSO 4 X 14 CAB. CHATA PHILIPS		42
M	PARAFUSO 6 X 60 CAB. FLANGEADO		2
N	TAPA FURO ADESIVO PAPEL 15mm		20
O	DOB. ALTA AMORT 35MM (4115402991)		6
P	FITA DE LED		1
Q	BOTÃO LIGA/DESLIGA LED		1
R	LENTE DE PROTEÇÃO		1

LISTA DE PEÇAS

Nº PEÇA	CÓD. FORNECEDOR	DESCRIÇÃO	QTD	DIMENSÕES (mm)			PESO UNT (KG)
				COMP.	LARG.	ESP.	
1	162074E	LATERAL ESQUERDA	1	720	380	15	2.69
2	162075E	LATERAL DIREITA	1	720	380	15	2.69
3	162078E	DIVISÃO	1	720	380	15	2.69
4	162079E	FECHAMENTO FRONT	1	720	70	15	0.5
5	162080E	FECHAMENTO LAT	1	720	70	15	0.5
6	162088E	BASE	1	1490	380	15	5.56
7	162089E	TAMPO	1	1490	380	15	5.59
8	162090E	PORTA	3	757	490	15	3.65
9	162093E	FUNDO	3	1486	373	3	1.1
10	162091E	PRATELEIRA	1	972	370	15	3.54
11	162092E	PRATELEIRA USINADA	1	473	370	15	1.66

OPCIONAL

12	162094E	CUNHA PAREDE	1	1300	70	12	0.67
13	6186134	F4110P1RIP - PAINEL RIPADO	1	-	-	-	7.23
14	6186135	F4110P2RIP - PAINEL RIPADO	1	-	-	-	5.81
15	6186136	F4110P3RIP - PAINEL RIPADO	1	-	-	-	7.3

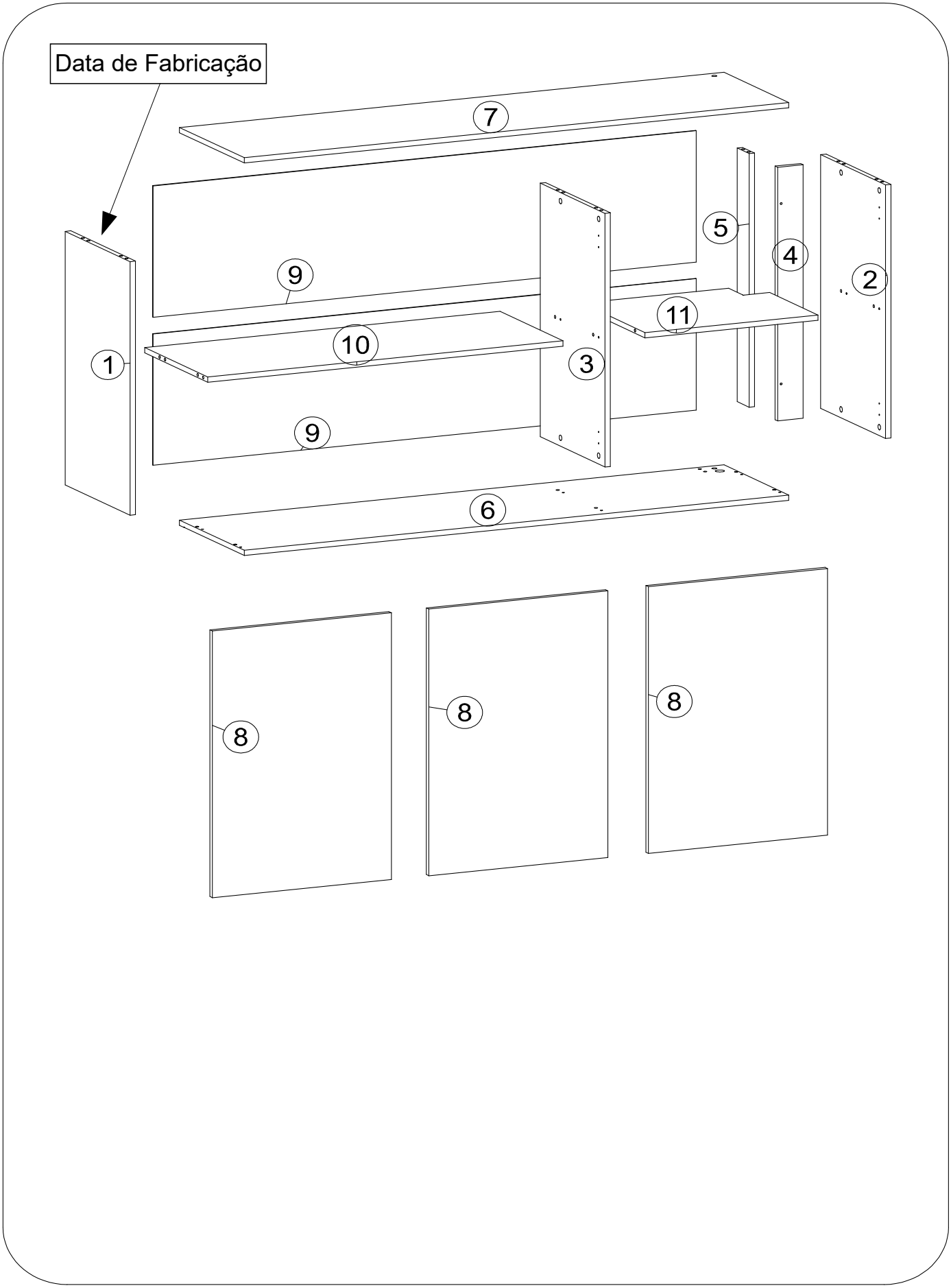
Data de Fabricação
7
9
5
4
2
11
10
1
3
9
6
8
8
8

Como utilizar esse manual:

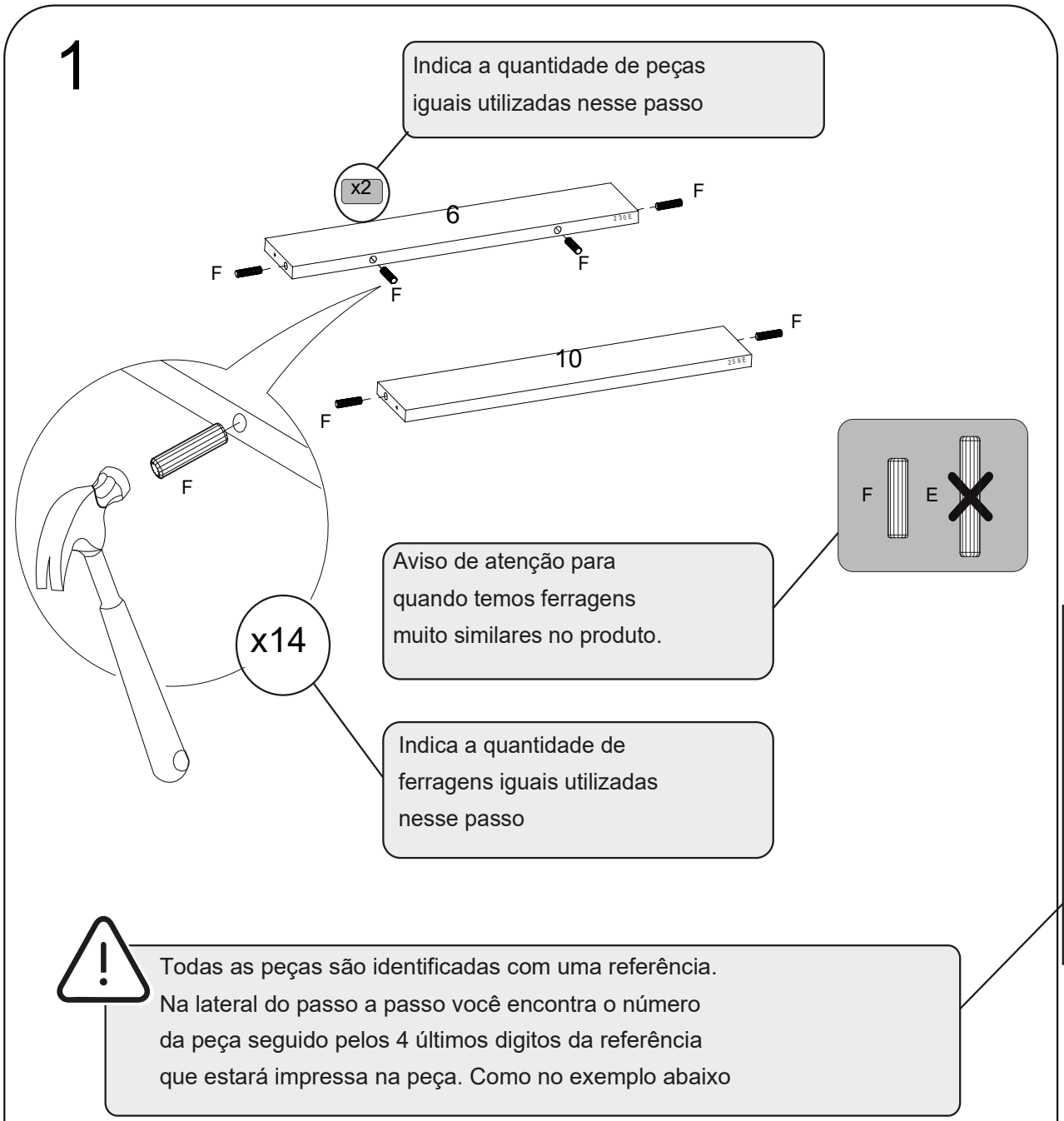

Todas as peças são identificadas com uma referência. Na lateral do passo a passo você encontra o número da peça seguido pelos 4 últimos digitos da referência que estará impressa na peça. Como no exemplo abaixo

6 . 9230 / 10 . 2592

LISTA DE PEÇAS

Nº PEÇA	CÓD. FORNECEDOR	DESCRIÇÃO	QTD	DIMENSÕES (mm)			PESO UNT (KG)
				COMP.	LARG.	ESP.	
6	159230E	RODAPÉ FRONT/TRAS	3	420	80	15	0,9

1

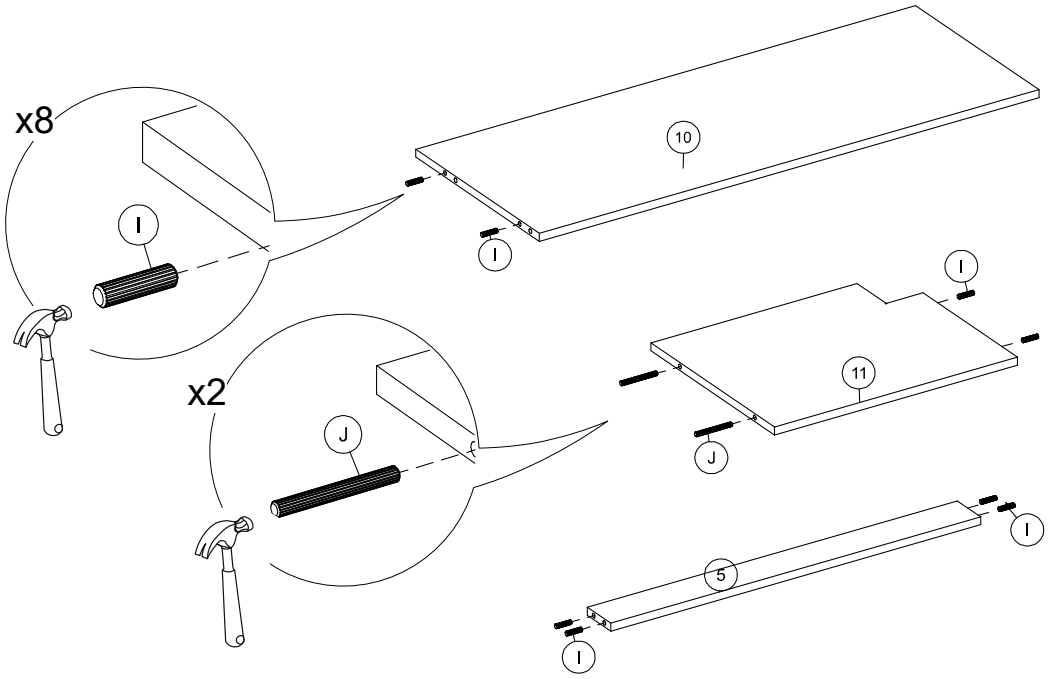

5.2080 / 10.2091 / 11.2092

2

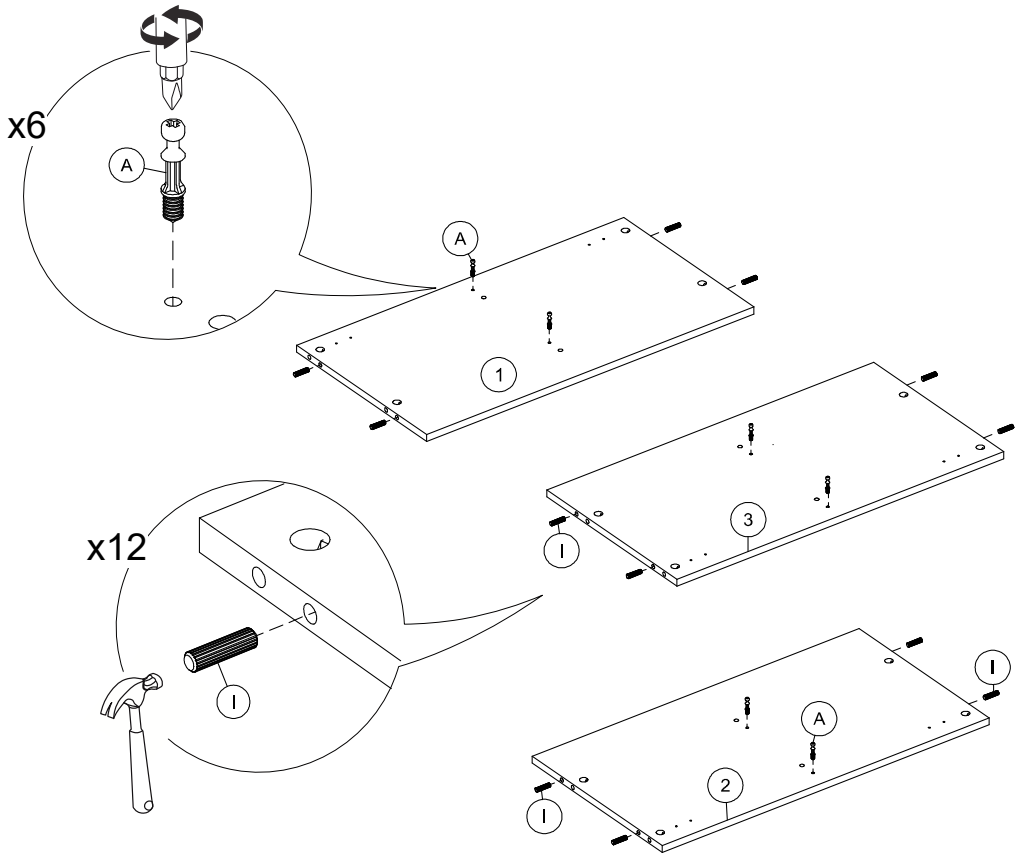

2.2075 / 3.2078 / 1.2074

3

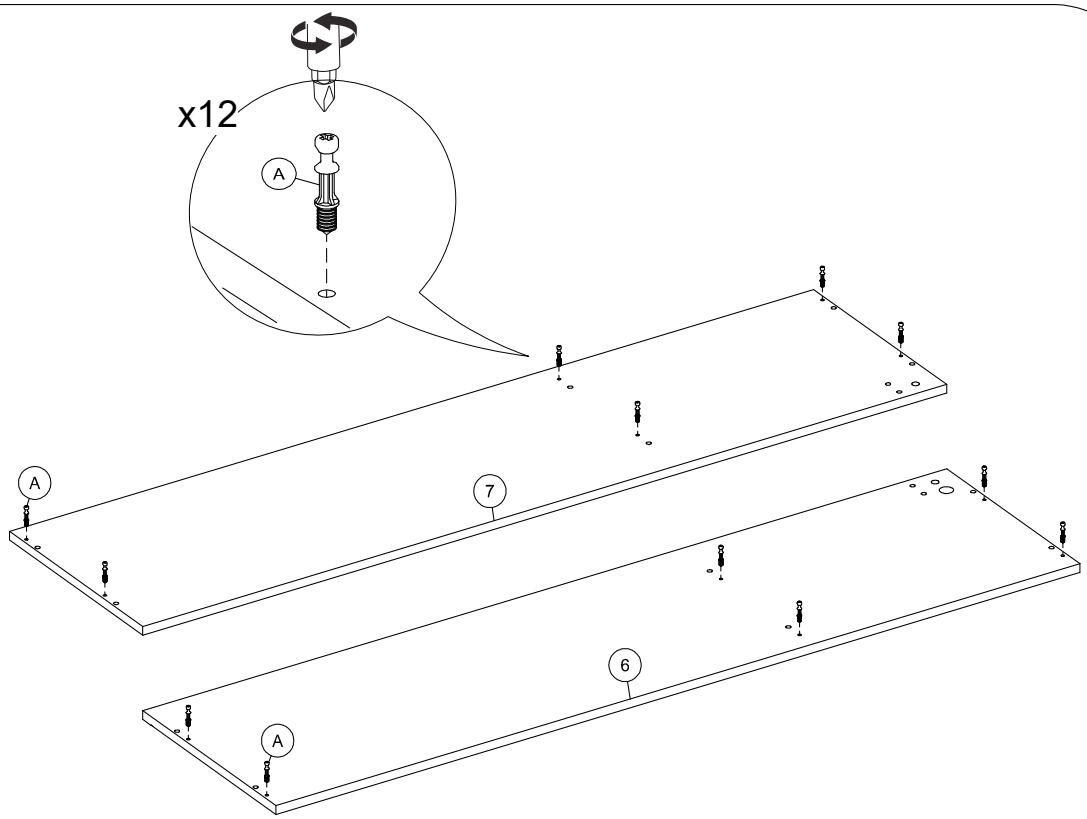

6.2088 / 7.2089

4

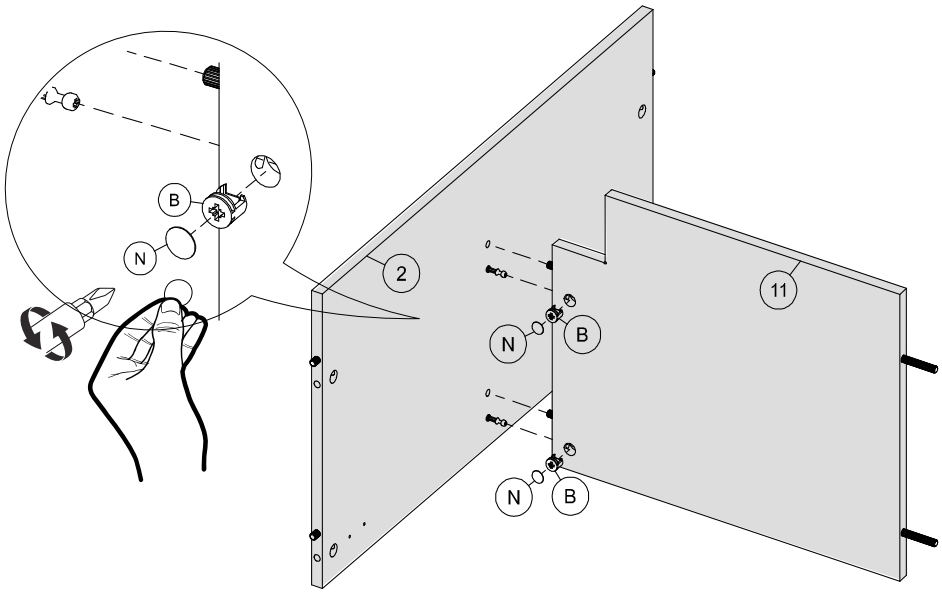

2.2075 / 11.2092

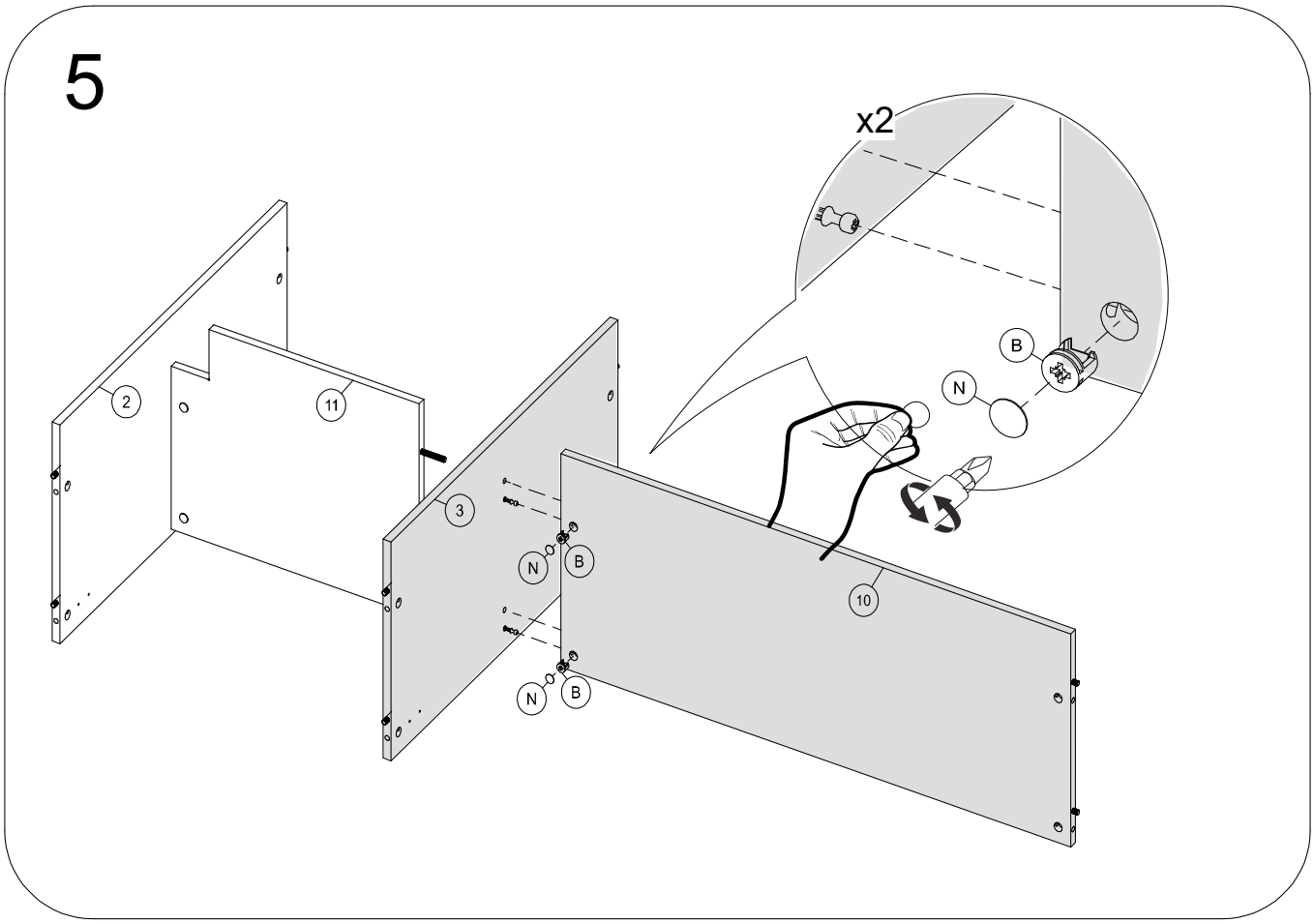

3.2078 / 10.2091

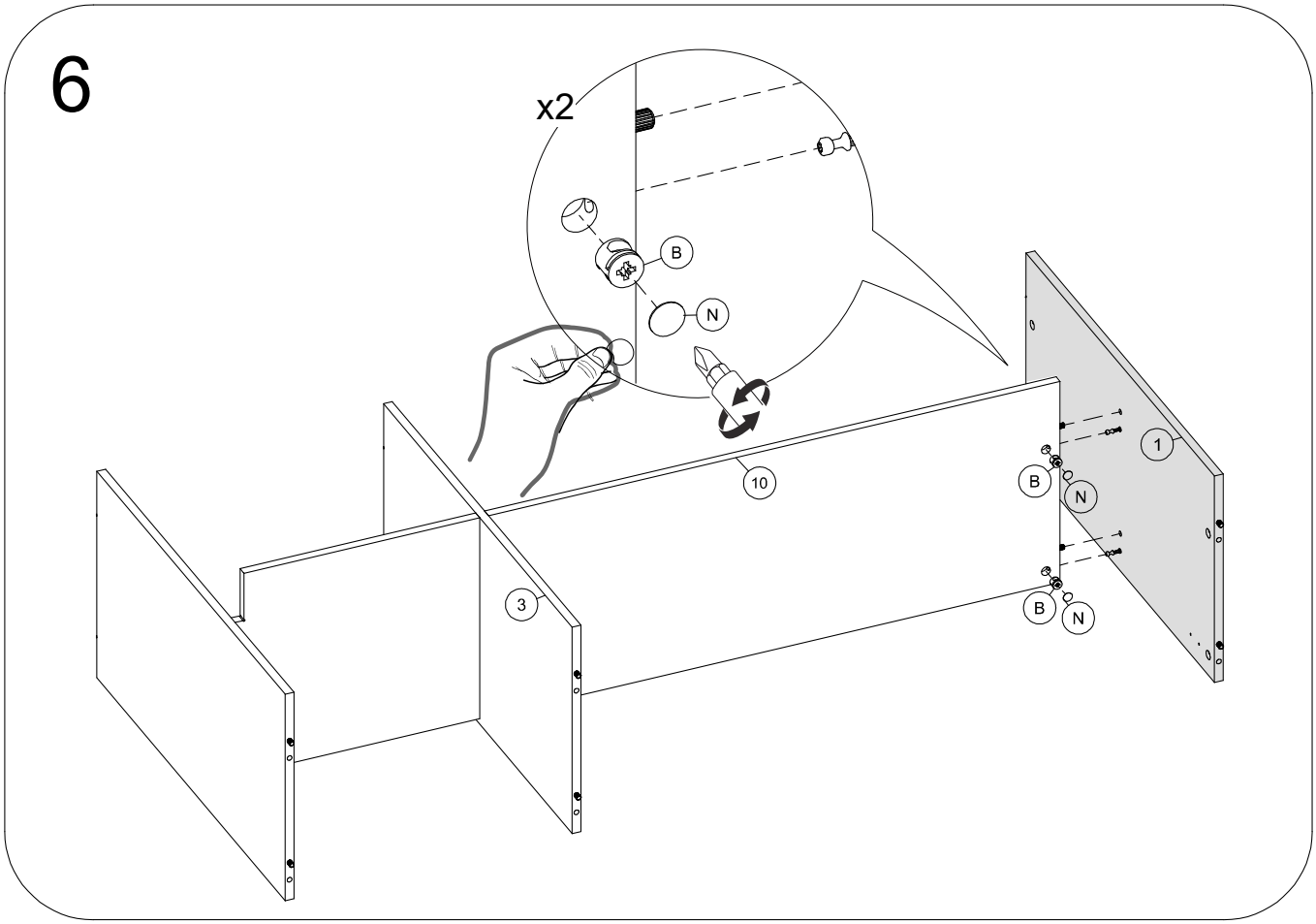

1.2074

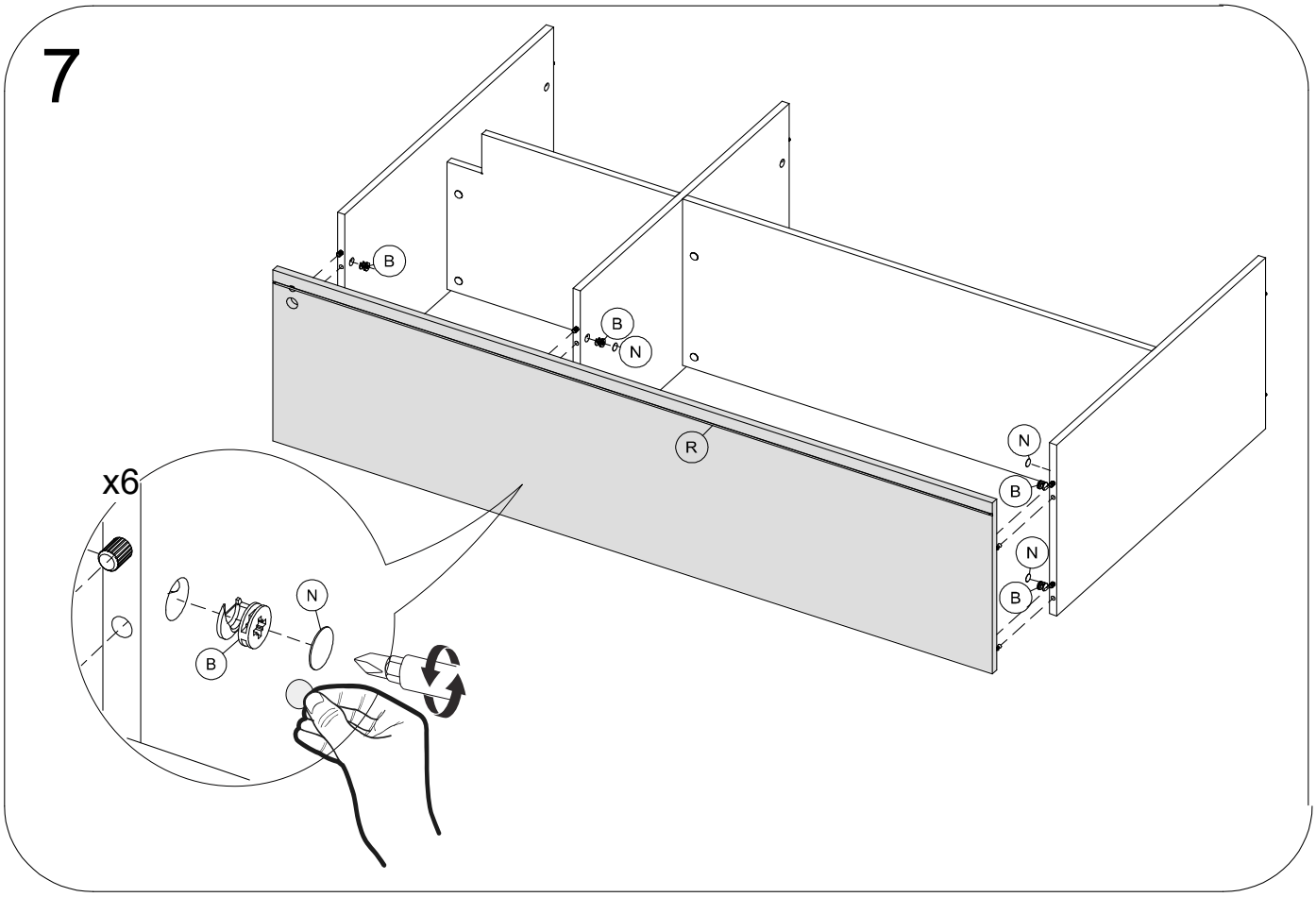

4.2079/ 5.2080

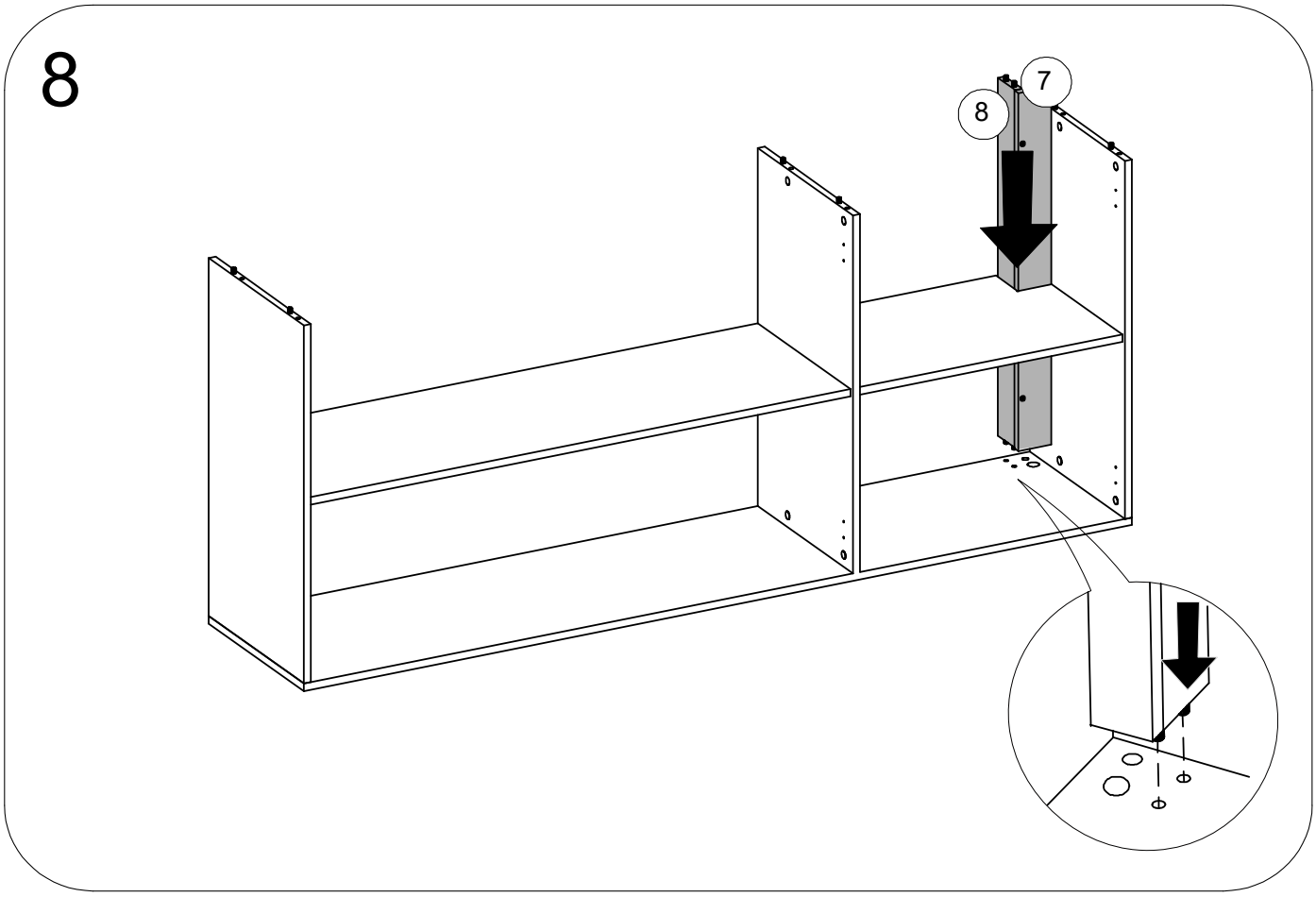

7.2079 / 8.2080

9

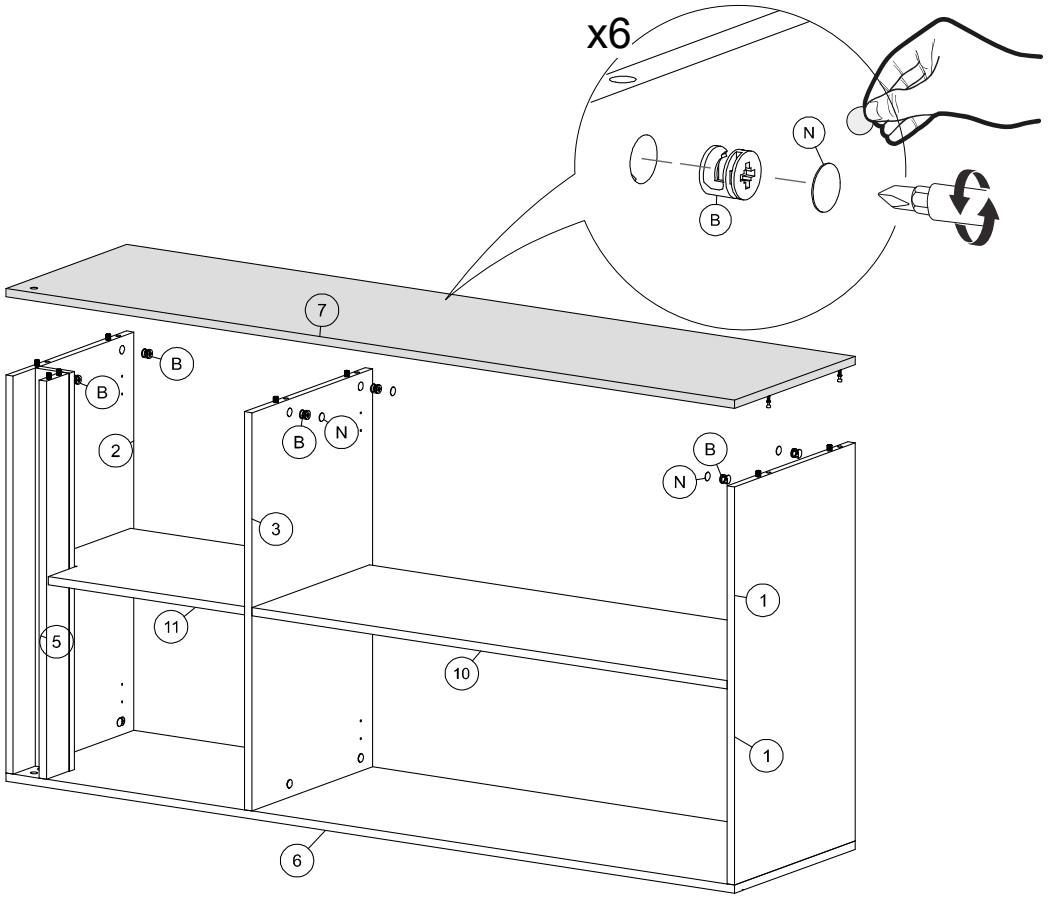

7.2089

10

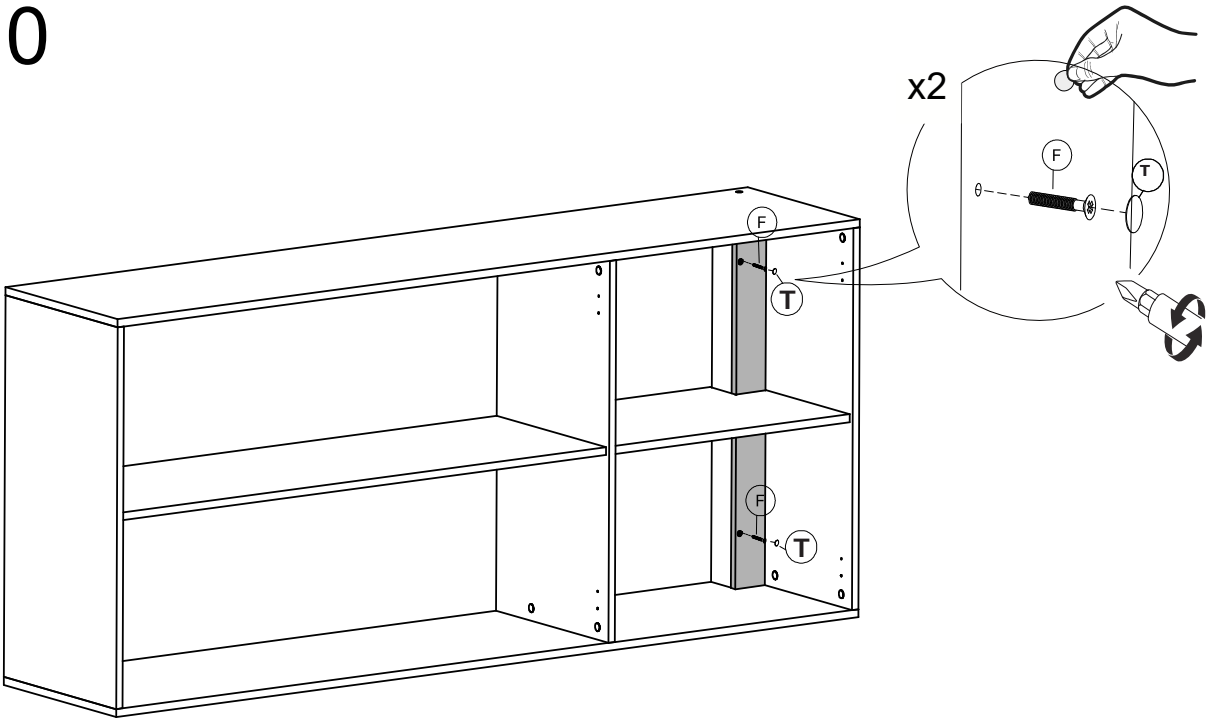

11

INSTALAÇÃO DO KIT LED

Retire a película protetora da fita dupla face e inicie a

colagem da fita de led na parte de cima das peças nº 01.

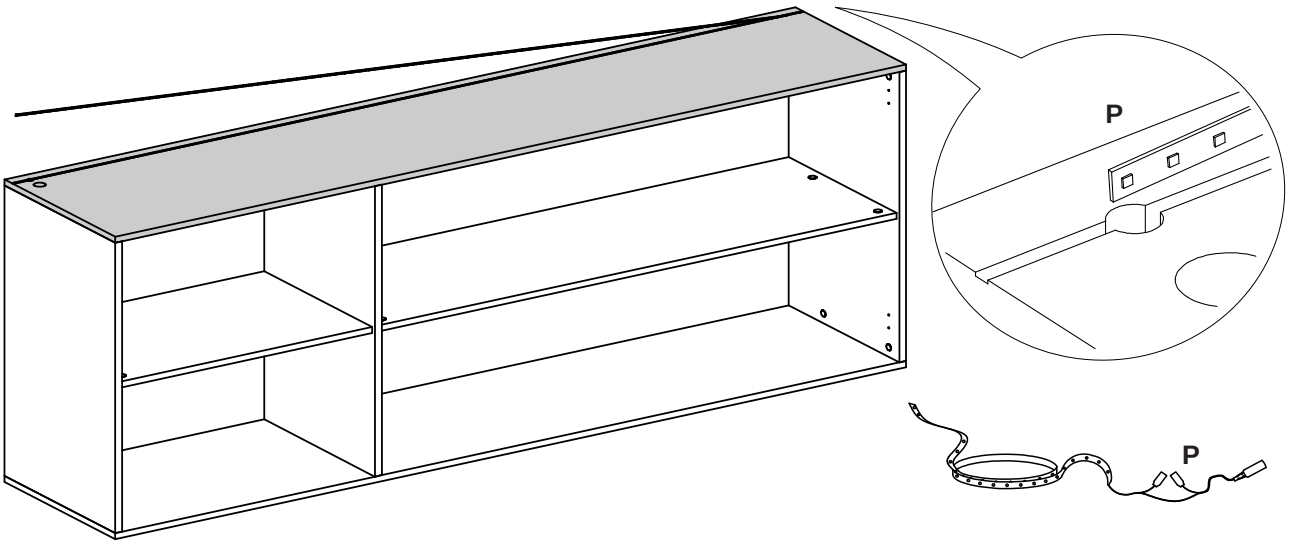

A fita led contem uma metragem superior ao necessário
para a utilização do móvel.

Utilize as marcações contidas na fita led para efetuar o corte

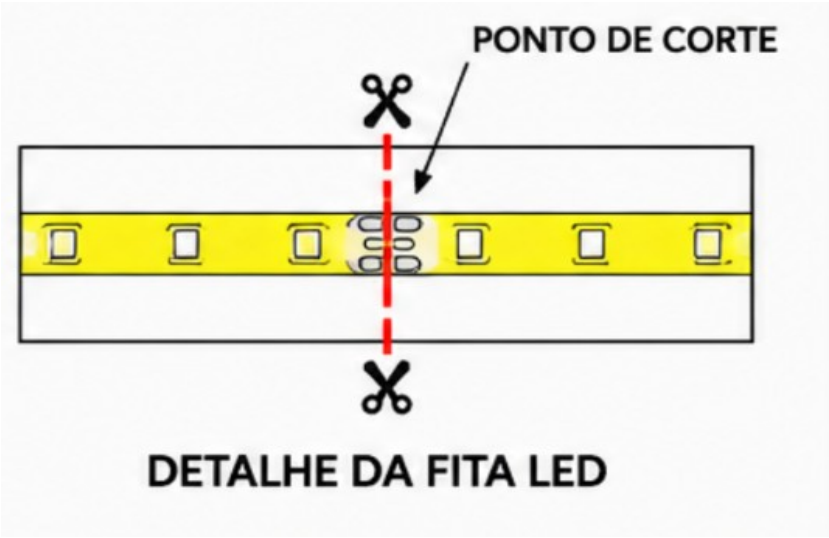

12 INSTALAÇÃO DO KIT LED

Se o produto for instalado ao lado da mesa de cabeceira,
é possível utilizar apenas um ponto de led.
Com o auxilio de um estilete, recorte o acabamento da ranhura,
e faça a instalação do led junto a mesa de cabeceira.

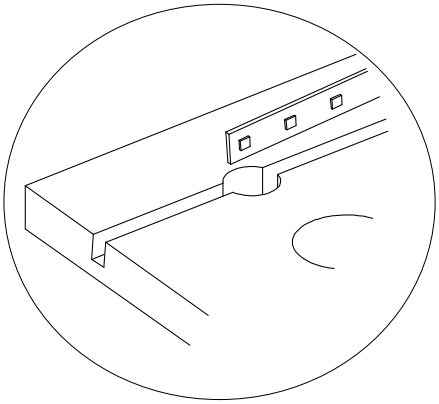

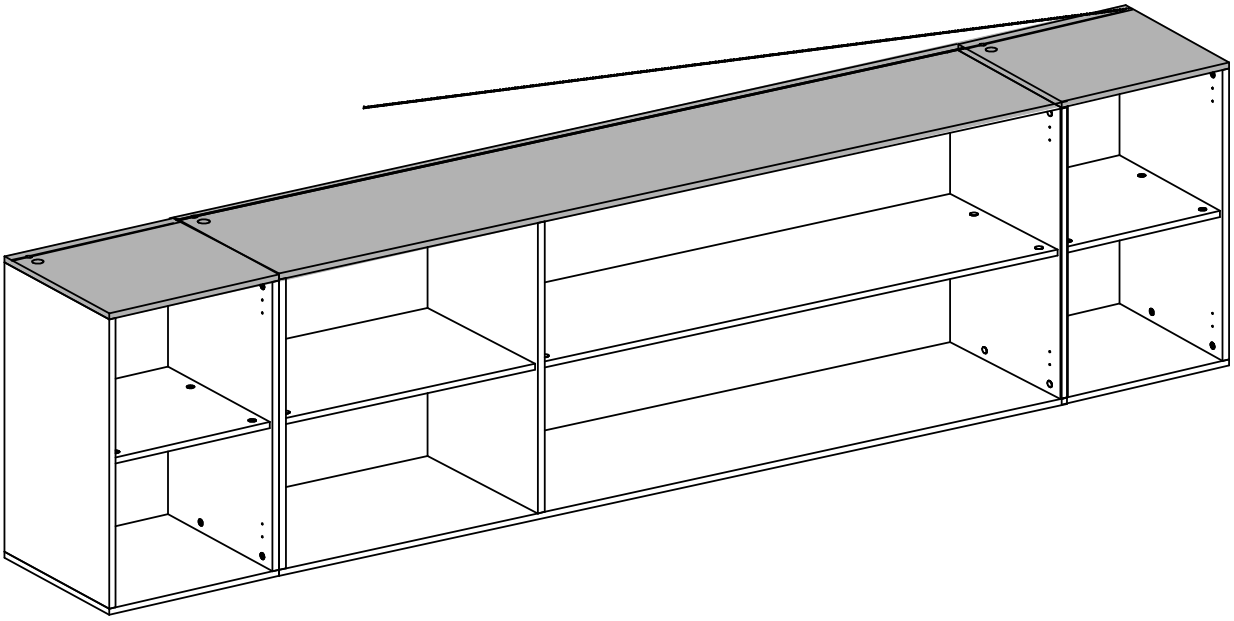

13

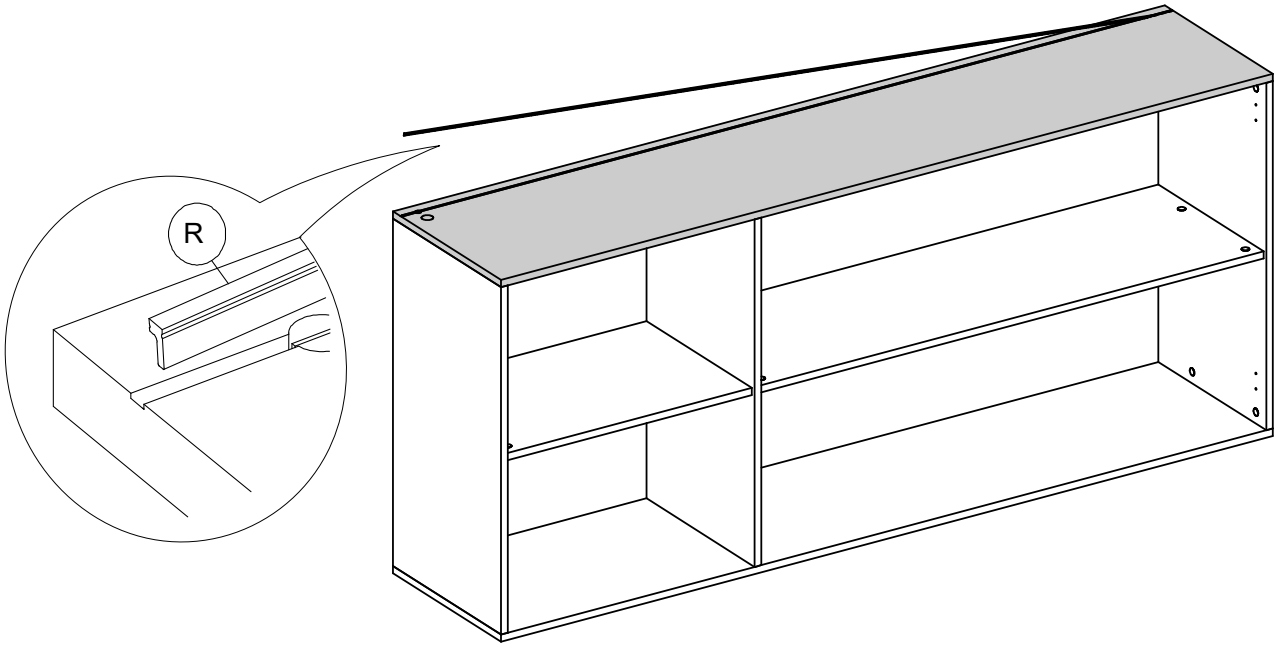

14

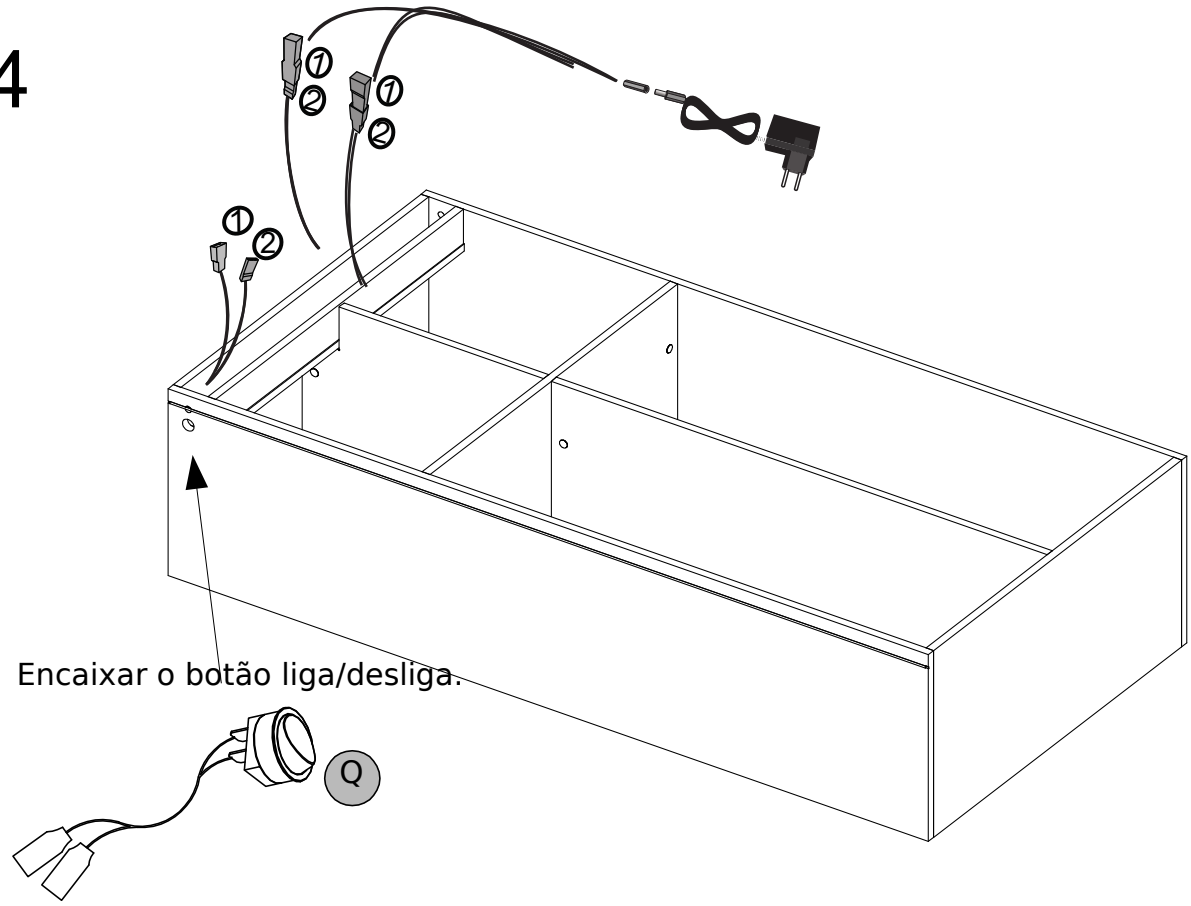

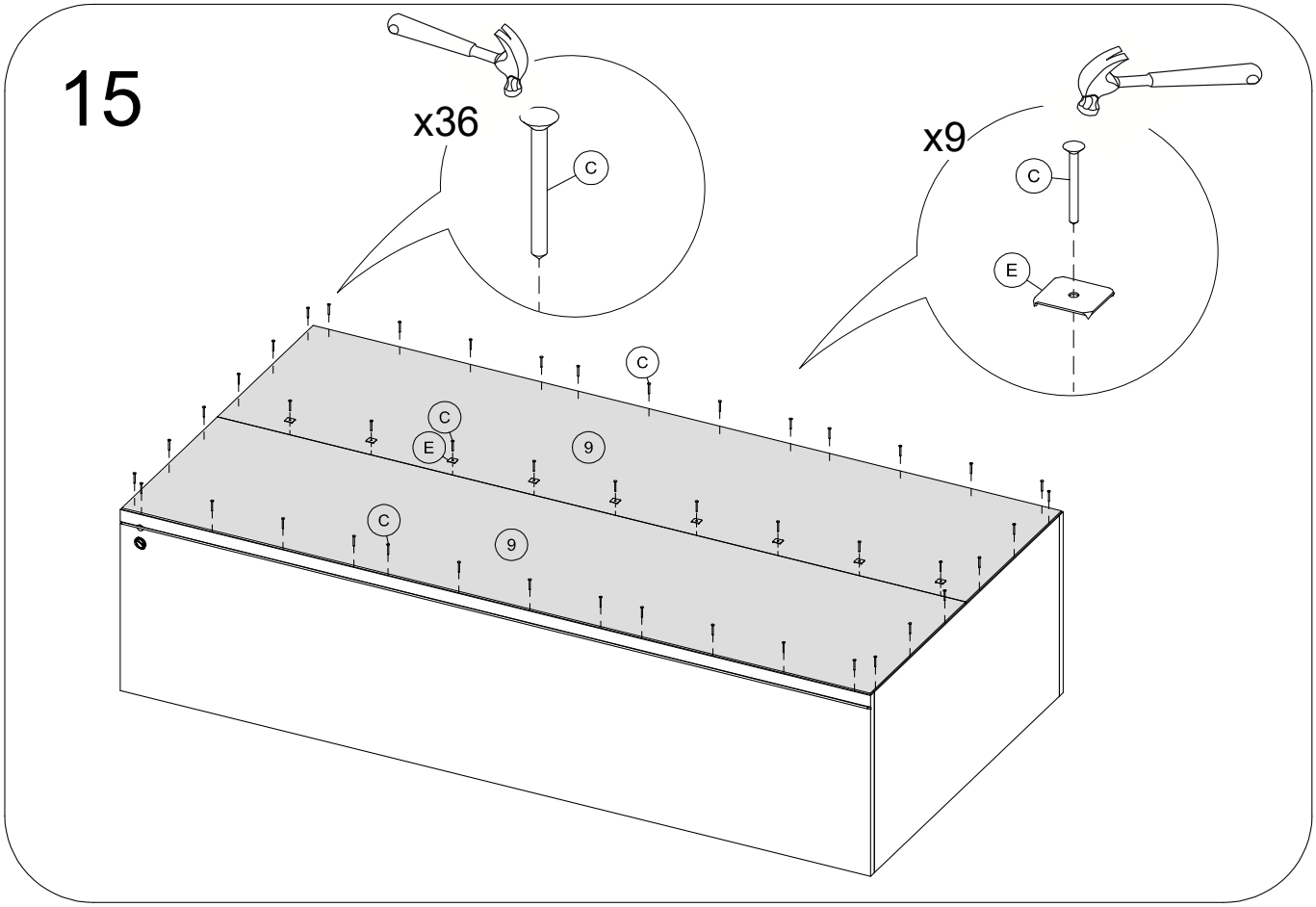

9.2093

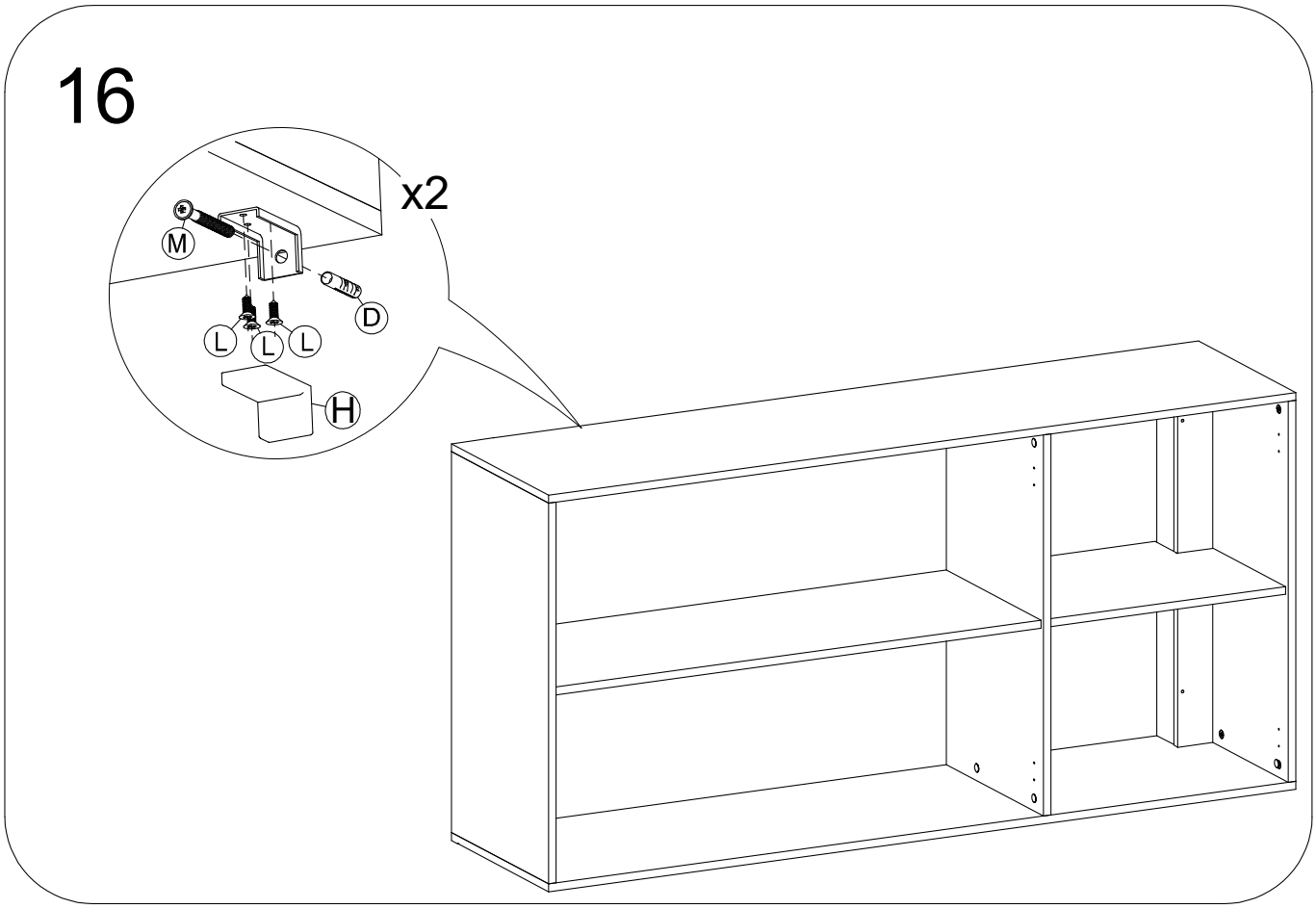

17

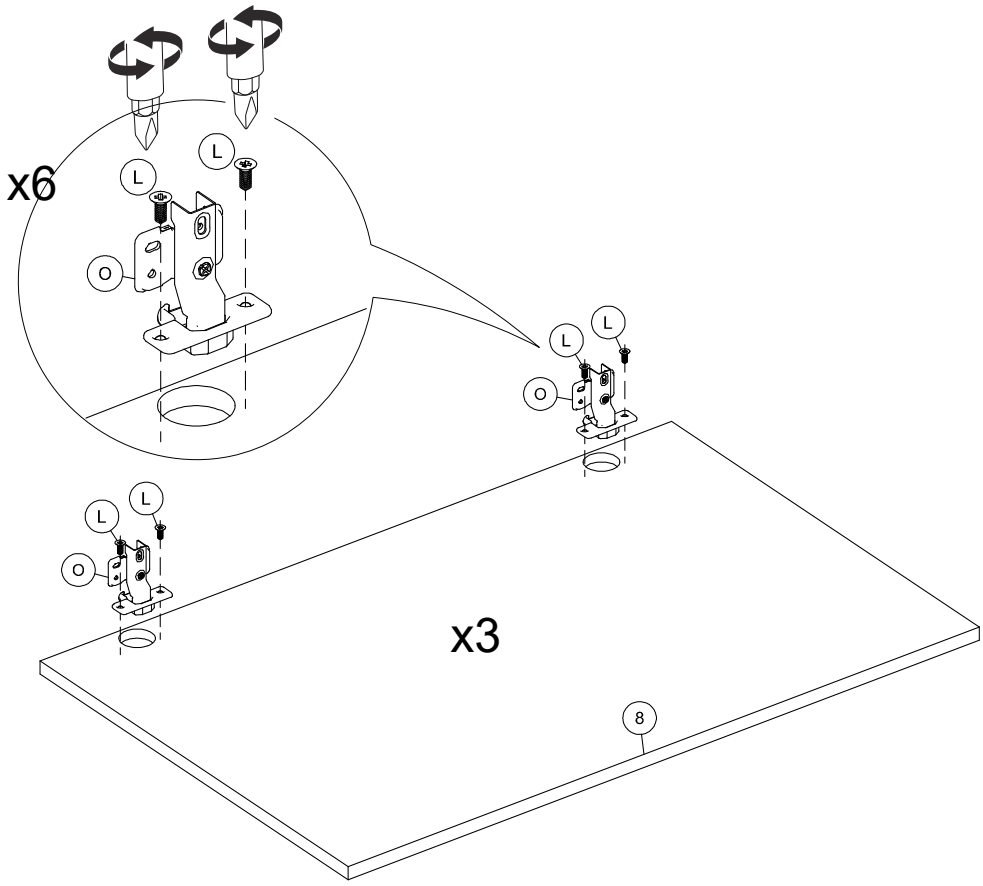

8.2090

18

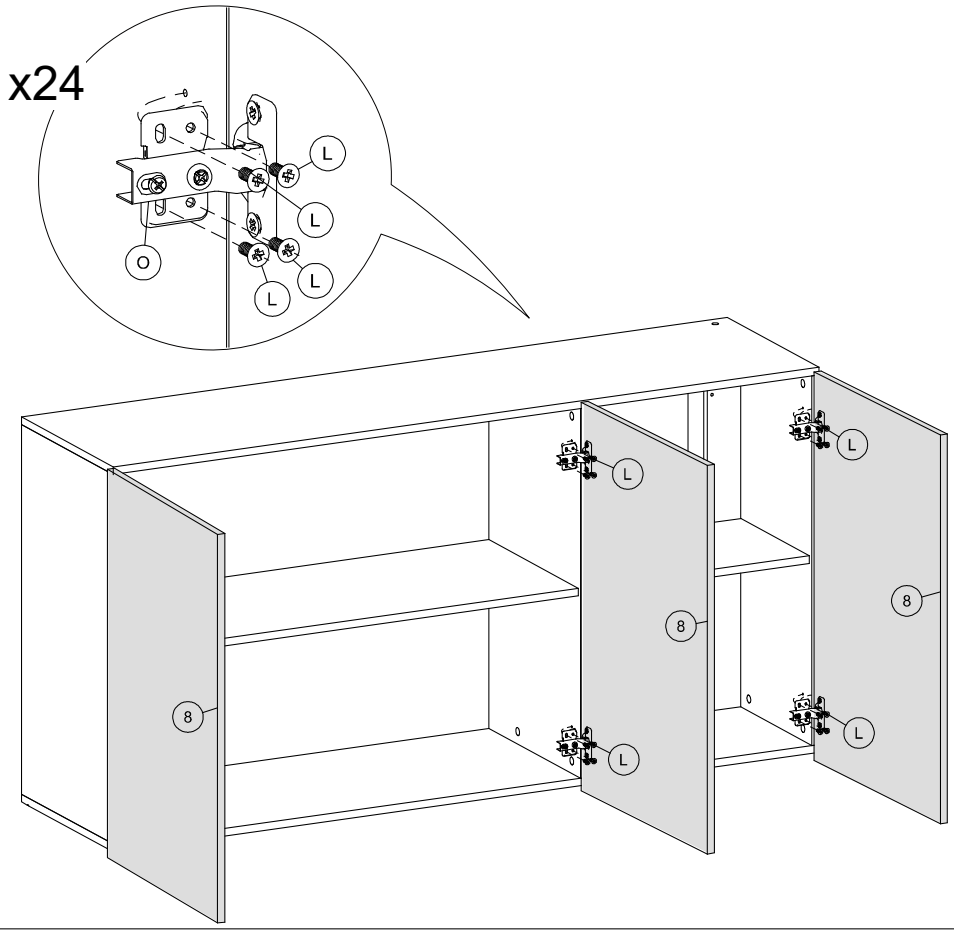

8.2090

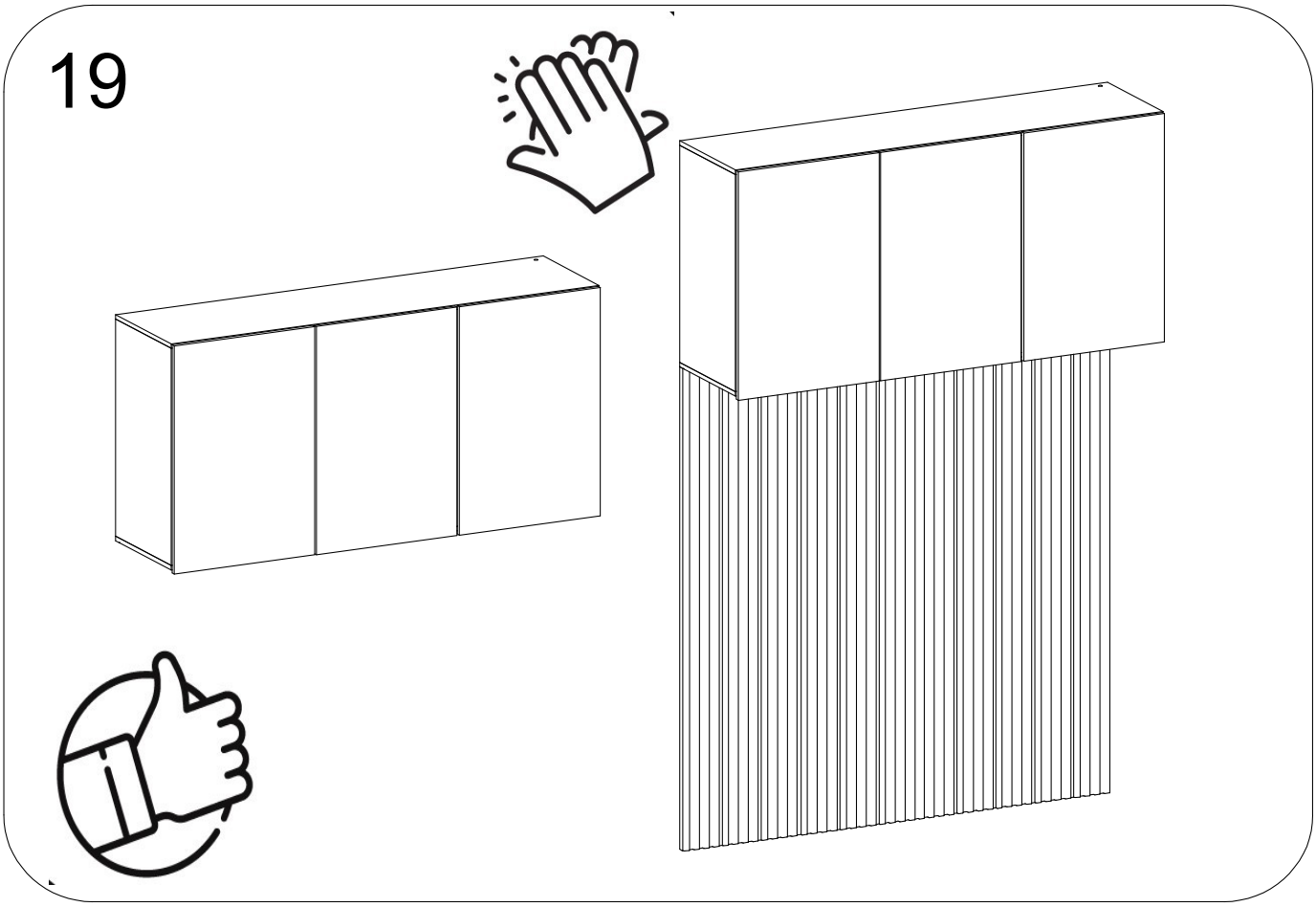
19

Dicas para assegurar a garantia e prolongar a vida útil do seu móvel

Limpeza

Use um pano macio, levemente umedecido com água. É possível o uso detergente neutro, ou sabão neutro com água.

Manutenção

Para garantir estabilidade e durabilidade, é recomendado reapertar os parafusos de tempos em tempos.

Ventilação

A falta de ventilação e excesso de calor pode prejudicar a durabilidade e acabamento do produto.

madeira
madeira
CABE
CASA

PH-4111