MANUAL DE INSTRUÇÕES

RECOMENDAÇÕES

Uso interno. Não expor ao sol ou umidade.

Não exceder a capacidade de peso indicada.
Partes em aço cromado não possuem garantia em regiões litorâneas.

MANUTENÇÃO E LIMPEZA

Limpar com pano macio umedecido em solução de água e sabão neutro e secar em seguida.

Não utilizar produtos químicos ou abrasivos.
Para manter e dar brilho na base, sugere-se o polimento com cera automotiva.

rivatti

www.rivatti.com.br

MANUAL DE INSTRUÇÕES

CADEIRA OFFICE

Burgos





rivatti
móveis • decoração • design

COMPONENTES

5 UNID.  (A)	1 UNID.  (H)
1 UNID.  (B)	4 UNID. - 20mm  (I)
1 UNID.  (C)	4 UNID. - 25mm  (J)
1 UNID.  (D)	4 UNID. - 30mm  (K)
1 UNID. 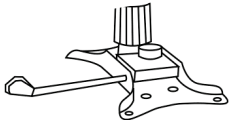 (E)	4 UNID.  (L)
1 UNID.  (F)	4 UNID.  (M)
1 UNID.  (G)	1 UNID.  (N)

FAVOR NÃO RETIRAR A ETIQUETA COM O NÚMERO DE IDENTIFICAÇÃO QUE ACOMPANHA A PEÇA.

INSTRUÇÕES DE MONTAGEM

1. Encaixe os rodízios (A) na base (B) e sobre a mesma coloque o anel de proteção do pistão ©; sobre o anel coloque o pistão (D) formando o conjunto um (1).

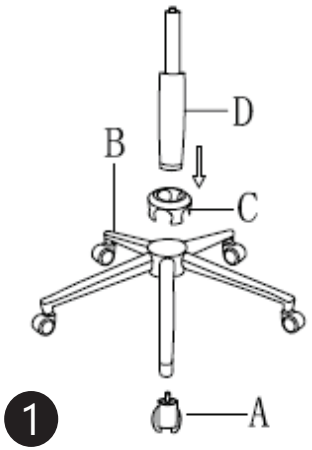

1

2. Com as arruelas (L) e os parafusos M6*30 (K) fixe os braços (H) ao assento (K), formando o conjunto dois (2).

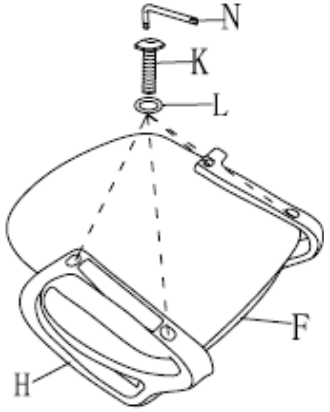

2

3. Utilizando os parafusos M6*20 (I) fixe a estrutura (E) ao conjunto 2, lembre-se de fixar a estrutura em sua posição correta - conforme manual e indicação na mesma, formando o conjunto três (3).

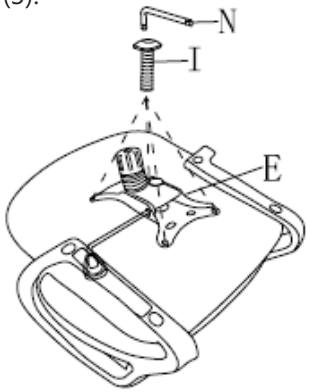

3

4. Coloque o conjunto 3 sobre o conjunto 1, formando o conjunto quatro (4).

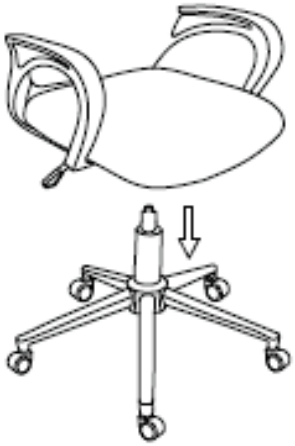

4

5. Utilizando os parafusos M6*25 (J) fixe o encosto (G), internamente, entre os braços do conjunto 4, completando a montagem da cadeira.

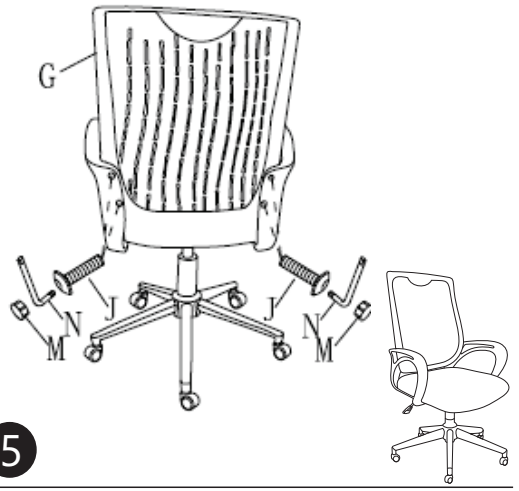

5