POLLO
DECOR

MANUAL DE MONTAGEM

Bancada Belíssima 2200

Monte você mesmo · 4 gavetas · 3 caixas · 2 pessoas

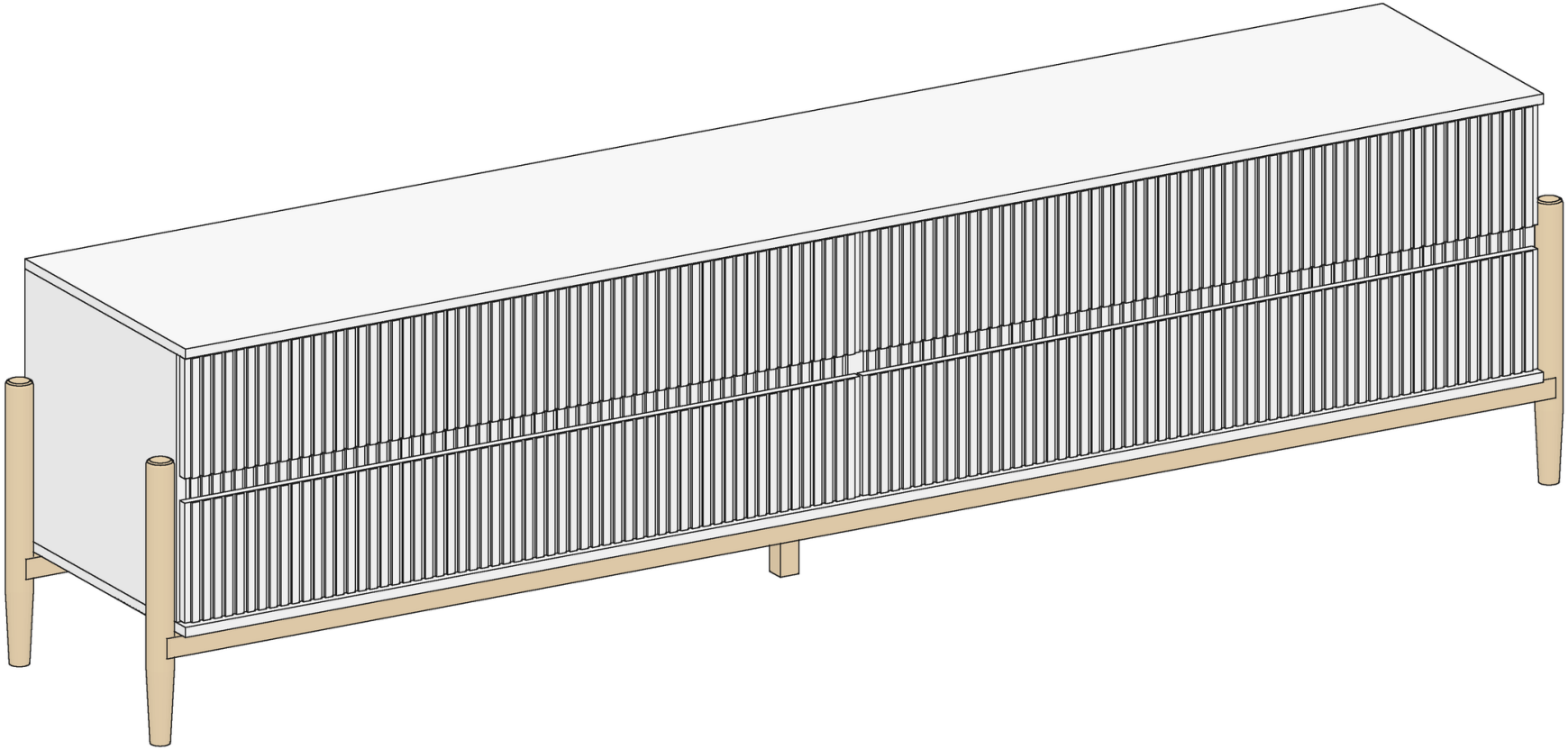

Pollo Decor · Av. Jesus Candian, nº 1300 · Bairro Mangueira Rural · CEP 36503-258 · Ubá | MG | Brasil
Fone +55 32 3532 8842 · www.pollodecor.com.br

Você acaba de adquirir um produto de altíssima qualidade!

Antes de começar

Leia toda a instrução antes de iniciar a montagem.

Você acaba de adquirir um produto POLLO DECOR!

Trazemos até você soluções práticas de montagem, com manuais detalhados para o total aproveitamento do produto. Para assegurar a garantia, confira todos os componentes e leia os passos e as ilustrações. Guarde este manual: ele serve para futuras montagens e desmontagens.

Recomendações

- Monte o móvel em uma superfície limpa e plana.
- Use a própria embalagem (papelão) para forrar o chão e não riscar as peças.
- Reserve uma área livre de pelo menos 3 x 2 metros.
- Evite batidas e o contato com objetos cortantes.
- Aperte os parafusos com a mão ou com a parafusadeira em torque baixo: aperto demais espana a madeira.
- Partes protegidas da luz podem ter tonalidade diferente das expostas; com o uso a diferença diminui.
- Pinturas novas, embora atóxicas, podem ter odor: mantenha o móvel em local arejado por cerca de três dias.

Manutenção e limpeza

- Madeiras e pinturas: pano levemente umedecido com água, seguido de pano seco.
- Metais: flanela seca.
- Nunca utilize produtos químicos ou abrasivos (álcool, solvente, saponáceo).

FERRAMENTAS NECESSÁRIAS (não acompanham o produto)

			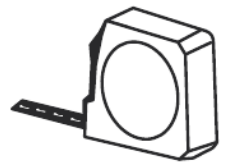
Chave Philips	Parafusadeira (opcional)	Martelo de borracha	Trena

REQUISITOS PARA A MONTAGEM

2 pessoas — São necessárias duas pessoas para fechar o gaveteiro com a base, desvirar, apoiar na base de pés e mover o móvel.

±1h30 — Tempo médio de montagem. Separe as peças e as ferragens antes de começar e confira com as listas das próximas páginas.

FORRE O PISO COM O PAPELÃO DA EMBALAGEM

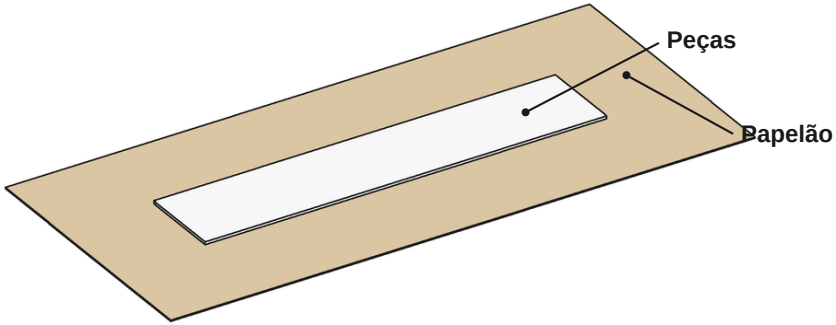

Vista explodida e lista de peças

Confira se todas as peças vieram. O número de cada peça é usado nas etapas.

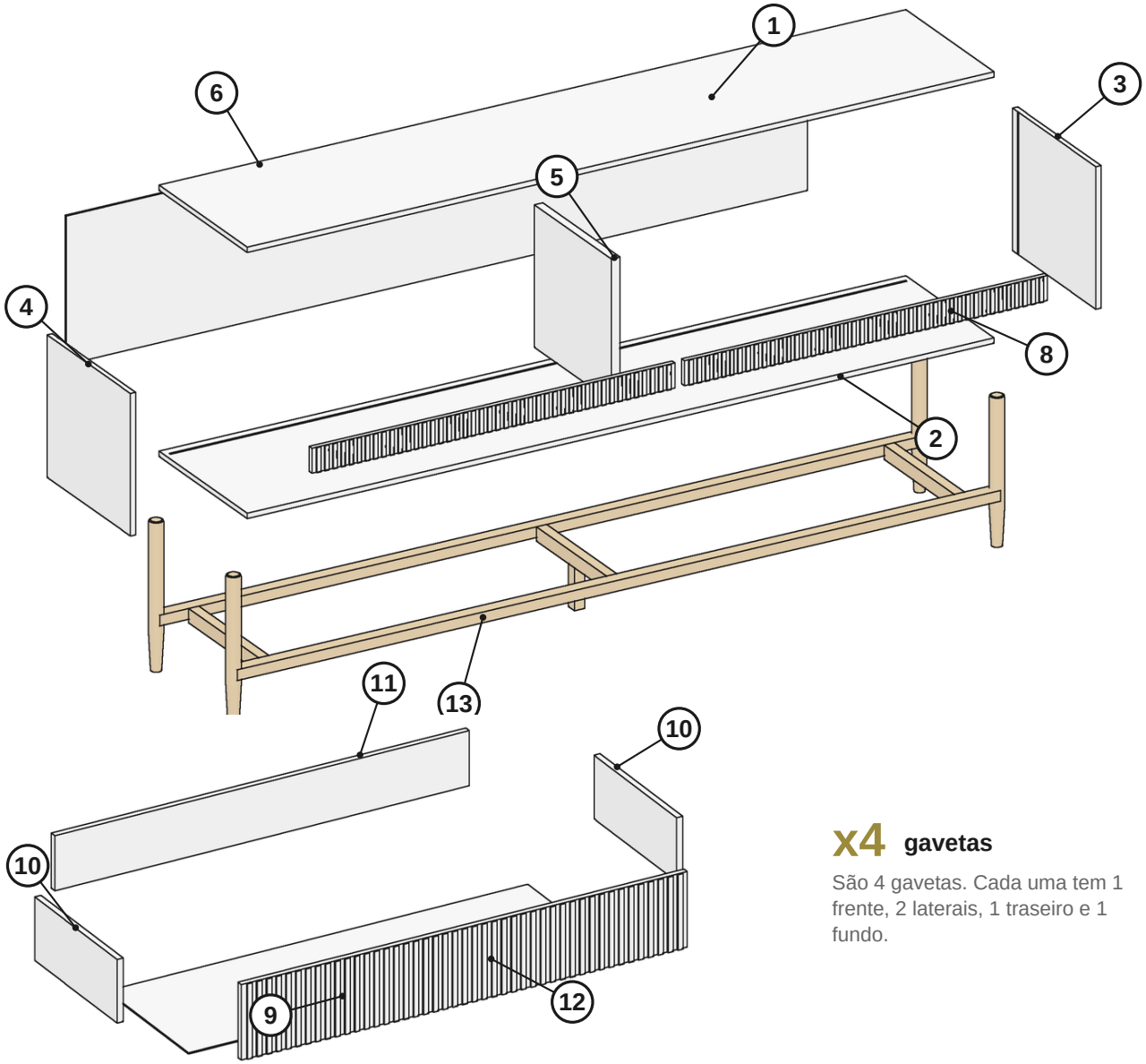

Nº	PEÇA	QTD	MEDIDAS (mm)
1	Tampo	01	2200 x 450 x 15
2	Base	01	2200 x 450 x 15
3	Lateral direita	01	425 x 398 x 15
4	Lateral esquerda	01	425 x 398 x 15
5	Divisão	01	393 x 398 x 25
6	Costa	01	2185 x 415 x 6
8	Batente canelado	02	1070 x 70 x 18
9	Frente de gaveta canelada	04	1094 x 178 x 18
10	Lateral de gaveta	08	350 x 150 x 15
11	Traseiro de gaveta	04	1018 x 130 x 15
12	Fundo de gaveta	04	1033 x 350 x 3
13	Base de pés (já montada)	01	~ 2300 x 450 x 420

As 3 caixas

- Caixa 1: painéis (peças 1 a 6 e 8 a 12)
- Caixa 2: base de pés já montada (peça 13) e 6 parafusos J
- Caixa 3: ferragens (A a I) e corrediças

IMPORTANTE

A base de pés (13) vem montada de fábrica: 4 pés redondos, travessas e pé central. Não desmonte.

x4 gavetas

São 4 gavetas. Cada uma tem 1 frente, 2 laterais, 1 traseiro e 1 fundo.

Lista de ferragens

Desenhos em tamanho real (a chapinha e a corrediça estão reduzidas). Use a régua para medir e separar.

POLLO DECOR

A CAVILHA 6X30 — **38**

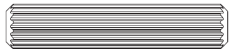

B HASTE MINIFIX — **28**



C TAMBOR MINIFIX — **28**

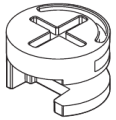

D PARAFUSO 3,5X14 — **40**

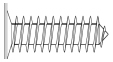

G PARAFUSO 5,0X40 — **16**

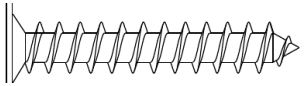

H CHAPINHA DE UNIÃO — **04**



I CORREDIÇA TELESCÓPICA 300 MM — **04 pares**



J PARAFUSO 4,5X50 (DA BASE DE PÉS) — **06**

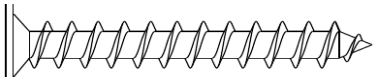

Utilize a régua abaixo para medir os componentes (medidas em mm)

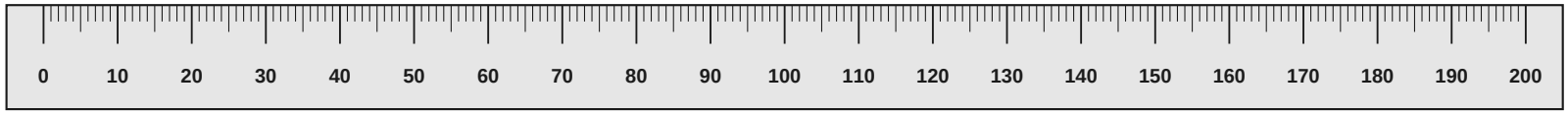

Para a régua valer, imprima em 100% (sem ajustar à página).

ETAPA 01 Separe as corrediças e parafuse o trilho grande

POLLO DECOR

1. Abra a corrediça (I) até o fim. Aperte a trava preta e puxe: ela se separa em duas partes.
2. O trilho GRANDE vai no gaveteiro. Guarde o trilho PEQUENO: ele vai na gaveta (etapa 10).
3. Parafuse 2 trilhos grandes direto na face de dentro de cada lateral (3) e (4) e 2 de cada lado da divisão (5).
4. A ponta do trilho fica rente à borda da frente do painel. O rasgo (canal) da costa fica para trás.

VOCÊ VAI USAR

I — **4 pares**



Corrediça telescópica 300 mm

D

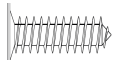

Parafuso 3,5x14

DICA

A face de dentro das laterais é a que tem os furos redondos e o rasgo. O trilho vai direto no painel, sem calço.

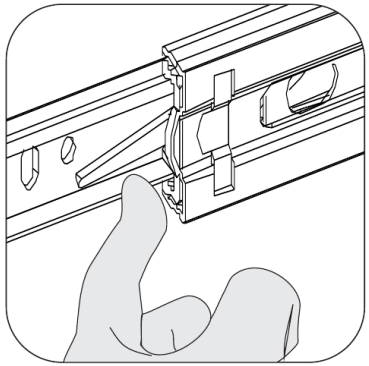

Como separar a corrediça

Abra até o fim. Aperte a trava preta com o dedo (de um lado para baixo, do outro para cima) e puxe o trilho pequeno para fora.

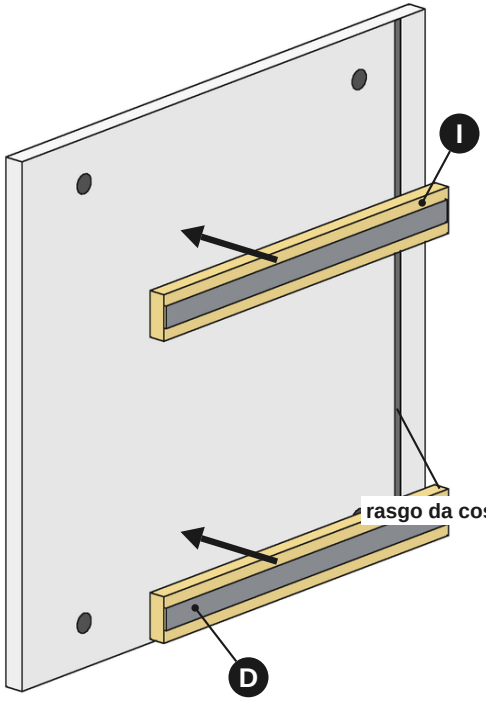

Lateral esquerda (4)

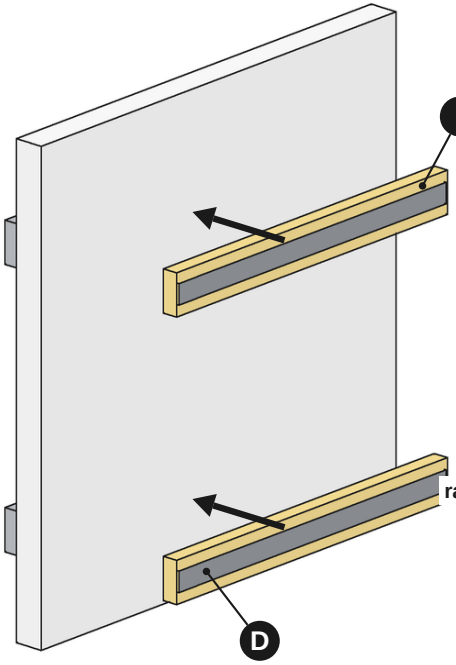

Divisão (5), dos dois lados

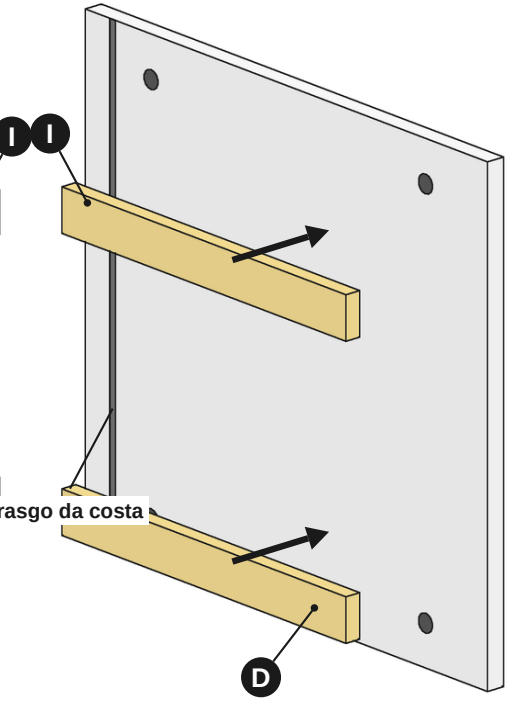

Lateral direita (3)

ETAPA 02

Comece pelo tampo: hastes e cavilhas

O móvel é montado de cabeça para baixo. O tampo é a primeira peça.

POLLO DECOR

1. Deite o tampo (1) sobre o papelão com a face de BAIXO virada para cima: é a face que tem os furos e o rasgo.
2. Rosqueie as hastes (B) nos furos MENORES, com a chave Philips, até encostar. Não force.
3. Encaixe as cavilhas (A) nos furos MAIORES. Metade fica para fora.
4. Repita nos 3 pontos: esquerda, meio e direita.

Peças: (1) x1

VOCÊ VAI USAR

B	 Haste minifix	x06
A	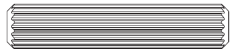 Cavilha 6x30	x06

ATENÇÃO

A face de cima do tampo fica encostada no papelão: forre bem o piso para não riscar. Por cima do tampo não vai ferragem nenhuma.

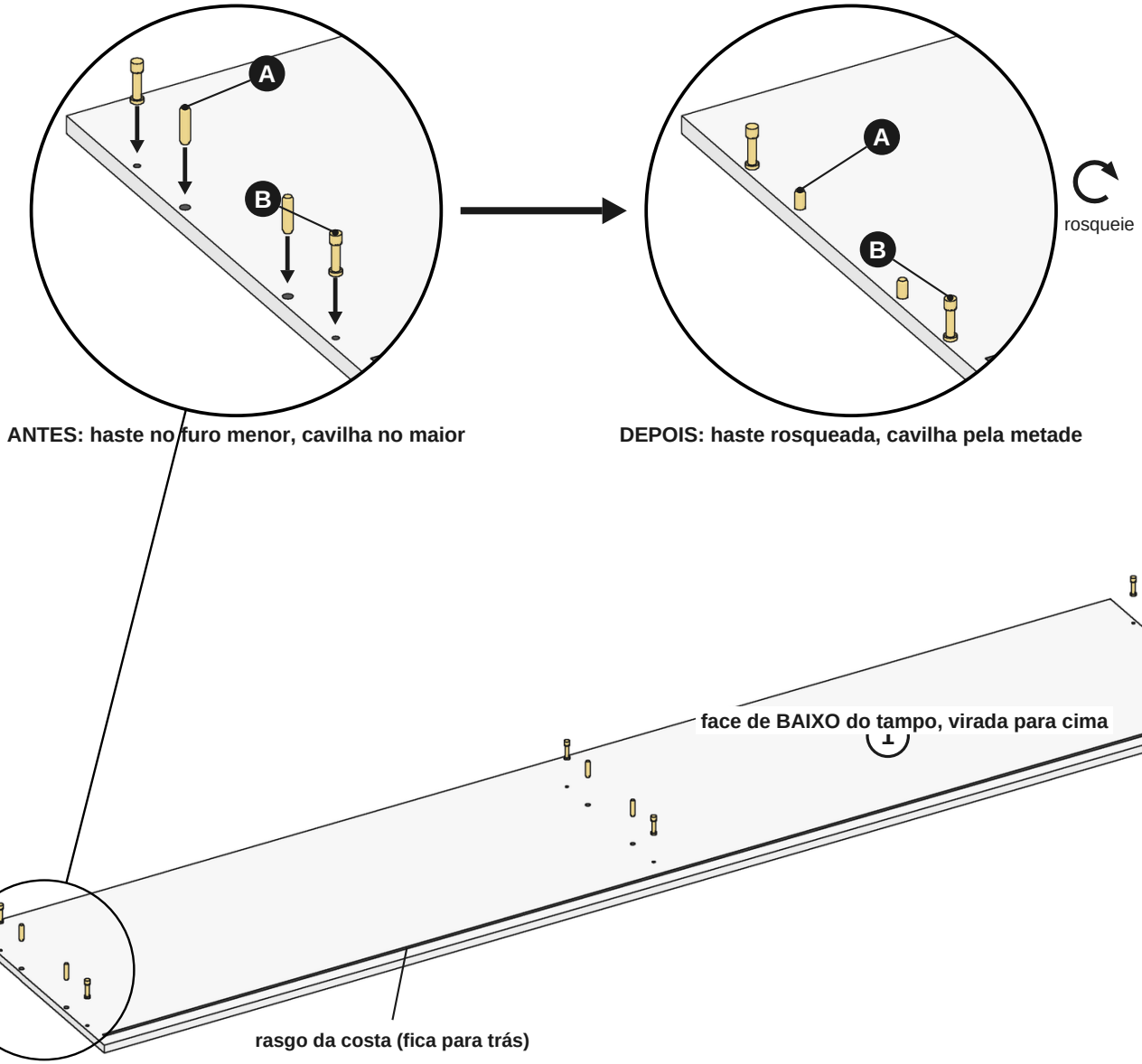

ETAPA 03 Encaixe as laterais e a divisão no tampo

Tudo de cabeça para baixo. Uma pessoa segura a peça em pé, a outra trava.

2 pessoas

POLLO DECOR

1 Coloque os tambores (C) nos furos redondos das laterais (3) e (4) e da divisão (5), na ponta que vai encostar no tampo. A seta do tambor fica virada para a borda da peça, de onde vem a haste.

2 Encaixe cada peça em pé sobre as hastes e as cavilhas do tampo. Os trilhos ficam para DENTRO de cada vão e o rasgo da costa fica do mesmo lado do rasgo do tampo.

3 Gire cada tambor no sentido do relógio até travar. Não force.

Peças: 3 x1 4 x1 5 x1

VOCÊ VAI USAR

C  **x06**

Tambor minifix

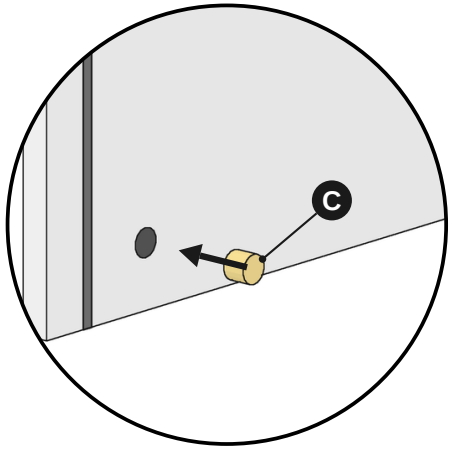

1 tambor no furo redondo, seta para a borda

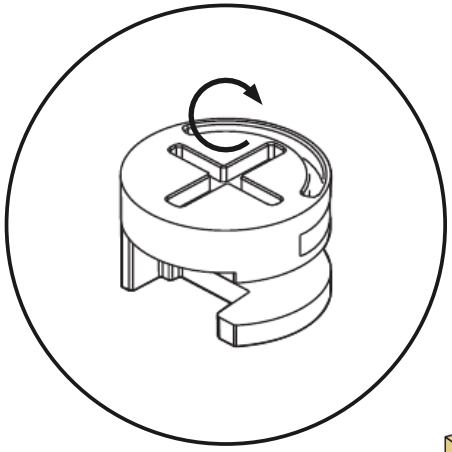

3 gire até travar

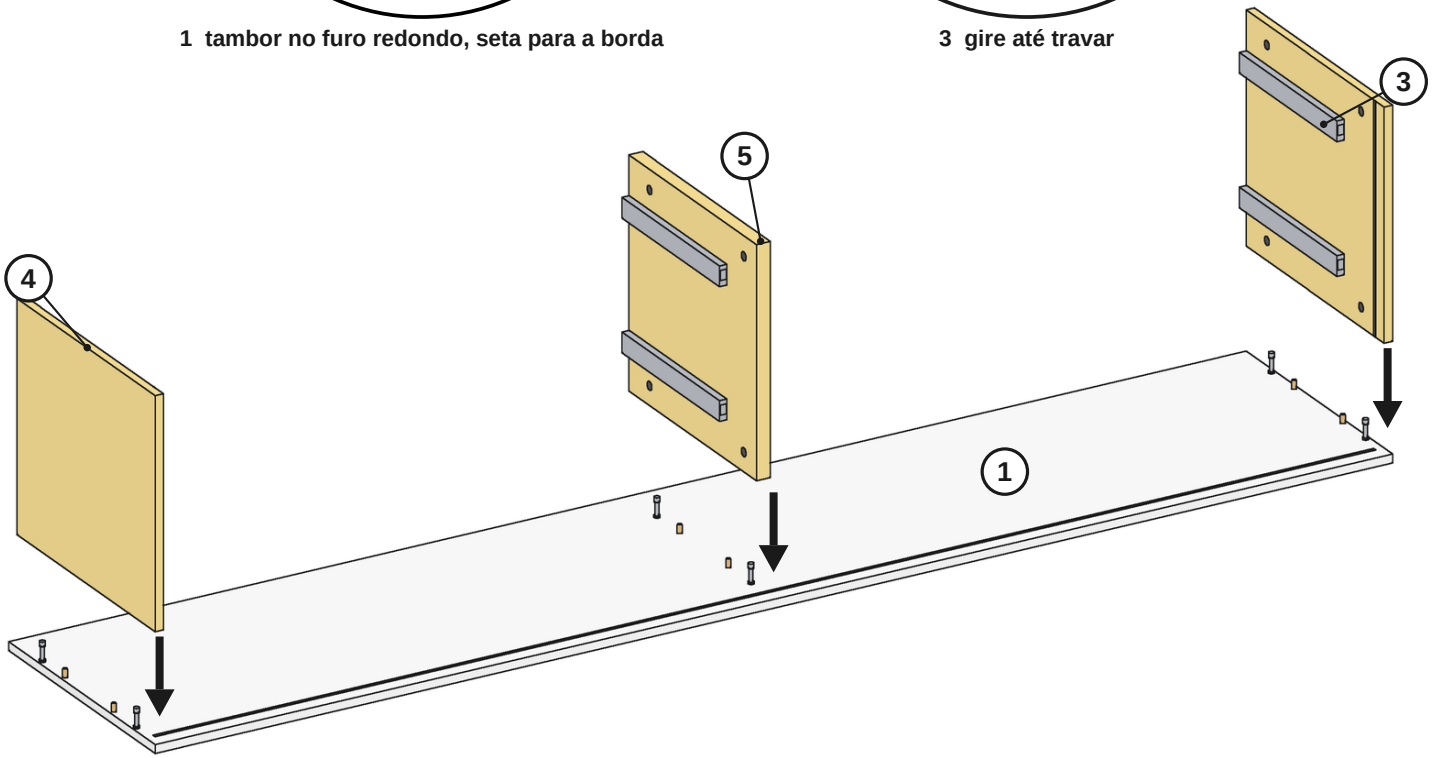

ETAPA 04

Encaixe a costa no rasgo

A costa não leva parafuso nem prego: fica presa no rasgo, como o fundo das gavetas.

POLLO DECOR

1. Segure a costa (6) em pé, com a face branca virada para FORA do móvel (para trás).
2. Encaixe a costa por cima, por dentro do rasgo das duas laterais.
3. Deslize para baixo até ela entrar no rasgo do tampo. Confira se desceu por igual nas duas pontas.

Peças: 6 x1

DICA

Não force. Se a costa travar, levante um pouco, alinhe as duas pontas e desça de novo.

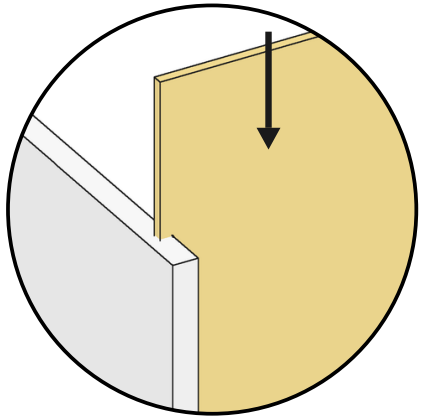

2 a costa entra no rasgo da lateral

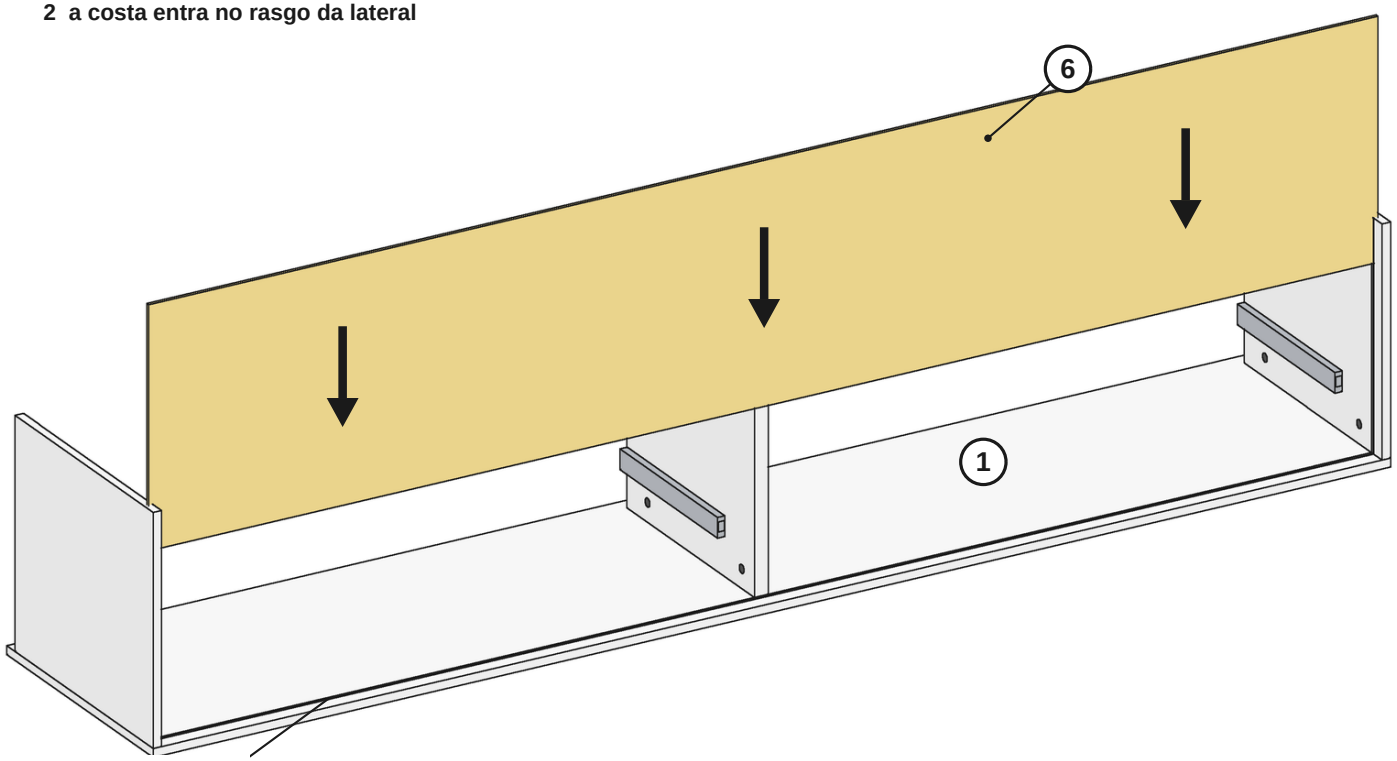

ETAPA 05 Feche o gaveteiro com a base

Ainda de cabeça para baixo: a base é a última peça do gaveteiro.

2 pessoas

POLLO DECOR

1 Na base (2), rosqueie as hastes (B) nos furos menores e encaixe as cavilhas (A) nos furos maiores, como você fez no tampo.

2 Coloque os tambores (C) nos furos redondos que sobraram nas laterais e na divisão.

3 Com outra pessoa, vire a base com as hastes para baixo e desça-a sobre as laterais e a divisão. A costa entra no rasgo da base.

4 Trave os tambores, girando no sentido do relógio.

Peças: (2) x1

VOCÊ VAI USAR

B	 Haste minifix	x06
A	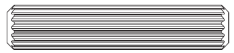 Cavilha 6x30	x06
C	 Tambor minifix	x06

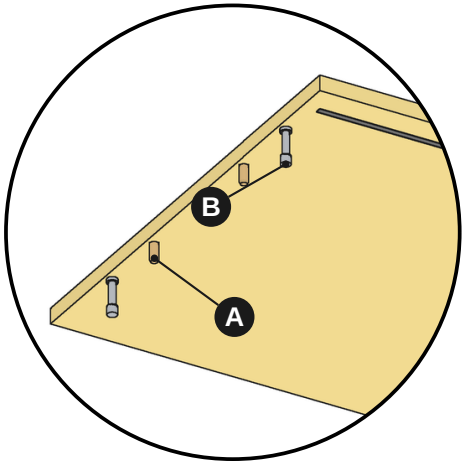

1 Base (2): hastes e cavilhas na face dos furos

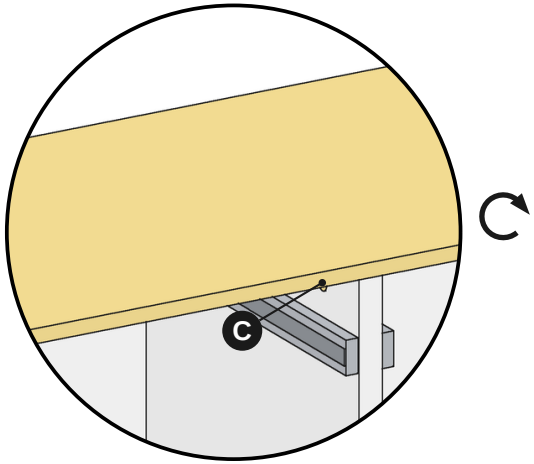

4 Tambor junto da base: gire para travar

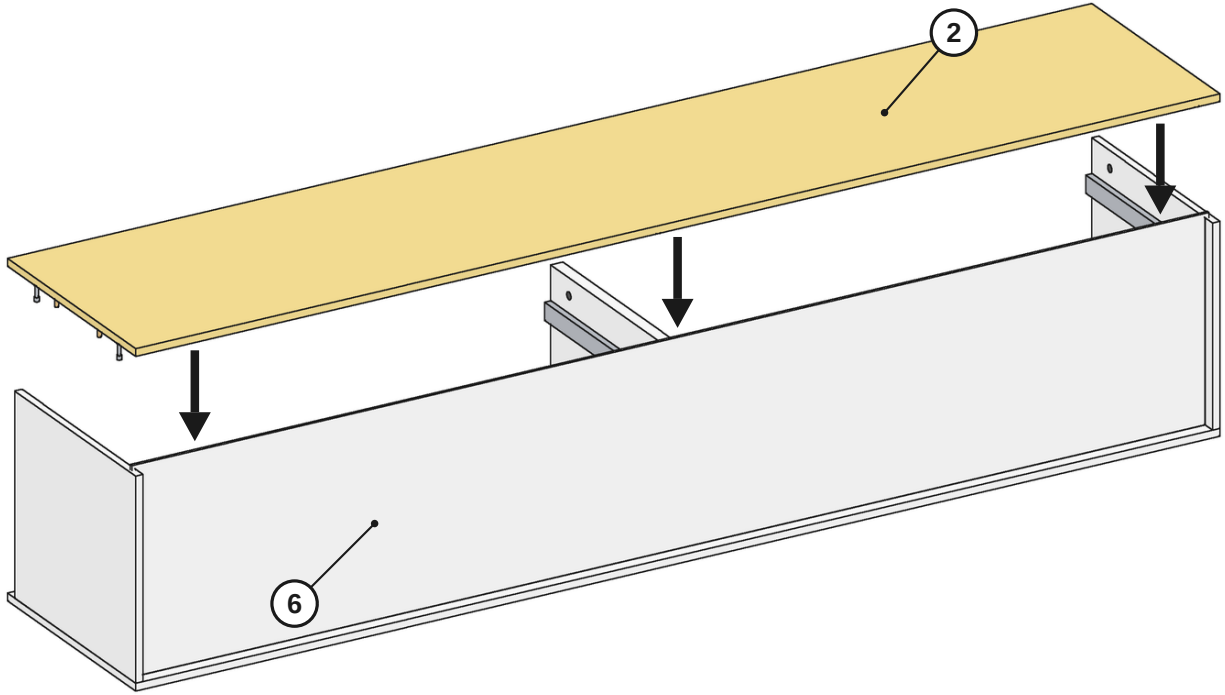

ETAPA 06 Desvire o gaveteiro e apoie sobre a base de pés

A base de pés (13) já vem montada de fábrica.

2 pessoas

POLLO DECOR

1. Coloque a base de pés (13) em pé sobre o papelão. Ela já vem montada: 4 pés redondos unidos pelas travessas.
2. Com outra pessoa, desvire o gaveteiro (ainda sem as gavetas): o tampo (1) volta a ficar para cima.
3. Levante o gaveteiro e desça-o entre os 4 pés redondos, até apoiar nas travessas.
4. Confira: a frente do gaveteiro fica do lado da frente da base e os pés redondos ficam por fora das laterais.

Peças: 13 x1

ATENÇÃO

Não desmonte a base de pés. Não arraste o móvel pelos pés: levante.

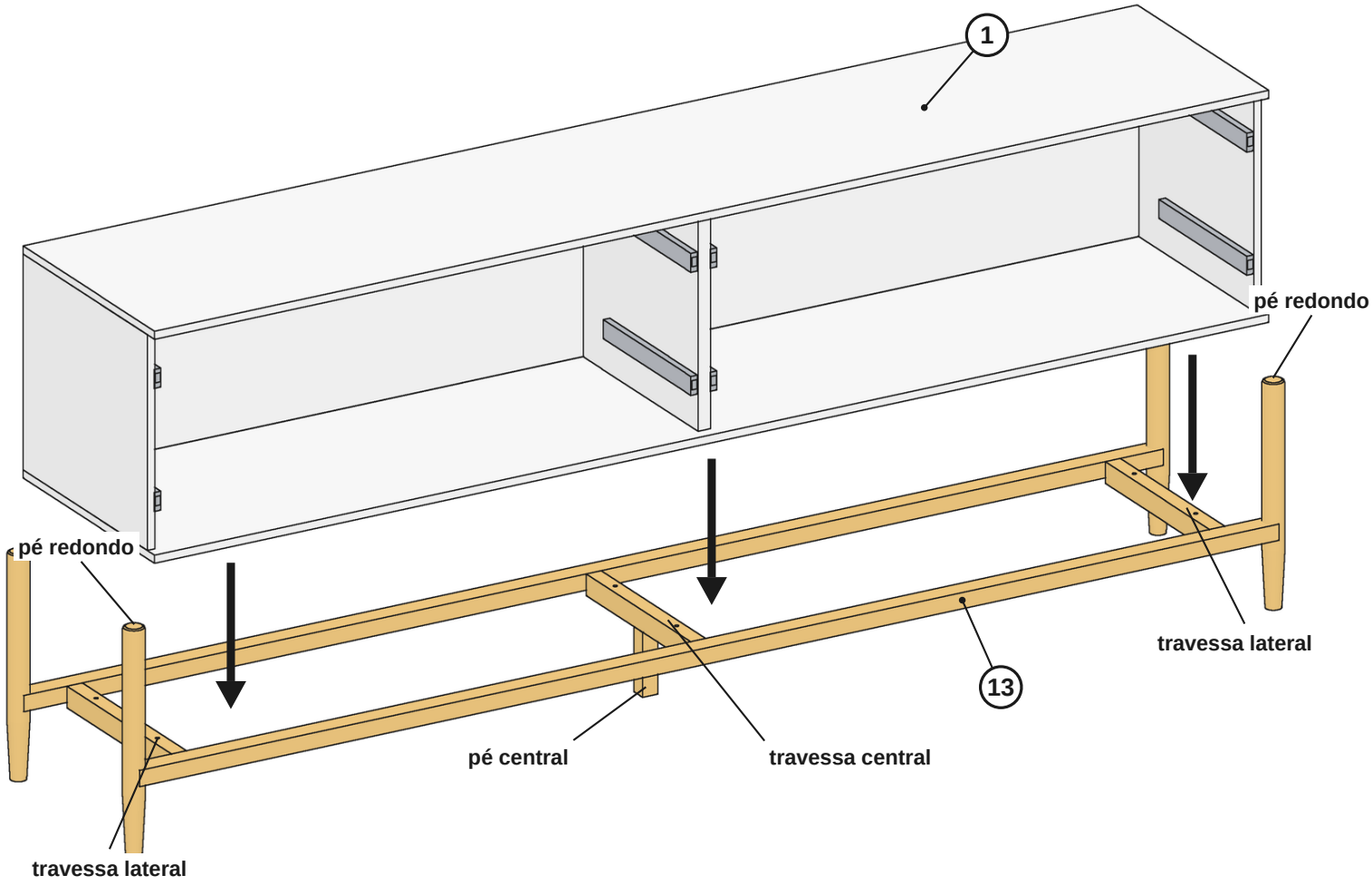

ETAPA 07 Parafuse a base de pés por baixo

De baixo para cima, pelas 2 travessas laterais e pela travessa central.

POLLO DECOR

1. Olhe o móvel por baixo. A base de pés tem 3 travessas curtas: 2 laterais e 1 central.
2. Em cada travessa há 2 furos. Coloque 1 parafuso (J) em cada furo, de baixo para cima.
3. Aperte os 6 parafusos até encostar, sem forçar. O parafuso atravessa a travessa e prende na base do gaveteiro.

VOCÊ VAI USAR

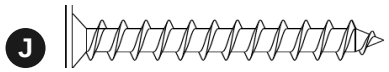

x06

Parafuso 4,5x50 (da base de pés)

DICA

Para parafusar com mais conforto, deite o móvel de costas sobre o papelão (2 pessoas), com a base de pés encaixada.

Vista por BAIXO do móvel

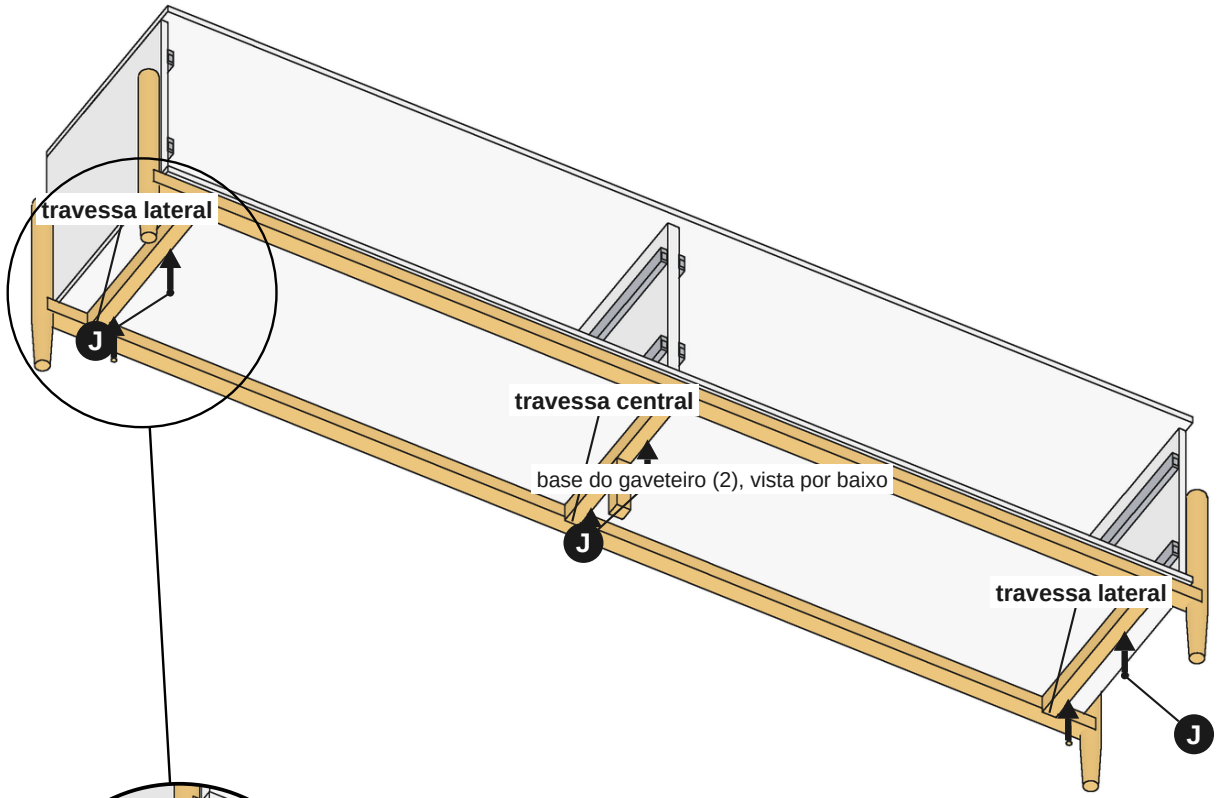

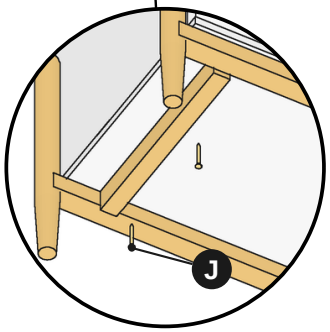

2 parafusos J por travessa

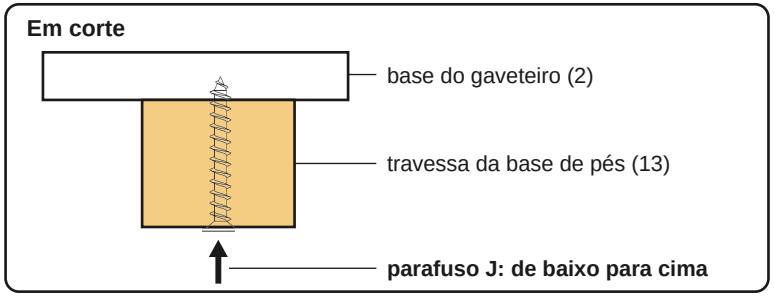

ETAPA 08 Coloque os batentes canelados

POLLO DECOR

1 Fique de frente para o móvel, que já está sobre a base de pés.

2 Encaixe um batente (8) no meio de cada vão, entre a lateral e a divisão.

3 O lado canelado fica para a frente. O batente fica entre a gaveta de baixo e a de cima.

Peças: (8) x2

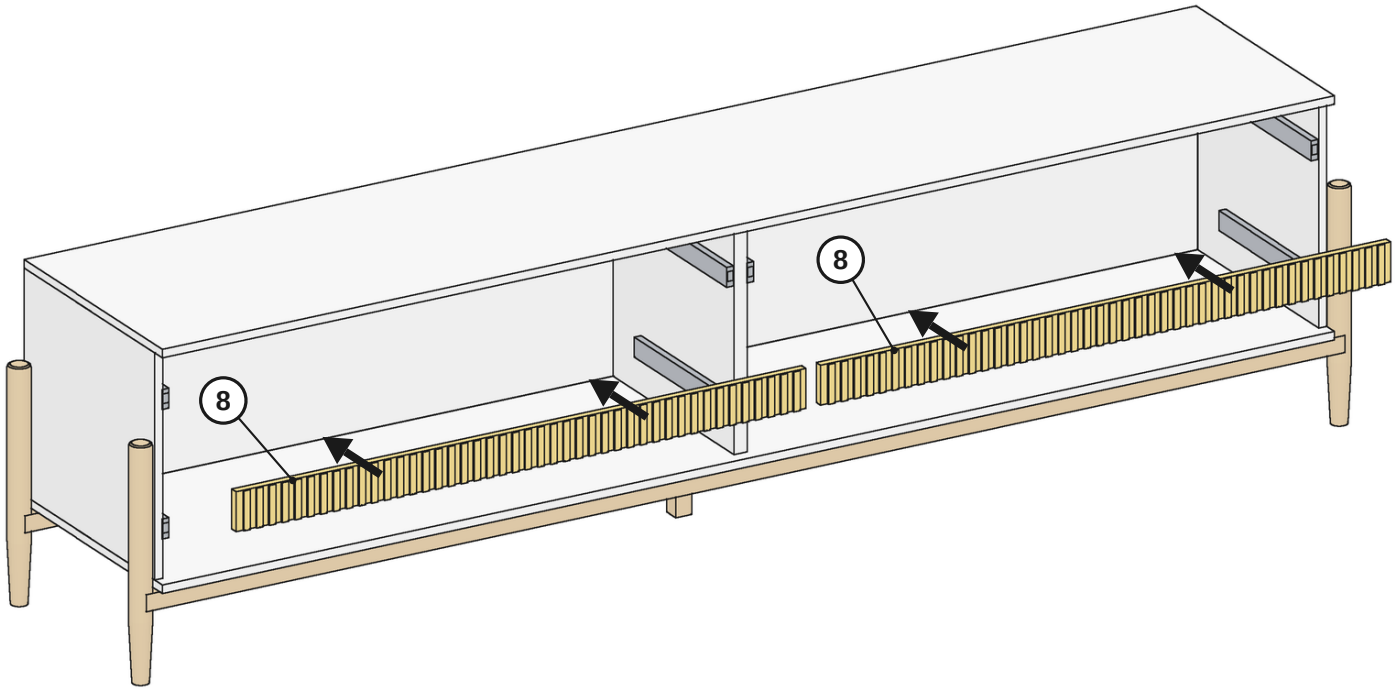

ETAPA 09

Monte as 4 gavetas

Faça uma de cada vez. As 4 são montadas do mesmo jeito.

POLLO DECOR

x4

1. Na frente canelada (9), pela face de trás, rosqueie as hastes (B) e encaixe as cavilhas (A).
2. Coloque os tambores (C) nas laterais (10), encaixe as laterais na frente e trave os tambores.
3. Deslize o fundo (12) no canal das laterais, de trás para a frente, com a face branca virada para DENTRO da gaveta.
4. Feche com o traseiro (11) e parafuse com 4 parafusos (G), 2 de cada lado. Por BAIXO do fundo, prenda o fundo no traseiro com a chapinha (H) e 2 parafusos (D).

Peças: 9 x1 · 10 x2 · 11 x1 · 12 x1

VOCÊ VAI USAR (POR GAVETA)		
B	 Haste minifix	x04
C	 Tambor minifix	x04
A	 Cavilha 6x30	
G	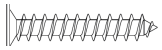 Parafuso 5,0x40	x04
H	 Chapinha de união	x01
D	 Parafuso 3,5x14	x02

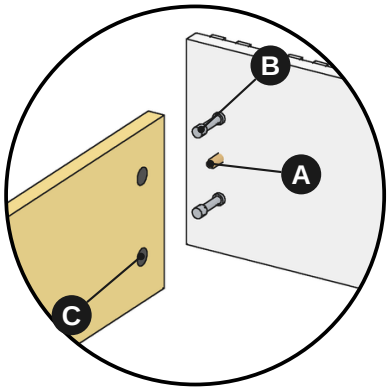

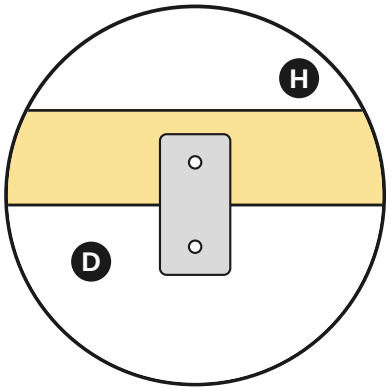

haste B e cavilha A na frente; tambor C na lateral

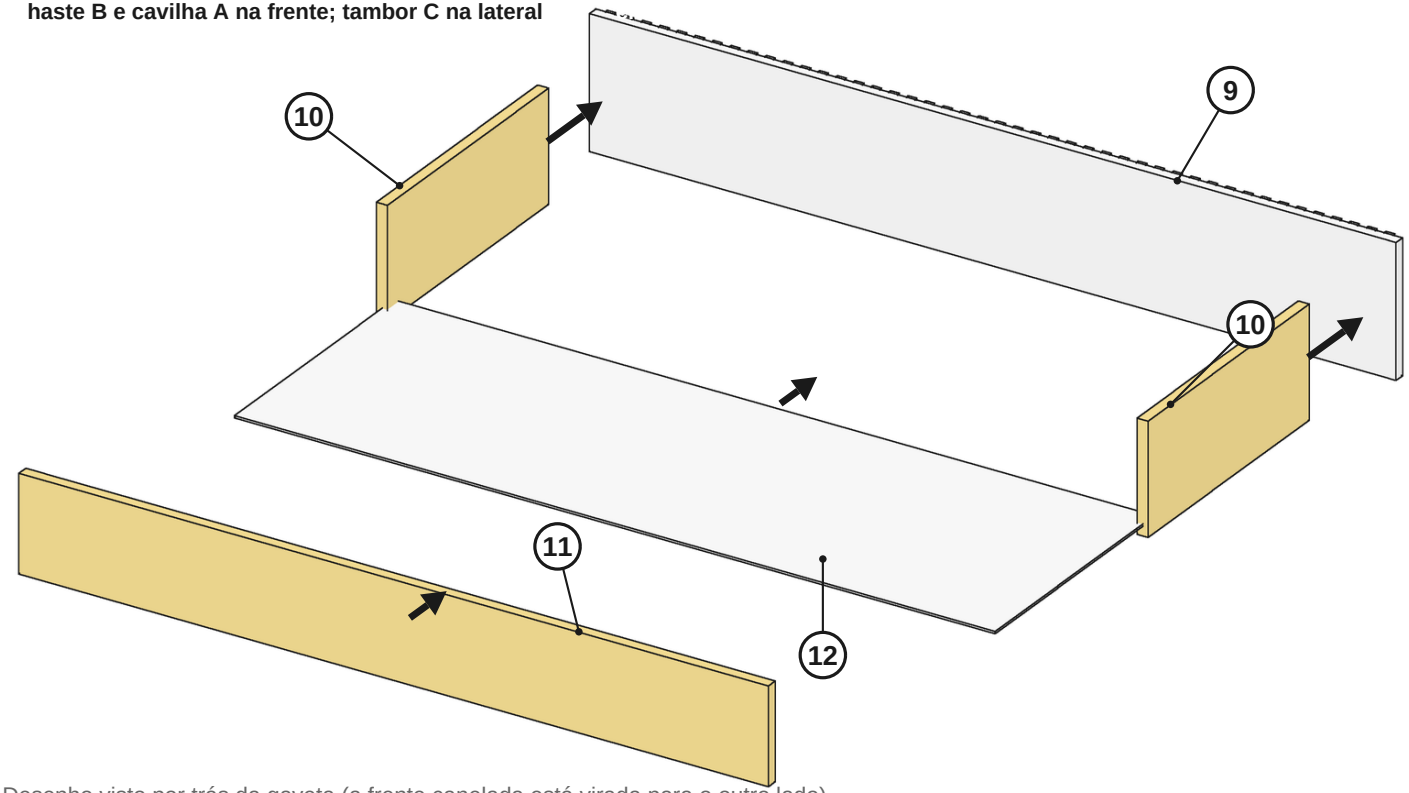

Desenho visto por trás da gaveta (a frente canelada está virada para o outro lado).

ETAPA 10 Parafuse o trilho pequeno na gaveta

POLLO DECOR

1. Pegue os trilhos pequenos que você separou na etapa 1.
2. Parafuse um trilho de cada lado da gaveta, pelo lado de fora da lateral (10).
3. A ponta do trilho fica rente à frente da gaveta e alinhada pela linha de furos.
4. Repita nas 4 gavetas.

VOCÊ VAI USAR (POR GAVETA)

I	 Corrediça telescópica 300 mm	x02
D	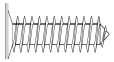 Parafuso 3,5x14	

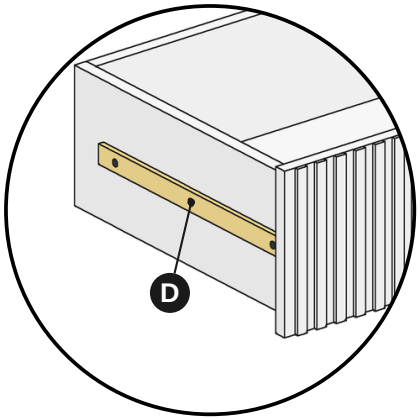

trilho no lugar, rente à frente

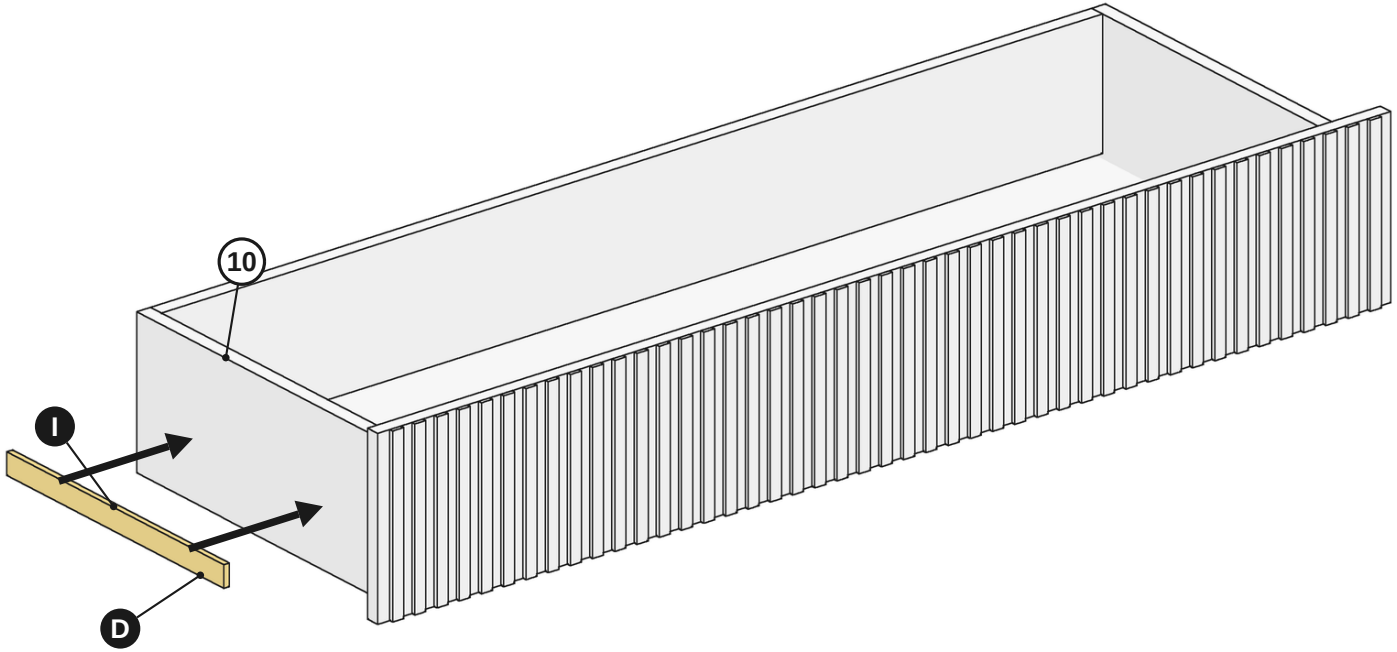

Faça o mesmo do outro lado da gaveta.

ETAPA 11 Coloque as 4 gavetas

O móvel já está sobre a base de pés.

POLLO DECOR

x4

2 gavetas em cima e 2 embaixo

1. Puxe os trilhos grandes do gaveteiro para fora, até o fim.
2. Apoie os trilhos da gaveta nos trilhos do gaveteiro, dos dois lados ao mesmo tempo.
3. Empurre a gaveta até o fim. Na primeira vez ela fica um pouco dura: empurre até ouvir o clique.
4. Abra e feche para conferir. Se raspar, afrouxe e ajuste o trilho nos furos compridos.

Peças: 9 x4

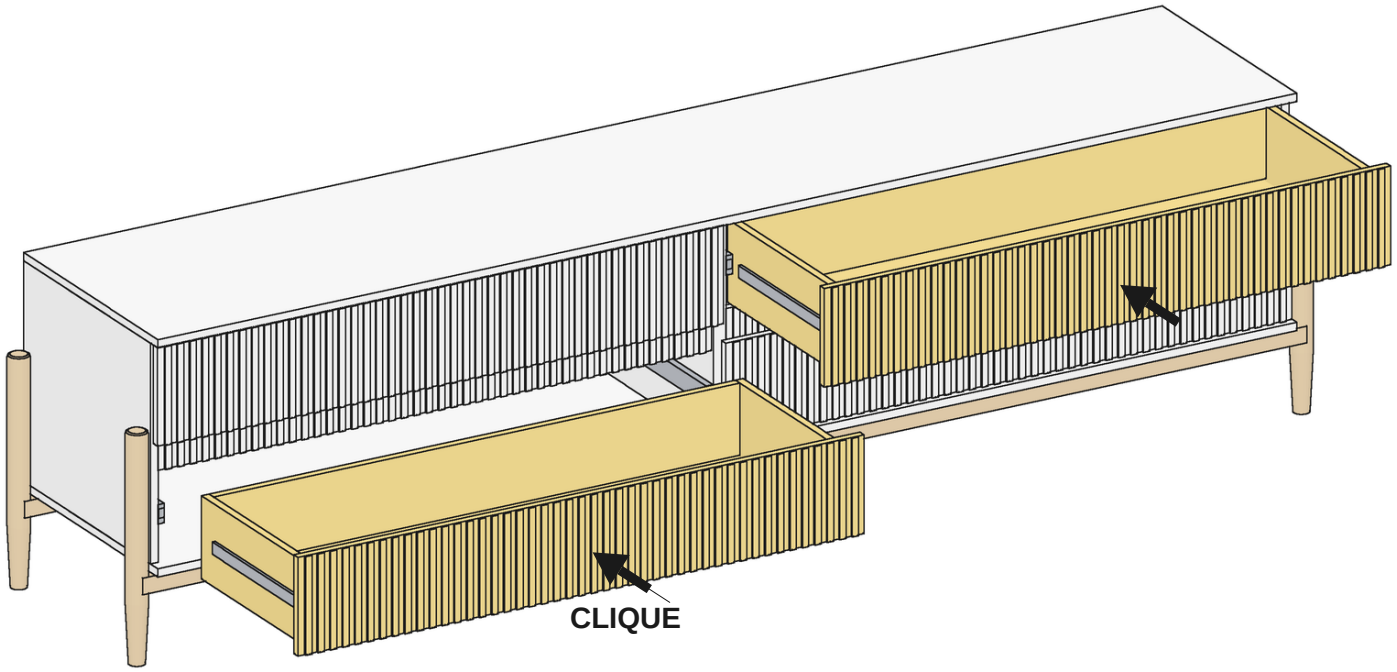

Pronto! Confira antes de usar

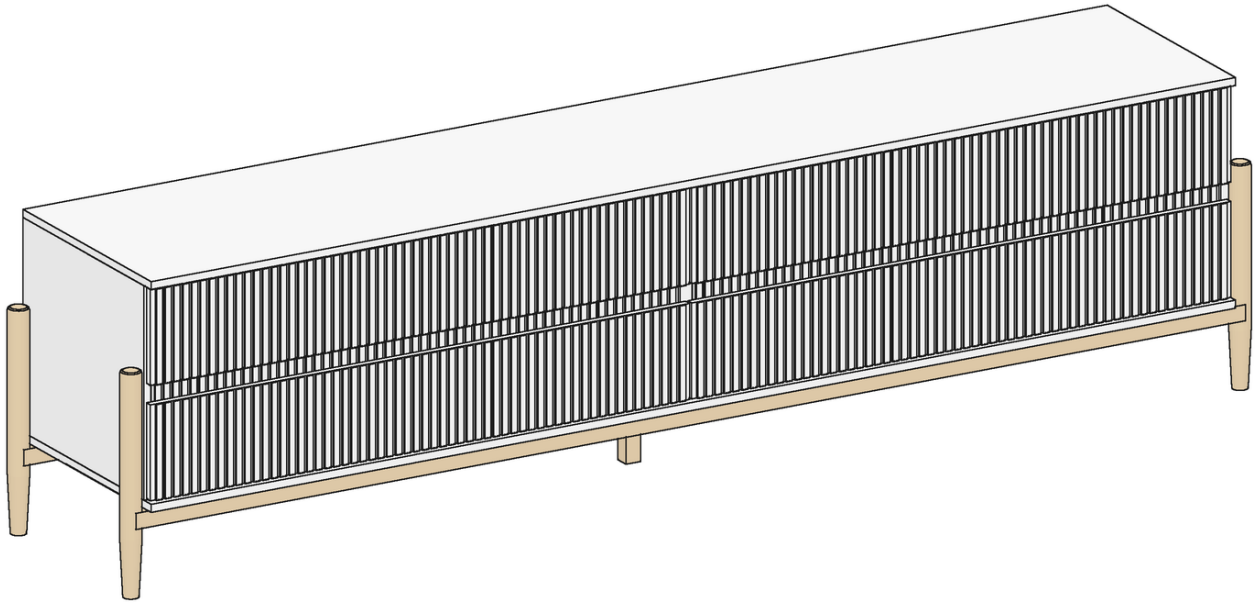

- **Abra e feche cada gaveta.**
- **Confira se a bancada não balança.**
- **Reaperte os parafusos a cada 6 meses.**
- **Limpe com pano macio, levemente úmido.**
- **Não use álcool, solvente ou produto abrasivo.**
- **Não suba nem se apoie no móvel.**
- **Não arraste o móvel: levante com duas pessoas.**



Para tirar uma gaveta: abra até o fim, aperte a trava preta dos dois trilhos (de um lado para baixo, do outro para cima) e puxe.

Dúvidas: +55 32 3532 8842
www.pollodecor.com.br