KIKOS

MANUAL DO USUÁRIO

Bicicleta Ergométrica MAX KV

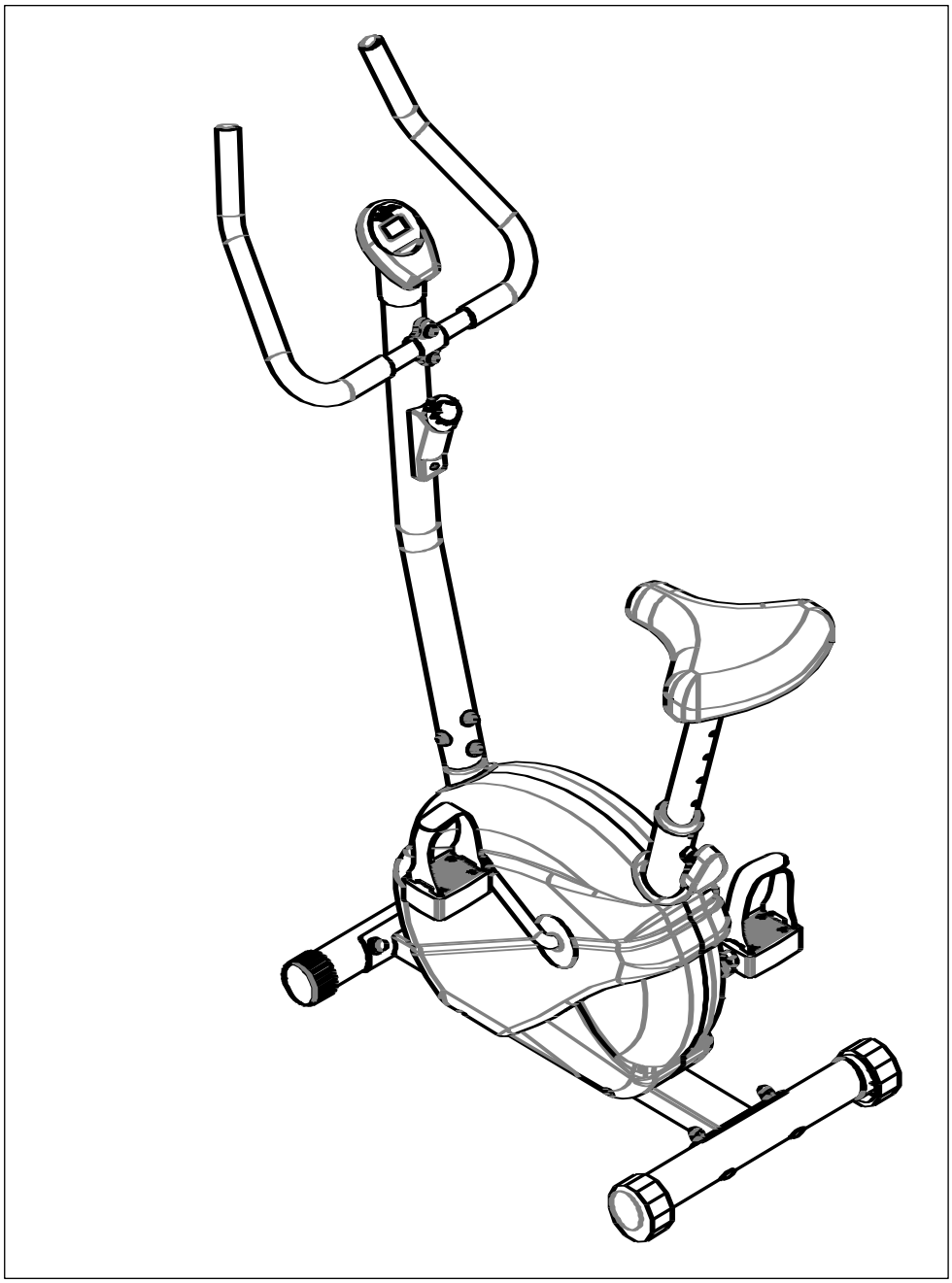

VISÃO AMPLIADA

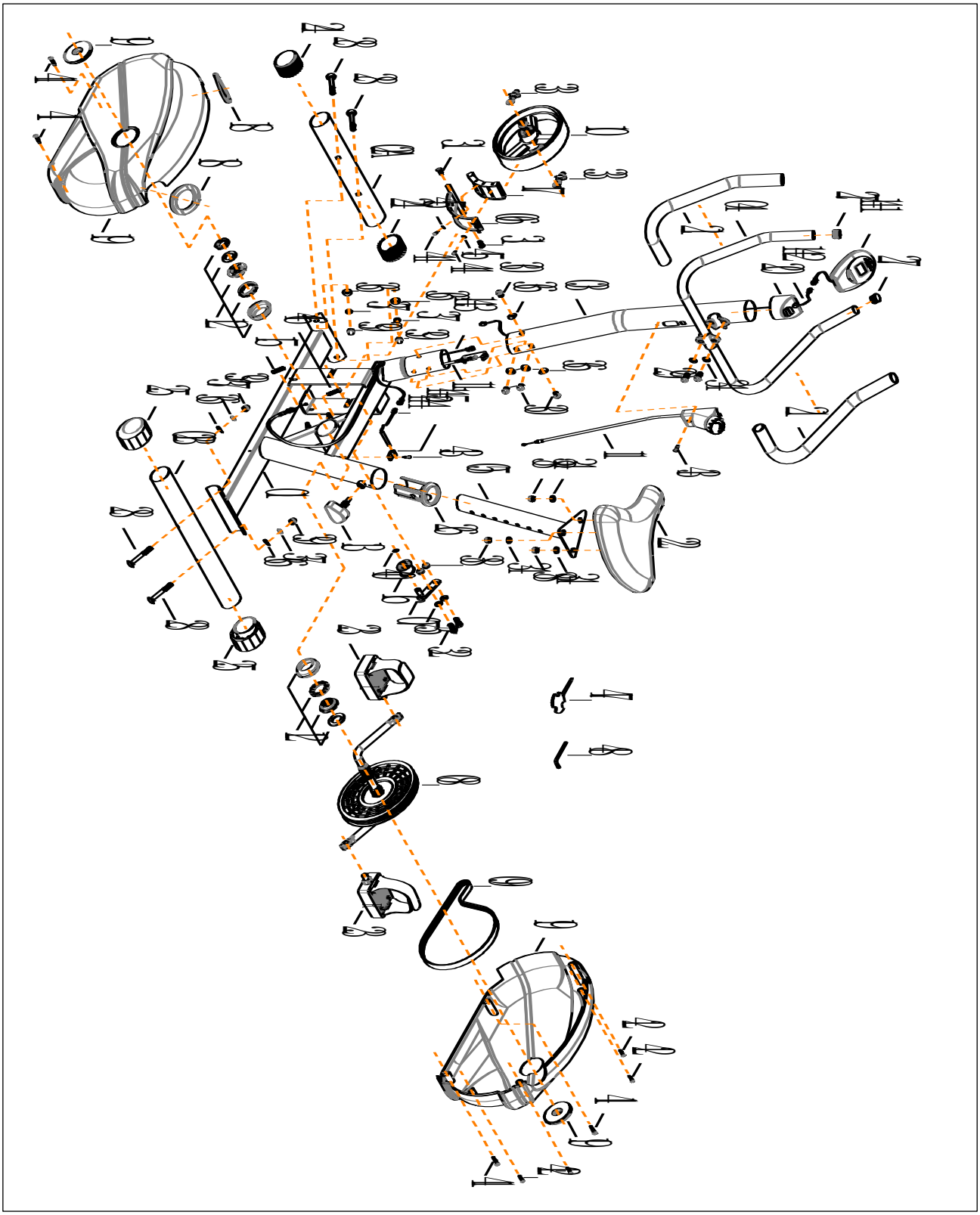

PEÇAS SOBRESSALENTES

Nº	NOME	QTD	N°	NOME	QTD
01	PRINCIPAL	1	**23**	PEDAL (E/D)	1
02A	ESTABILIZADOR FRONTRAL	1	**24**	TAMPA DA EXTREMIDADE ϕ50	2
02B	ESTABILIZADOR TRASEIRO	1	**25**	TAMPA DA EXTREMIDADE ϕ50	2
03	BARRA FRONTAL	1	**26**	BUCHA	1:
04	BARRA DE PESO	1	**27**	TAMPA REDONDA	2
05	BARRA DE ASSENTO	1	**28**	PARAFUSO FRANCÊS M8X65	4
06	CONJUNTO MAGNÉTICO	1	**29**	PARAFUSO SEXTAVADO M8x20	2
07	CONJUNTO DE ENGRENAGEM INATIVO	1	**30**	PARAFUSO SEXTAVADO M8x16	4
08	MANIVELA	1	**31**	PARAFUSO DE FENDA CRUZADA M6×16	2
09	CORREIA	1	**32**	PARAFUSO EXTERIOR M8x20	2
10	VOLANTE DO MOTOR	1	**33**	PARAFUSO RABEADO	2CONJUNTOS
11	BOTÃO DE TENSÃO	1	**34**	ARRUELA PLANAϕ8.3×ϕ16	5
12	九件套	1	**35**	ARRUELA PLANAϕ8.3×ϕ16	2
13	BOTÃO M12	1	**36**	ARRUELA EM ARCOϕ8.4×ϕ20	8
14-1	CONSOLE	1	**37**	ARRUELA DE PRESSÃO M8	4
14-2	Cabo do console superior	1	**38**	PORCA DE NÁILON M8	5
14-3	Cabo do console inferior	1	**39**	PORCA M8	4
14-4	TUBO SENSORIAL	1	**40**	MOLA ϕ8	1
14-5	SENSOR	1	**41**	PARAFUSO DE FENDA CRUZADA STORM M4.8×25	4
15	MOLA	1	**42**	PARAFUSO DE FENDA CRUZADA AUTO-ATARRAXANTE M4.2×20	4
16	ENGRENAGEM INATIVA	1	**43**	PARAFUSO DE FENDA CRUZADA STORM M4.8×20	2
17	IMÃ	1	**44**	PARAFUSO DE FENDA CRUZADA AUTO-ATARRAXANTE M3×10	2
18	TAMPA DO BURACO	1	**45**	ARRUELA PLANAϕ3.2×ϕ9	2
19	COBERTURA DE CORRENTE	1	**46**	PARAFUSO DE FENDA CRUZADA M6×30	1

20	SUSTENTADOR DO CONSOLE	1	**47**	FERRAMENTA S13/14/15	1
21	ESPUMA DA BARRA DA MANOPLA	1	**48**	FERRAMENTA S5	1
22	ASSENTO	1:	**----**	--------	---

PEÇAS SOBRESSALENTES

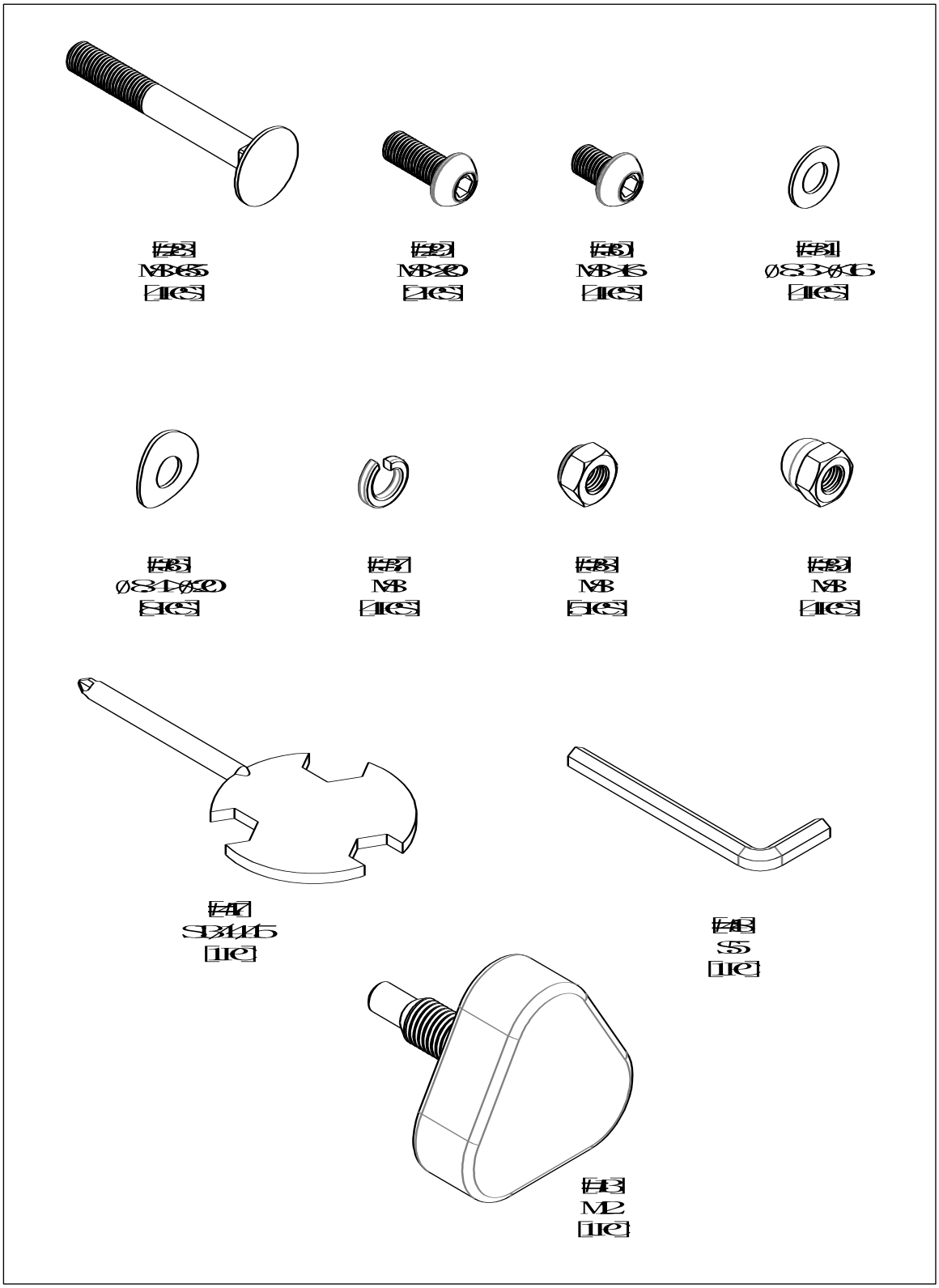

MONTAGEM

PASSO 1:

Conecte o Estabilizador Frontal (02A) e o Estabilizador Traseiro (02B) ao Quadro Principal (01) usando as porcas M8 (39), arruela em arco ϕ8.4×ϕ20, arruela de pressão M8 (37) e os parafusos franceses M8x65mm (28).

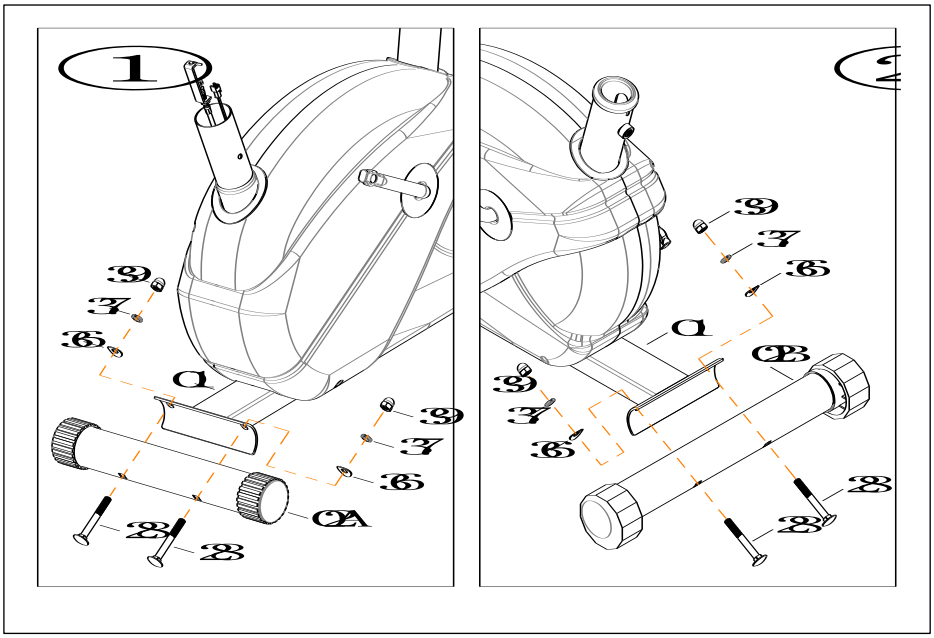

PASSO 2:

Os pedais (23) estão marcados com “E” e “D” - Esquerda e Direita.

Conecte-os aos respectivos braços da manivela (08) O braço da manivela direito está ao lado direito da bicicleta quando você estiver sentado. Observe que o Pedal Direito deve ser pedalado em sentido horário e o Esquerdo em sentido anti-horário.

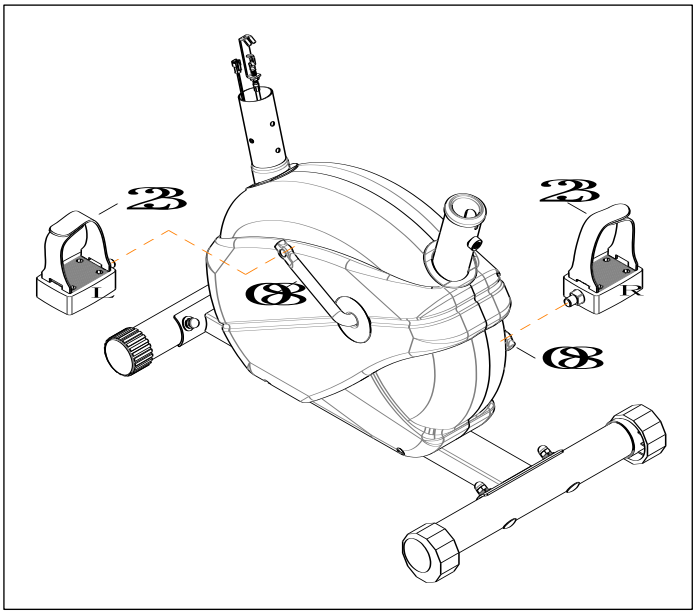

PASSO 3:

Pegue a Barra frontal (03) e conecte ao cabo do console superior (14-2) com o cabo do console inferior (14-3). Em seguida, conecte o cabo superior e inferior do botão de tensão (11).

Deslize a barra frontal (03) no quadro principal (01) e, em seguida, fixe com 4 conjuntos de parafusos M8X16mm (30) e 4 conjuntos de arruelas em arco ϕ8.4×ϕ20 (36).

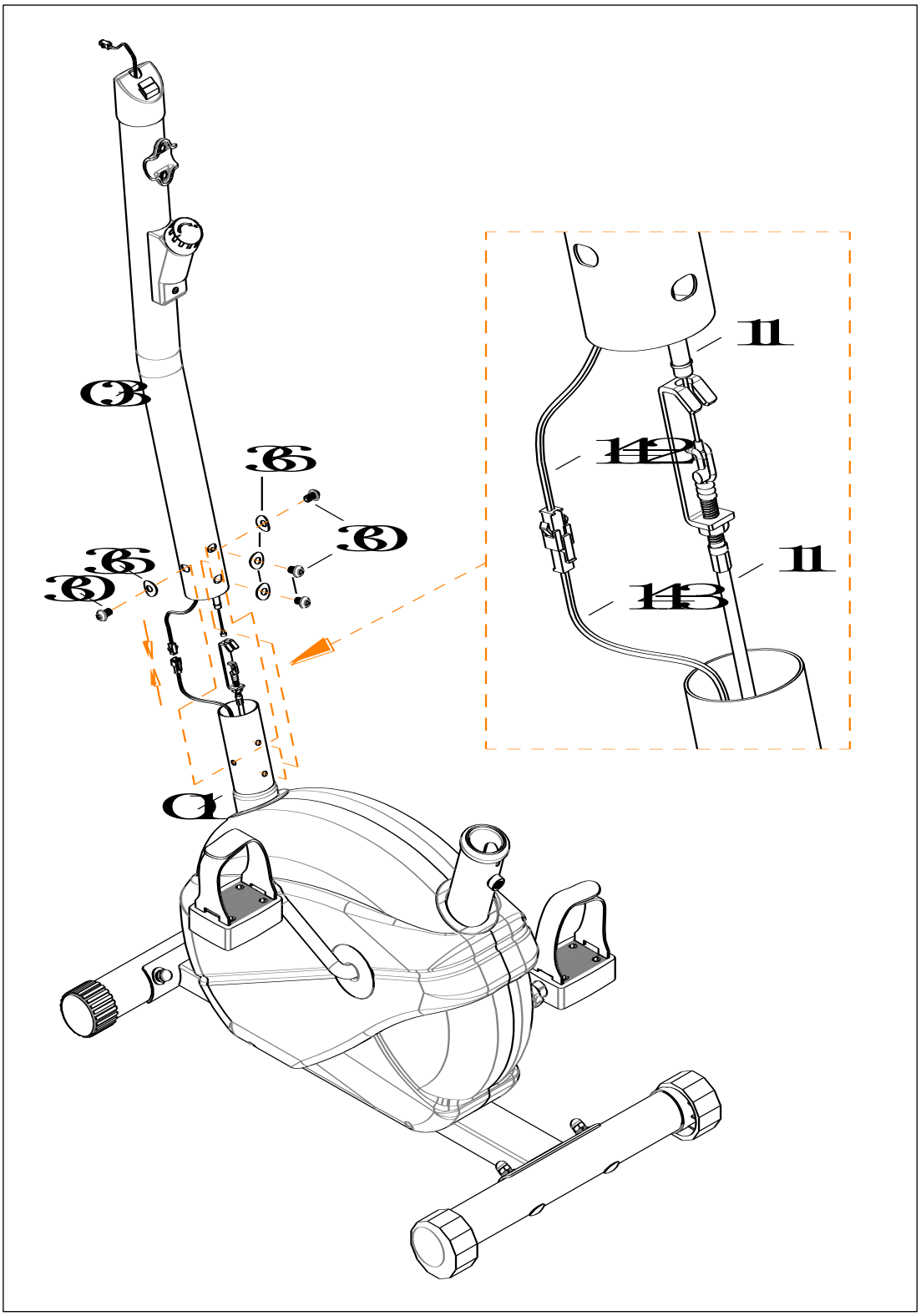

PASSO 4:

Conecte o cabo sensorial do console superior (14-1) atrás do console (14-1), e depois leve o console (14-1) até o sustentador do console (20).

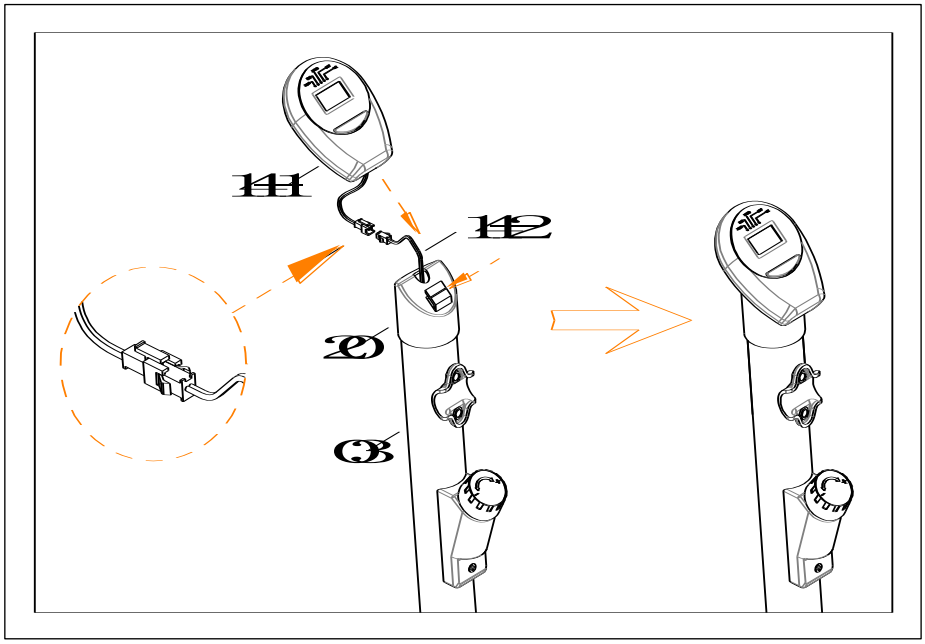

PASSO 5:

Conecte a barra de peso (04) à barra frontal (03), use dois conjuntos de parafusos sextavados(29), dois conjuntos de arruelas planas ϕ8.4×ϕ20.

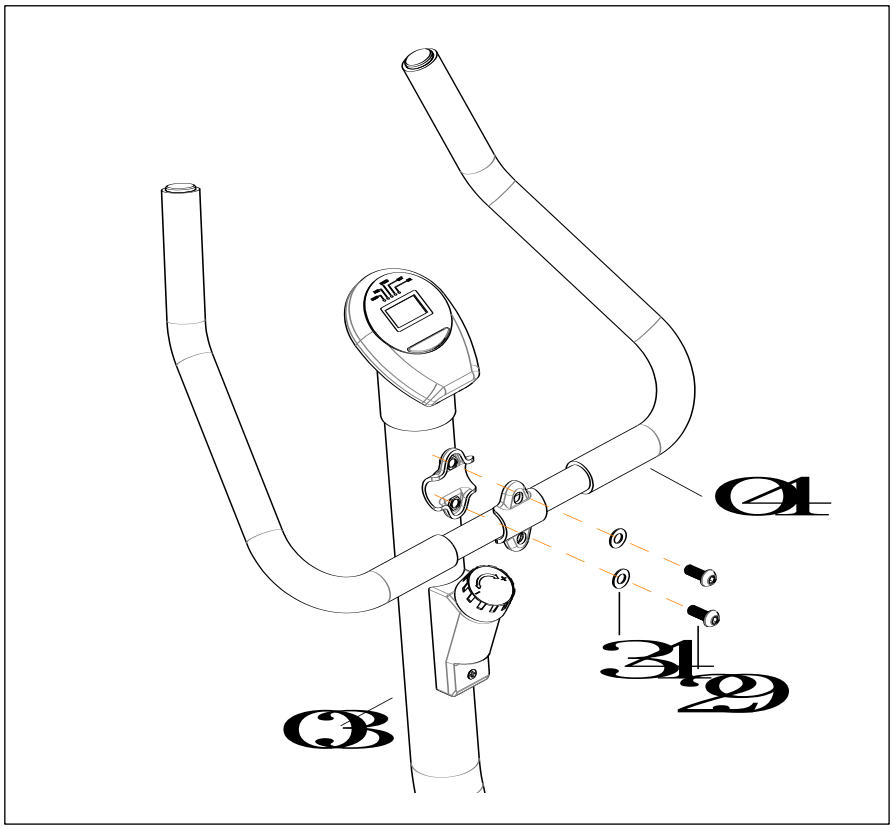

PASSO 6:

Coloque o assento (22) na barra do assento (05) usando três conjuntos de arruelas (34) e três de porcas de náilon (38), localizados embaixo do assento.

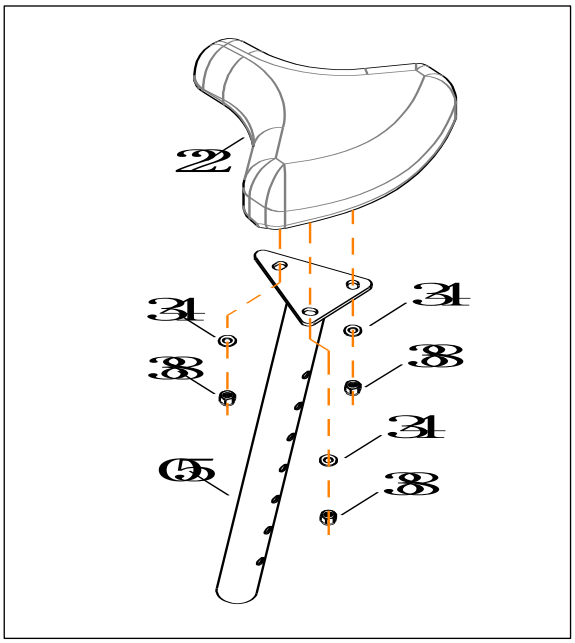

PASSO 7:

Insira a barra do assento (05) ao quadro principal e alinhe os buracos (a altura correta pode ser arrumada assim que a bicicleta estiver totalmente montada). Fixe o assento na posição com o botão de ajuste (13).

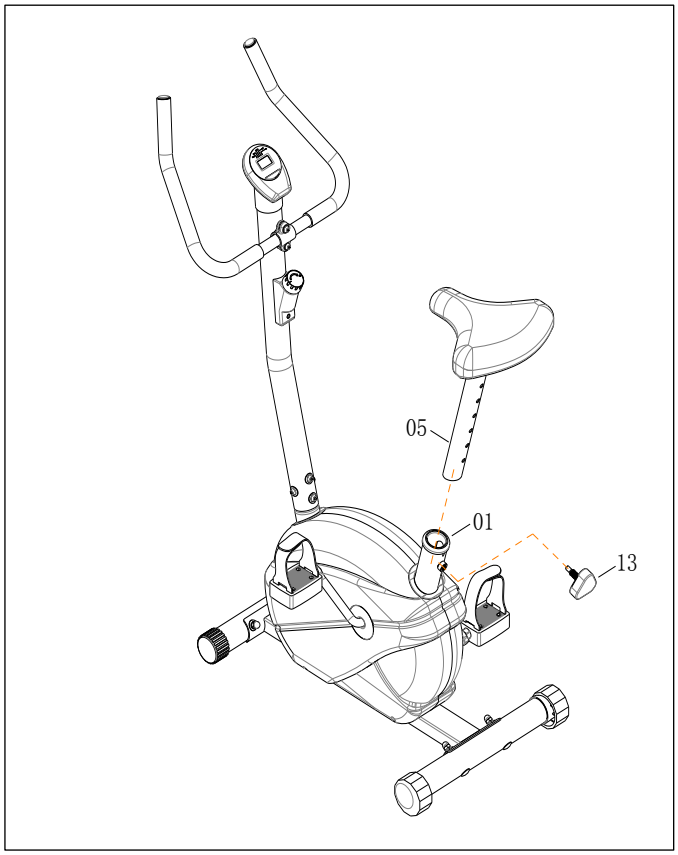

CERTIFICADO DE GARANTIA

A **Kikos** garante os produtos relacionados neste certificado contra eventuais defeitos de fabricação, comercializados pela mesma dentro do território brasileiro, pelos prazos abaixo estipulados, a partir da data de emissão da nota fiscal de venda, e somente mediante a apresentação de cupom/nota fiscal original de venda e nos limites fixados por este termo. Esta garantia somente cobre o proprietário original e não é transferível.

	Garantia da Estrutura - 90 dias legal e 640 dias contratual
Garantia de	**Mão de obra, Motor e demais partes - 90 dias legal e 275 dias contratual**

Esta garantia acima cobre eventuais defeitos de fabricação que os produtos possam apresentar, salvo peças de desgaste natural apresentadas abaixo que ficará da seguinte forma :

90 dias de garantia legal + 90 dias de garantia contratual: Pintura, Mantas, Eixos e Rolamentos ;
90 dias de garantia legal: Peças plásticas, Escova do motor, Correias, Cinta de freio, Correntes, Cabo de aço, Estofados, Acabamentos de espuma e Manoplas emborrachadas.

Durante o prazo de garantia acima estabelecido, a Kikos assume o compromisso de substituir ou consertar, sem ônus (excetuando-se despesas de deslocamento), as peças com defeitos de fabricação.
O cliente é responsável pela taxa de deslocamento de técnico especializado no valor vigente no momento, caso necessite dos serviços de assistência técnica, tanto da rede autorizada como da fábrica. Durante a garantia legal (90 dias) não será cobrada a taxa de deslocamento.
Caso o cliente prefira, o equipamento dentro da garantia poderá ser enviado a Kikos, e o reparo será efetuado sem custo de peças e mão de obra para o cliente (excetuando-se custos de transporte ida e volta do equipamento), obedecendo os prazos acima.
Os direitos de prestação da garantia não são acionados quando existam pequenas diferenças do material, em relação à qualidade teórica exigida, que sejam indiferentes para o valor e utilização do aparelho.
Eventuais prestações de garantia não implicam o aumento do prazo de garantia, nem iniciam a contagem decrescente do mesmo prazo.
A garantia não abrange os serviços de instalação, limpeza e lubrificação do produto.
São de responsabilidade do cliente as despesas decorrentes do atendimento de chamadas julgadas improcedentes.
A garantia será anulada nas seguintes situações:
a) Danos provocados por:
- Roubo, vandalismos, raio, fogo, enchente e / ou outros desastres naturais;
- Suor, água, solventes, alcool e/ou outros líquidos;
- Quedas, batidas, acidentes ou uso inadequado;
- Ligação do produto em rede elétrica fora dos padrões especificados ou sujeita a uma flutuação excessiva de voltagem;
- Utilização do produto em ambientes sujeitos a gases corrosivos (ex. evaporação de cloro), umidade ou temperatura excessiva;
- Utilização do equipamento ao ar livre;
- Utilização do produto dentro de saunas, garagens, banheiros;
- Utilização do produto em desacordo com o especificado na ocasião da compra ou neste termo, como por exemplo, o uso de aparelhos de categoria residencial em academias, clubes, grêmios, clínicas, escolas, associações, locais comerciais, e outros que a Kikos julgar necessário;
- Aplicações de forças e pesos demasiados;
- Limpeza com produtos químicos não recomendados pela Kikos, que podem provocar manchas. A limpeza deve ser efetuada somente com panos secos;
- Lubrificação incorreta do equipamento;
- Falta ou excesso de silicone;
b) Quando for constatado:
- Manuseio, e/ou reparos por pessoas ou assistência técnica não autorizada;
- Montagem imprópria do produto pelo usuário ou não observância do manual de operação;
- Alteração de partes mecânicas, elétricas/eletrônicas originais;
- Remoção ou modificação do número de série;
- Utilização do aparelho em locais expostos a luz solar, chuva, orvalho, poeira, maresia, úmidos ou mal ventilados, etc;
- Manutenção prévia com peças não originais;
- Utilização do equipamento por mais de uma pessoa ao mesmo tempo;
- Utilização do equipamento por pessoas acima do peso especificado no produto.
Nenhum revendedor ou assistência técnica autorizada Kikos tem autorização para alterar este termo ou assumir compromissos em nome da Kikos
A Kikos não se responsabiliza por eventuais acidentes e suas conseqüências, decorrentes da violação das características originais ou montagem fora do padrão de fábrica de seus produtos.
A Kikos reserva-se o direito de promover alterações deste termo de garantia sem aviso prévio.
A garantia somente será válida com a apresentação deste certificado e sua respectiva nota fiscal, e somente em território nacional.
A relação de assistências técnicas autorizadas Kikos pode ser obtida através da central de atendimento ao cliente: (11) 3589 2865 de Segunda a Sexta-Feira das 08:30 às 18:00, pelo e-mail: assistência@kikos.com.br, ou pelo site: www.kikos.com.br

Nota Fiscal: _____ **Produto:_____**

DADOS DO CLIENTE:

Nome:_____

Endereço:_____CEP:_____

Cidade:_____ Est.:_____ Tel.: (____)_____ Cel.: (__)_____

A GARANTIA SOMENTE SERÁ VÁLIDA COM A APRESENTAÇÃO DESTE CERTIFICADO E SUA RESPECTIVA NOTA FISCAL.

Assistência Técnica Matriz Kikos
Rua Manuel Soares Sebastião, 115 B - Cep: 04775-160 - Socorro - São Paulo - SP - Brasil
Tel: (11) 3589 2865 / 3589 2944 – E-mail: assistencia@kikos.com.br
www.kikos.com.br