EL4615

Estante
Bookcase
Estantería

Instruções de Montagem

Assembly Instructions / Instrucciones de Montaje

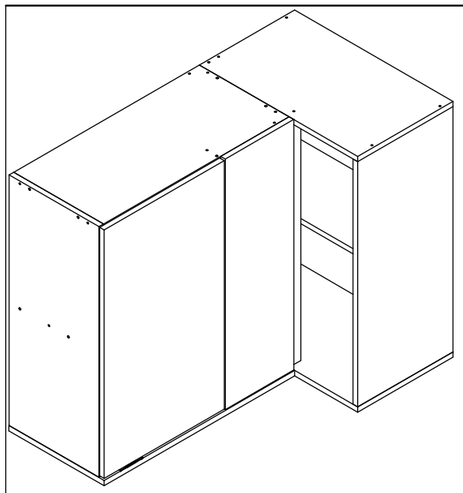

ESQUERDA

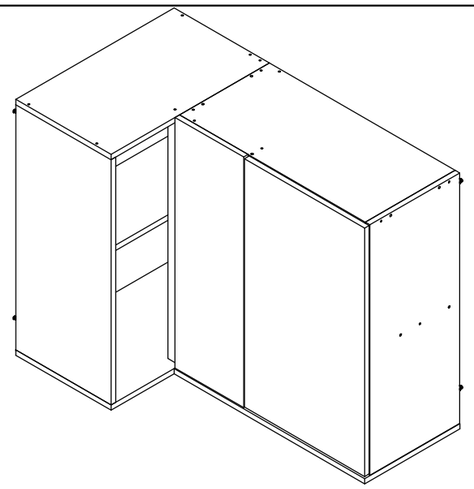

DIREITA

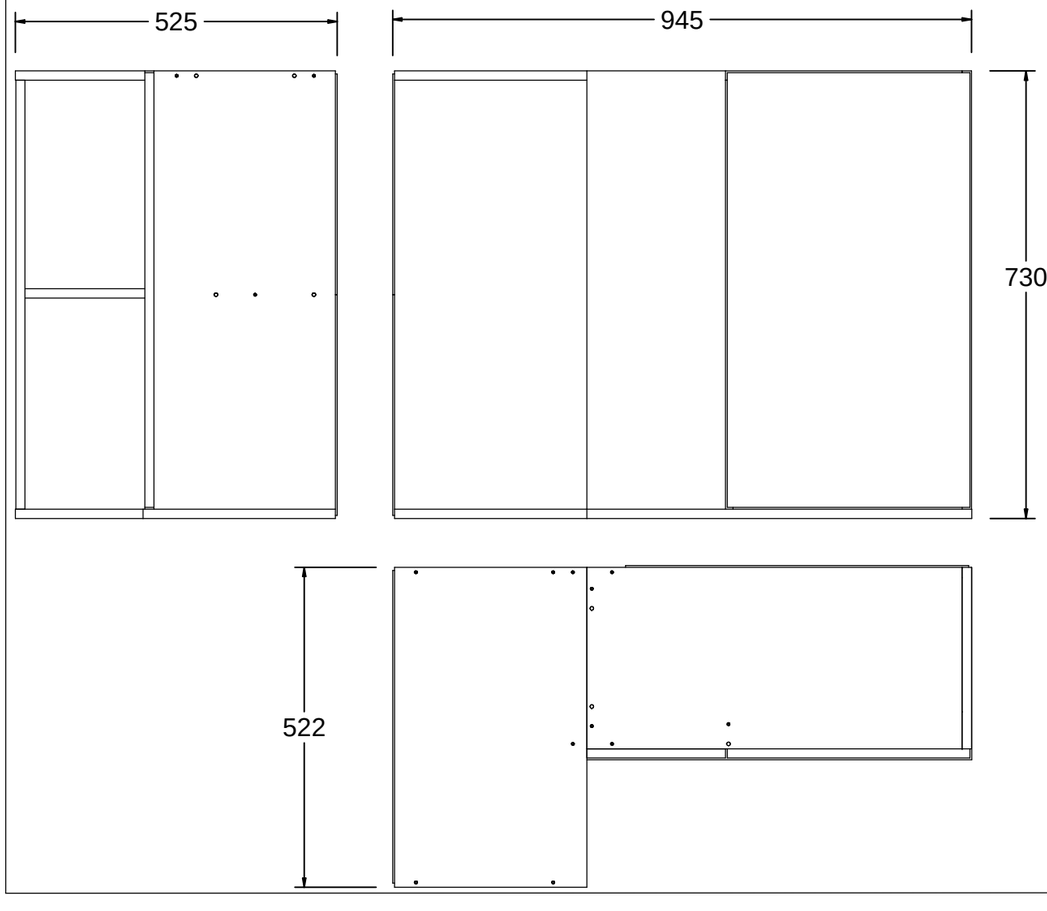

Lista de ferragens
Hardware list
Lista de materiales

REF		QNT
A	CAVILHA Ø6X30 ESPIGA Ø6X30 DOWEL Ø6X30	24
B	PARAFUSO CC 3,5X14 TORNILLO CC 3,5X14 SCREW CC 3,5X14	24
C	PARAFUSO CC 3,5X40 TORNILLO CC 3,5X40 SCREW CC 3,5X40	29
D	DOBRADIÇA BISAGRA HINGE	02
E	PARAFUSO CF 3,5X14 TORNILLO CF 3,5X14 SCREW CF 3,5X14	02
F	PARAFUSO CF 4,5X50 TORNILLO CF 4,5X50 SCREW CF 4,5X50	06
I	PREGO CLAVO NAIL	50
J	BUCHA NYLON TACO NYLON NYLON WALL PLUG	06
L	CANTONEIRA ESCUADRA BRACKET	06
M	SUPORTE AÉREO SOPORTE AÉREO HANGING BRACKET	06
N	CAPA SUPORTE AÉREO CAPA SOPORTE AÉREO HANGING CAP	06
O	ADESIVO TAPA FURO ADHESIVO TAPA AGUJERO HOLE COVER STICKER	25
Q	FIXADOR DE COSTAS FIJADOR DE TRASERA BACK FIXER	10
R	PARAFUSO CC 3,5X16 TORNILLO CC 3,5X16 SCREW CC 3,5X16	24
S	COLA PEGAMENTO GLUE	01
U	PUXADOR TIRADOR HANDLE	01
V	PARAFUSO CF 3,5X25 TORNILLO CF 3,5X25 SCREW CF 3,5X25	02

Lista de peças / Parts lists / Lista de piezas

DESCRIÇÃO	DIMENSÃO	QTD
EL4615-01_LATERAL DIREITA / SIDE RGT / LAT DER	715 X 296 X 15	1
EL4615-03_BASE / BASE / BASE	628 X 314 X 15	1
EL4615-04_PRATELEIRA / SHELF / FRM TOP	597 X 219 X 15	1
EL4615-05_DIVISAO NICHO / DIV NICHE / DIV NICHO	700 X 264 X 15	1
EL4615-07_PILASTRA / PIL / PILASTRA	700 X 114 X 15	1
EL4615-08_CHAPEU / FRM TOP / REM SUP	612 X 296 X 15	1
EL4615-11_PORTA / DOOR / PUERTA	709 X 396 X 15	1
EL4615-12_FECHAMENTO PORTA / MIRROR DOOR / ESPEJO PUERTA	715 X 226 X 15	1
EL4615-21_LATERAL NICHO / SIDE NICHE / LAT NICHO	700 X 314 X 15	1
EL4615-24_PRATELEIRA MENOR / SMALL SHELF / REP MENOR	491 X 225 X 15	1
EL4615-25_DIVISAO / DIV / DIV	700 X 275 X 15	1
EL4615-27_PILASTRA PORTA / DOOR PIL / PILASTRA PUERTA	700 X 60 X 15	1
EL4615-28_CHAPEU MENOR / FRM TOP / REM SUP	522 X 314 X 15	1
EL4615-33_BASE MENOR / SMALL BASE / BASE MENOR	522 X 314 X 15	1
EL4615-37_PILASTRA TRASEIRA / REAR PIL / PIL TRAS	700 X 114 X 15	1
EL4615-61_COSTA / BACK / TRAS	560 X 360 X 3	2
EL4615-62_COSTA MENOR / SML BACK / TRAS MENOR	510 X 360 X 3	2

ESCANEIE O QR CODE PARA VER O MANUAL ONLINE.
ESCANEE EL CÓDIGO QR PARA VER EL MANUAL ONLINE.
SCAN THE QR CODE TO VIEW THE MANUAL ONLINE.

Rev.: 00 - 21/09/2026

Limpar o número da peça com pano levemente umedecido com álcool

Clean the part number with a cloth slightly dampened with alcohol

Limpiar el número de la pieza con un paño ligeramente humedecido con alcohol.

Ferramentas Necessárias / Hardware / Herramientas

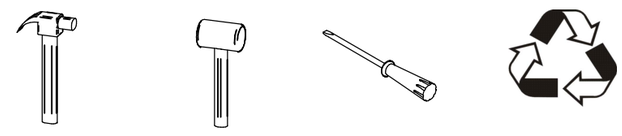

"IMPORTANTE LER COM ATENÇÃO E GUARDAR PARA EVENTUAIS CONSULTAS".

"IMPORTANTE LEER CON ATENCIÓN Y GUARDAR PARA EVENTUALES CONSULTAS".
"IMPORTANT TO READ CAREFULLY AND SAVE FOR ANY QUERIES".

EL4615

Instruções de Montagem

Assembly Instructions / Instrucciones de Montaje

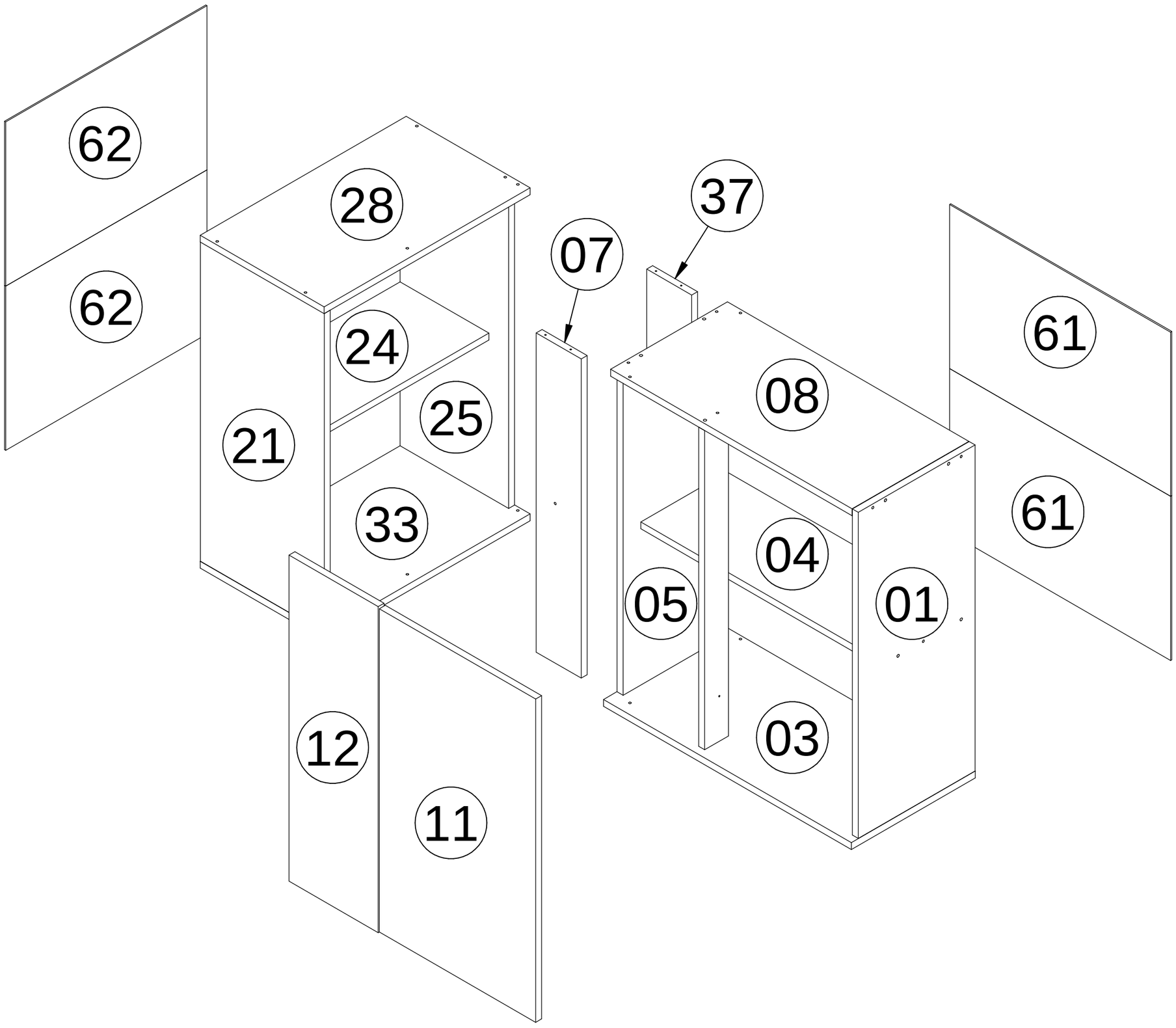

ESCANEIE O QR CODE PARA
VER O MANUAL ONLINE.
ESCANEE EL CÓDIGO QR PARA
VER EL MANUAL ONLINE.
SCAN THE QR CODE TO
VIEW THE MANUAL ONLINE.