INSTRUÇÃO DE MONTAGEM

CADEIRA ANA

Aponte a câmera do celular para assistir à montagem em vídeo.

CLIQUE AQUI PARA ASSISTIR AO VÍDEO DE MONTAGEM

https://www.youtube.com/watch?v=zI1PAwtBTDc

MÓVEIS TEIXEIRA

Rodovia Municipal Landim Teixeira, Km 1
Perimetro Urbano - Rodeiro - Mg - 36510-000
(32) 3577-1066

Base LUNNA

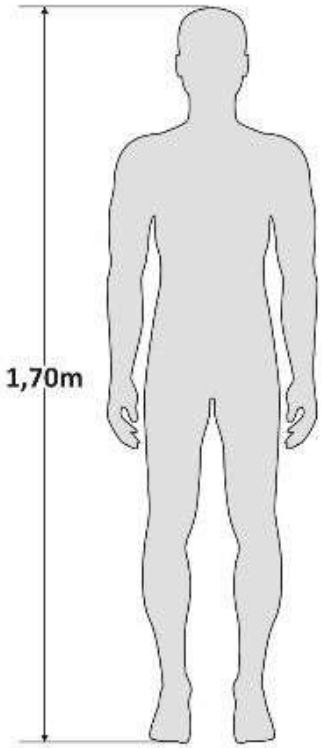

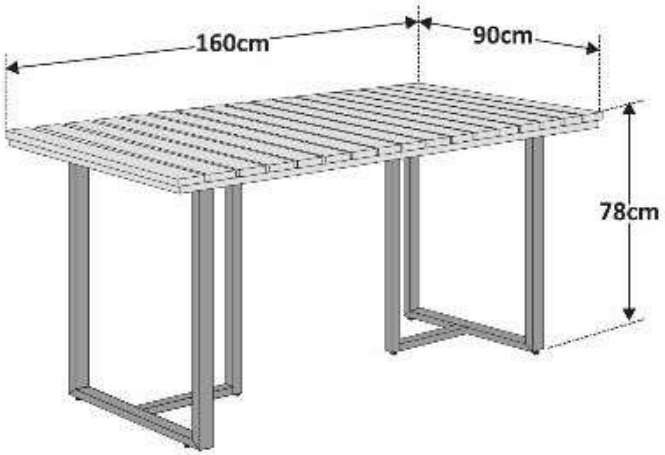

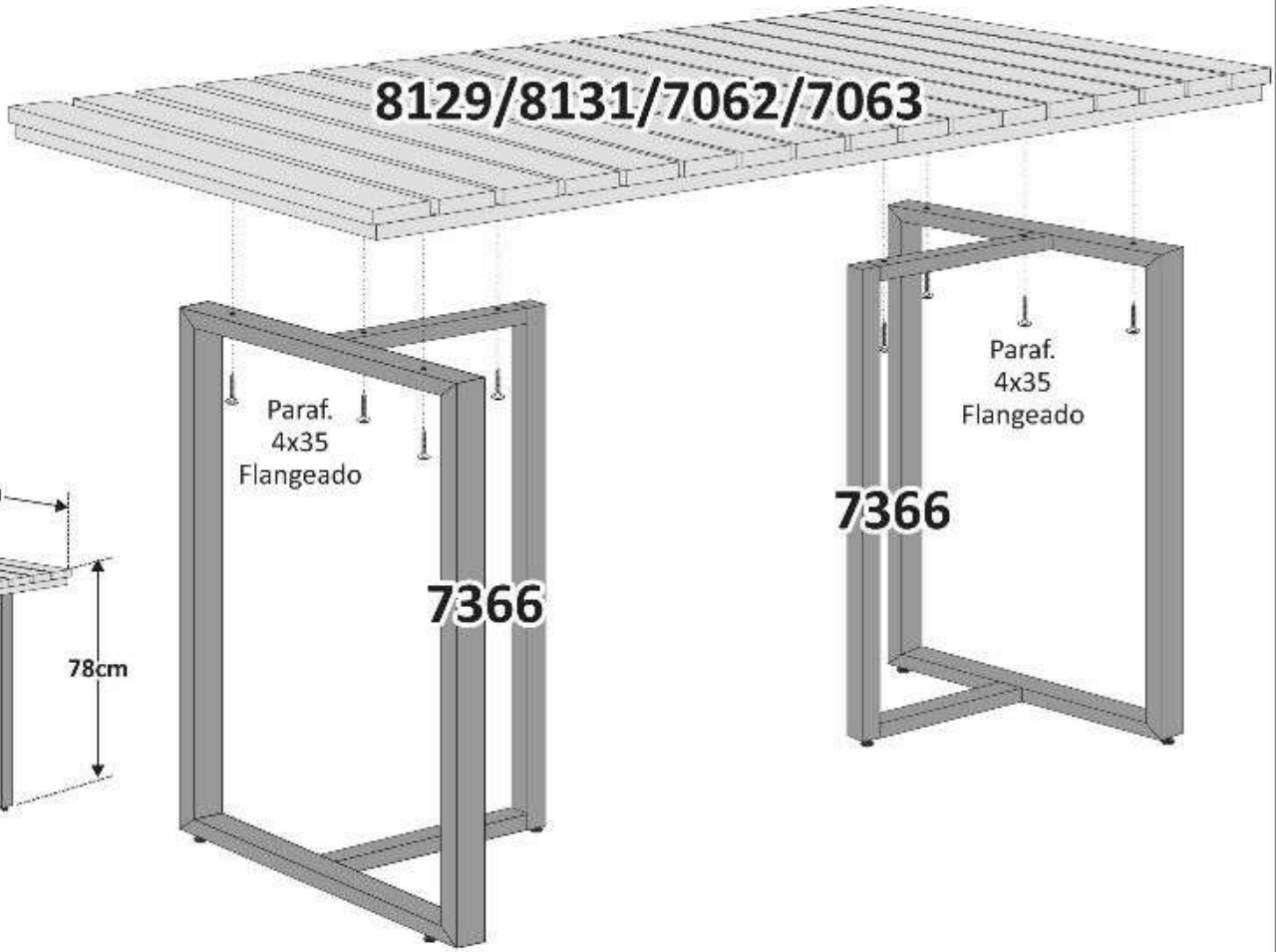

CÓD.	DESCRIÇÃO	UNID.	CLASSIFICAÇÃO	QUANT.
7366	PÉS	UN	PEÇA	02
8129	TAMPO 1,60	UN	PEÇA	01
8131	TAMPO 1,20	UN	PEÇA	01
7062	TAMPO 1,60 (LAKA)	UN	PEÇA	01
7063	TAMPO 1,20 (LAKA)	UN	PEÇA	01
7392	KIT FERRAGEM	UN	PEÇA	01

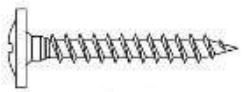

Parafuso 4x35
Flangeado

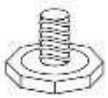

Sapata Regulável

09/08/2023