ELLO
APARADOR

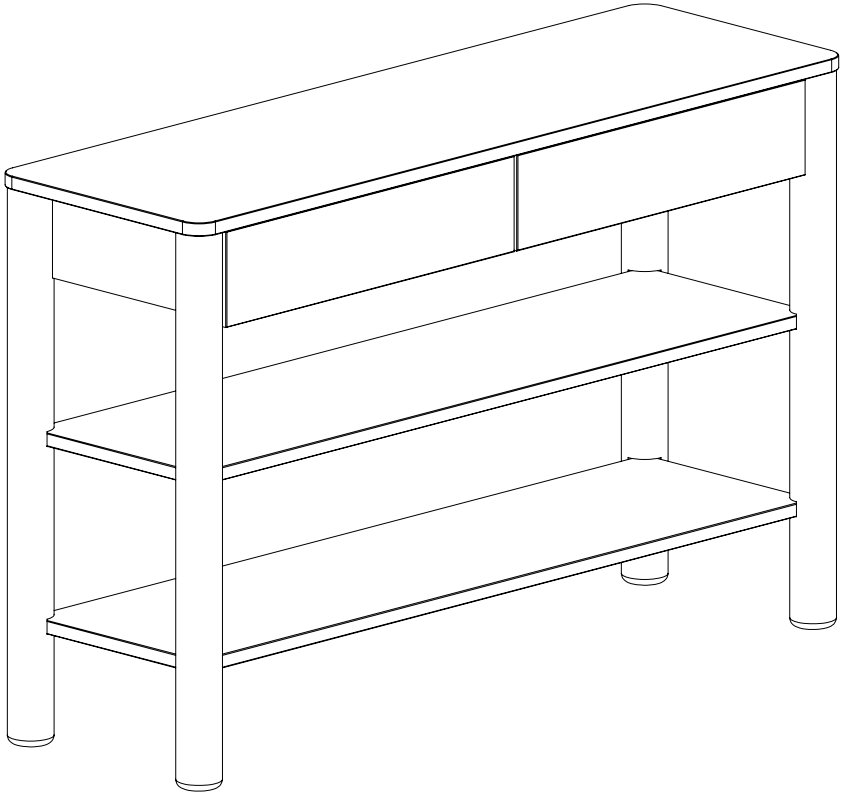

móveis
Weihermann

ATENÇÃO

1- Leia e observe atentamente toda a instrução antes de iniciar a montagem.
2- A montagem do produto deverá ser feita em uma superfície limpa e plana. Aconselhamos utilizar a embalagem para forrar o chão a fim de não danificar o produto.
3- Os parafusos devem ser apertados periodicamente.
4- Evitar Batidas.
5- Este móvel poderá sofrer alterações de cor quando submetido a luz solar.

LIMPEZA

1- Usar pano branco, limpo levemente umedecido com água seguido de um pano seco.
2- Não utilizar produtos químicos ou abrasivos.

Pessoas Necessárias para montagem



Ferramentas Necessárias (Não Fornecidas)

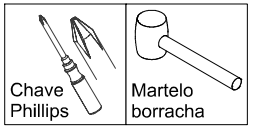

CARGA SUPORTÁVEL

Carga máxima suportável

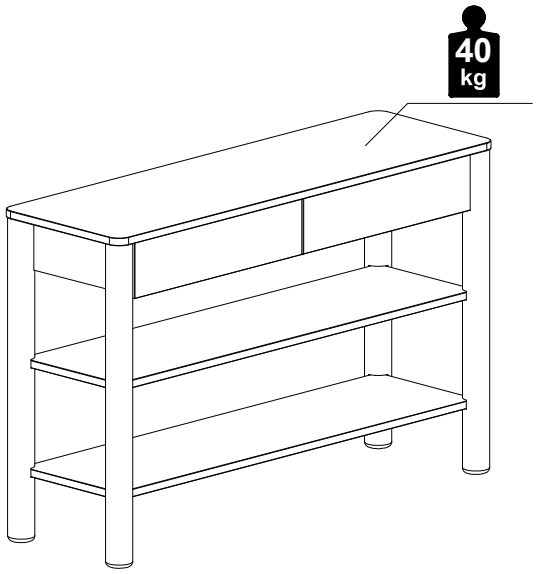

6794

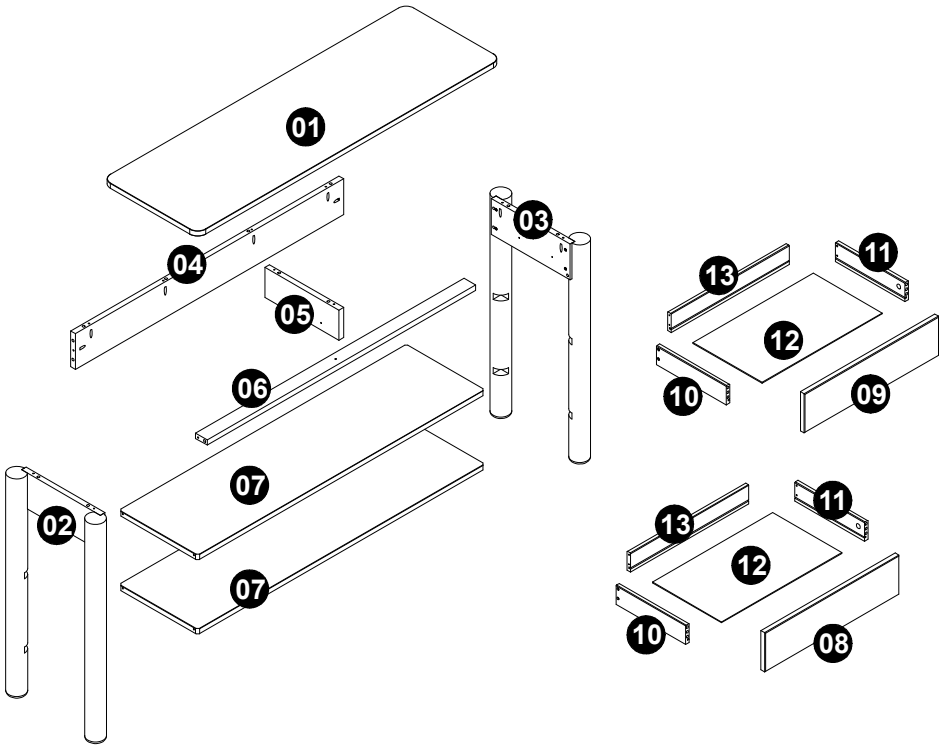

N.	ITEM	DESCRIÇÃO DE PEÇAS	QTDE	DIMENSÕES (mm)		
				COMP	LARG	ESP
01	206313	TAMPO	01	1180	370	18
02	206459	LATERAL ESQUERDA	01	742	366	67
03	206458	LATERAL DIREITA	01	742	366	67
04	206319	PAINEL ENCOSTO	01	1042	120	18
05	206316	DIVISÃO	01	288	101	18
06	206321	TRAVESSA FRONTAL	01	1042	45	18
07	206320	PRATELEIRA	02	1116	306	18
08	206325	FRENTE DE GAVETA ESQUERDA	01	522	132	18
09	206462	FRENTE DE GAVETA DIREITA	01	522	132	18
10	206326	LATERAL ESQUERDA DE GAVETA	02	270	64	14
11	206327	LATERAL DIREITA DE GAVETA	02	270	64	14
12	206329	FUNDO DE GAVETA	02	467	268	03
13	206328	TRASEIRO DE GAVETA	02	459	64	14

A  **24**

Cavilha Ø8,0x30.

B  **23**

Parafuso Ø4,0x30 c.p.

C  **08**

Parafuso Ø4,0x50 c.p.

D 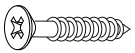 **16**

Parafuso Ø3,5x14 c.c.

E 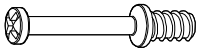 **04**

Parafuso Minifix

F  **04**

Tambor Minifix

G **02**

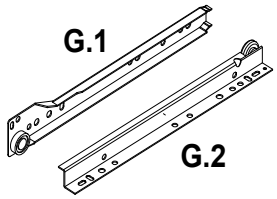

Corrediça Metal Esquerda 250mm

H **02**

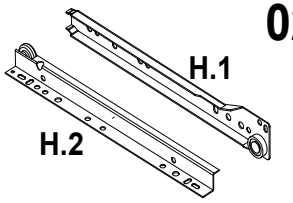

Corrediça Metal Direita 250mm

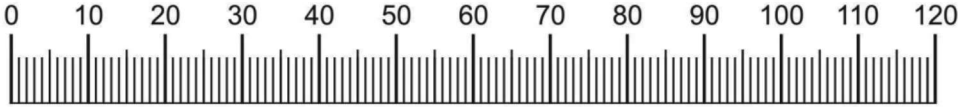

Medidas em mm

1

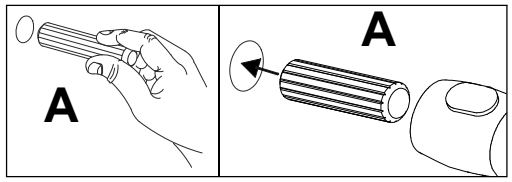

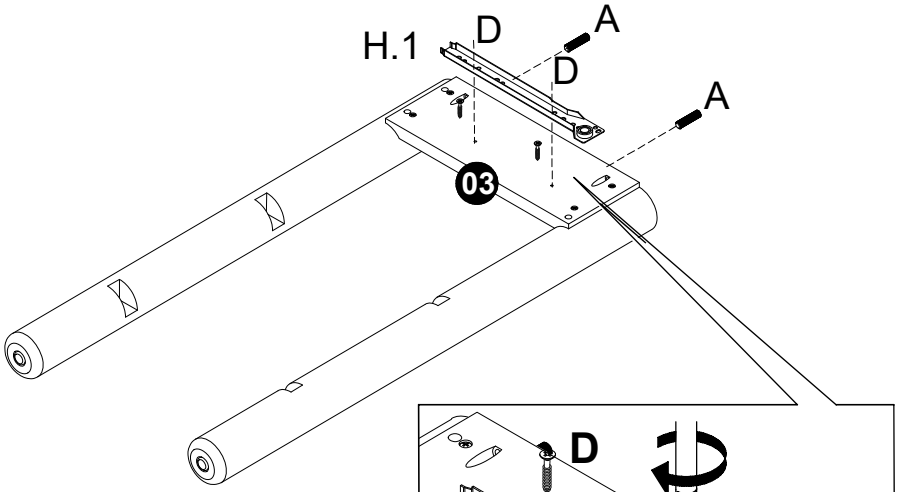

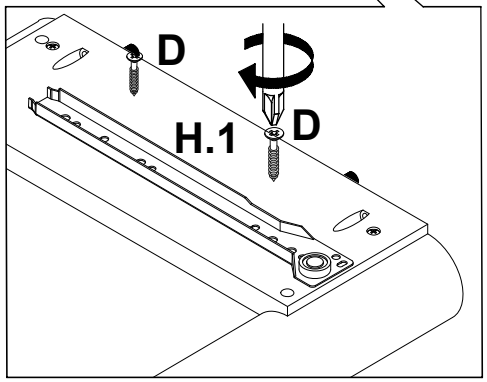

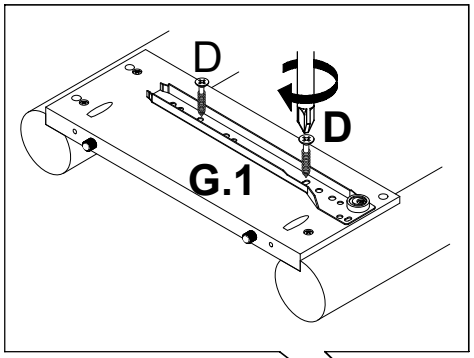

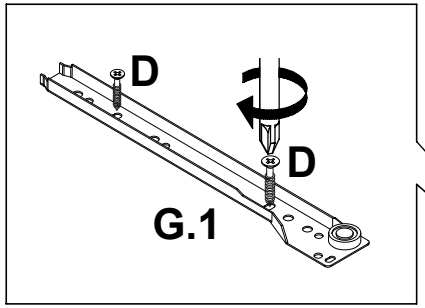

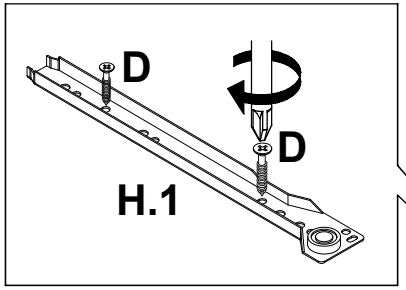

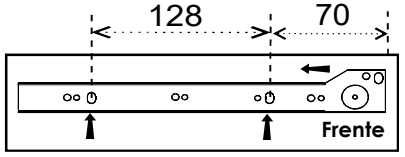

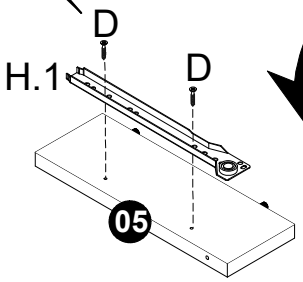

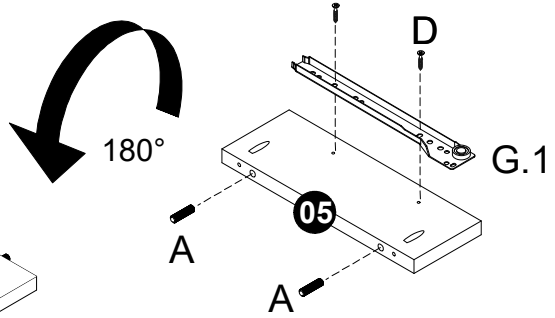

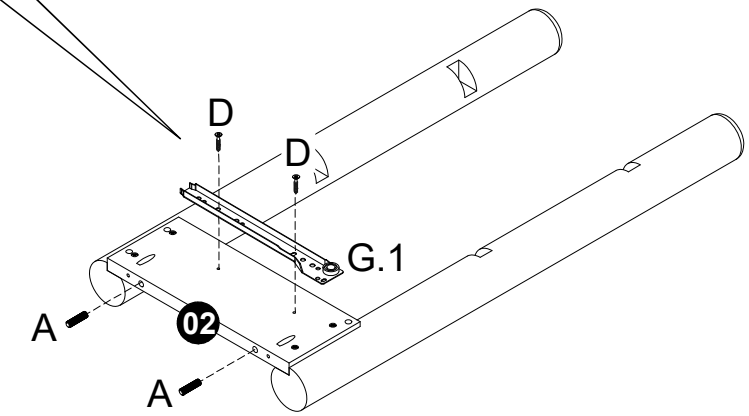

A	16	D	08
Cavilha Ø8,0x30 .		Parafuso Ø3,5x14 c.c.	
G	02	H	02
G.1		H.1	

2

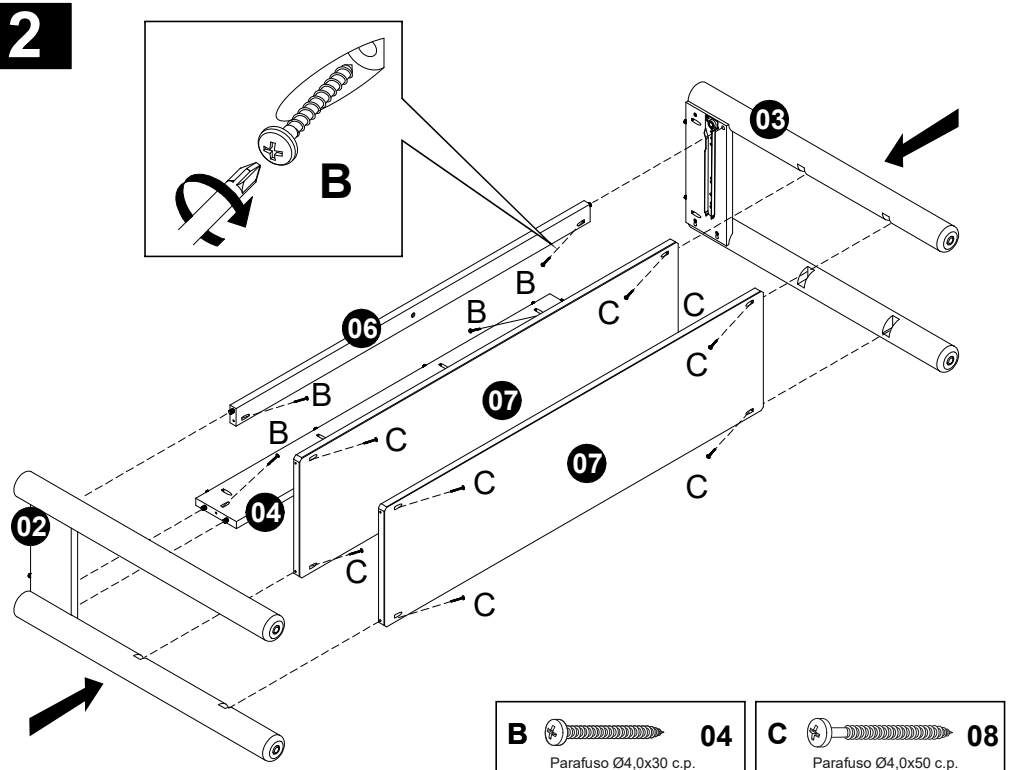

B	04	Parafuso Ø4,0x30 c.p.
C	08	Parafuso Ø4,0x50 c.p.

4

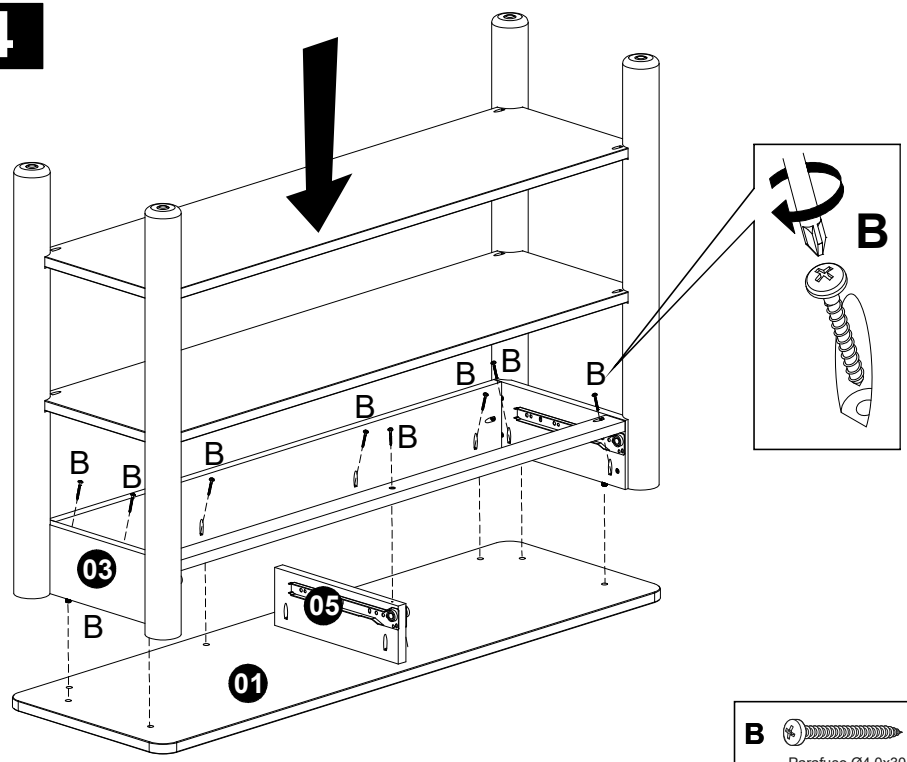

B	09	Parafuso Ø4,0x30 c.p.

3

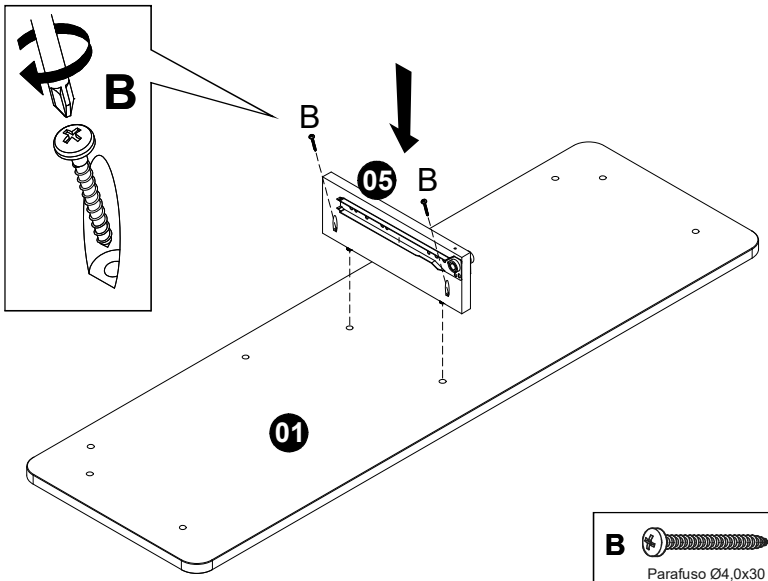

B	02	Parafuso Ø4,0x30 c.p.

5

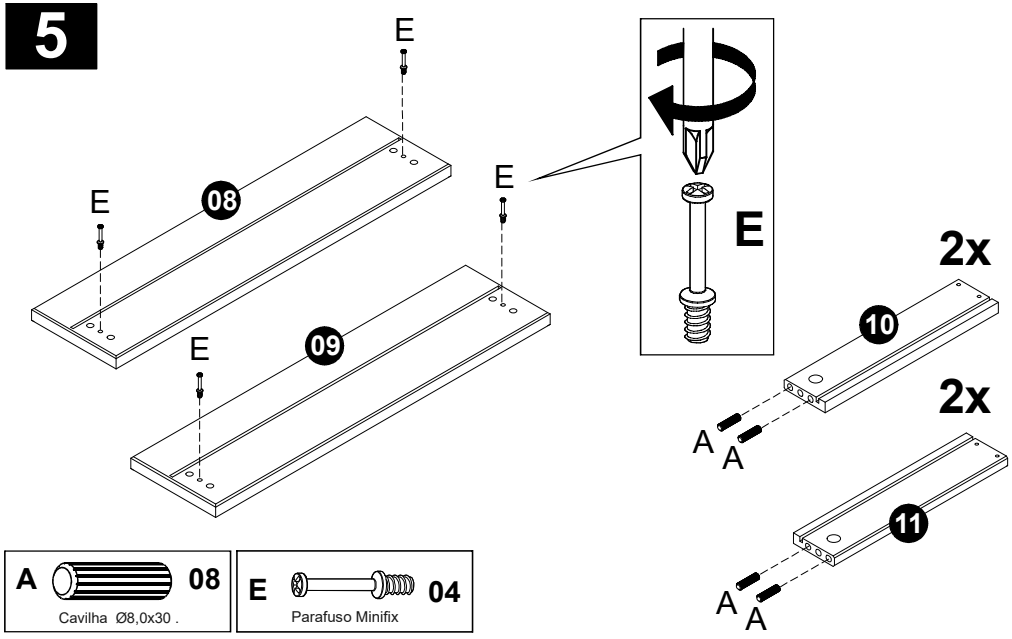

A	08	Cavilha Ø8,0x30 .
E	04	Parafuso Minifix

6

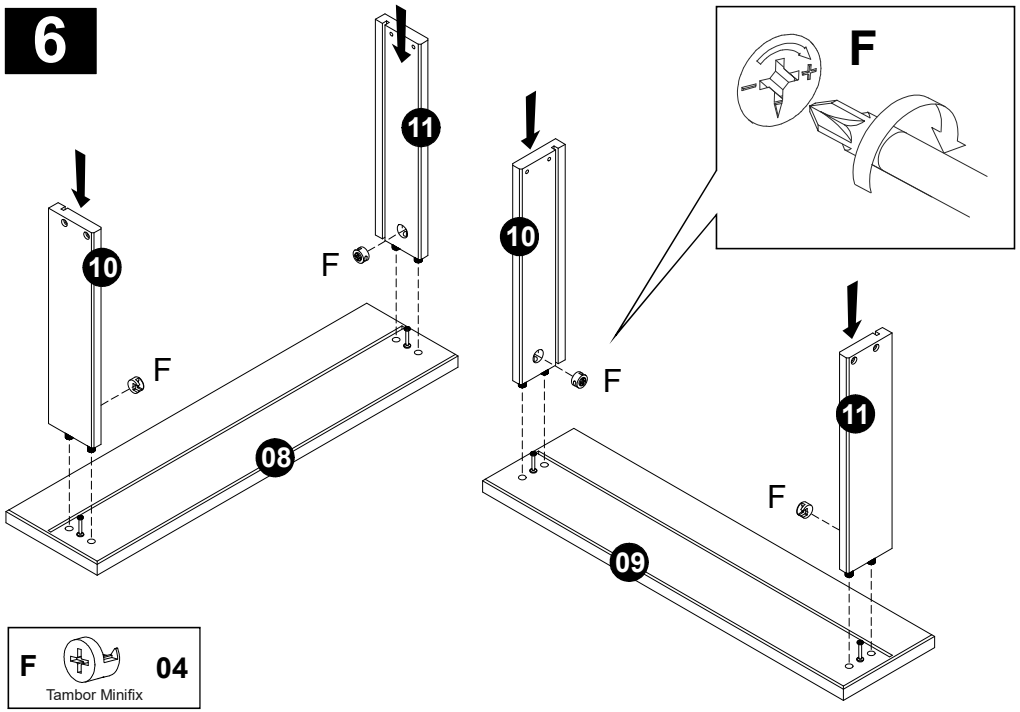

F 04
Tambor Minifix

8 =2x

Repetir o passo de montagem
1x para montar a gaveta Esquerda
1x para montar a gaveta Direita

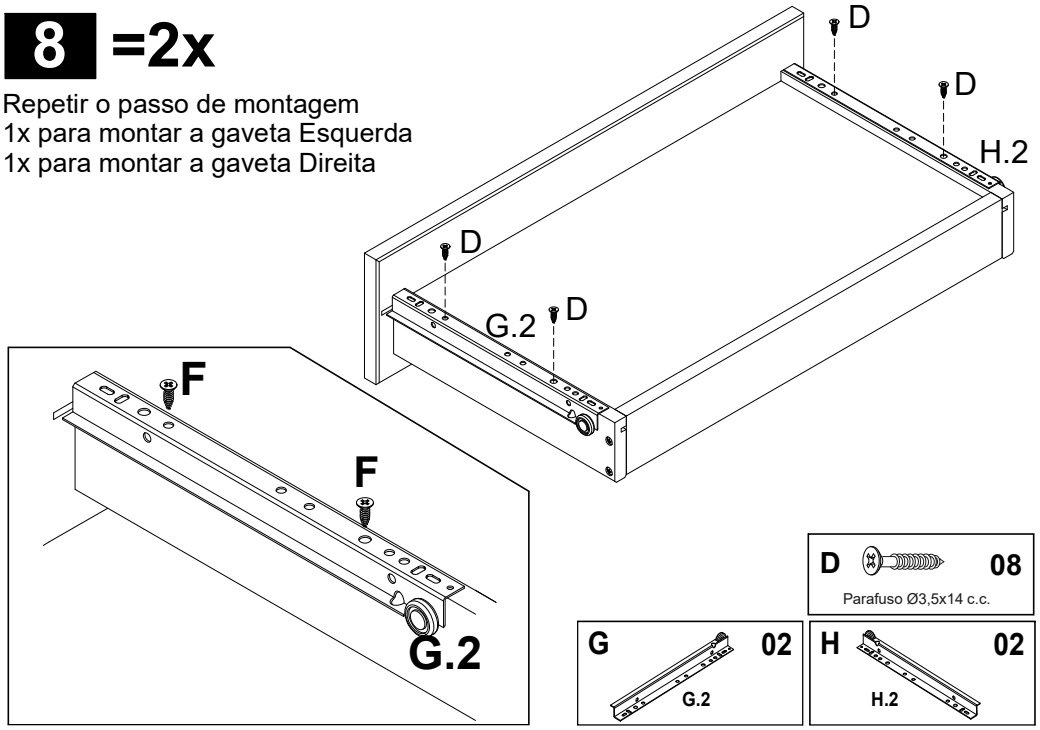

D 08
Parafuso Ø3,5x14 c.c.

G 02
G.2

H 02
H.2

7 =2x

Repetir o passo de montagem
1x para montar a gaveta Esquerda
1x para montar a gaveta Direita

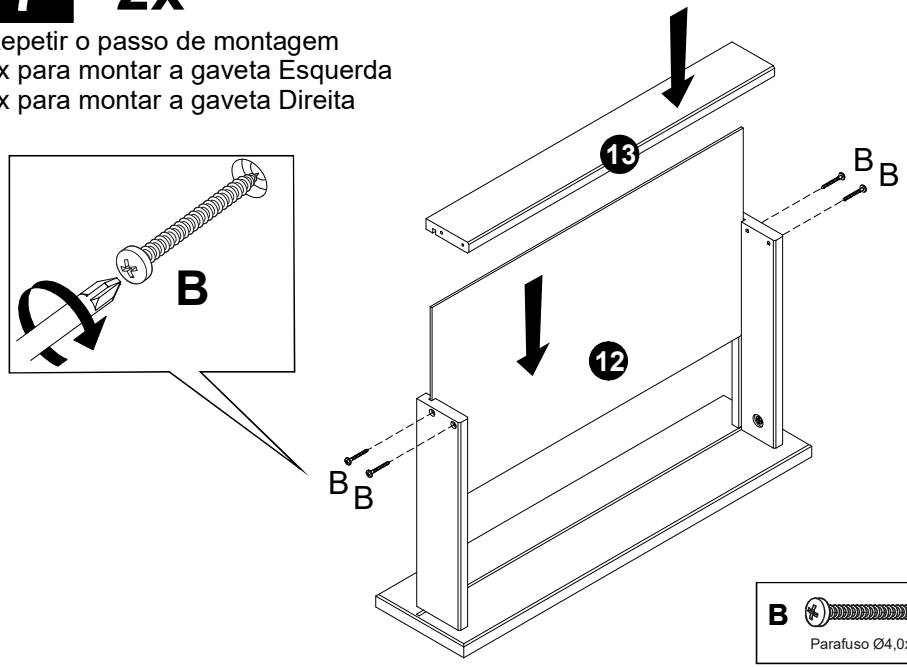

B 08
Parafuso Ø4,0x30 c.p.

9

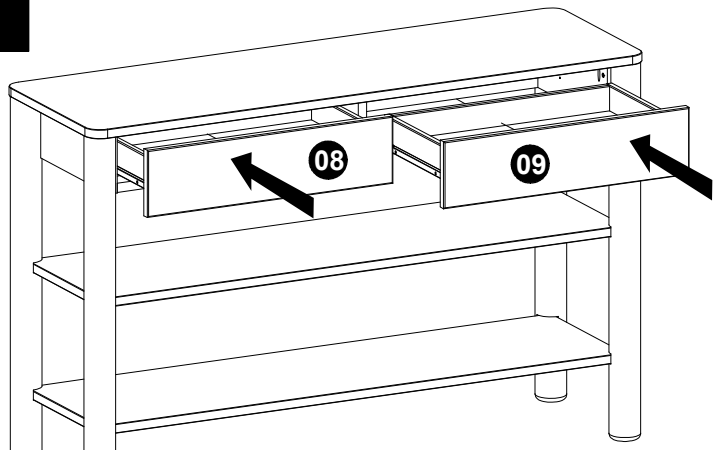

GAVETAS NÃO SÃO IGUAIS.

Regular os pés niveladores com o piso.

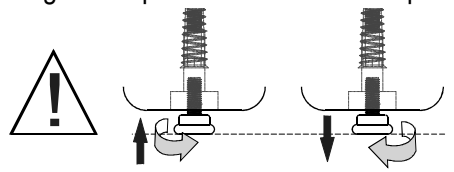

Certificado de Garantia Móveis Weihermann S/A

O seu produto Móveis Weihermann é garantido contra eventuais defeitos de fabricação, pelo prazo de 3 meses, contado a partir da emissão da nota fiscal ao consumidor, respeitando-se as determinações provenientes no C.D.C (código de defesa do Consumidor)

O PRODUTO TERÁ GARANTIA TÉCNICA DOS LOJISTAS REVENDEDORES DA MÓVEIS WEIHERMANN S/A

A garantia compreende a substituição de peças e correspondente mão-de-obra para reparação de defeito de fabricação devidamente constatado pelo fabricante ou por técnico indicado pela "WEIHERMANN" , anotados durante o período de vigência da garantia, portanto, ao constatar um eventual problema em seu produto, entre imediatamente em contato com a loja que lhe vendeu, que lhe informará dos procedimentos necessários.

Se constatado um eventual defeito de fabricação, as reposições necessárias ocorrerão na residência do consumidor, sem custo adicional, num prazo de 30 (trinta) dias, ou outro previamente acordado entre o consumidor e o lojista, com anuência expressa da fábrica.

Eventuais assistências técnicas, de problemas não cobertos pela garantia, poderão ser exercidas mediante orçamento previamente discutido e acordado com a loja que lhe vendeu o produto e a fábrica, e neste caso, terá seu custo arcado pelo consumidor.

A GARANTIA fica automaticamente invalidada se:

O uso não for exclusivamente doméstico, salvo os projetados e fabricados para outros fins;

Na montagem e instalação ou uso, não forem obedecidas às especificações e recomendações do Manual de Instruções de Montagem e instalação do produto, tais como, nivelamento do produto, adequação do local para instalação, uso correto dos parafusos e demais componentes de montagem, etc;

O produto tiver recebido maus tratos, descuido ou ainda, sofrido alterações ou modificações estéticas e/ou funcionais, bem como, tiver sido realizado conserto por pessoas ou entidades não credenciadas pela Weihermann;

Houver sinais de violação do produto, remoção e/ou adulteração do número de série ou da etiqueta de identificação do produto

A GARANTIA não cobre:

Danos e/ou defeitos causados em qualquer componente do produto, pelo uso inadequado do mesmo ou por acidentes e ações naturais, ou ainda, provenientes de danos causados por impactos, quedas, etc;

Manchas na pintura causadas por agentes químicos ou abrasivos e/ou produtos de limpeza inadequados;

Danos causados por chuvas, inundações, infiltrações de umidade, exposição inadequada do produto, etc;

Consertos que não sejam realizados pelos técnicos autorizados pela Weihermann;

Danos e/ou defeitos decorrentes da ação do montador ou do consumidor na montagem, desmontagem e remontagem do produto, sem acompanhamento do técnico autorizado pela Weihermann

Danos e/ou defeitos decorrentes de negligência na montagem do produto em relação ao inserido no Manual de Instruções de Montagem;

Danos decorrentes de transporte inadequado, desgaste natural, bem como excesso de peso sobre o móvel (vide Manual de Instruções de Montagem);

Danos decorrentes do descumprimento das instruções de conservação e limpeza, inseridas abaixo;
Danos causados pela transferência ou venda do produto para terceiros;

Danos causados por insetos, principalmente do tipo cupim;
Danos decorrentes do descumprimento das instruções de conservação e limpeza

MONTAGEM

A montagem do móvel Weihermann é de responsabilidade da loja vendedora, a qual deve seguir os Manuais de Instruções de Montagem fornecidos pela fábrica. A Weihermann não se responsabiliza pelas instalações elétricas, hidráulicas, nem pela colocação de pias, cubas, ou outros materiais que venham a ser agregados ao móvel durante ou após a instalação.

RECOMENDAÇÕES ÚTEIS – Instalação, Conservação e Limpeza

Todo móvel exposto com freqüência a agentes naturais tais como sol, maresia, chuva ou umidade, sofre alterações, portanto, escolha com cuidado a localização destinada à instalação do mesmo, evitando a incidência destes agentes naturais sobre o produto;

Esse produto deve ser instalado por técnicos capacitados e autorizados pela loja onde foi adquirido, em local apropriado, longe de fontes de umidade e sobre uma superfície plana, quando for o caso;

Esse produto deve ser manuseado com cuidado, não podendo ser arrastado e evitando esforços excessivos que venham a comprometer as partes destinadas à fixação dos componentes;

Nunca utilize álcool ou materiais abrasivos para limpeza e que possam comprometer a camada de verniz;

Não utilizá-lo para apoiar cigarros acesos;

Não colocar diretamente sobre o móvel, sem um isolante adequado, qualquer recipiente ou objeto com temperatura acima de 40º C;

Utilize para limpeza uma flanela levemente umedecida com água, excepcionalmente, em caso de óleos e graxas acrescentar um pouco de detergente neutro, com exceção de componentes metálicos e cromados que deverão ser limpos periodicamente com uma flanela levemente umedecida com vaselina pura

DISPOSIÇÕESGERAIS

A Móveis Weihermann S/A, na busca constante pela melhoria contínua em seus produtos, reserva-se o direito de alterar as características gerais, técnicas e estéticas de produtos por ela produzidos e comercializados sem prévio aviso;

Este Termo de Garantia é válido apenas para produtos vendidos e utilizados em território brasileiro;
Preserve juntamente com este Termo de Garantia a Nota Fiscal do produto, sem a qual esta garantia não terá validade;
Quando necessário, consulte a loja onde o seu produto foi adquirido.

SAC WEIHERMANN: (47) 3631-5500 – www.móveisweihermann.com.br

móveis
Weihermann