SERPIL
MÓVEIS

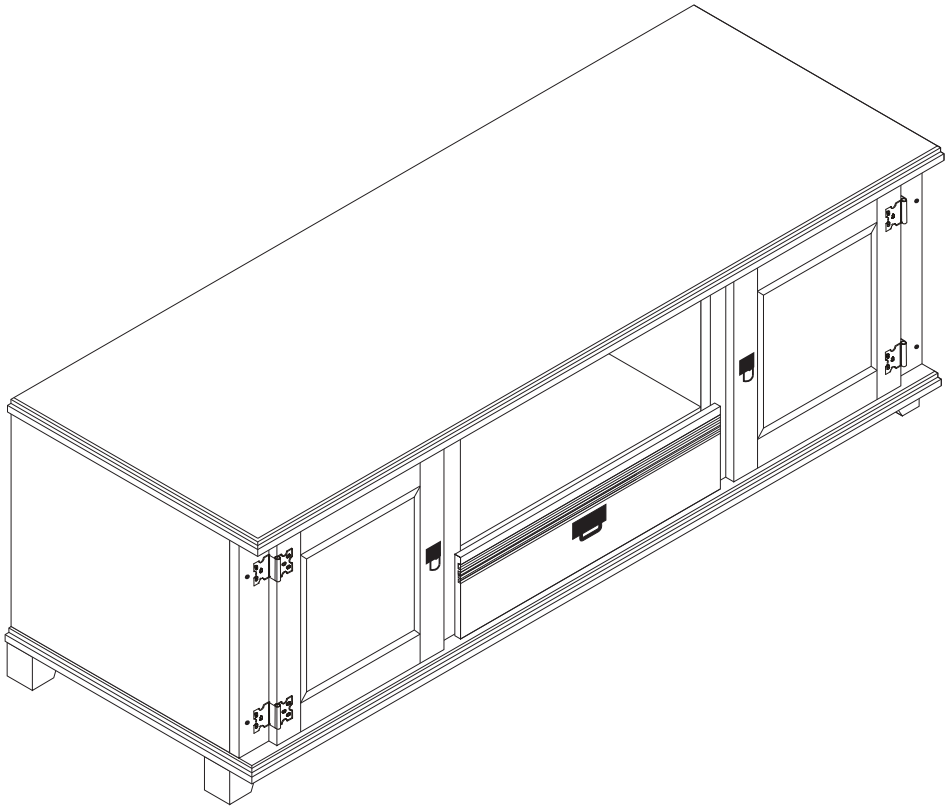

Rack Win

Bem-vindo

A Serpil traz até você soluções práticas de design com manuais de montagem e instalação detalhados para possibilitar o pleno aproveitamento do potencial dos produtos.
Para assegurar a garantia, é recomendada a prévia conferência de partes e componentes, bem como a leitura dos passos e suas ilustrações.
Preservar este documento é essencial para a adequada manutenção de seu móvel, o que engloba os possíveis ciclos de montagem e desmontagem.
Em caso de dúvidas, contate a Serpil que atende pelo fone 49.3366.6300 de Segunda a Sexta, das 7:30 às 11:45 e 13:30 a 18:00.

Recomendações
Para a montagem deste produto, são necessárias 2 pessoas.
Os parafusos devem ser apertados periodicamente.
Evitar batidas e o contato com objetos cortantes.
Observar as cargas máximas suportáveis, quando houver, conforme o desenho esquemático no final do documento.
Partes do produto protegidas da incidência de luz estão sujeitas a alterações de tonalidade diferentemente das expostas. Somente o uso freqüente pode amenizar esta ocorrência.
Algumas pinturas novas, embora atóxicas, podem apresentar odores. Para amenizá-los, mantenha o móvel em local arejado por aproximadamente três dias.

Manutenção e Limpeza
Pano levemente umedecido com água, seguido de pano seco.
*Nunca utilizar produtos químicos ou abrasivos.

Abaixo sinalizadas, as ferramentas não fornecidas mas necessárias para a montagem do produto.

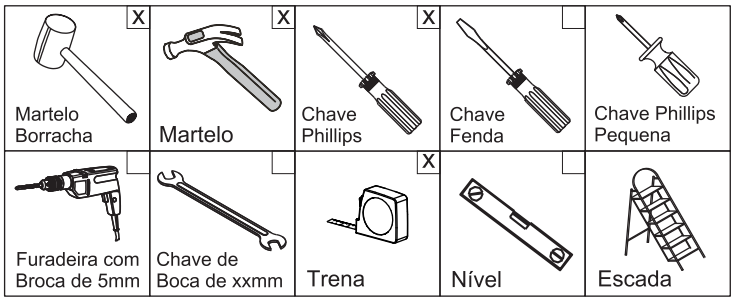

Partes do Produto

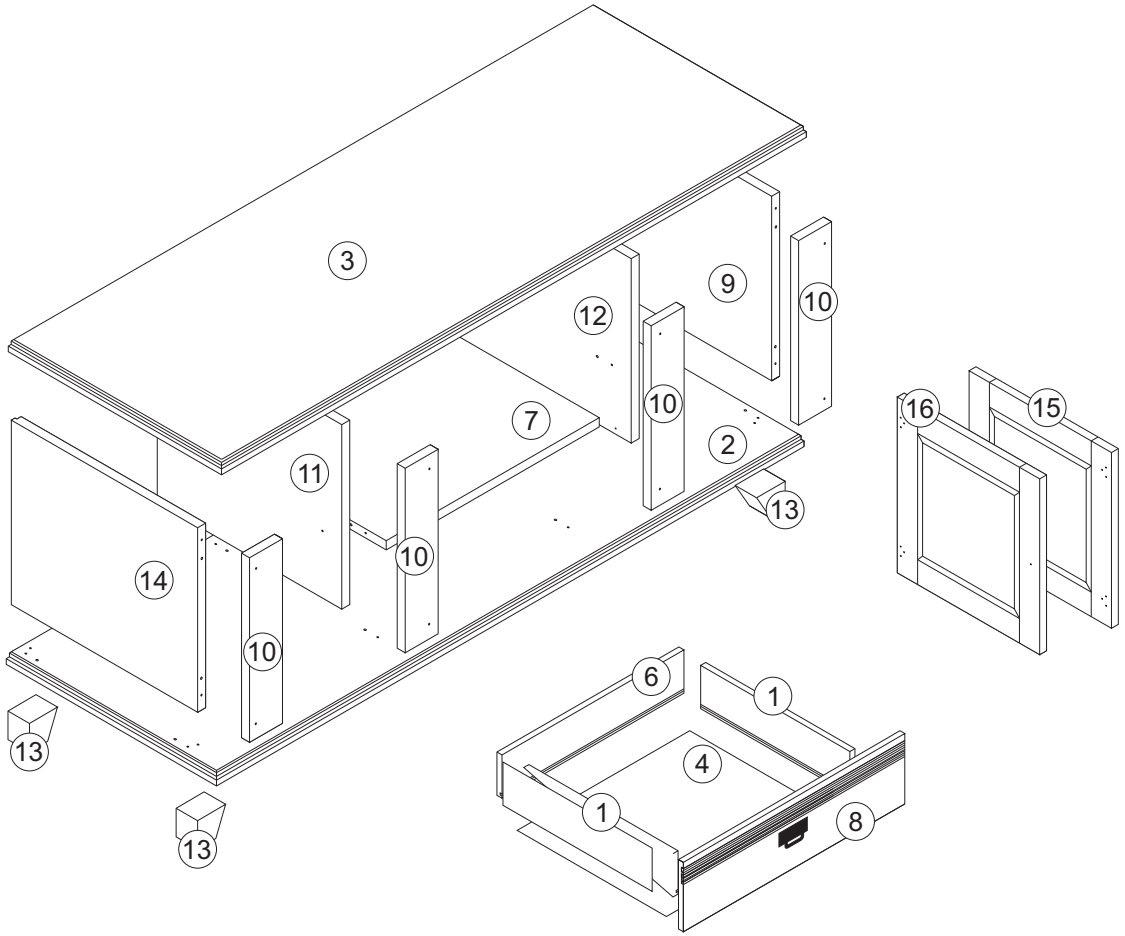

Nº	Item Desc.	Qtde.	Item
1	LATERAL GAVETA	2	6153
2	BASE	1	6154
3	TAMPO	1	6155
4	FUNDO GAVETA	1	6160
5	FUNDO	1	6161
6	TRASEIRO GAVETA	1	6162
7	PRATELEIRA	1	6163
8	FRENTE GAVETA	1	6164
9	LATERAL DIREITA	1	6165
10	MOLDURA FRONTAL	4	6167
11	DIVISORIA ESQUERDA	1	6168
12	DIVISORIA DIREITA	1	6169
13	PE	4	6170
14	LATERAL ESQUERDA	1	6171
15	PORTA DIREITA	1	6166
16	PORTA ESQUERDA	1	6156

Componentes

A- Parafuso Soberbo
5 x 50mm (25x)

B- Chave Allen
3mm (1x)

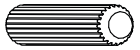

C- Cavilha
8 x 30mm (28x)

D- Parafuso Cha.
3 x 20mm (4x)

E- Parafuso Cha.
3 x 12mm (44x)

F - Parafuso Pan.
3,5 x 16mm
Bco (12x)

G- Prego 10 x 10mm
(45x)

H- Dobradiça
(4x)

I- Fecho Magnético
(2x)

J- Puxador (2x)

K- Puxador (1x)

L- Sachet Cola
10g (1x)

M- Cantoneira
Grande (4x)

N- Cantoneira
18x18 (8x)

P- Corrediça
350 mm (1xPar)

Q- Parafuso Pan.
3,5 x 16mm
Ouro Velho (24x)

R- Parafuso
M:4/22 (4x)

Pré-Montagem

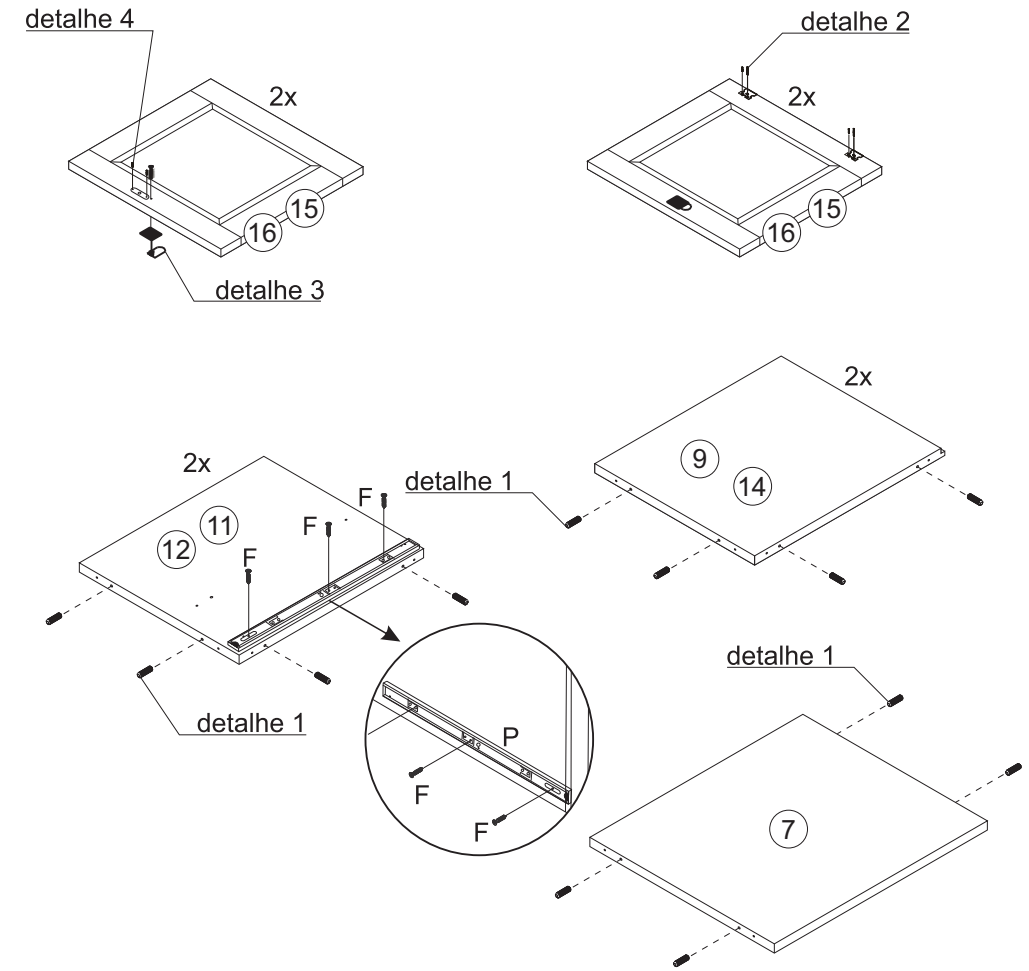

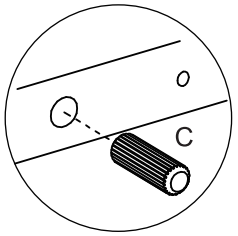

detalhe 1

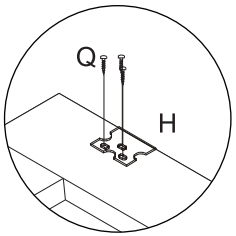

detalhe 2

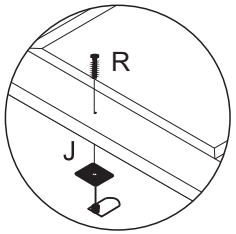

detalhe 3

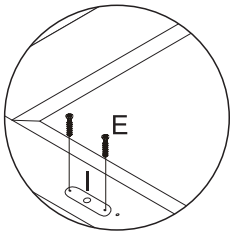

detalhe 4

1

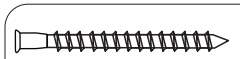

A- Parafuso Soberbo 5 x 50mm (4x)

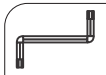

B- Chave Allen 3mm (1x)

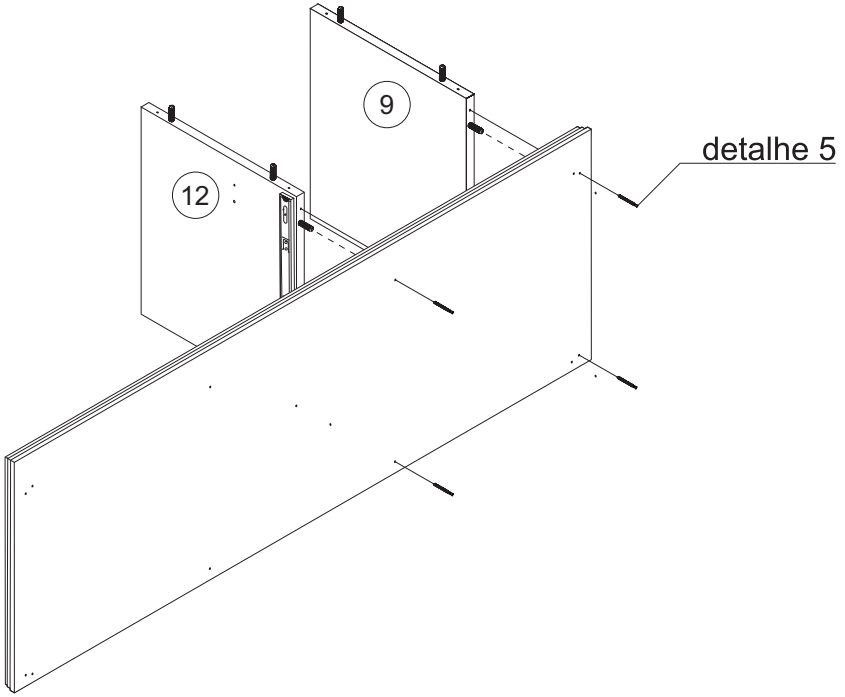

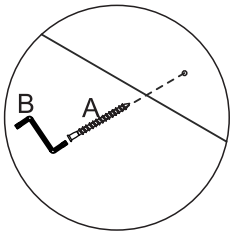

detalhe 5

RAC.WIN

2

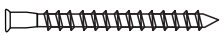

A- Parafuso Soberbo 5 x 50mm (2x)

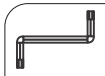

B- Chave Allen 3mm (1x)

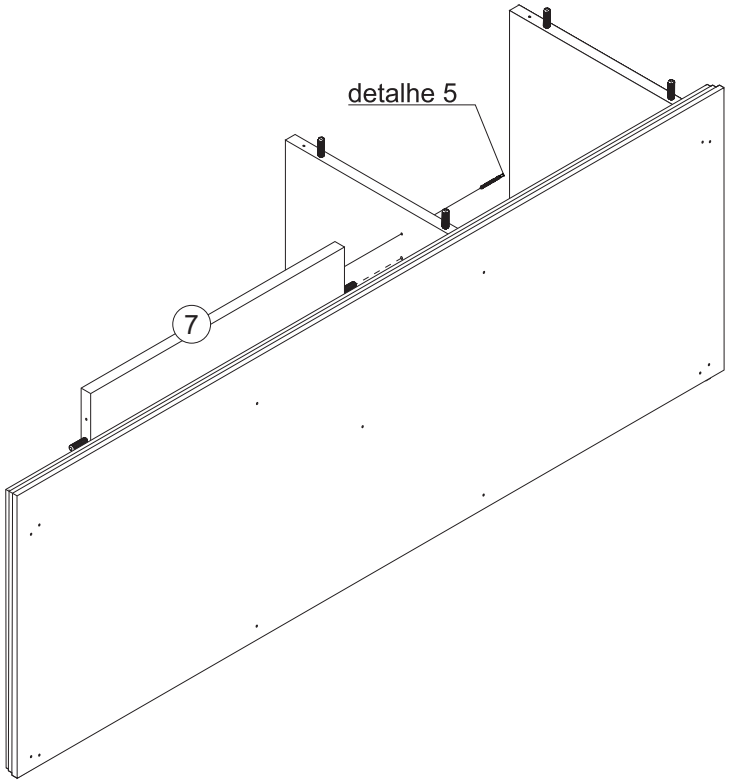

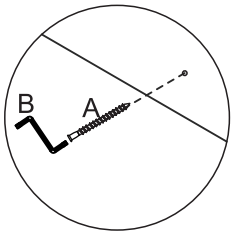

detalhe 5

3

A- Parafuso Soberbo 5 x 50mm (4x)

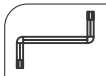

B- Chave Allen 3mm (1x)

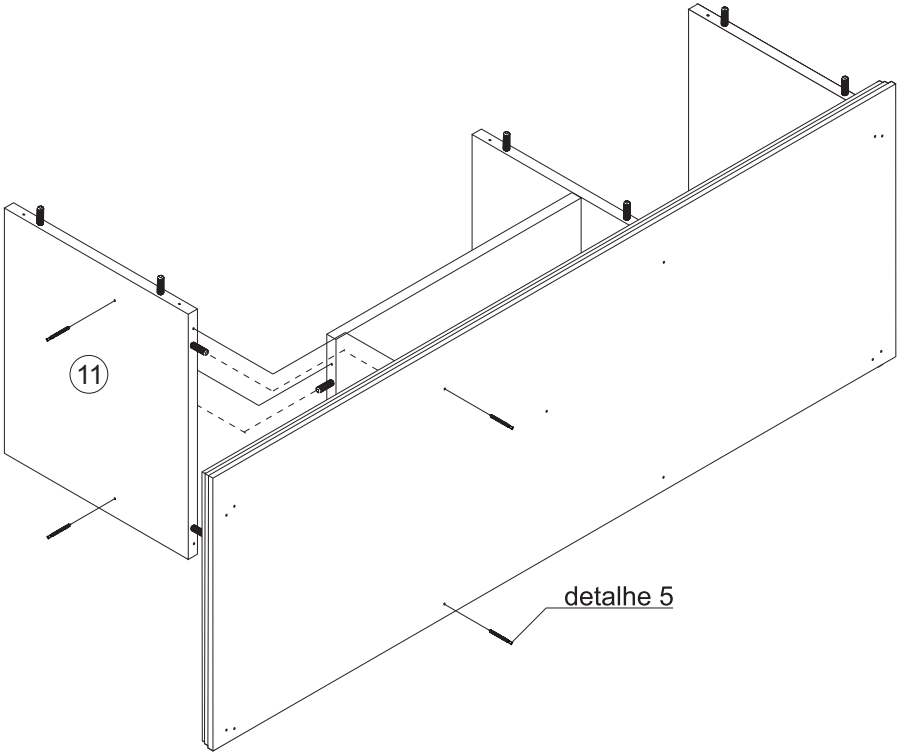

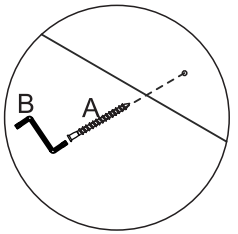

detalhe 5

RAC.WIN

4

A- Parafuso Soberbo
5 x 50mm (2x)

B- Chave Allen
3mm (1x)

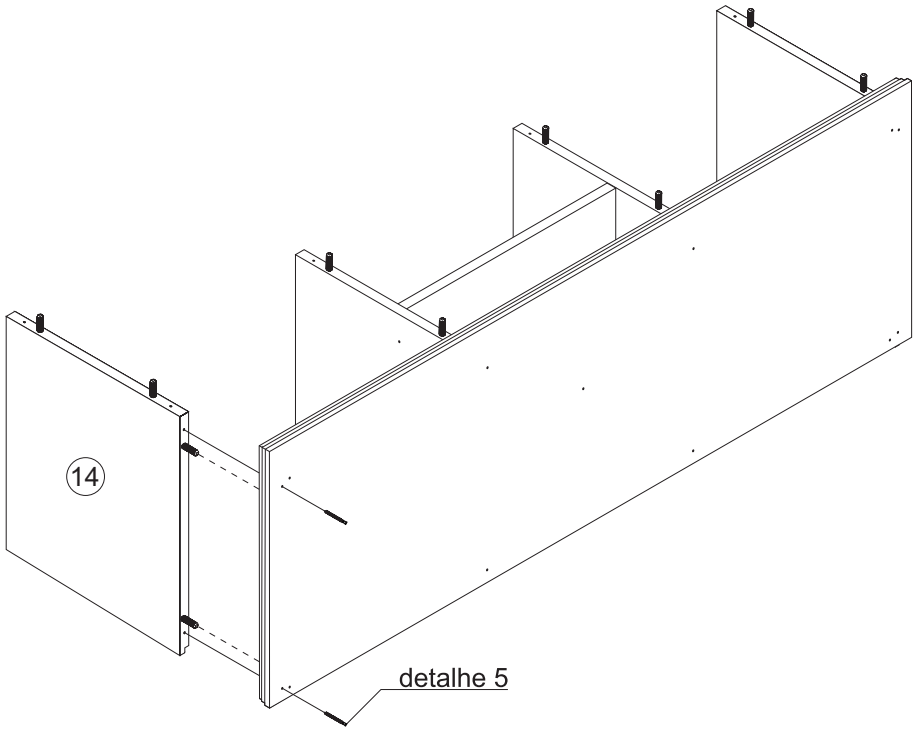

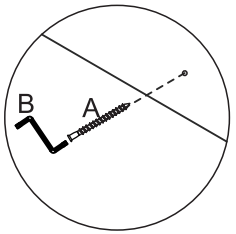

detalhe 5

5

A- Parafuso Soberbo
5 x 50mm (13x)

B- Chave Allen
3mm (1x)

***Para este passo, fixar primeiro os pés, e em seguida as molduras.**

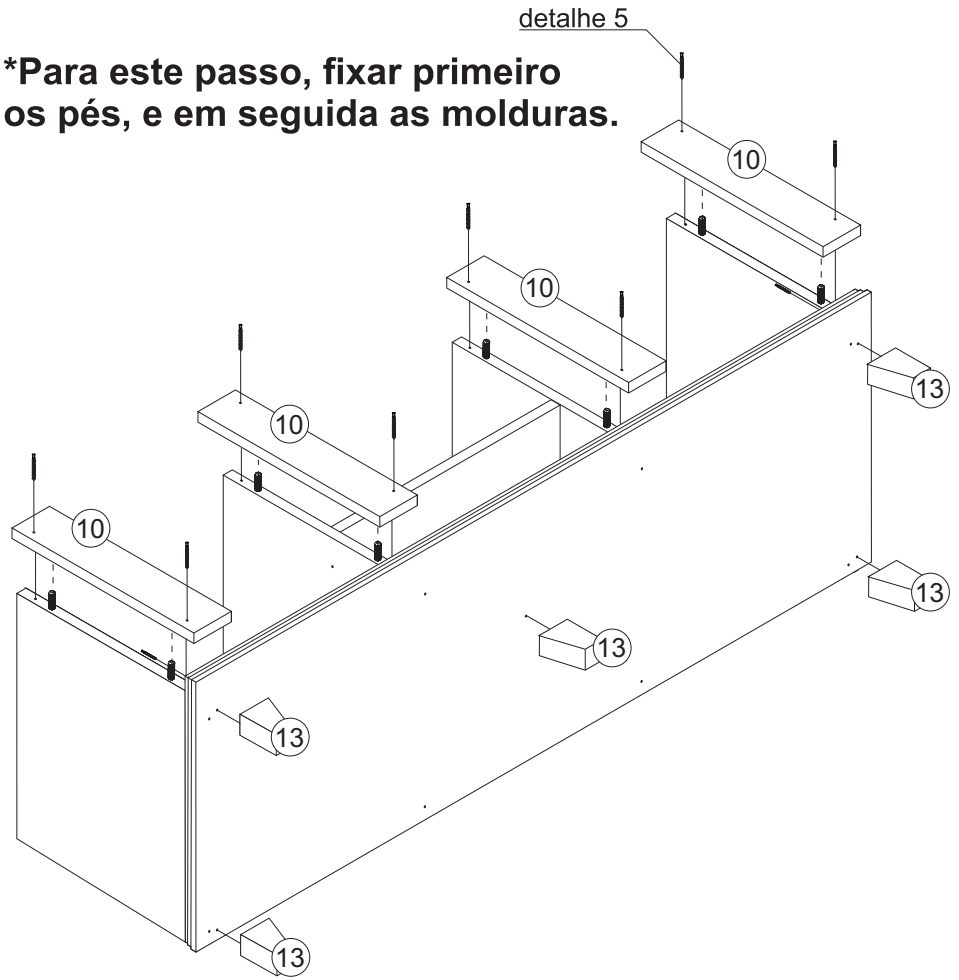

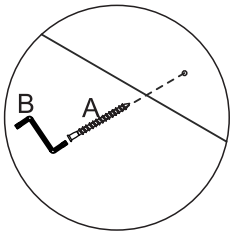

detalhe 5

6

E- Parafuso Cha.
3 x 12mm (16x)

N- Cantoneira
18x18 (8x)

D- Parafuso Cha.
3 x 20mm (4x)

I- Fecho Magnético
(2x)

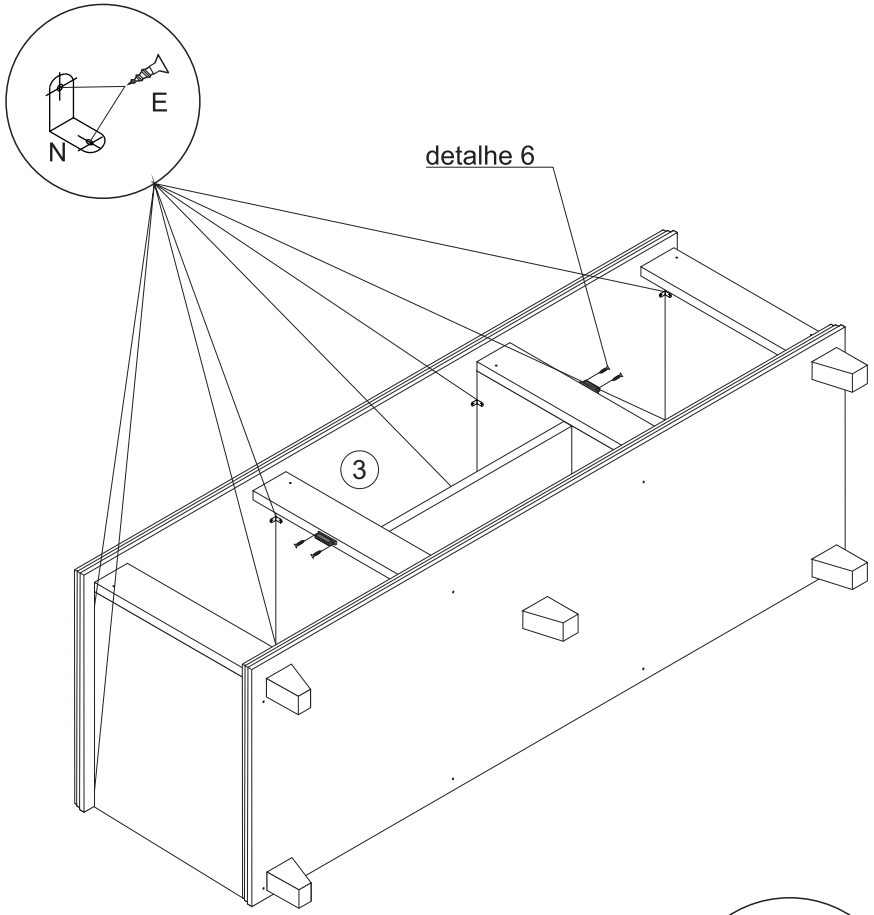

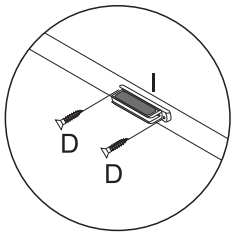

detalhe 6

7

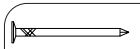

G- Prego 10 x 10mm
(45x)

***Necessário girar o produto para este passo.**

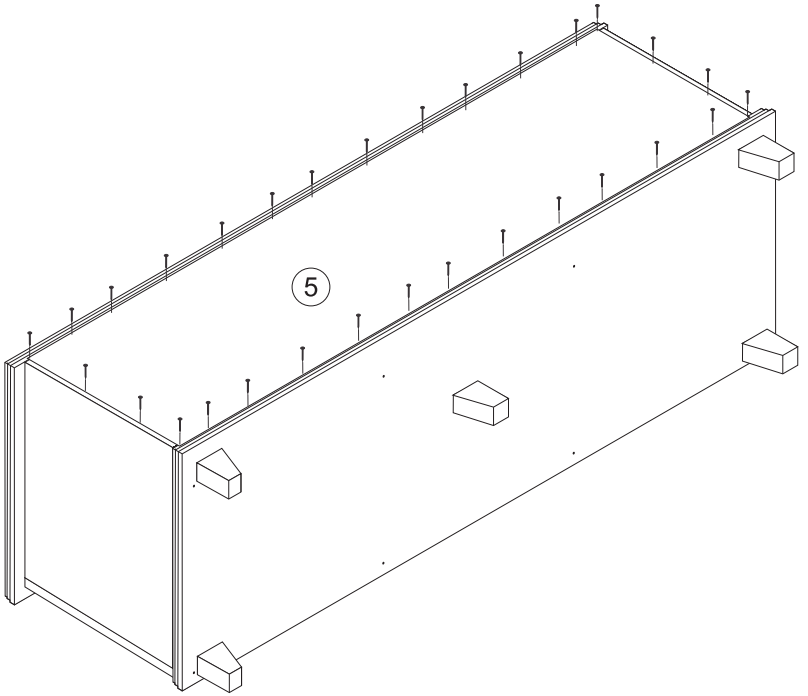

8

F - Parafuso Pan. 3,5 x 16mm Bco (6x)

H- Dobradiça (4x)

P- Corrediça 350 mm (2x)

Q- Parafuso Pan. 3,5 x 16mm Ouro Velho (24x)

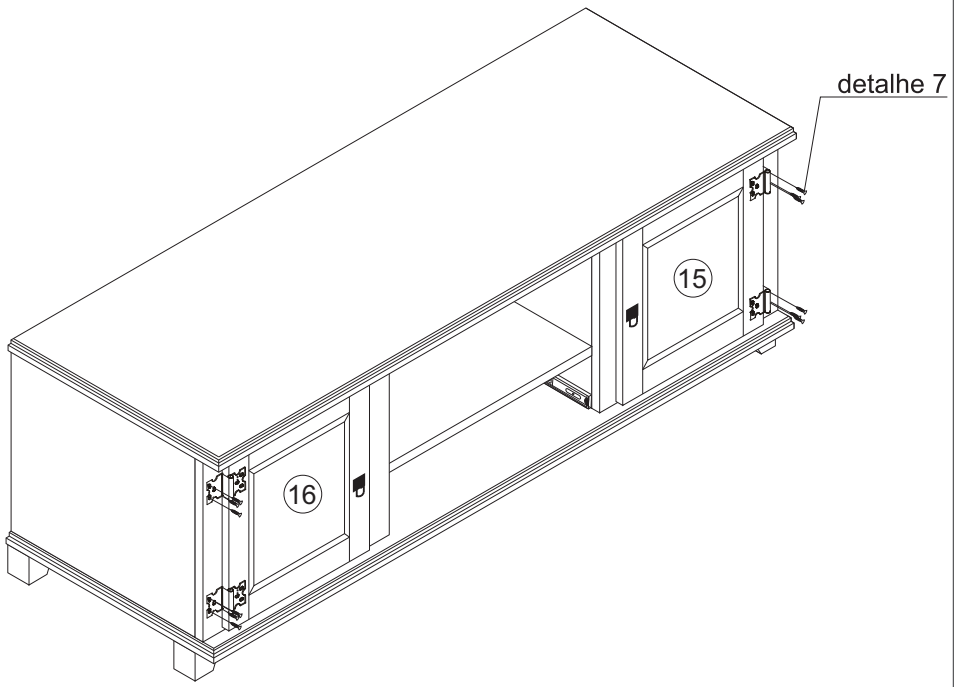

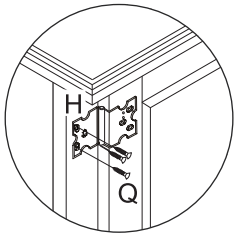

detalhe 7

9

E - Parafuso Cha. 3 x 12mm (24x)

M- Cantoneira Grande (4x)

P- Corrediça 300 mm (2x)

K- Puxador (1x)

F - Parafuso Pan. 3,5 x 16mm Bco (6x)

R- Parafuso M:4/22 (2x)

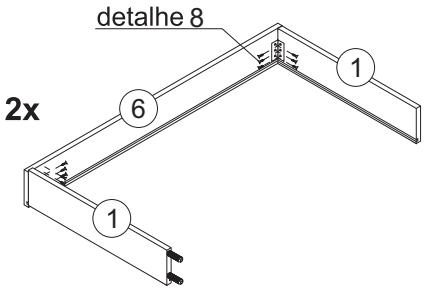

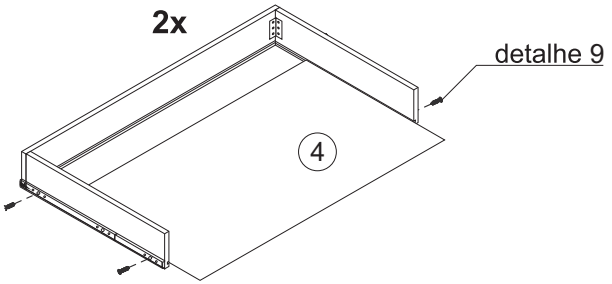

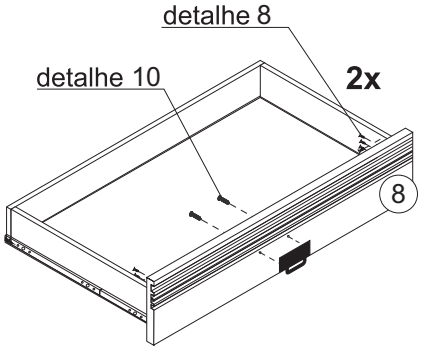

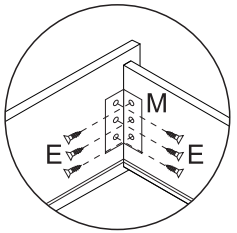

detalhe 8

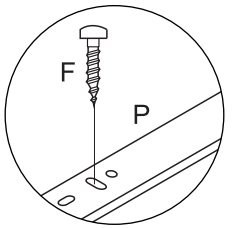

detalhe 9

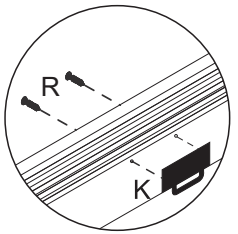

detalhe 10

RAC.WIN