Manual de Montagem

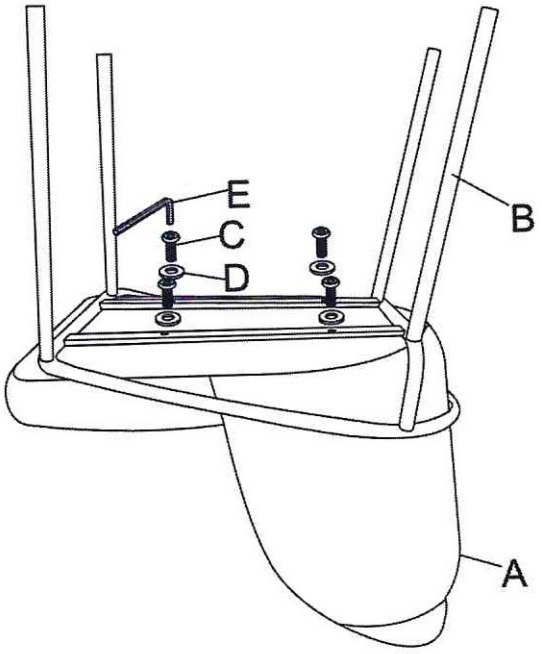

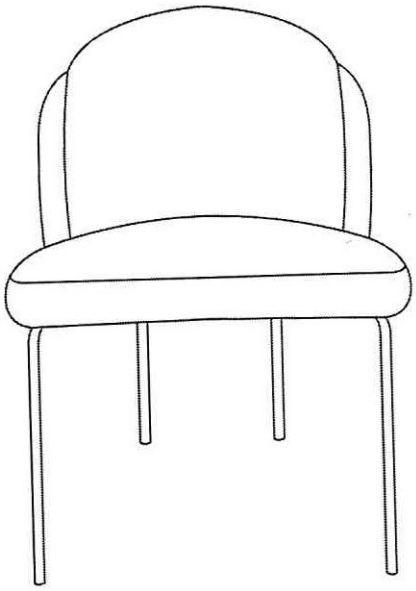

A	B	C	D	E
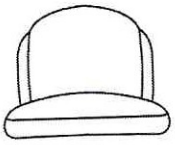				
X1	X1	X4	X4	X1