madeiramadeira

CABECASA

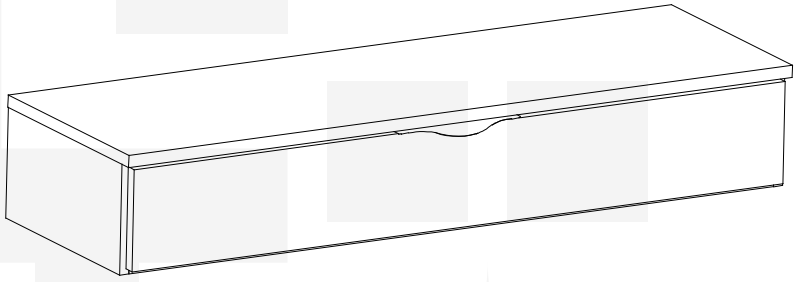

2anos de garantia

# MÓDULADO
# PENTEADEIRA SUSPENSA
# LINHA HERA

Conheça nossos produtos CabeCasa

# CabeCasa

## Casa e Decoração por MadeiraMadeira

Caber é fazer dar certo.
E para caber na sua vida, criamos a CabeCasa.
Ao invés da gente dizer o que cabe
Fomos perguntar para quem sabe: você, cliente Madeira.
Agora cabe no bolso, cabe na vida
Cabe o que você quiser que caiba.
Cabe em casa.

CabeCasa é a primeira marca original MadeiraMadeira, conheça nossa loja:



\+ de **10 anos** de mercado



\+ de **8 mil** entregas por dia



\+ de **5 milhões** de clientes

# Como trocar seu produto

Para caber na sua vida, tem que caber mais transparência.
Se o seu produto CabeCasa chegou com algum defeito, você tem 7 dias para solicitar a troca, saiba como agora mesmo.

1. Tenha em mãos: as fotos das peças com defeito; nome; código (como está aqui no manual) e quantidade de peças com defeito

2. Acesse o chat em nosso site, clicando no ícone 


3. Selecione o seu pedido, e depois a opção “Quero trocar um produto”.

4. Pronto, agora é só preencher as informações e enviar. Vamos entrar em contato por e-mail e te dar todas as instruções.

# Garantia Cabecasa

A MadeiraMadeira garante que o produto está isento de defeitos de material e fabricação durante período de tempo a contar partir do recebimento do produto com a assinatura de recebimento do mesmo:

• 90 dias (garantia legal) - Abrange o acabamento de peças, defeitos de costura, revestimentos, partes e peças sujeitas a desgaste natural. Neste tipo de garantia o cliente deve acionar o canal de vendas no qual fez a compra.
• Produtos com 2 anos (garantia estrutural) - Estão inclusos aqui, defeitos estruturais que possam comprometer o correto funcionamento do produto.
• Produtos com 5 anos (garantia estrutural) - Estão inclusos aqui, defeitos estruturais que possam comprometer o correto funcionamento do produto.

O presente termo e as garantias aplicam-se apenas ao território nacional.

## Solicitação da Garantia

Aconselhamos que a caixa deva ser aberta no momento do recebimento do produto e que a qualidade do mesmo seja verificada, desta forma podemos solucionar eventuais problemas o mais rápido possível. Ocorrendo algum problema dentro do prazo de 90 dias, o consumidor deve entrar em contato com o canal de vendas seguindo as orientações do mesmo.

Em casos de garantia superior a 90 dias, o consumidor deve entrar em contato com a central de atendimento ao cliente através da área www.madeiramadeira.com.br/central-de-ajuda ou www.madeiramadeira.com.br/garantia-cabecasa, que lhe trará as orientações necessárias.

A MadeiraMadeira caberá a responsabilidade de realizar uma análise prévia do produto através de fotos e vídeos, em caso de parecer positivo (comprovado defeito) a empresa arcará com custo de transporte envio de peças e produtos. É reservado o direito da empresa de reter o produto ou a(s) peça(s) danificada(s). Com a comprovação de defeito no produto, a MadeiraMadeira poderá optar pela substituição total ou parcial de peças. Esta se reserva no direito de realizar os serviços de reposição de partes de peças e componentes que constatem satisfatoriamente a existência de defeito de material ou de manufatura. Se, no momento em que ocorrer a assistência o mesmo produto ou seus materiais não estiverem disponíveis, a empresa poderá substituí-los por de igual qualidade e valor equivalentes a nova linha de produção.

## Perda de Garantia

Fica determinado que a garantia perderá efeito nos casos:

• Desgaste em parte e/ ou peças e acabamento decorrentes de uso intenso ou exposição a condições extremas, incluindo, mas não se limitando a exposição ao frio e calor intensos, luz direta do sol, chuva, umidade excessiva, maresia, entre outros;

• Danos causados durante o transporte, quando estes não tiverem sido executados pela MadeiraMadeira e, principalmente, não há cobertura de danos decorrentes de transportes e mudanças de endereço do cliente;

• Danos decorrente da má utilização do produto, esforços indevidos ou qualquer uso diverso daquele orientado pela MadeiraMadeira, bem como no caso de montagem em desacordo com o manual de instruções ou no caso de o cliente ou prestador de serviços por este contratado, vir a realizar alterações na estrutura ou acabamento do produto diferente da forma como o produto foi entregue;

• Não há cobertura por danos causados por descuido, limpeza e/ou manutenção em desacordo com as instruções repassadas pela MadeiraMadeira ou no caso de danos causados por prestadores de serviços de limpeza ou conserto contratados pelo cliente;

• Não se aplica a danos causados por materiais corrosivos como ácidos, solventes, tintas e fluídos corporais;

• Danos causados por acidentes, quedas, sinistros, ataques de pragas ou agentes da natureza. Ou ainda danos decorrentes de corrosão devido à falta de limpeza, manutenção com produtos inadequados ou conservação em lugares diversos daqueles indicados pela MadeiraMadeira (excetuados os produtos destinados ao uso nestas condições);

• Esta garantia não cobre afrouxamento de tecido ocorrido com o uso e pelo desgaste natural do tecido bem como pela deformação do enchimento ou espuma e pelo desalinhamento de costuras eventualmente advindas com o tempo de uso;

• Produtos enviados a título de amostra não são cobertas por garantia.

• Produtos sem Nota Fiscal não possuem garantia.

# Prepare-se para a montagem

IMPORTANTE - LEIA CUIDADOSAMENTE - RETENHA PARA REFERÊNCIA FUTURA

- [x] Confira as peças, componentes e se já tem em mãos as ferramentas necessárias.
- [x] Para proteger seu móvel, coloque as peças sobre um tapete.
- [x] Para realizar a montagem são necessárias 02 pessoas. Convide sua família ou amigos pra montar com você.

Para realizar a montagem você vai precisar dessas ferramentas:



Chat Se ficar alguma dúvida, é só falar com a gente pelo chat do site.

## Atenção!

Grau de dificuldade de montagem AVANÇADO
Contrate nosso serviço profissional de montagem, é só apontar a câmera do seu celular para o QR Code ao lado ou chamar o número (41) 7403-1865 no whatsapp.

Faça utilização da régua abaixo para medir as ferragens.

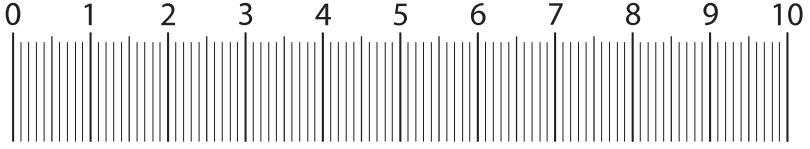

# LISTA DE FERRAGENS

| REF. | DESCRIÇÃO | ILUSTRAÇÃO | QTD |
|---|---|---|---|
| A | Parafuso Minif x DU255 | 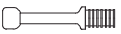 | 10 |
| B | Tambor Minif x Ø14,9x11mm |  | 10 |
| C | Suporte Fixação Aéreo |  | 04 |
| D | Proteção P/ Suporte Fixação Aéreo |  | 04 |
| G | Cavilha de Madeira 8x30mm |  | 18 |
| H | Parafuso 4x25mm Cab. Chata PHS |  | 08 |
| I | Parafuso 4x50mm Cab. Chata PHS |  | 04 |
| K | Parafuso 3,5x14mm Cab. Chata PHS |  | 20 |
| L | Parafuso 3x20mm Cab. Flangeada |  | 14 |
| N | Giz Cera Branco 14x8MM |  | 01 |
| O | Giz Cera Car Verm- Freijó Rocks 14x8MM |  | 01 |
| T | Bucha 8MM |  | 02 |
| Z | Parafuso 6x60mm Cab. Flangeada |  | 04 |
| T1 | Tapa Furo Adesivo 20mm |  | 06 |
| Z4 | Puxador Level 160MM |  | 01 |
| C1 | Trilho Telescópico 250MM |  | 01 |
| | | | |
| | | | |
| | | | |
| | | | |
| | | | |
| | | | |
| | | | |

# LISTA DE PEÇAS

| Nº PEÇA | CÓD. FORNECEDOR | DESCRIÇÃO | QTDE | DIMENSÕES (mm) | | | PESO |
|---|---|---|---|---|---|---|---|
| | | | | COMP. | LARG. | ESP. | |
| 1 | 161832E | FRENTE GAVETA | 1 | 152 | 1068 | 18 | 2,1 |
| 2 | 161828E | LAT GAV DIR | 1 | 300 | 120 | 15 | 0,4 |
| 3 | 161827E | LAT GAV ESQ | 1 | 300 | 120 | 15 | 0,4 |
| 4 | 161829E | TRASEIRO GAVETA | 1 | 1002 | 120 | 15 | 1,5 |
| 5 | 161844E | TAMPO | 1 | 1089 | 350 | 18 | 4,8 |
| 6 | 161826E | FUNDO | 1 | 1070 | 148 | 6 | 0,8 |
| 7 | 161830E | FUNDO GAVETA | 1 | 1014 | 297 | 6 | 1,4 |
| 8 | 161847E | BASE | 1 | 1058 | 330 | 15 | 3,8 |
| 9 | 161825E | BATENTE FUNDO | 1 | 1057 | 50 | 15 | 0,5 |
| 10 | 161846E | LATERAL DIREITA | 1 | 165 | 330 | 15 | 0,5 |
| 11 | 161845E | LATERAL ESQUERDA | 1 | 165 | 330 | 15 | 0,5 |
| 12 | 161831E | REFORÇO DE GAVETA | 1 | 285 | 70 | 15 | 0,2 |
| 13 | 6184388 | TAPETE SINTÉTICO | 1 | 998 | 282 | 0,3 | 0,1 |
| 14 | 1610900 | CONJ DIV GAVETA | 1 | 1001 | 285 | 55 | 0,3 |
| | | | | | | | |
| | | | | | | | |
| | | | | | | | |
| | | | | | | | |
| | | | | | | | |
| | | | | | | | |
| | | | | | | | |
| | | | | | | | |
| | | | | | | | |
| | | | | | | | |
| | | | | | | | |
| | | | | | | | |
| | | | | | | | |
| | | | | | | | |
| | | | | | | | |
| | | | | | | | |

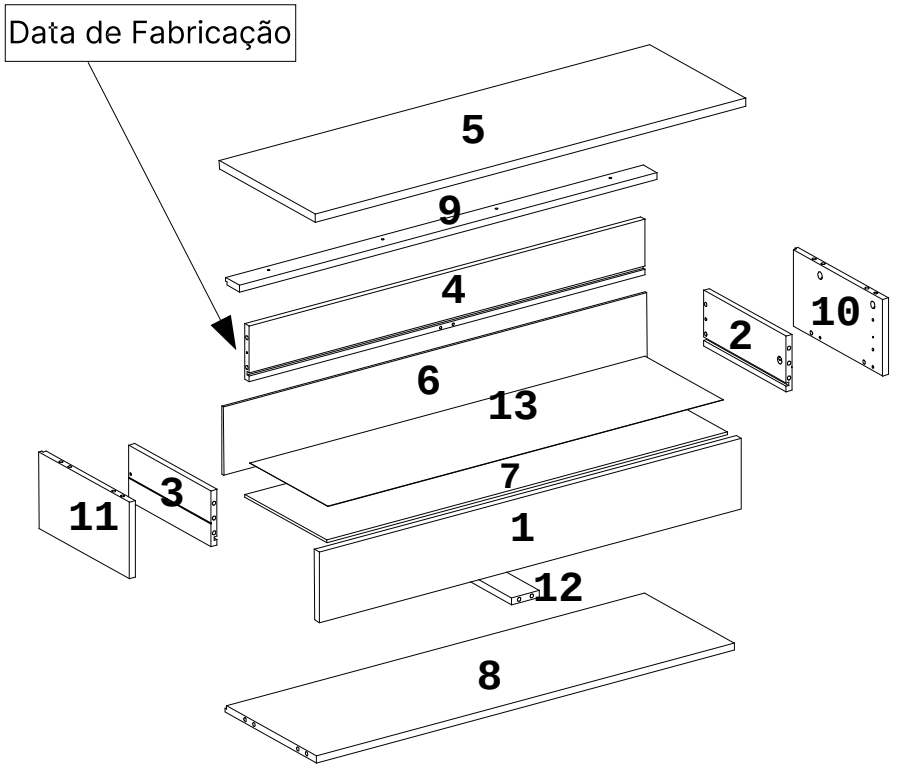
Data de Fabricação
5
9
4
2
10
6
13
7
3
11
1
12
8

# Como utilizar esse manual:

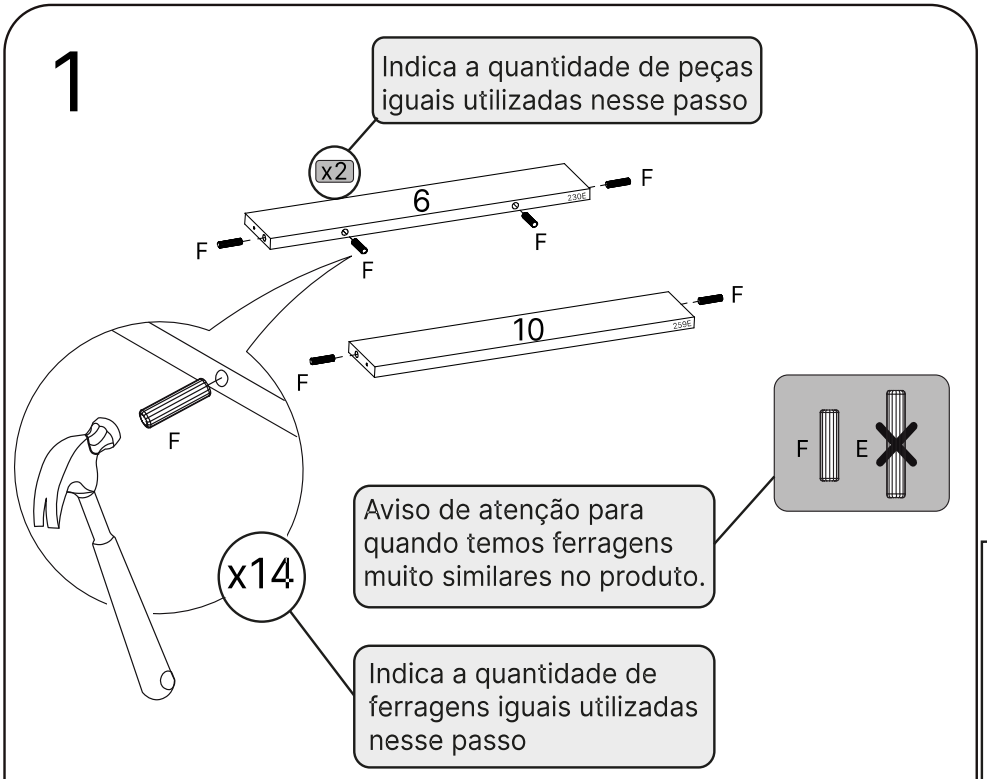


## LISTA DE PEÇAS

| Nº PEÇA | CÓD. FORNECEDOR | DESCRIÇÃO | QTD | DIMENSÕES (mm) | | | PESO UNT (KG) |
|---|---|---|---|---|---|---|---|
| | | | | COMP. | LARG. | ESP. | |
| 6 | 159230E | RODAPÉ FRONT/TRAS | 3 | 420 | 80 | 15 | 0,9 |

1

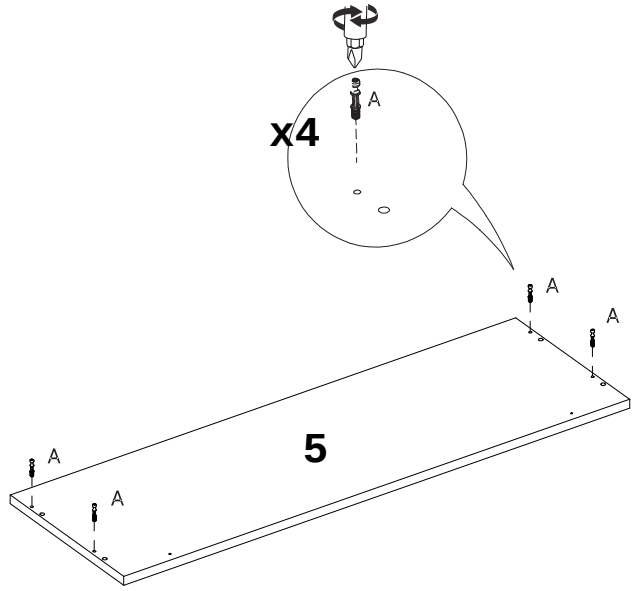


05. 1844

2

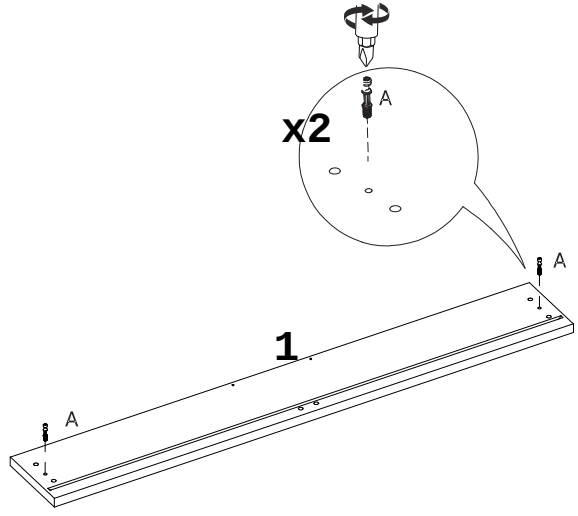


01. 1832

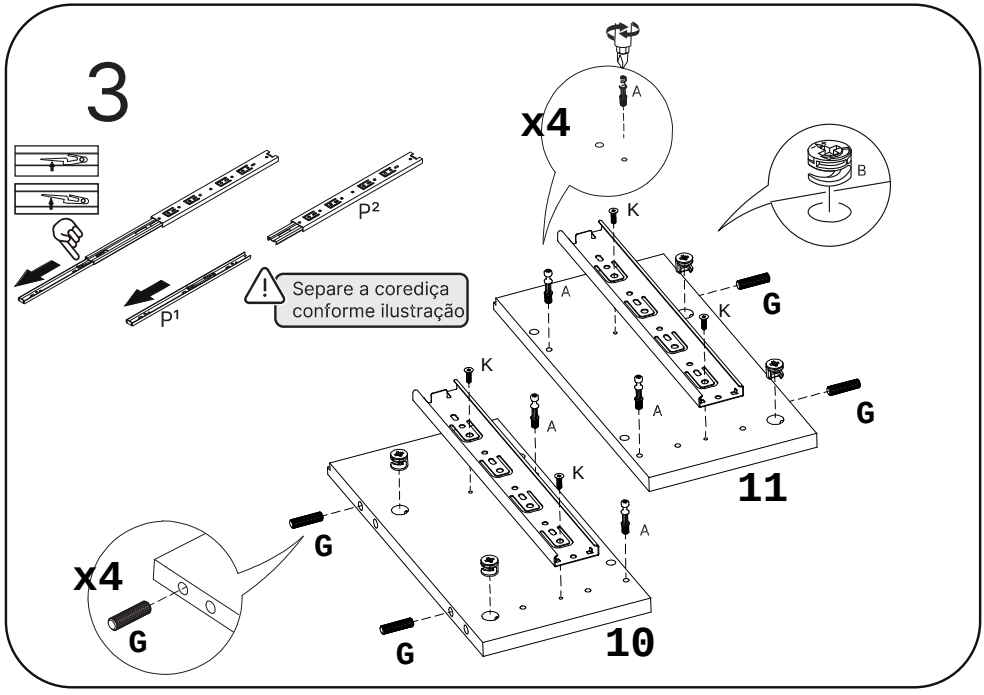


10. 1846 / 11.1845

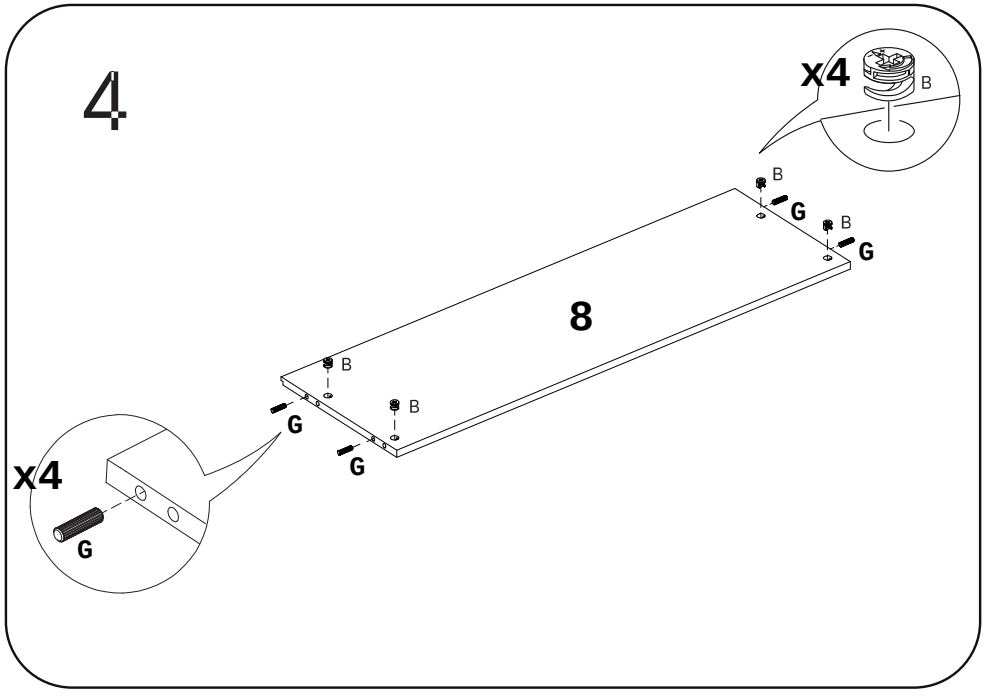


8.1847

# 5

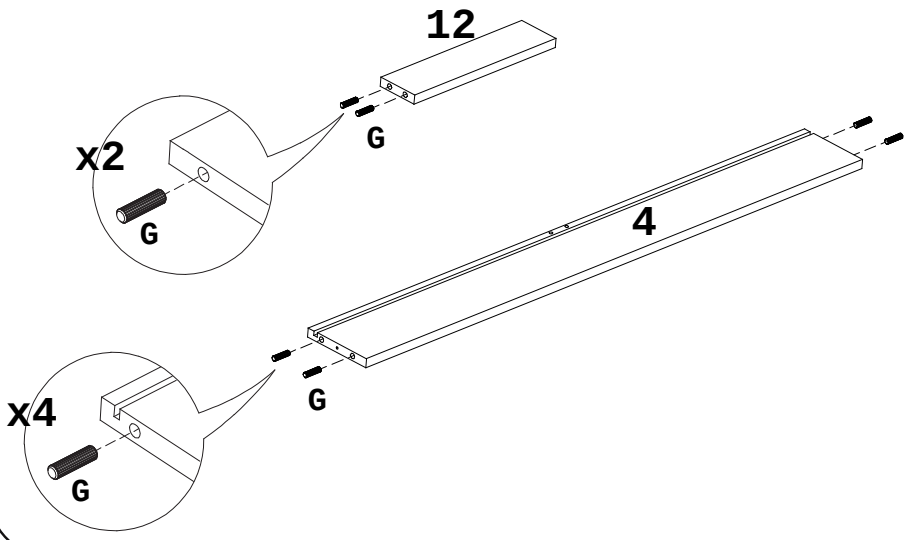


04.1829 / 12.1831

# 6

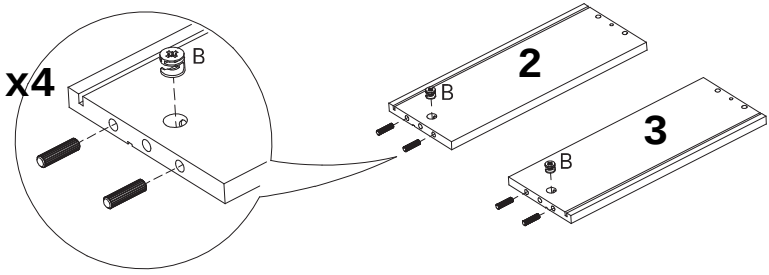


02.1828 / 3. 1817

# 7

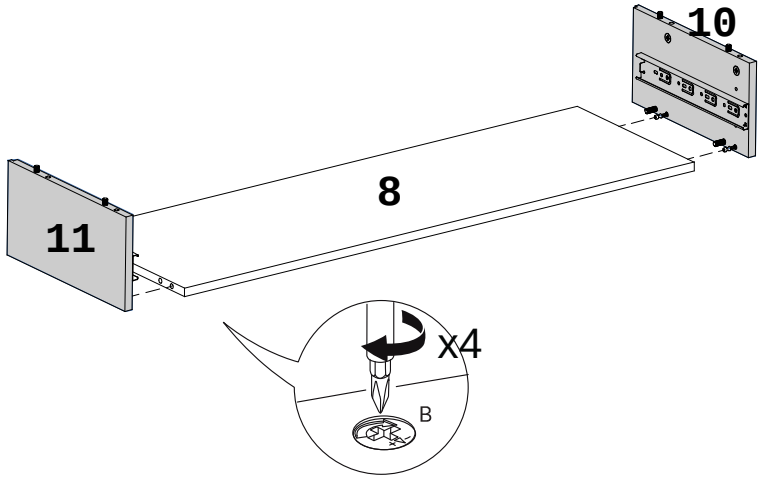


8.1847 / 10.1846 / 11.1845

# 8

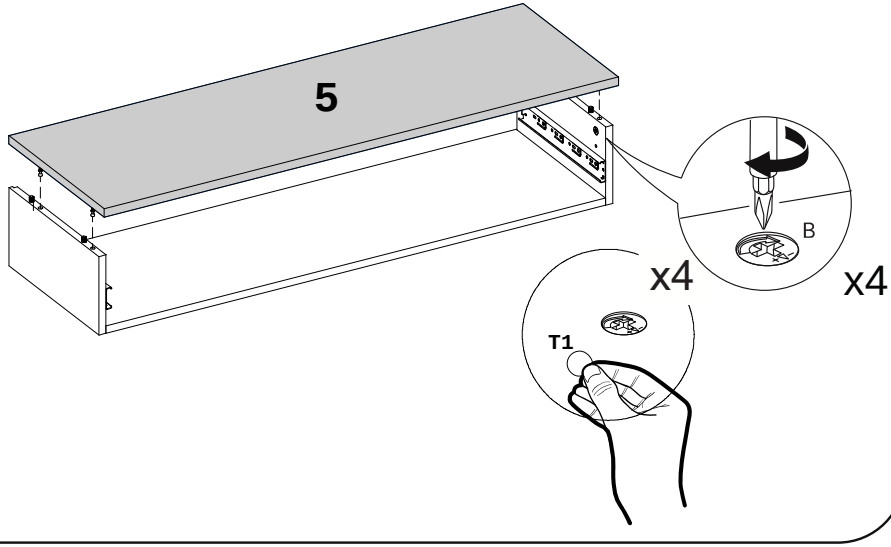


5.1844

# 9

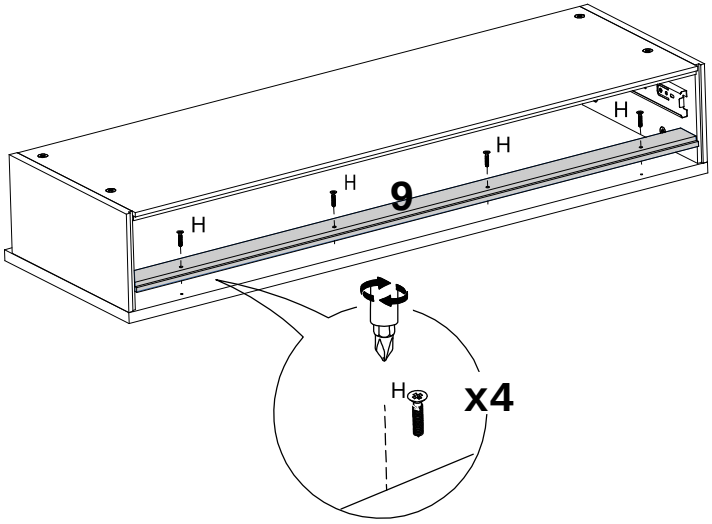


9.1825

# 10

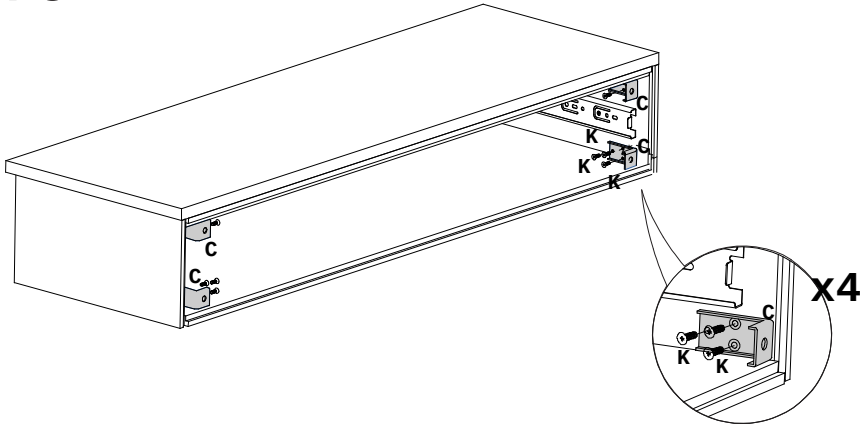

11

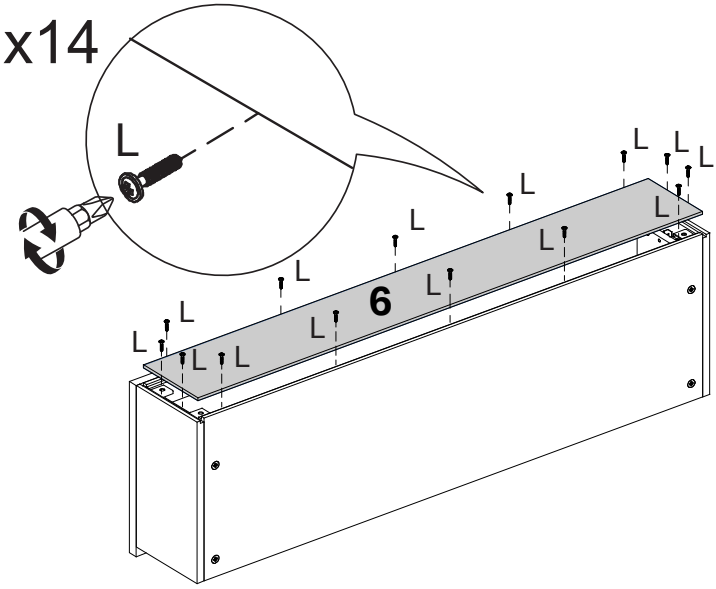


6.1826

12

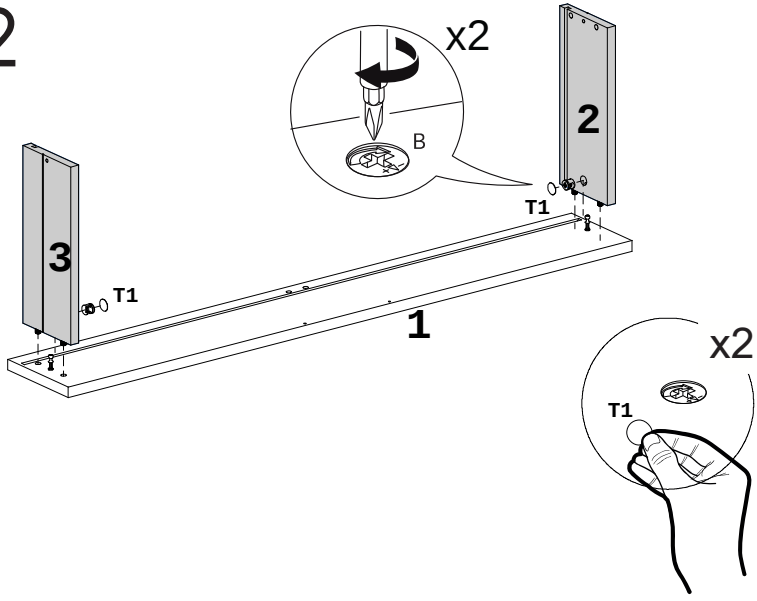


1.1832 / 2.1828 / 3.1817

13

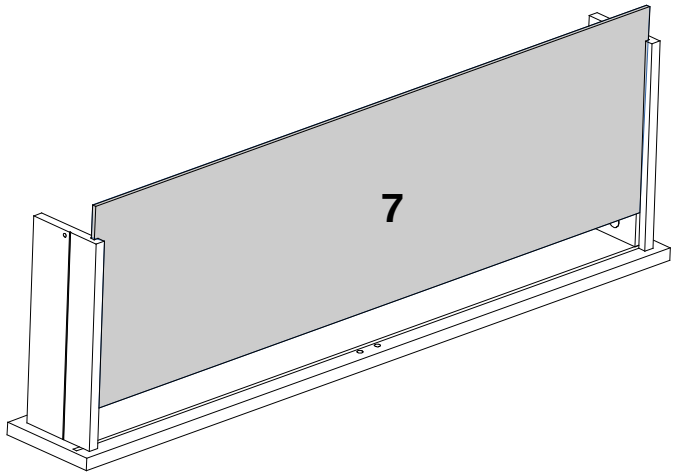


7.1830

14

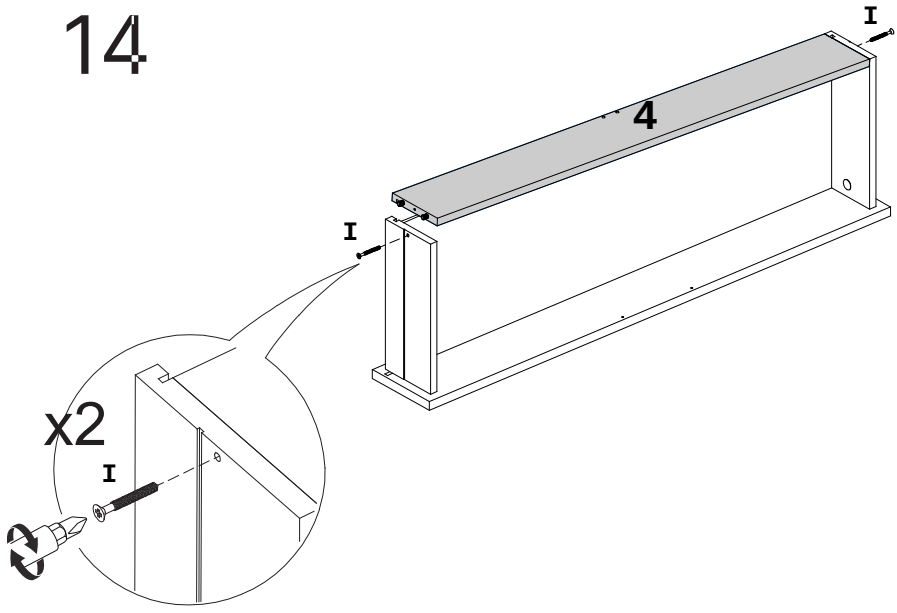


4.1829

15

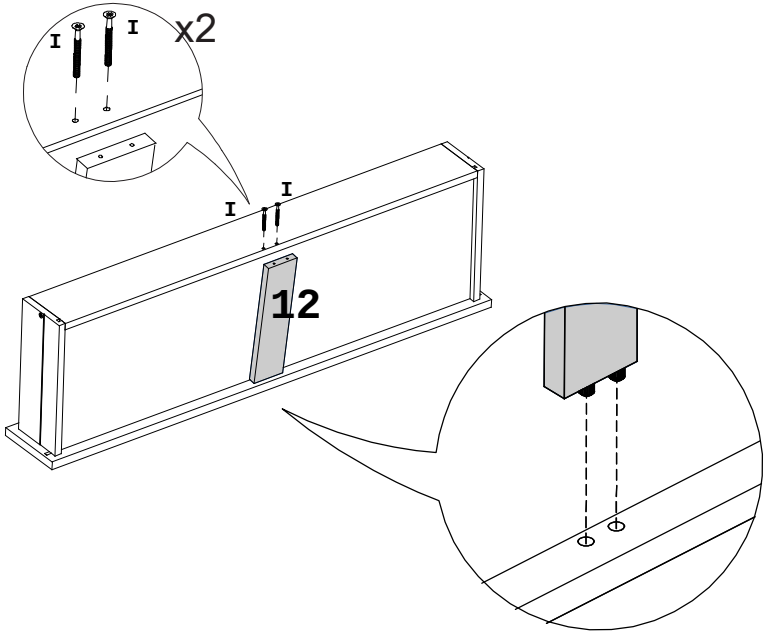


12.1831

16

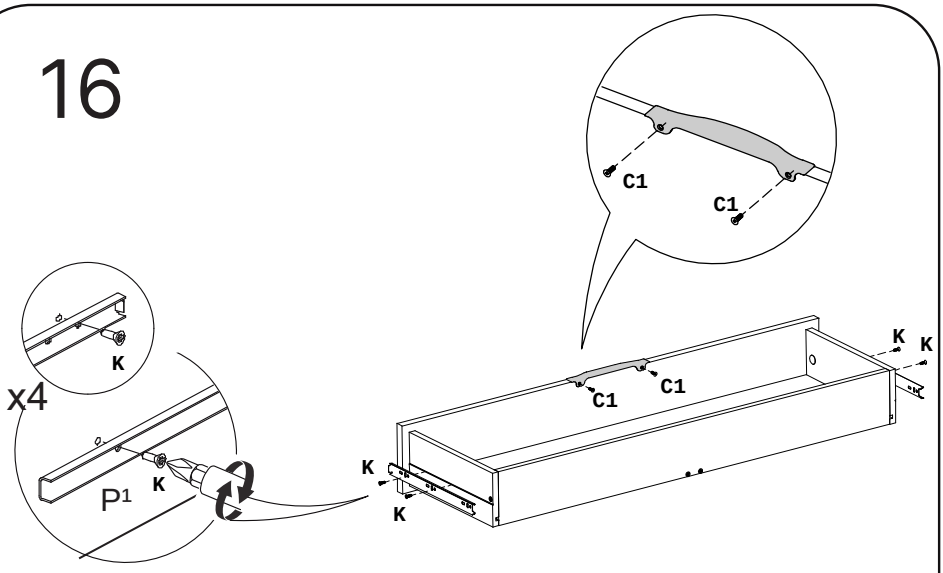

# 17

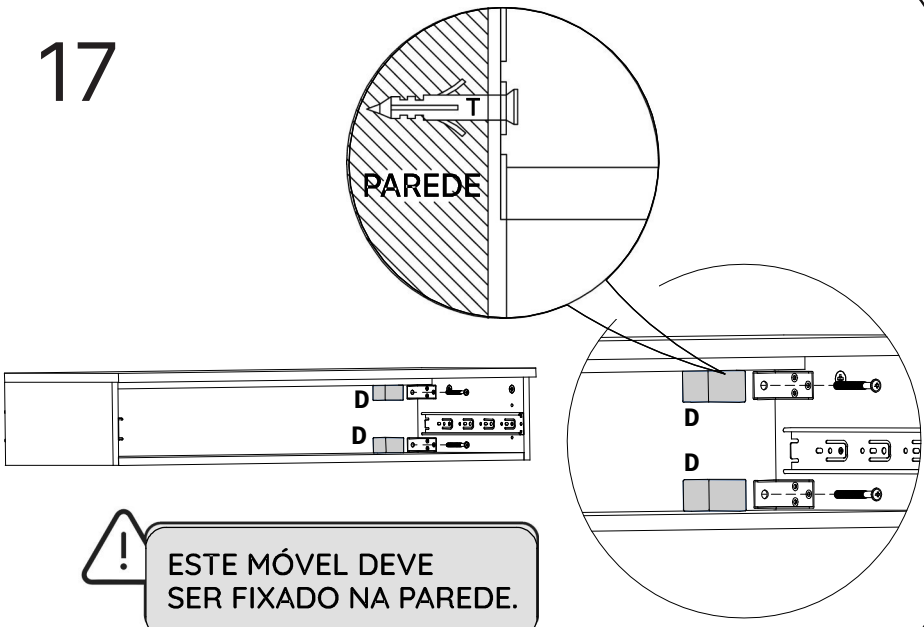


ESTE MÓVEL DEVE
SER FIXADO NA PAREDE.

# 18

PASSO SOMENTE PARA MÓVEL NA COR
OF WHITE / **TAPETE EM CORINO**

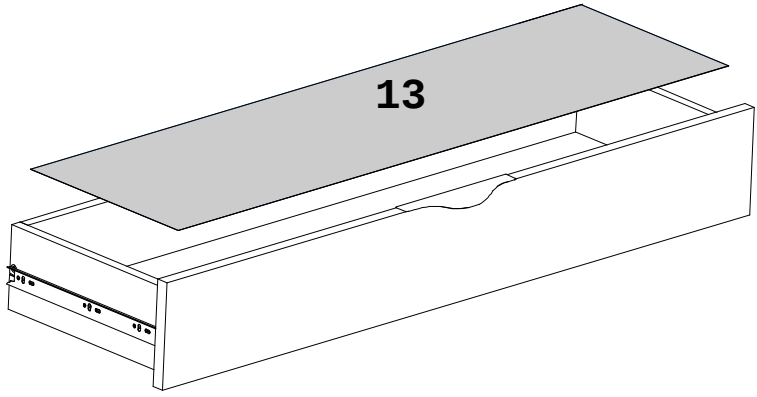


13.XXXE

# 19

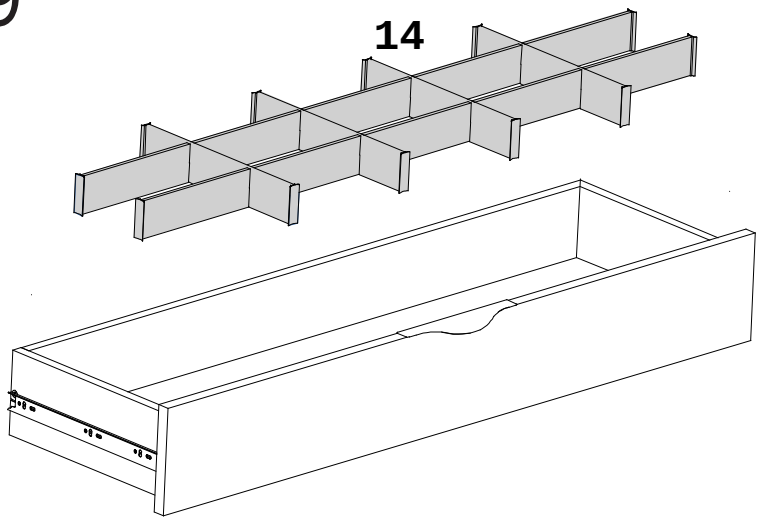
14

14.0900

# 20






P2
P1
P1
ATENÇÃO
PESO MÁXIMO SUPORTADO
10 Kg
ATENÇÃO
PESO MÁXIMO SUPORTADO
3kg

# Dicas para assegurar a garantia e prolongar a vida útil do seu móvel

### Limpeza
Use um  pano macio, levemente umedecido com água. É possível o uso  detergente neutro, ou sabão neutro com água.

### Manutenção
Para garantir estabilidade e durabilidade, é recomendado reapertar os parafusos de tempos em tempos.

### Ventilação
A falta de ventilação e excesso de calor pode prejudicar a durabilidade e acabamento do produto.

madeira
madeira
CABE
CASA

PH – 4023

Fixação obrigatória. A instalação incorreta pode causar a queda do móvel e ferimentos graves.
Nunca use o módulo aéreo sem fixação na parede.

madeiraORIGINALS

# GUIA PARA FIXAÇÃO DE MÓDULO AÉREO NA PAREDE

## Peças envolvidas


Cantoneira de fixação em L


Parafusos que prendem a cantoneira ao móvel


Bucha de parede


Parafuso de fixação na parede


Capa de acabamento

**Destaque técnico: Broca de 8 mm para alvenaria**



## PASSO A PASSO CORRETO!

1

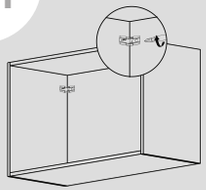

**Fixar a cantoneira:** Instale a **peça em L** na parte interna do armário durante a montagem, **conforme instrução do manual.**

2

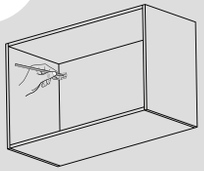

**Marcar a parede:** Encoste o móvel para marcar o ponto de furo (ou transfira a medida com trena).

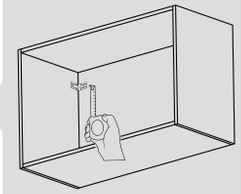

3

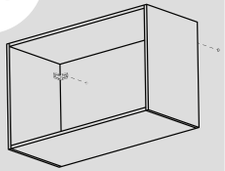

**Afastar o móvel:** Recue o armário para garantir acesso livre ao ponto demarcado.

4




**Furar a parede:** Realize a furação na parede utilizando uma **broca de 8 mm para alvenaria.**

⚠ Nunca com o móvel encostado ⚠

5

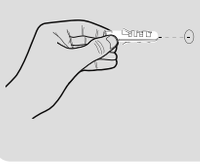

**Inserir a bucha:** Encaixe a bucha inteira na parede antes de aproximar o móvel.

6

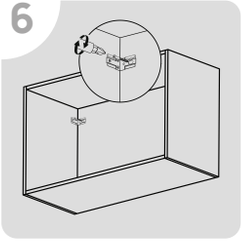

**Posicionar e parafusar:** Encoste o móvel na parede, alinhe a cantoneira à bucha e aperte o parafuso firme.

7

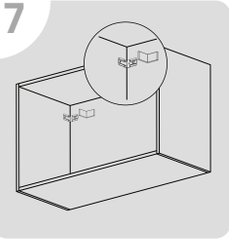

**Aplicar o acabamento:** Encaixe a capa protetora sobre a cantoneira para finalizar.

## ✕ ERRADO

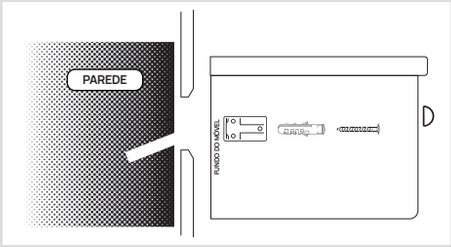


Furar e empurrar a bucha com o móvel já encostado na parede, pelo furo da cantoneira:. **Sem acesso direto, a bucha não entra inteira na parede, fica sem ancoragem real, mesmo que o parafuso seja apertado firme depois.**

## ✓ CERTO

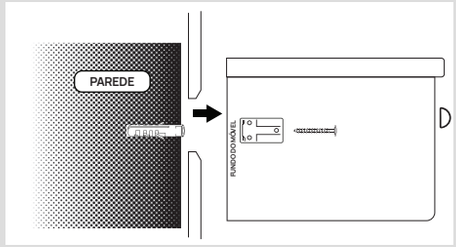


Com o móvel afastado para garantir acesso livre, fure a parede e insira a bucha diretamente nela até que fique totalmente encaixada e sem folga. **Nunca tente furar ou empurrar a bucha com o móvel já encostado na parede através do furo da cantoneira.** Por fim, posicione o móvel alinhado à furação e parafuse através da cantoneira diretamente na bucha já fixada.

## ⚠ ATENÇÃO ⚠

### Vibração:

Vias movimentadas ou trilhos próximos desgastam a fixação ao longo do tempo (dica: se a água de um copo colocado na bancada ondular, há sinal de vibração). **Verifique as fixações periodicamente e reaperte se necessário.**

### Parede fora do padrão (drywall e outros tipos):

O kit enviado atende apenas a alvenarias comuns. Para outras estruturas, adquira por conta própria os fixadores adequados — como a bucha metálica basculante (tipo Sforbolt, que já vem completa com parafuso), recomendada para drywall. Além disso, consulte um profissional antes da instalação para confirmar se a parede suporta o peso do móvel.

### Parede antiga:

Reboco espesso e frágil exige perfurar mais fundo até atingir a camada firme, reforçar a fixação ou contratar apoio profissional.

## Antes de usar o móvel, confira:

- ☐ A cantoneira está bem fixada na parte interna do móvel.
- ☐ A parede foi furada e a bucha inserida com o móvel afastado, nunca com o móvel já encostado.
- ☐ A bucha ficou inteira dentro da parede, sem sobrar para fora.
- ☐ O parafuso atravessou a cantoneira, por dentro do móvel, e prendeu firme na bucha.
- ☐ Todas as cantoneiras foram fixadas.

**Se a bucha girar ou ficar folgada no furo, PARE. Não instale o móvel.**

DÚVIDAS? ENTRE EM CONTATO PELO CHAT DO SITE. madeiramadeira

madeiramadeira
serviços

# Agora que você já comprou o seu móvel, ele **merece ser montado do jeito certo.**

Erros de montagem causam mais de **60%** dos danos em móveis.




## Por que **contratar?**

Tranquilidade do **início ao fim** da montagem

**PROFISSIONAIS QUALIFICADOS**
Especialistas certificados na **MadeiraMadeira Serviços.**

**FERRAMENTAS PROFISSIONAIS**
que **protegem seus móveis.**

**AGENDAMENTO EM 24 HORAS**
escolha a data e o turno **ideais para você.**

**GARANTIA DE 3 MESES**
de cobertura **completa.**

## Mais de **1 MILHÃO DE MONTAGENS**
## ★ com avaliação 4.7 ★

**Mariana S., São Paulo**
"Chegaram no horário e montaram tudo rapidamente. Serviço incrível!"
★ ★ ★ ★ ★

**Carlos R., Belo Horizonte**
"Tentei montar sozinho e foi um desastre. Com a **MadeiraMadeira Serviços** ficou perfeito."
★ ★ ★ ★ ★

**Ana P., Rio de Janeiro**
"Agendamento ágil e **montagem pontual e perfeita.** Recomendo demais!"
★ ★ ★ ★ ★

## Agende agora pelo QR Code

MadeiraMadeira Serviços · Atendimento em todo o Brasil

Escaneie o QR Code