12652/14027 - AEREO 1,20 2PT REFLEX UNNA/OLIVIA

Português
English
Español

Sr Montador:
- Confira todas as peças das embalagens com a lista de peças contida neste manual;
- Separe os acessórios, confira as medidas dos parafusos com a escala;
- Siga todas as orientações deste manual de montagem para ter o direito à garantia do produto;
- Indicamos que a montagem seja feita por um profissional mediante a leitura e orientação desse manual de montagem

Mr. Assembler:
- Check all parts of the packages with the parts list contained in this manual;
- Separate the accessories, check the measurements of the screws with yhe scale above;
- Follow all the instructions in this assembly manual to be entitled to product warranty;
- We indicate the assembly by a professional according to the reading and orientation contained in the assembly scheme

Sr Montador:
- Verifique que todas las piezas de la lista están incluidas en el embalage;
- Separe los accesorios, confirme las medidas de los tornillos de acuerdo con la escala;
- Siga todas las instrucciones de este manual de armado para tener derecho a la garantia del producto;
-Indicamos el armado por un profisional según la lectura y orientación contenida en el esquema de armado

Ferramentas
herramientas/Tools
não fornecidas

Quantos Montadores?

Código da Peça
Piece Code
Código de la Pieza
00000 0 00 - 00
Padrões de Cor
Color default
Padrón de Color

Vídeo de Montagem
Montaje
Assembly

Tabela de Cor	
BRANCO	5

Guarde a etiqueta colada na embalagem do produto lá estão informações importantes do seu produto, caso necessite de assistência técnica você precisa informar o número do lote contido na etiqueta.

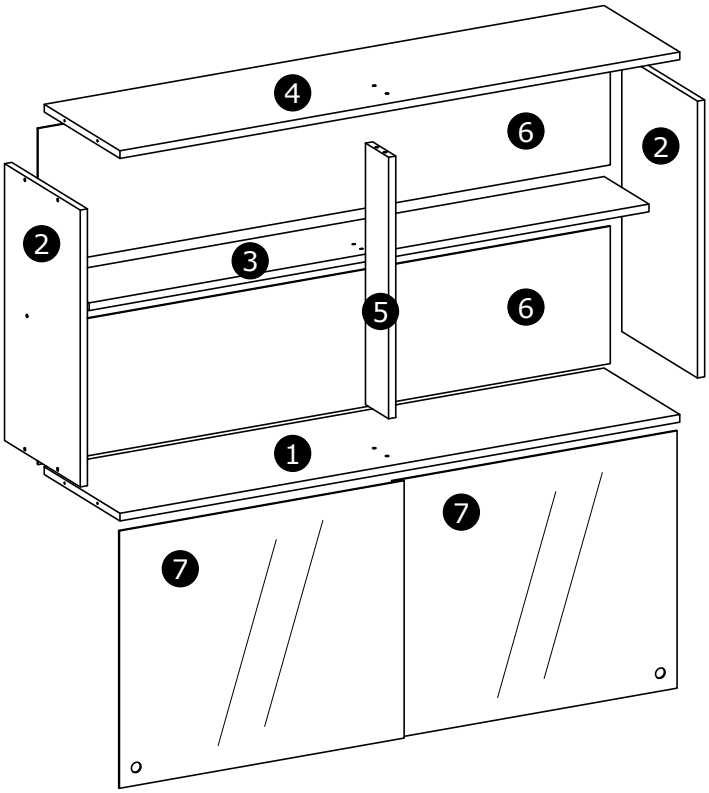

CÓD	SEQ	DESCRIÇÃO	DESCRIPTION	DESCRIPCIÓN	QTD	COMP	LARG	ESP	MAT-PRIMA
12652002	1	BASE	BASE	BASE	1	1170	295	15	MDP
12652003	2	LATERAL DIR/ESQ	RIGHT/LEFT SIDE	LATERAL DER/IZQ	2	540	295	15	MDP
12652004	3	PRATELEIRA	SHELF	REPISA	1	1170	175	15	MDP
12652001	4	CHAPÉU	TOP	TAPA	1	1170	295	15	MDP
12652005	5	BATENTE	RAIL	TOPE	1	510	90	15	MDP
12652006	6	FUNDO	BACK	FONDO	2	1196	268	3	HDF
004902	7	PORTA DE VIDRO	GLASS DOOR	PUERTA VIDRO	2	595	502	3	VIDRO

Aspecto Final - Imagens ilustrativa
Final Aspect - Illustrative images
Aspecto final - Imágenes ilustrativas

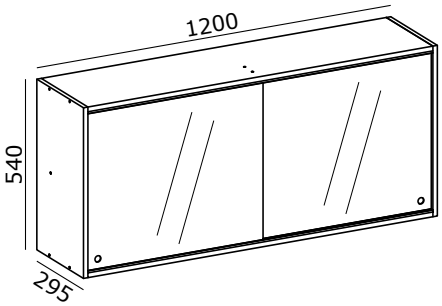

Medida Final /Final Measure

Medidas Internas
Internal Measures

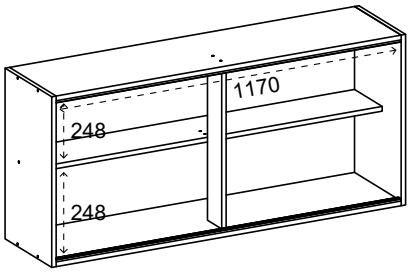

Desenho - ELM - Edição - A2 - Data - 10/09/2026

Pesos Suportados
Supported Weights
Pesos admitidos

kg

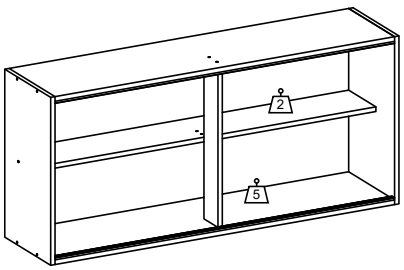

Os pesos indicados devem ser distribuídos em toda a peça
The weights indicated should be distributed throughout the piece
Los pesos indicados deben distribuirse por toda la pieza

Utilizar a régua para medir os componentes
Utilice la medida abajo para medir los componentes
Use the ruller in order to measure the folowing components

Passos da Montagem

Pasos del montaje / Mounting Steps

Todos os parafusos da tabela são do tipo Philips
All screws in the table are Philips type.
Todos los tornillos de la mesa son tipo Philips.

Parafuso Chato 4,0X25mm A 4X	Parafuso Chato 4,0x14mm B 2X	Cavilha madeira 6x30mm C 12X	Prego 10x10mm D 38X	Parafuso Chato 3,0x10mm E 10X	Capa Pástica Bege 55x35x5mm F 2X	Parafuso Chato 4,5x40mm G 14X
Suporte L metal 52x35x3mm H 2X	Bucha Plástica 8mm I 2X	Parafuso 6,0x50mm Flangeado J 2X	Trilho Deslizante PVC 1170mm K 2X	Etiqueta Logo Poliman L 1X	Junção de Fundo Metal 12x12mm M 9X	Cantoneira Metal 16x16mm N 1X
Tapa Furo Adesivo papel O 12X						

Passo 1
Paso/Step

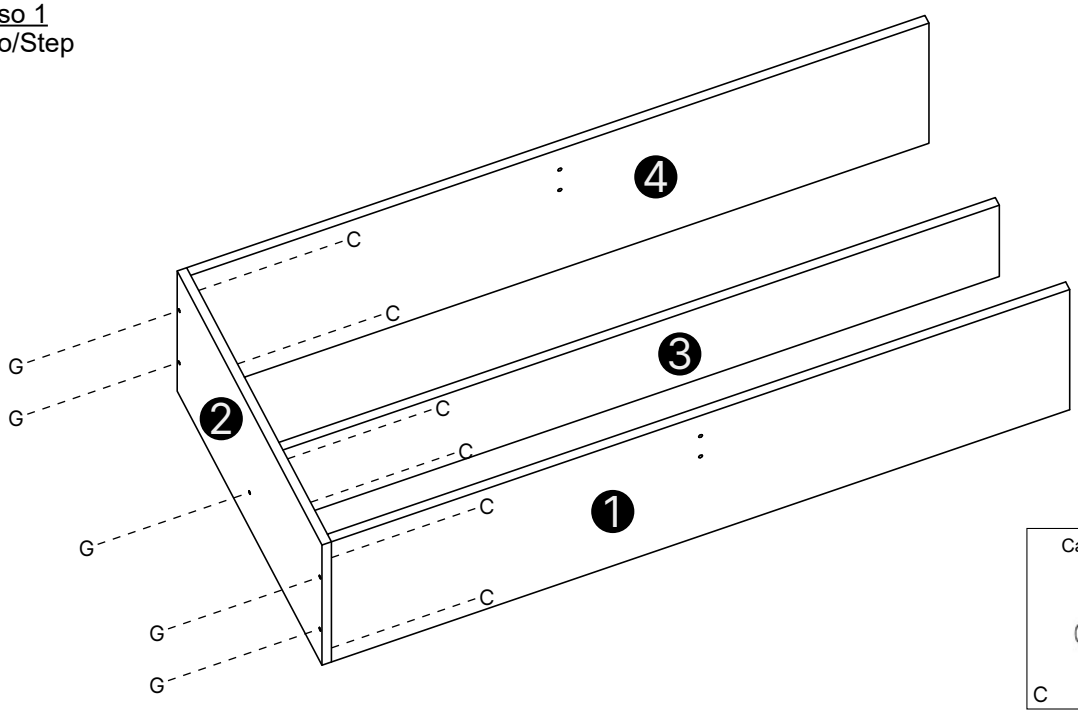

Cavilha madeira 6x30mm C 6X	Parafuso Chato 4,5x40mm G 5X

Passo 2
Paso/Step

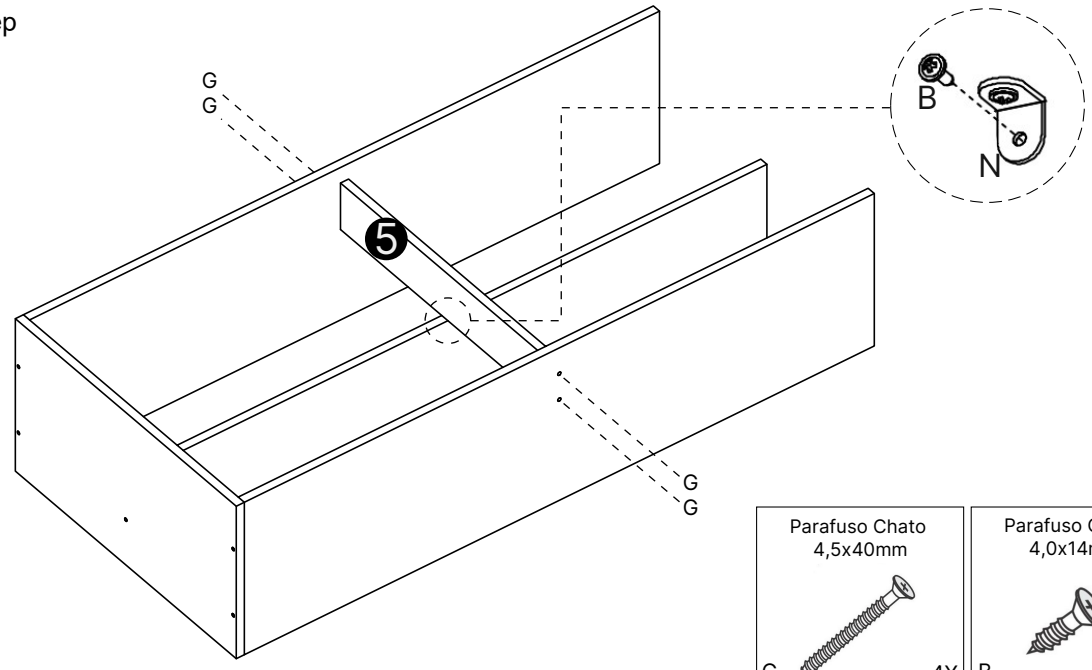

Parafuso Chato 4,5x40mm G 4X	Parafuso Chato 4,0x14mm B 2X	Cantoneira Metalica 16x16mm N 1X

Passo 3
Paso/Step

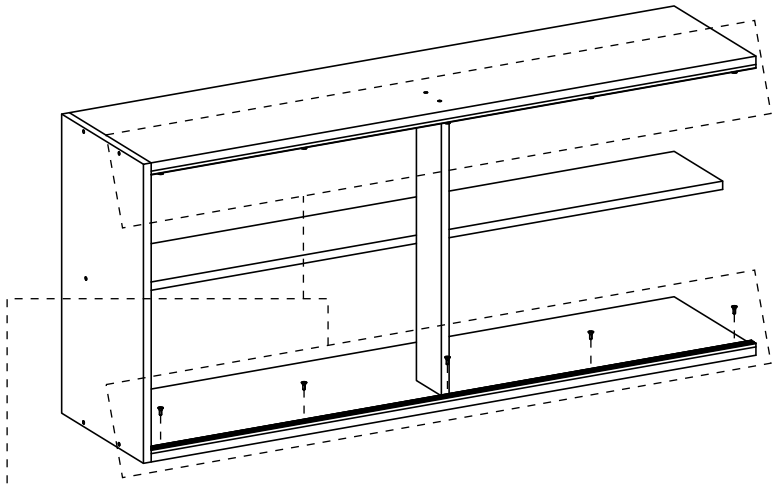

Parafuso Chato
3,0x10mm

E 10X

Trilho Deslizante PVC
1170mm

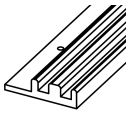

K 2X

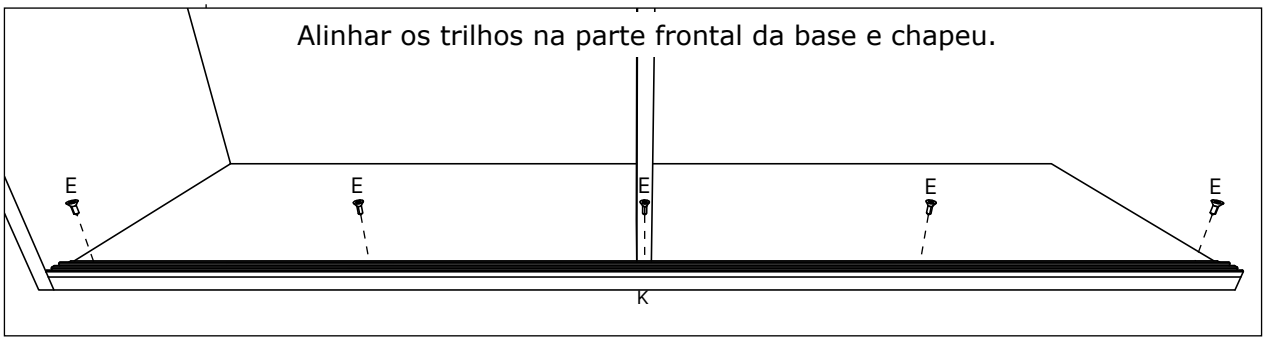

Passo 4
Paso/Step

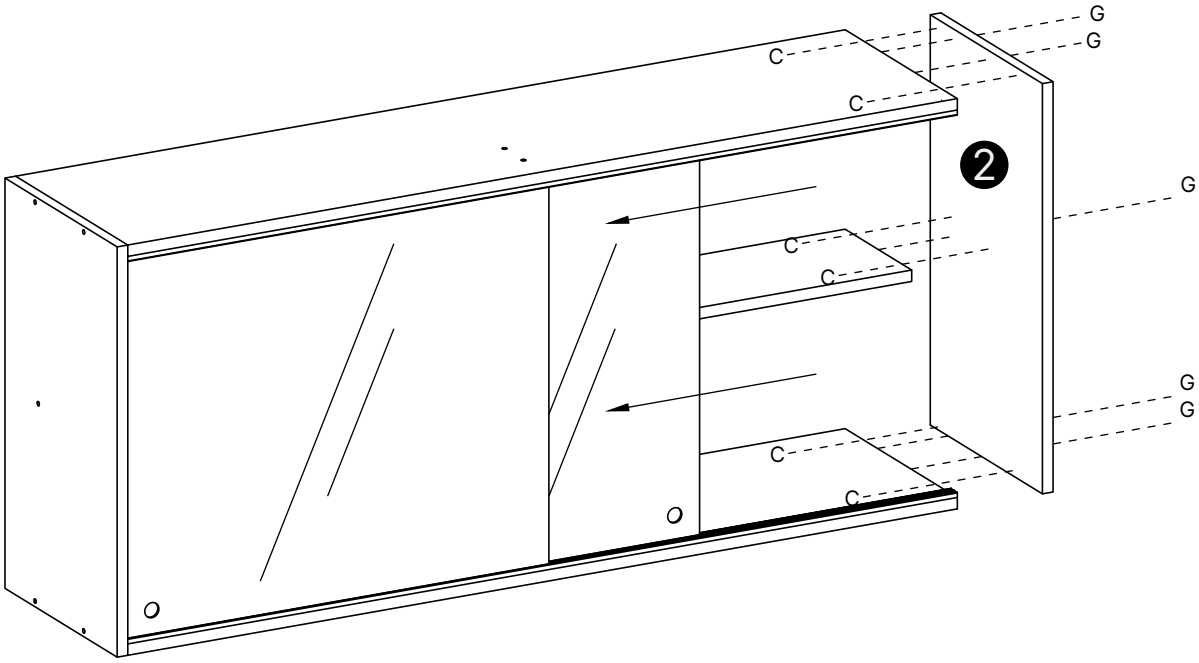

Cavilha madeira
6x30mm

C 6X

Parafuso Chato
4,5x40mm

G 5X

Passo 5
Paso/Step

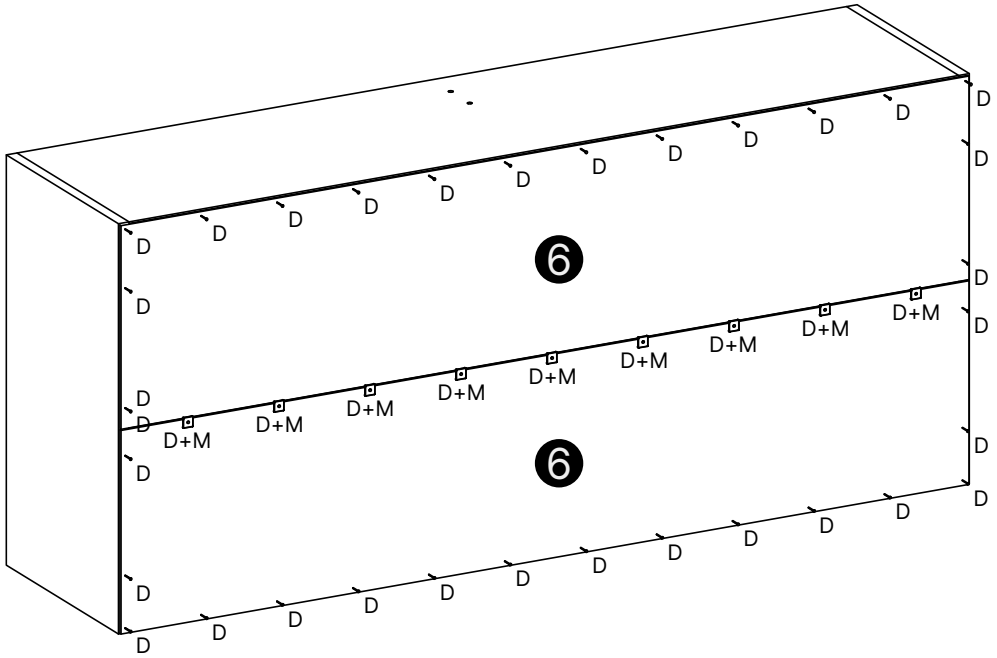

Prego 10x10mm	Junção de Fundo metal 12x12mm
D 38X	M 8X

Passo 6
Paso/Step

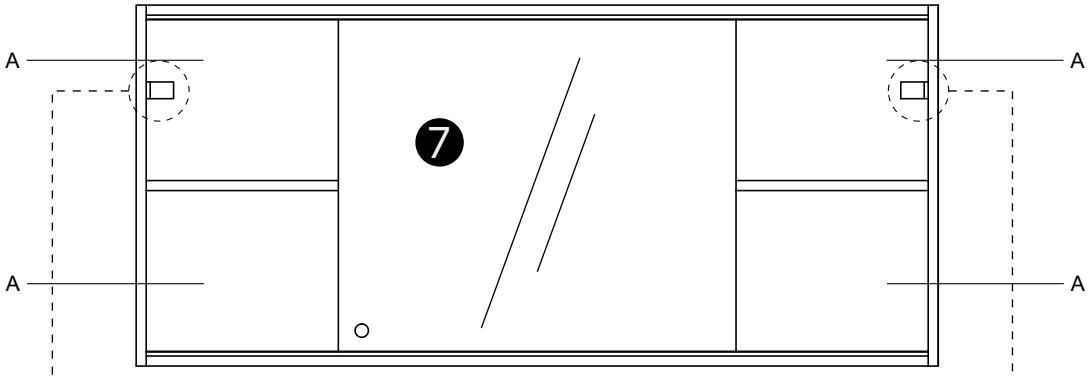

Parafuso Chato 4,0X25mm
A 4X

Utilize o Parafuso Chato 4,0X25mm (A) para unir os módulos.

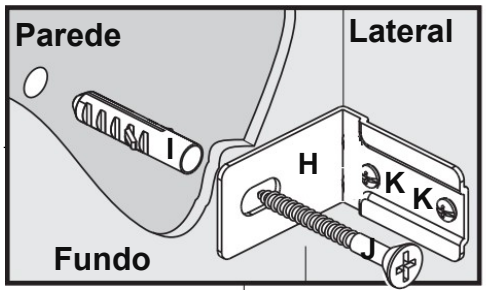

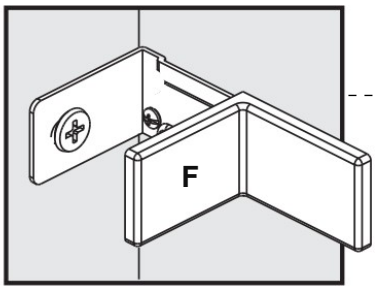

Bucha Plástica 8mm	Capa Pástica Bege 55x35x5mm	Parafuso 6,0x50mm flangeado	Suporte L metal 52x35x22mm	Parafuso Chato 4,0x14mm
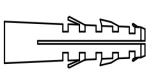	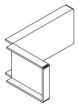	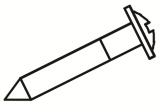		
I 2X	F 2X	J 2X	H 2X	B 4X

Termo de Garantia / Renuncia de Garantía / Warranty Term

poliman móveis

sac@poliman.ind.br

Serviço de Atendimento ao Cliente SAC 3276-8600 poliman

Data de Emissão
Fecha de Expedicion
Date of Issue_____

Cliente / Client_____

_____
Vendedor /Loja
Vendedor/ Tienda
Seller/ Store

Dicas de conservação / Dicas para Conservación / Conservation Tips

Para limpar ou tirar manchas, utilize uma flanela umedecida em solução de água e álcool, na mesma proporção *Evite exposição ao sol.	Para limpiar o retirar manchas, utilice un paño humedecido en una solución de agua y alcohol, en la misma proporción. *Evite la exposición directa al sol..	To clean or remove stains, use a flannel moistened with water and alcohol solution in the same proportion. *Avoid sun exposure.

Poliman Indústria e Comércio de Móveis Ltda., garante este produto (peças e mão de obra, por defeitos de fabricação), pelo prazo de noventa dias a partir da data de emissão da nota fiscal de venda do produto ao consumidor.
Poliman Indústria e Comércio de Móveis Ltda. Garantiza este producto (piezas y mano de obra debido a defectos de fabricación), por un período de noventa días a partir de la fecha de emisión de la factura de venta del producto al consumidor.
Poliman Indústria e Comércio de Móveis Ltda. Warrants this product (parts and labor due to manufacturing defects), for a period of ninety days from the date of issuance of the sales invoice of the product to the consumer.

Termo de Garantia Contratual/ Documento de Garantía Contractual/ Contractual Warranty Term

1) Apresentar este certificado de garantia acompanhado do recibo de compra do local de aquisição do produto.
1) Presente este certificado de garantía junto con el recibo de compra del establecimiento.
1) Submit this certificate of guarantee accompanied by the purchase receipt of the place of purchase of the product.
2) Esta garantia perderá sua validade mesmo dentro do prazo acima estipulado se:
2) Esta garantía perderá su validez, incluso dentro del plazo arriba estipulado en los siguientes casos:
2) This warranty will lose its validity even within the above time limit if:
- O produto apresentar danos por maus tratos, acidente, uso diferente do indicado ou uso em condições ambientais deficientes (contato direto com água, fogo, etc.);
- Si el producto está dañado por abuso, accidente, mal uso, uso diferente al indicado o utilizado en condiciones ambientales deficientes (contacto directo con agua, fuego, etc.);
- The product presents damages due to ill-treatment, accident, use other than the indicated one or use in terms of environment deficient (direct contact with water, fire, etc.);
- Os vidros e espelhos quebrarem ou trincarem após a entrega e montagem dos produtos;
- Cuando los vidrios y espejos se rompan se rallen después de la entrega y el montaje de los productos;
- Glasses and mirrors break after delivery and assembly of the products;
- Quando o produto não for montado por profissionais devidamente treinados pelo revendedor;
- Cuando el producto no sea instalado por profesionales debidamente entrenados por el concesionario;
- When the products is not assembled by professionals properly trained by the dealer
- Dobradiças, corrediças e puxadores somente terão sua garantia quando apresentarem defeitos de fabricação.
- Bisagras, correderas y tiradores sólo tendrán garantía cuando presenten defectos de fabricación.
- Hinges, slides and handles are only warranted when they have manufacturing defects
- O consumidor exceder o limite de peso estipulado para cada parte do produto, conforme especificado no Manual de Montagem.
- Cuando el consumidor supere el límite de peso estipulado para cada uno de los productos, tal como se especifica en el Manual de Instalación.
- The consumer exceeds the stipulated weight limit for each part of the product as specified in the Assembly Manual.
3) Todo e qualquer produto com avarias deverá ser feito vistoria por parte do técnico autorizado pelo revendedor e indústria. Em hipótese alguma será realizada a troca total do produto.
3) Cualquier producto con daños debe ser inspeccionado por un técnico autorizado por el distribuidor yla fábrica. En ningún caso se llevará a cabo el cambio completo del producto.
3) Any product with faults should be inspected by the dealer authorized technician and industry. Under no circumstances will the total exchange of the product be carried out

Código Defesa do Consumidor / Código de Defensa del Consumidor / Consumer Defense Code

ATENDIMENTO DE PEÇAS Art. 18. Os fornecedores de produtos de consumo duráveis ou não duráveisrespondem solidariamente pelos vícios de qualidade ou quantidade que os tornem impróprios ou inadequados ao consumo a que se destinam ou lhes diminuam o valor, assim como por aqueles decorrentes da disparidade, com a indicações constantes do recipiente, da embalagem, rotulagem ou mensagem publicitária, respeitadas as variações decorrentes de sua natureza, podendo o consumidor exigir a substituição das partes viciadas. § 1° Não sendo o vício sanado no prazo máximo de trinta dias, pode o consumidor exigir, alternativamente e à sua escolha: I - a substituição do produto por outro da mesma espécie, em perfeitas condições de uso; II - a restituição imediata da quantia paga, monetariamente atualizada, sem prejuízo de eventuais perdas e danos; III - o abatimento proporcional do preço.	REPOSICIÓN DE PIEZAS ART. 18. Los proveedores de productos de consumo duraderos o no duraderos responden,solidariamente, de los vicios de calidad o cantidad que los tornen impropios o inadecuados para el consumo al que se destinen o disminuyan su valor, así como de aquellos que sean resultado de la disparidad con las indicaciones que constan recipiente, embalaje, rotulado o mensaje publicitario, respetando las variaciones derivadas de la naturaleza de producto, pudiendo el consumidor exigir la sustitución de las partes viciadas. 1° No siendo el vicio subsanado en el plazo máximo de 30 días, el consumidor puede exigir alternativamente y en su elección: I - La sustitución del producto por otro de la misma especie en perfectas condiciones de uso; II - La restitución inmediata del importe pagado, con actualización monetaria, sin perjuicio de las eventuales pérdidas y daños; III - La reducción proporcional del precio..	PARTS ASSISTANCE Art.18 - Suppliers of durable or non-durable consumer products are jointly and severally liable for quality or quantity which renders them unfit or unsuitable for the intended use or which diminish their value, as well as those arising from the disparity, the particulars in the container, the packaging, the labeling or the advertising message, subject to variations due to their nature, and the consumer may require the replacement of the defective parts. § 1° - If the defect is not remedied within a maximum of thirty days, the consumer may, alternatively and at his choice, request: I - the replacement of the product with another of the same species, in perfect conditions of use; II - the immediate return of amount paid, monetarily updated, without prejudice to any losses and damages; III - the proportional reduction of the price.
GARANTIA LEGAL Art. 26. O direito de reclamar pelos vícios aparentes ou de fácil constatação caduca em: II - noventa dias, tratando-se de fornecimento de serviço e de produtos duráveis.	GARANTIA LEGAL Art. 26. El derecho de reclamar por los vicios aparentes o de fácil constatación caduca en: II - Noventa días, tratando-se de suministros de servicios y productos duraderos.	LEGAL GUARANTEE Art. 26. The right to complain about apparent or easily found defects expires in: II - ninety days, in the case of service provision and durable products.

POLIMAN IND. E COM. DE MÓVEIS LTDA Rod Herminio Antônio Pennachi PR 444KM 05 Parque Industrial 05 CEP 86702-025 Arapongas-PR
Fone; +55 43 3276-8600 Http://www.poliman.ind.br

12534 - Aéreo Simples 1 Porta Unna

1 door wall cabinet / armário 1 puerta

Português
English
Español

Sr Montador:
- Confira todas as peças das embalagens com a lista de peças contida neste manual;
- Separe os acessórios, confira as medidas dos parafusos com a escala;
- Siga todas as orientações deste manual de montagem para ter o direito à garantia do produto;
- Indicamos que a montagem seja feita por um profissional mediante a leitura e orientação desse manual de montagem

Mr. Assembler:
- Check all parts of the packages with the parts list contained in this manual;
- Separate the accessories, check the measurements of the screws with yhe scale above;
- Follow all the instructions in this assembly manual to be entitled to product warranty;
- We indicate the assembly by a professional according to the reading and orientation contained in the assembly scheme

Sr Montador:
- Verifique que todas las piezas de la lista están incluidas en el embalage;
- Separe los accesorios, confirme las medidas de los tornillos de acuerdo con la escala;
- Siga todas las instrucciones de este manual de armado para tener derecho a la garantia del producto;
-Indicamos el armado por un profisional según la lectura y orientación contenida en el esquema de armado

Ferramentas
herramientas/Tools
não fornecidas

Quantos Montadores?

Código da Peça
Piece Code
Código de la Pieza

00000 0 00 - 00

Padrões de Cor
Color default
Padrón de Color

Vídeo de Montagem
Montaje
Assembly

Tabela de Cor	
Branco	5
Gris	187

Guarde a etiqueta colada na embalagem do produto lá estão informações importantes do seu produto, caso necessite de assistência técnica você precisa informar o número do lote contido na etiqueta.

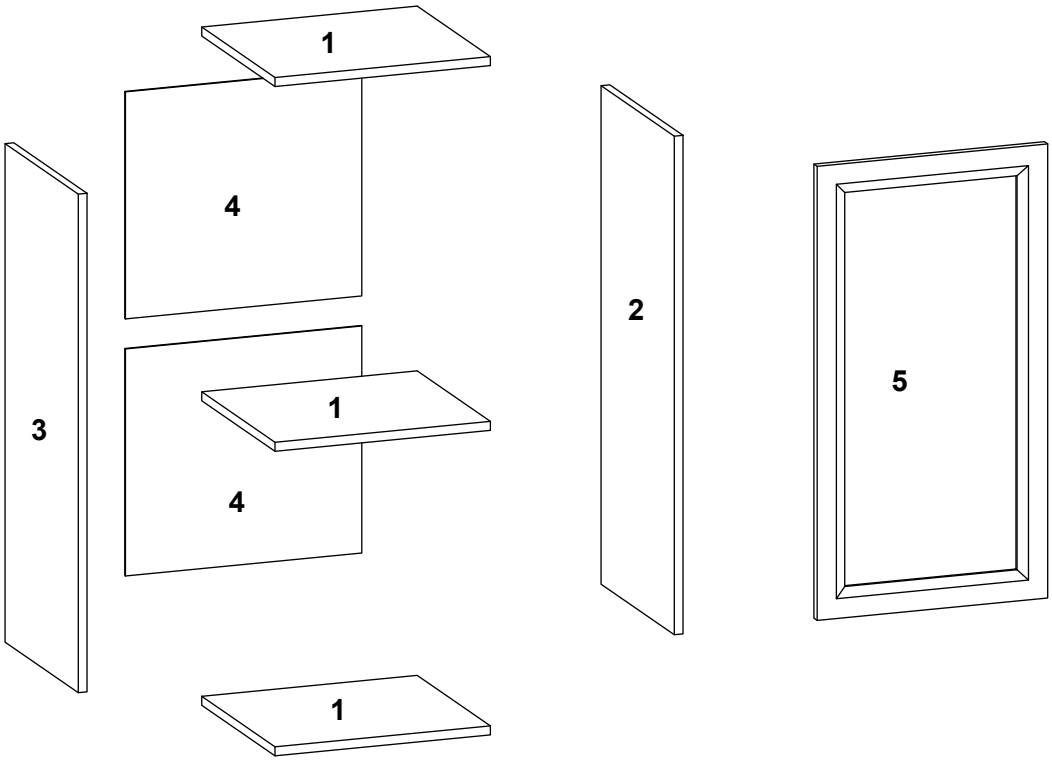

COD	SEQ	DESCRIÇÃO	DESCRIPTION	DESCRIPCIÓN	QTD	COMP	LARG	ESP	MAT-PRIMA
12534103	1	BASE/CHAPÉU/PRATELEIRA	BASE/TOP/SHELF	BASE/TAPA/ESTANTE	3	380	295	15	MDP
12527107	2	LATERAL DIR	RIGHT SIDE	LADO DERECHO	1	760	295	15	MDP
12527108	3	LATERAL ESQ	LEFT SIDE	LADO IZQUIERDO	1	760	295	15	MDP
12534104	4	FUNDO	BOTTOM	FONDO	2	406	378	3	HDF
VARIAÇÃO DE COR	5	PORTA	DOOR	PUERTA	1	756	391	15	MDF-HDF
PEÇAS COM VARIAÇÃO DE COR									
002333	5	PORTA	DOOR	PUERTA	1	756	391	15	MDF-HDF
003901	5	PORTA	DOOR	PUERTA	1	756	391	15	MDF-HDF

Aspecto Final - Imagens ilustrativa
Final Aspect - Illustrative images
Aspecto final - Imágenes ilustrativas

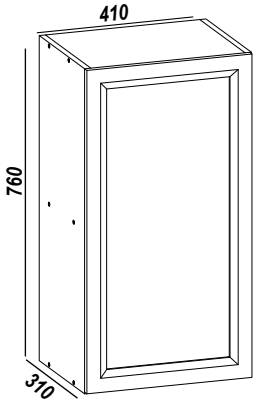

Medida Final /Final Measure

Medidas Internas
Internal Measures

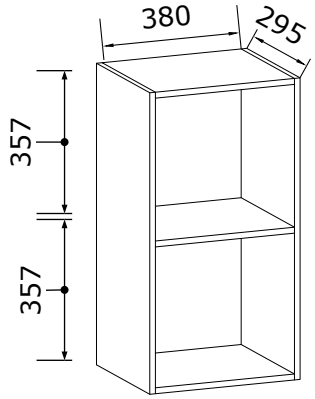

Desenho - ELM - Edição - A15 - Data - 06/08/2026

Pesos Suportados
Supported Weights
Pesos admitidos

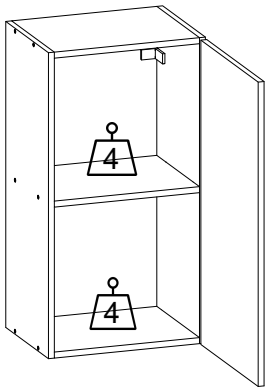

Os pesos indicados devem ser distribuídos em toda a peça
The weights indicated should be distributed throughout the piece
Los pesos indicados deben distribuirse por toda la pieza

Utilizar a régua para medir os componentes

Utilice la medida abajo para medir los componentes

Use the ruller in order to measure the folowing components

USAR RÉGUA DE MEDIDAS PARA CONFERENCIA DE MEDIDAS DOS PARAFUSO
USE MEASUREMENT RULER FOR SCREW MEASUREMENT CHECK
UTILICE LA REGLA DE MEDICIÓN PARA COMPROBAR LA MEDICIÓN DE TORNILLOS

Passos da Montagem

Pasos del montaje / Mounting Steps

Todos os parafusos da tabela são do tipo Philips
All screws in the table are Philips type.
Todos los tornillos de la mesa son tipo Philips.

Parafuso Chato 4,5x40mm A 12X	Parafuso Chato 4,0x14mm B 8X	Cavilha madeira 6x30mm C 12X	Prego 10x10mm D 22X	Dobradiça Metal 35Ø E 2X	Calço Médio F 2X
Parafuso Chato 4,0X25mm G 6X	Suporte L metal 52x35x22mm H 2X	Bucha Plástica 8mm I 2X	Tapa Furo Adesivo papel 18mm 000181 NOG 000180 FUME 02501BCO FOSCO J 12X	Parafuso Chato 3,5x12mm K 4X	Logo Poliman 12mm L 1X
Junção de Fundo metal 12x12mm M 3X	Giz Estaca 15x8mm Cor do Produto Fume/Nog/Bco N 1X	Puxador Rumba plástico 31x33mm Cobre/Onix O 1X	Capa Pástica Bege 55x35x25mm P 2X	Parafuso 6.0x50mm Flangeado Q 2X	

Passo 1
Paso /Step

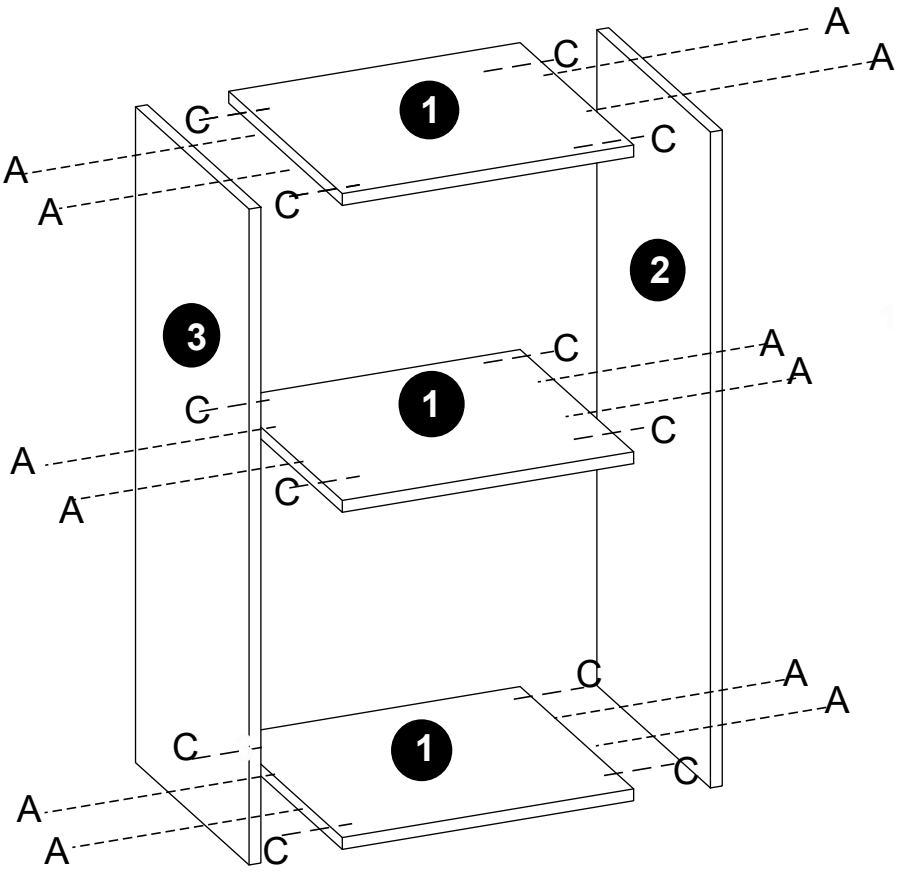

Parafuso Chato 4,5x40mm A 12X	Cavilha madeira 6x30mm C 12X

Passo 2
Paso /Step

Junção de Fundo metal 12x12mm M 3X	Prego 10x10mm D 22X

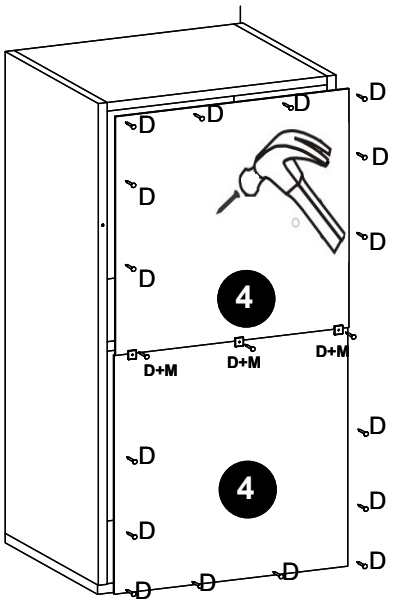

3ª Passo
Paso/Step

Suporte L metal 52x35x22mm	Capa Pástica Bege 55x35x25mm	Parafuso Chato 3,5x12mm	Parafuso 6.0x50mm Flangeado	Bucha Plástica 8mm
H 2X	P 2X	K 4X	Q 2X	I 2X

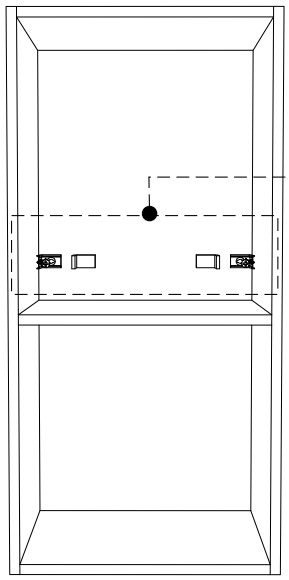

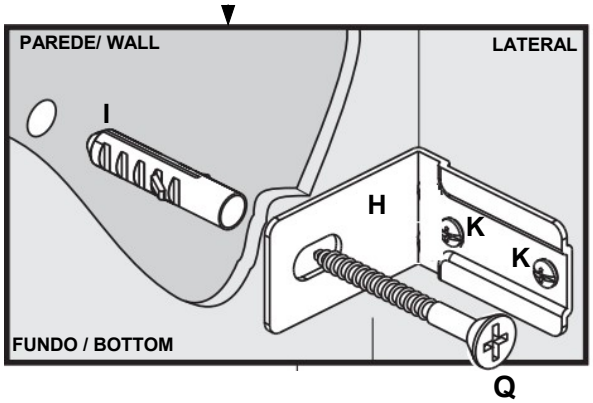

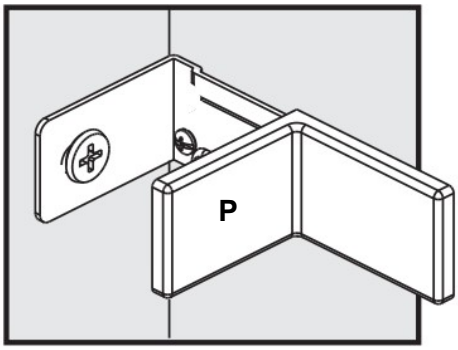

4ª Passo
Paso/Step

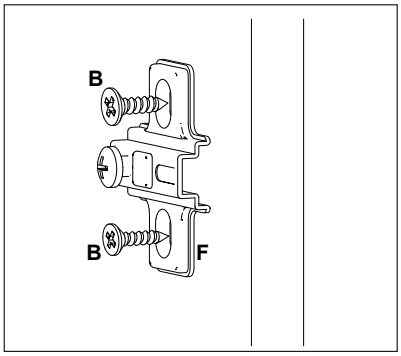

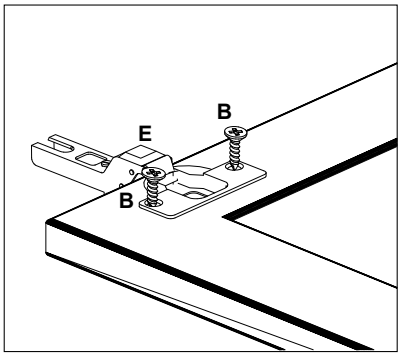

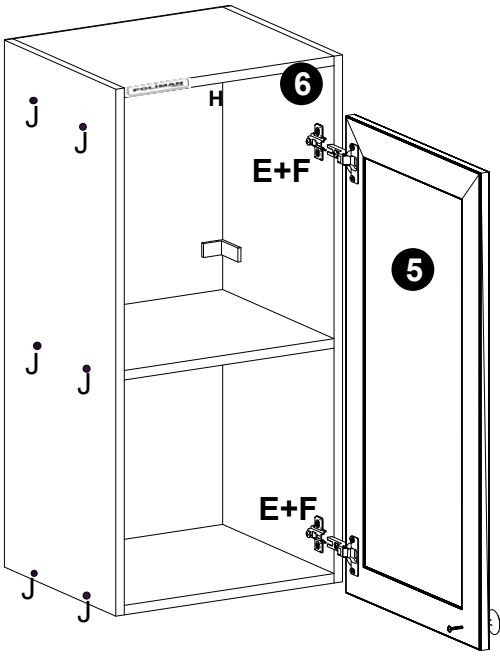

Parafuso Chato 4,0X25mm
G 1X

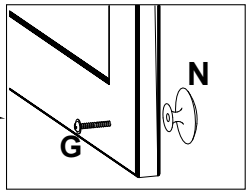

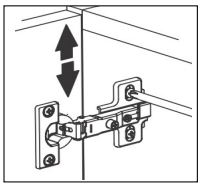

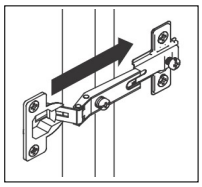

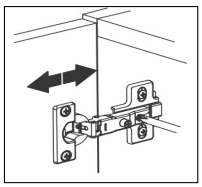

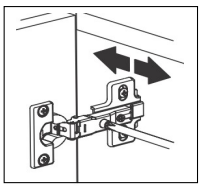

Dobradiça Metal 35Ø	Calço Médio	Logo Poliman 12mm
E 2X	F 2X	L 1X

Tapa Furo Adesivo papel 18mm	Parafuso Chato 4,0x14mm
000181 NOG 000180 FUME 02501BCO FOSCO J 12X	B 8X

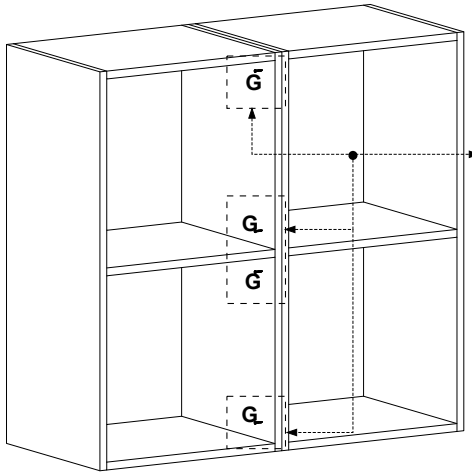

Ilustrativo

Use Parafuso (G)para fazer a união de módulo ao outro

Use Screw (G)to join module to another

Utilice el tornillo (G) para unir un módulo a otro

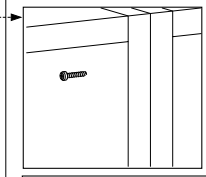

Parafuso Chato 4,0X25mm
G 5X

Termo de Garantia / Renuncia de Garantía / Warranty Term

poliman móveis

sac@poliaman.ind.br

Serviço de Atendimento ao Cliente SAC 3276-8600 poliman

Data de Emissão
Fecha de Expedicion
Date of Issue_____

Cliente / Client_____

_____
Vendedor /Loja
Vendedor/ Tienda
Seller/ Store

Dicas de conservação / Dicas para Conservación / Conservation Tips

Para limpar ou tirar manchas, utilize uma flanela umedecida em solução de água e álcool, na mesma proporção *Evite exposição ao sol.	Para limpiar o retirar manchas, utilice un paño humedecido en una solución de agua y alcohol, en la misma proporción. *Evite la exposición directa al sol..	To clean or remove stains, use a flannel moistened with water and alcohol solution in the same proportion. *Avoid sun exposure.

Poliman Indústria e Comércio de Móveis Ltda, garante este produto (peças e mão de obra, por defeitos de fabricação), pelo prazo de noventa dias a partir da data de emissão da nota fiscal de venda do produto ao consumidor.
Poliman Indústria e Comércio de Móveis Ltda. Garantiza este producto (piezas y mano de obra debido a defectos de fabricación), por un período de noventa días a partir de la fecha de emisión de la factura de venta del producto al consumidor.
Poliman Indústria e Comércio de Móveis Ltda. Warrants this product (parts and labor due to manufacturing defects), for a period of ninety days from the date of issuance of the sales invoice of the product to the consumer.

Termo de Garantia Contratual/ Documento de Garantía Contractual/ Contractual Warranty Term

1) Apresentar este certificado de garantia acompanhado do recibo de compra do local de aquisição do produto.
1) Presente este certificado de garantía junto con el recibo de compra del establecimiento.
1) Submit this certificate of guarantee accompanied by the purchase receipt of the place of purchase of the product.
2) Esta garantia perderá sua validade mesmo dentro do prazo acima estipulado se:
2) Esta garantía perderá su validez, incluso dentro del plazo arriba estipulado en los siguientes casos:
2) This warranty will lose its validity even within the above time limit if:
- O produto apresentar danos por maus tratos, acidente, uso diferente do indicado ou uso em condições ambientais deficientes (contato direto com água, fogo, etc.);
- Si el producto está dañado por abuso, accidente, mal uso, uso diferente al indicado o utilizado en condiciones ambientales deficientes (contacto directo con agua, fuego, etc.);
- The product presents damages due to ill-treatment, accident, use other than the indicated one or use in terms of environment deficient (direct contact with water, fire, etc.);
- Os vidros e espelhos quebrarem ou trincarem após a entrega e montagem dos produtos;
- Cuando los vidrios y espejos se rompan se rallen después de la entrega y el montaje de los productos;
- Glasses and mirrors break after delivery and assembly of the products;
- Quando o produto não for montado por profissionais devidamente treinados pelo revendedor;
- Cuando el producto no sea instalado por profesionales debidamente entrenados por el concesionario;
- When the products is not assembled by professionals properly trained by the dealer
- Dobradiças, corrediças e puxadores somente terão sua garantia quando apresentarem defeitos de fabricação.
- Bisagras, correderas y tiradores sólo tendrán garantía cuando presenten defectos de fabricación.
- Hinges, slides and handles are only warranted when they have manufacturing defects
- O consumidor exceder o limite de peso estipulado para cada parte do produto, conforme especificado no Manual de Montagem.
- Cuando el consumidor supere el límite de peso estipulado para cada uno de los productos, tal como se especifica en el Manual de Instalación.
- The consumer exceeds the stipulated weight limit for each part of the product as specified in the Assembly Manual.
3) Todo e qualquer produto com avarias deverá ser feito vistoria por parte do técnico autorizado pelo revendedor e indústria. Em hipótese alguma será realizada a troca total do produto.
3) Cualquier producto con daños debe ser inspeccionado por un técnico autorizado por el distribuidor yla fábrica. En ningún caso se llevará a cabo el cambio completo del producto.
3) Any product with faults should be inspected by the dealer authorized technician and industry. Under no circumstances will the total exchange of the product be carried out

Código Defesa do Consumidor / Código de Defensa del Consumidor / Consumer Defense Code

ATENDIMENTO DE PEÇAS Art. 18. Os fornecedores de produtos de consumo duráveis ou não duráveisrespondem solidariamente pelos vícios de qualidade ou quantidade que os tornem impróprios ou inadequados ao consumo a que se destinam ou lhes diminuam o valor, assim como por aqueles decorrentes da disparidade, com a indicações constantes do recipiente, da embalagem, rotulagem ou mensagem publicitária, respeitadas as variações decorrentes de sua natureza, podendo o consumidor exigir a substituição das partes viciadas. § 1° Não sendo o vício sanado no prazo máximo de trinta dias, pode o consumidor exigir, alternativamente e à sua escolha: I - a substituição do produto por outro da mesma espécie, em perfeitas condições de uso; II - a restituição imediata da quantia paga, monetariamente atualizada, sem prejuízo de eventuais perdas e danos; III - o abatimento proporcional do preço.	REPOSICIÓN DE PIEZAS ART. 18. Los proveedores de productos de consumo duraderos o no duraderos responden,solidariamente, de los vicios de calidad o cantidad que los tornen impropios o inadecuados para el consumo al que se destinen o disminuyan su valor, así como de aquellos que sean resultado de la disparidad con las indicaciones que constan recipiente, embalaje, rotulado o mensaje publicitario, respetando las variaciones derivadas de la naturaleza de producto, pudiendo el consumidor exigir la sustitución de las partes viciadas. 1° No siendo el vicio subsanado en el plazo máximo de 30 días, el consumidor puede exigir alternativamente y en su elección: I - La sustitución del producto por otro de la misma especie en perfectas condiciones de uso; II - La restitución inmediata del importe pagado, con actualización monetaria, sin perjuicio de las eventuales pérdidas y daños; III - La reducción proporcional del precio..	PARTS ASSISTANCE Art.18 - Suppliers of durable or non-durable consumer products are jointly and severally liable for quality or quantity which renders them unfit or unsuitable for the intended use or which diminish their value, as well as those arising from the disparity, the particulars in the container, the packaging, the labeling or the advertising message, subject to variations due to their nature, and the consumer may require the replacement of the defective parts. § 1° - If the defect is not remedied within a maximum of thirty days, the consumer may, alternatively and at his choice, request: I - the replacement of the product with another of the same species, in perfect conditions of use; II - the immediate return of amount paid, monetarily updated, without prejudice to any losses and damages; III - the proportional reduction of the price.
GARANTIA LEGAL Art. 26. O direito de reclamar pelos vícios aparentes ou de fácil constatação caduca em: II - noventa dias, tratando-se de fornecimento de serviço e de produtos duráveis.	GARANTIA LEGAL Art. 26. El derecho de reclamar por los vicios aparentes o de fácil constatación caduca en: II - Noventa días, tratando-se de suministros de servicios y productos duraderos.	LEGAL GUARANTEE Art. 26. The right to complain about apparent or easily found defects expires in: II - ninety days, in the case of service provision and durable products.

POLIMAN IND. E COM. DE MÓVEIS LTDA Rod Herminio Antônio Pennachi PR 444KM 05 Parque Industrial 05 CEP 86702-025 Arapongas-PR
Fone; +55 43 3276-8600 Http://www.poliman.ind.br

12525 - Balcão Flex Cuba /Tampo 1200 2Pt 2Gav Unna
14014 - Balcão Flex Cuba /Tampo 1200 2Pt 2Gav Olivia

Conter 2 doors 2drawers / Gabinete 2 Puertas 2 cajones

Português
English
Español

Sr Montador:
- Confira todas as peças das embalagens com a lista de peças contida neste manual;
- Separe os acessórios, confira as medidas dos parafusos com a escala;
- Siga todas as orientações deste manual de montagem para ter o direito à garantia do produto;
- Indicamos que a montagem seja feita por um profissional mediante a leitura e orientação desse manual de montagem

Mr. Assembler:
- Check all parts of the packages with the parts list contained in this manual;
- Separate the accessories, check the measurements of the screws with yhe scale above;
- Follow all the instructions in this assembly manual to be entitled to product warranty;
- We indicate the assembly by a professional according to the reading and orientation contained in the assembly scheme

Sr Montador:
- Verifique que todas las piezas de la lista están incluidas en el embalage;
- Separe los accesorios, confirme las medidas de los tornillos de acuerdo con la escala;
- Siga todas las instrucciones de este manual de armado para tener derecho a la garantia del producto;
-Indicamos el armado por un profisional según la lectura y orientación contenida en el esquema de armado

Ferramentas
herramientas/Tools
não fornecidas

Quantos Montadores?

Código da Peça
Piece Code
Código de la Pieza

00000 0 00 - 00

Padrões de Cor
Color default
Padrón de Color

Vídeo de Montagem
Montaje
Assembly

Tabela de Cor	
GRIS	187
BRANCO	5

Guarde a etiqueta colada na embalagem do produto lá estão informações importantes do seu produto, caso necessite de assistência técnica você precisa informar o número do lote contido na etiqueta.

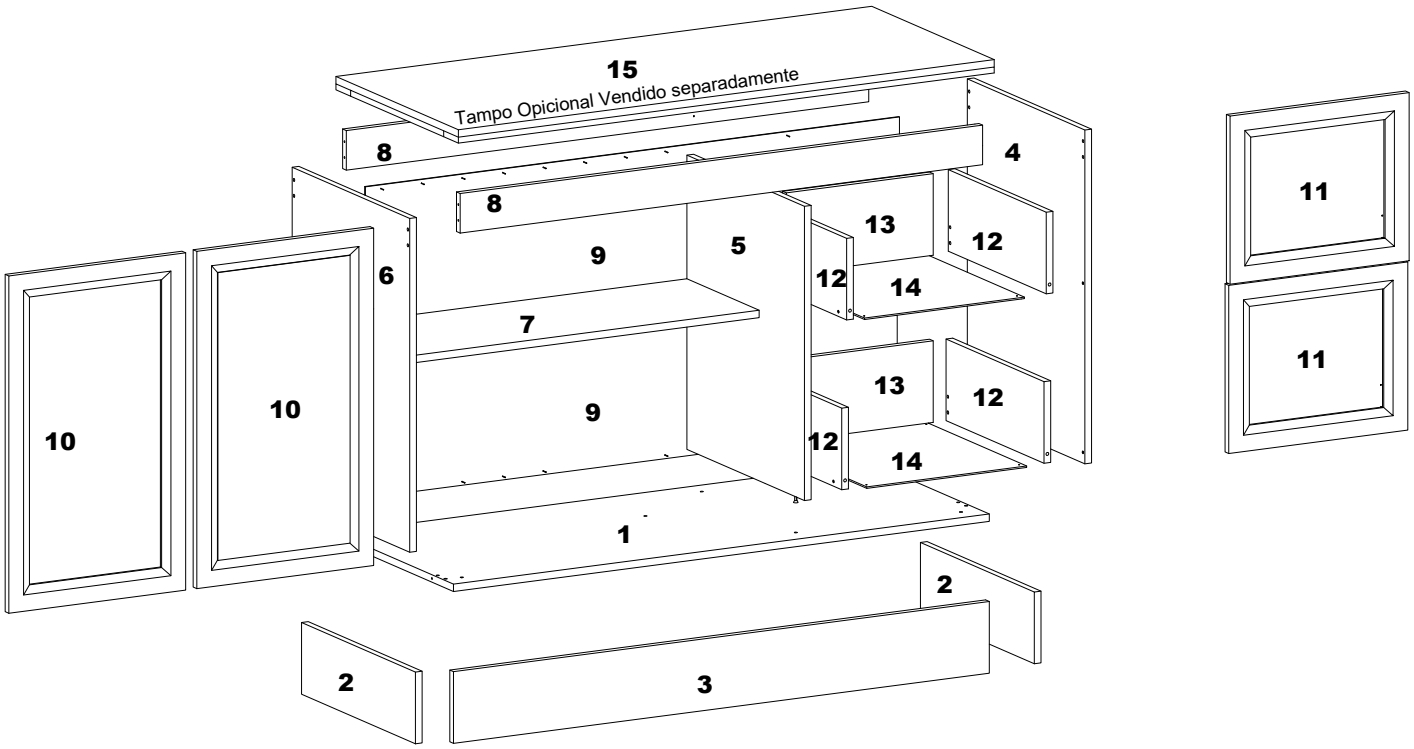

COD	SEQ	DESCRIÇÃO	DESCRIPTION	DESCRIPCIÓN	QTD	COMP	LARG	ESP	MAT-PRIMA	VOL
12525101	1	BASE	BASE	BASE	1	1200	480	15	MDP	1
12525111	2	RODAPE LATERAL	SIDE BASEBOARD	ZOCALO DE LADO	1	460	145	15	MDP	1
12525110	3	RODAPE FRONTAL	FRONT BASEBOARD	ZOCALO FRONTAL	1	1200	145	15	MDP	1
12525106	4	LATERAL DIR	RIGHT SIDE	LADO DERECHO	1	675	480	15	MDP	1
12525103	5	DIVISORIA	DIVISION	DISVISÓN	1	595	480	15	MDP	1
12525107	6	LATERAL ESQ	LEFT SIDE	LADO IZQUIERDO	1	675	480	15	MDP	1
12525109	7	PRATLEIRA	SHELF	ESTANTE	1	771	295	15	MDP	1
12525112	8	VISTA FRONTAL/TRAS	FRONT/BACK SIGHT	VISTA FRONTAL/TRAS	2	1170	80	15	MDP	1
12525104	9	FUNDO DUPLO	DOUBLE BOTTOM	FONDO DOBLE	2	1196	319	3	MDP	1
VARIAÇÃO DE COR	10	PORTA DIR/ESQ	DOOR	PUERTA	2	682	390	15	MDF-HDF	1
VARIAÇÃO DE COR	11	FRENTE GAVETA	FRONT DRAWER	FRENTE DE CAJÓN	2	393	340	15	MDF-HDF	1
12525108	12	LATERAL GAVETA	SIDE DRAWER	LADO DE CAJÓN	4	400	165	15	MDP	1
12525102	13	CONTRA FUNDO	BACK DRAWER	TRASERA DE CAJÓN	2	328	165	15	MDP	1
12525105	14	FUNDO GAVETA	DRAWER BOTTOM	FONDO DE CAJÓN	2	358	403	15	MDP	1
175091	15	TAMPO 1,20 UNNA-Vol. 2 Exclusivo via varejo			1	1200	500	27	MDP	2
			PEÇAS COM VARIAÇÃO DE COR							
002339	10	PORTA DIR/ESQ	DOOR	PUERTA	2	682	390	15	MDF-HDF	1
002347	11	FRENTE GAVETA	FRONT DRAWER	FRENTE DE CAJÓN	2	393	340	15	MDF-HDF	1
003899	10	PORTA DIR/ESQ	DOOR	PUERTA	2	682	390	15	MDF-HDF	1
003896	11	FRENTE GAVETA	FRONT DRAWER	FRENTE DE CAJÓN	2	393	340	15	MDF-HDF	1

Aspecto Final - Imagens ilustrativa
Final Aspect - Illustrative images
Aspecto final - Imágenes ilustrativas

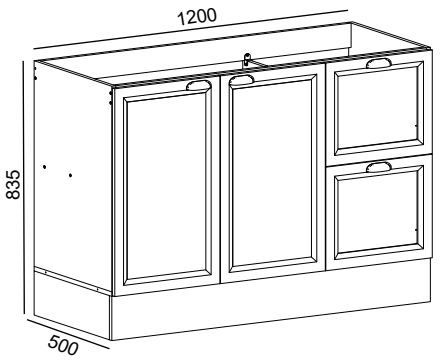

Medida Final /Final Measure

Medidas Internas
Internal Measures

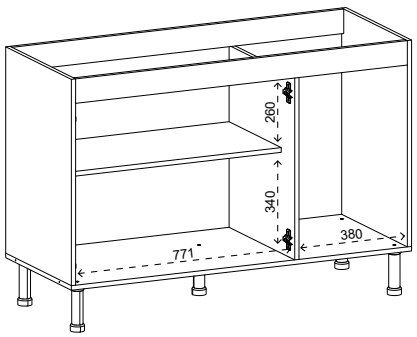

Pesos Suportados
Supported Weights
Pesos admitidos

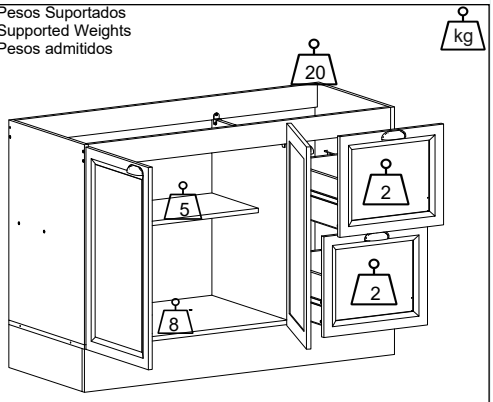

Os pesos indicados devem ser distribuídos em toda a peça
The weights indicated should be distributed throughout the piece
Los pesos indicados deben distribuirse por toda la pieza

Desenho - ELM - Edição - A22 - Data - 06/08/2026

Utilizar a régua para medir os componentes
Utilice la medida abajo para medir los componentes
Use the ruller in order to measure the folowing components

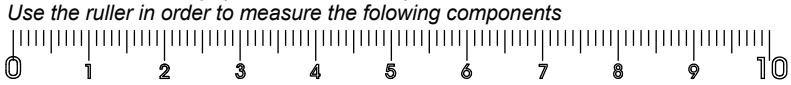

USAR RÉGUA DE MEDIDAS PARA CONFERENCIA DE MEDIDAS DOS PARAFUSO
USE MEASUREMENT RULER FOR SCREW MEASUREMENT CHECK
UTILICE LA REGLA DE MEDICIÓN PARA COMPROBAR LA MEDICIÓN DE TORNILLOS

Passos da Montagem

Pasos del montaje / Mounting Steps

Todos os parafusos da tabela são do tipo Philips
All screws in the table are Philips type.
Todos los tornillos de la mesa son tipo Philips.

Parafuso Chato 4,5x40mm A 22X	Parafuso Chato 4.0x14mm B 50X	Cavilha madeira 6x30mm C 22X	Prego 10x10mm D 50X	PARAFUSO CHATO 5.0 X 50 MM E 5X	Parafuso Chato 4,0X25mm F 14X	Sache de Cola 10gr G 1x
Calço Médio H 4X	Logo Poliman 12mm I 1X	Parafuso Chato 3,5x12mm J 56X	Puxador Flamenco Plástico 92x25x23 K Cobre/Onix 4X	Fixador Rodape PVC 42x38x16mm L Branco 6X	Cantoneira Metalica 16x16mm M 10X	Corrediça Telescópica 300mm Unidade N 4X
Suporte Caderinha Plástico 38x20x15 O 2X	Giz Estaca 15x8mm P Cor do Produto Fume/nog/bco 1X	Parafuso Flangeado 4,0x14mm R 6X	Pé plástico Cinza 145x42mm S 5X	Junção de Fundo 12x12mm T 6X	Dobradiça Metal 35Ø U **4X**	Tapa Furo Adesivo papel 18mm 000181 NOG 000180 FUME 02501BCO FOSCO V 12X

PASSO 1
PASO/STEP

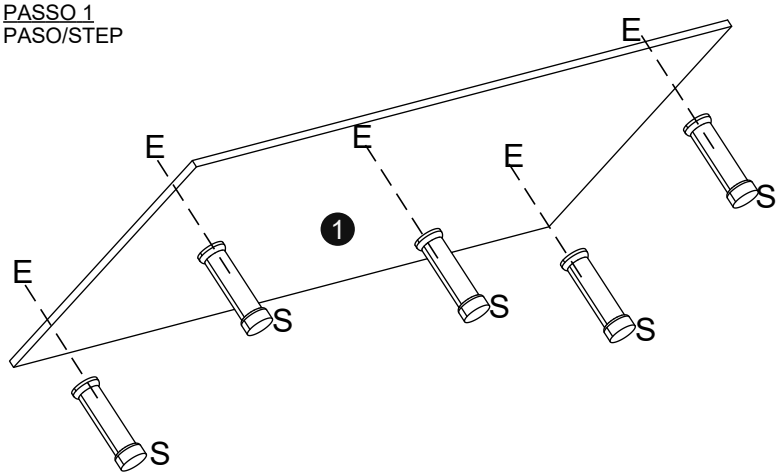

Cantoneira Zamac 14x14mm
X 8X

Pé plástico Cinza 145x45mm
S 5X

PARAFUSO CHATO 5.0 X 50 MM
E 5X

PASSO 2
PASO/STEP

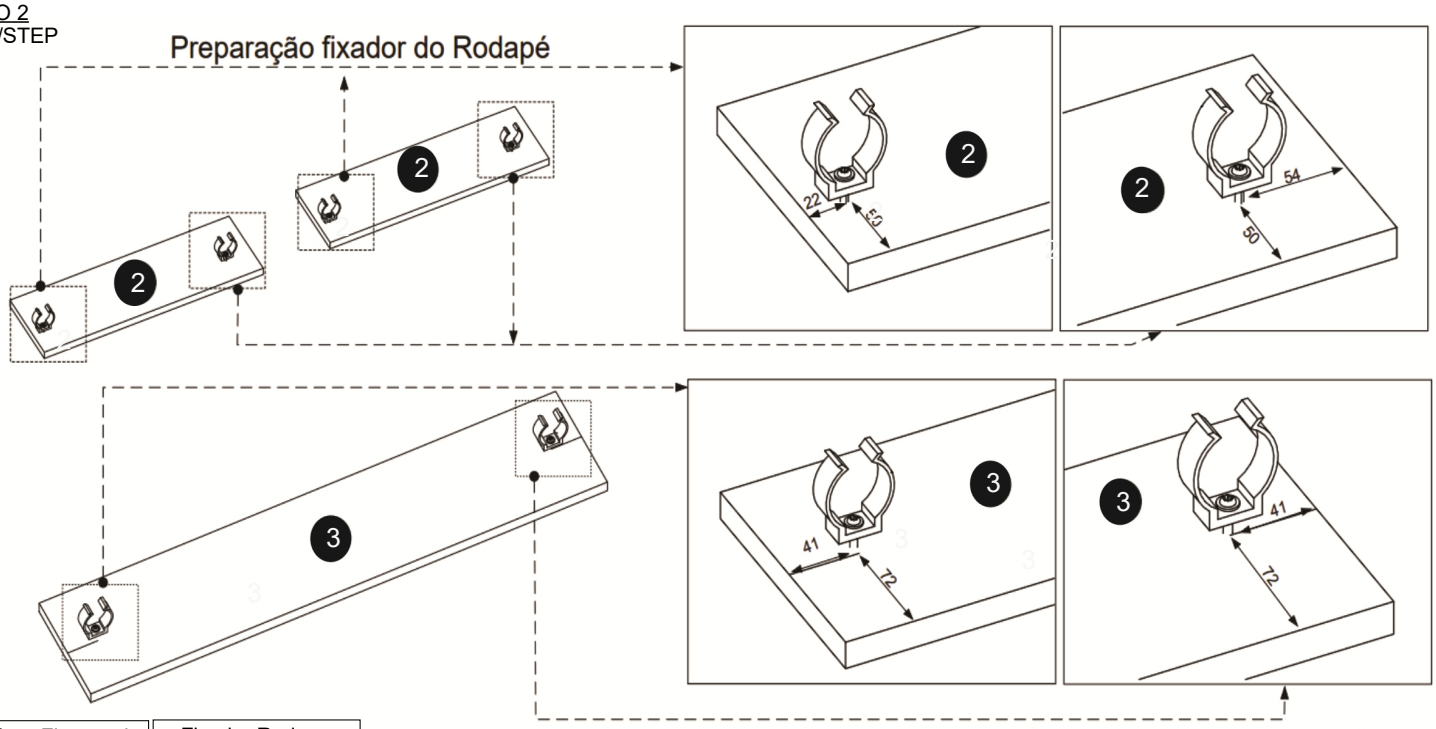

Parafuso Flangeado 4,0x14mm
R 6X

Fixador Rodape PVC 42x38x16mm
L 6X

Use trena e Lápis fala as marcações seguindo esquema acima e fixe o acessório usando parafuso

PASSO 3
PASO/STEP

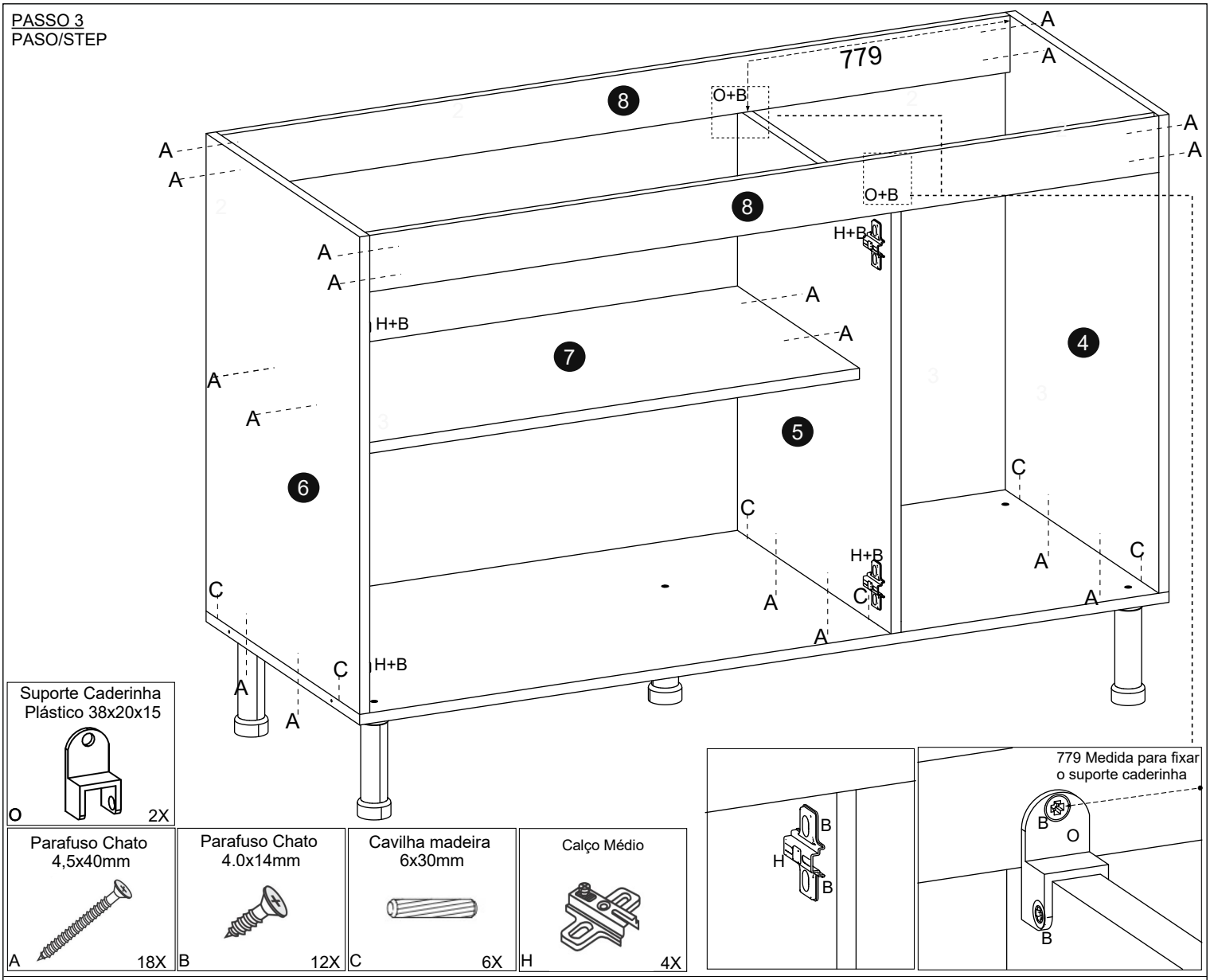

PASSO 4
PASO/STEP

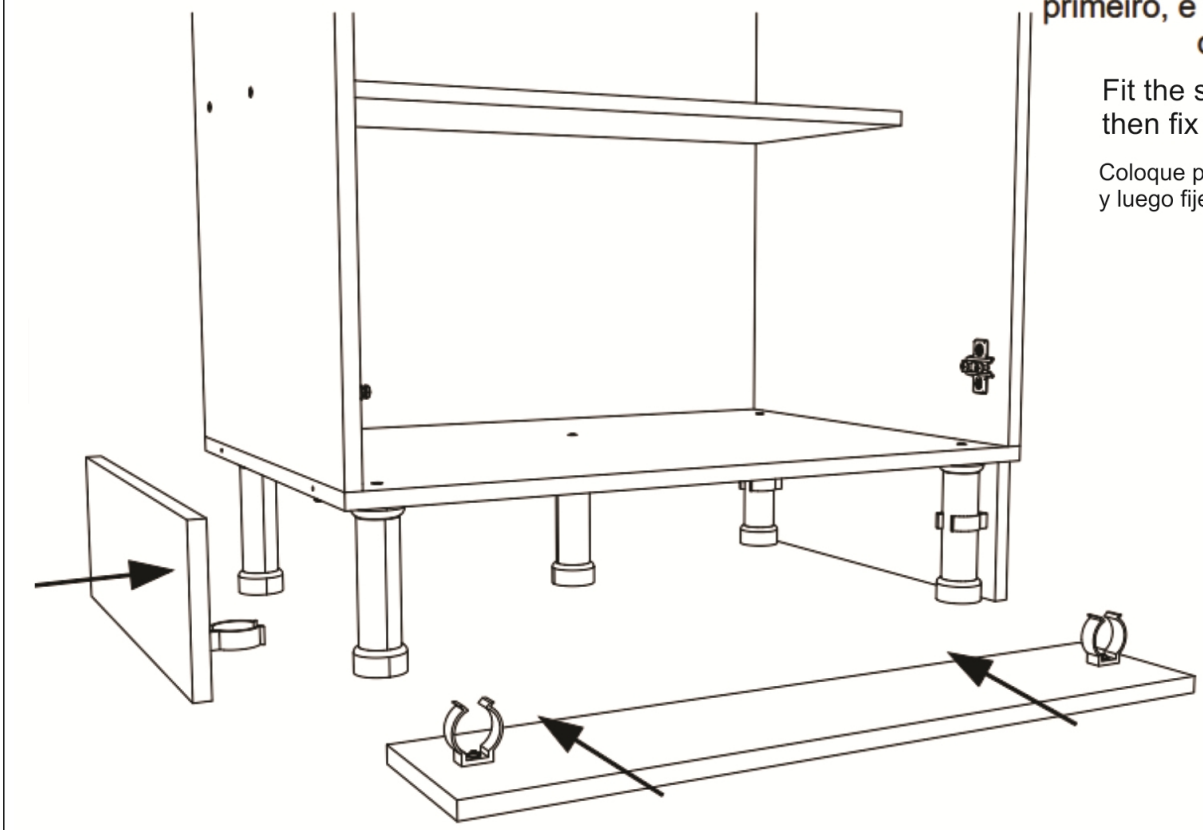

Encaixe os rodapé lateral primeiro, e depois fixe o rodapé da frente.

Fit the side skirting first, then fix the front skirting

Coloque primero el zócalo lateral y luego fije el zócalo delantero.

PASSO 5
PASO/STEP

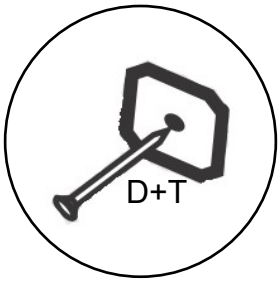

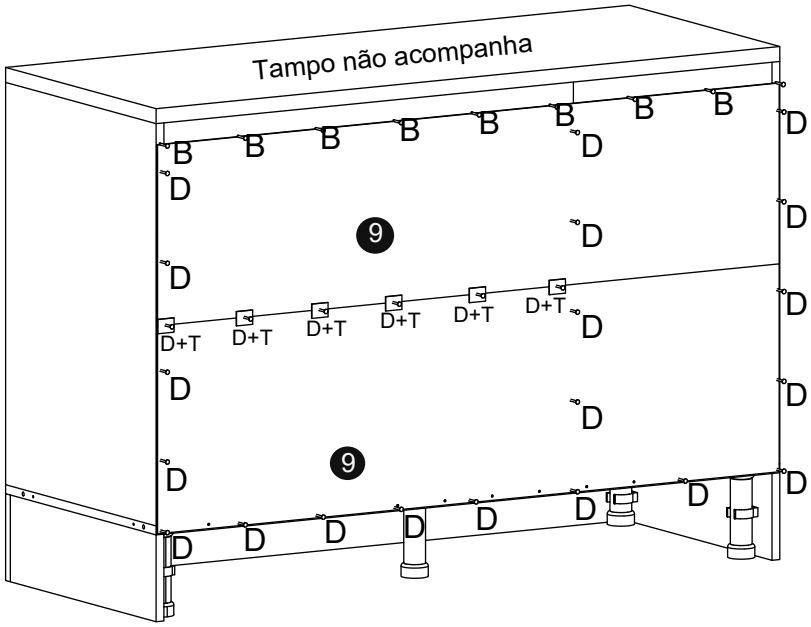

Junção de Fundo 12x12mm	Prego 10x10mm	Parafuso Chato 4,0x14mm
T 6X	D 30X	B 8X

PASSO 6
PASO/STEP

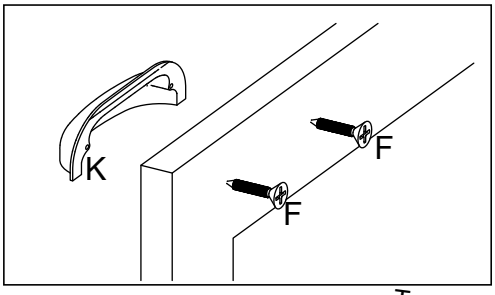

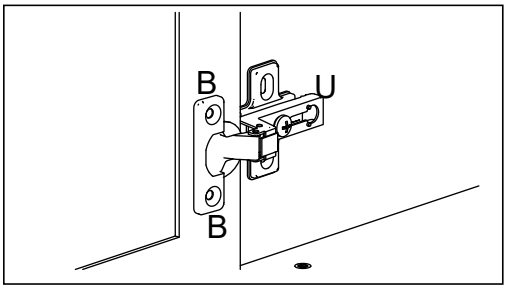

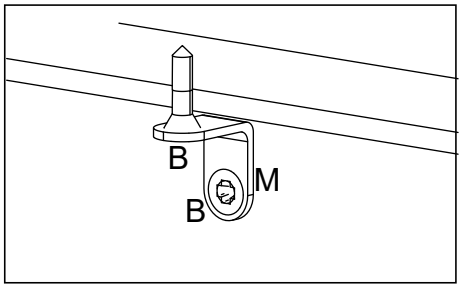

Tampo Opcional ou volume 2/2

● Passo Exclusivo para cliente via varejo
para clientes que escolheram a montagem com tampo

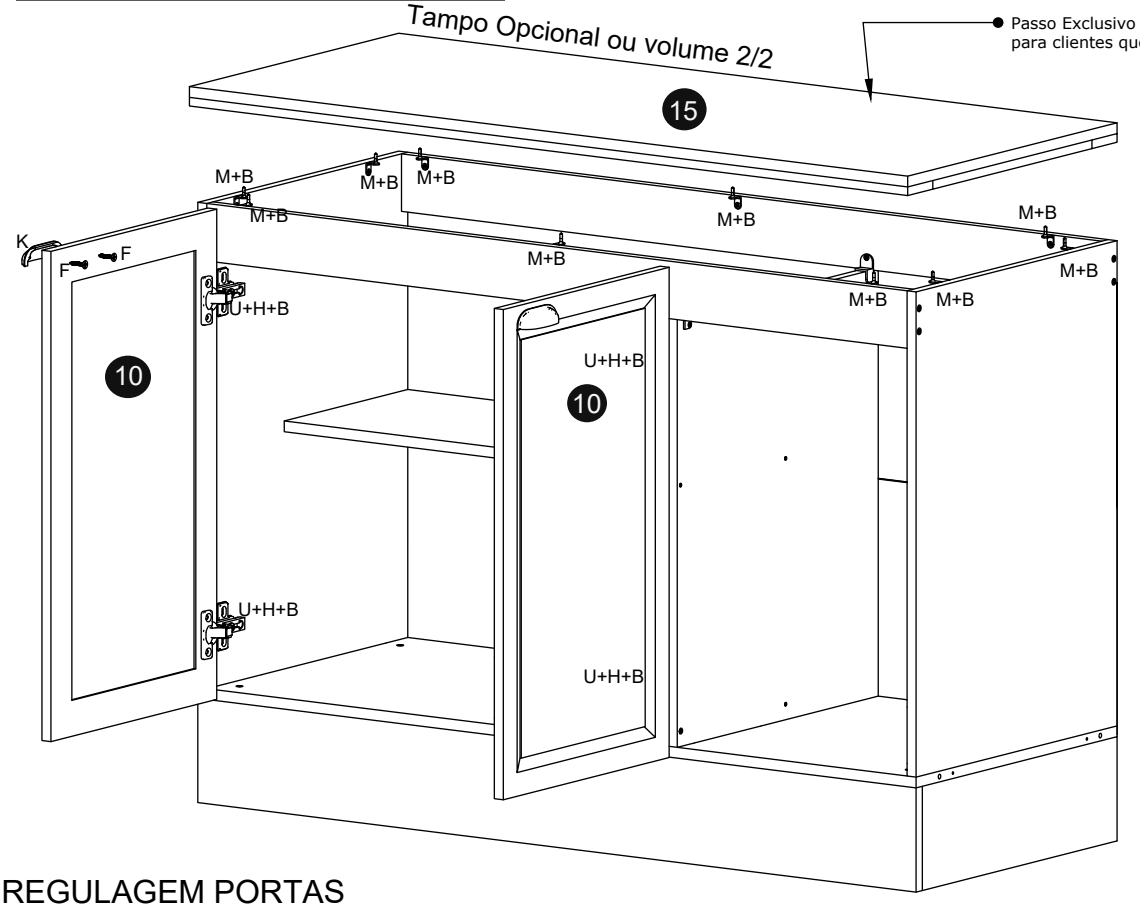

Cantoneira Metalica 16x16mm	Dobradiça Metal 35Ø	Puxador Flamenco 92x25x23	Parafuso Chato 4,0X25mm	Parafuso Chato 4,0x14mm
		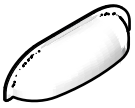		
M 10X	U 4X	K Cobre/Onix 2X	F 4X	B 28X

REGULAGEM PORTAS

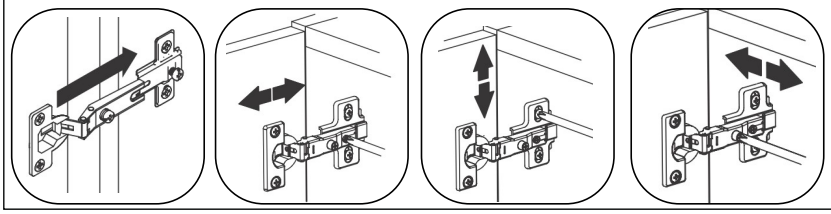

PASSO 7
PASO/STEP

Montagem das Gavetas Assembly of Drawers Montaje de los cajones

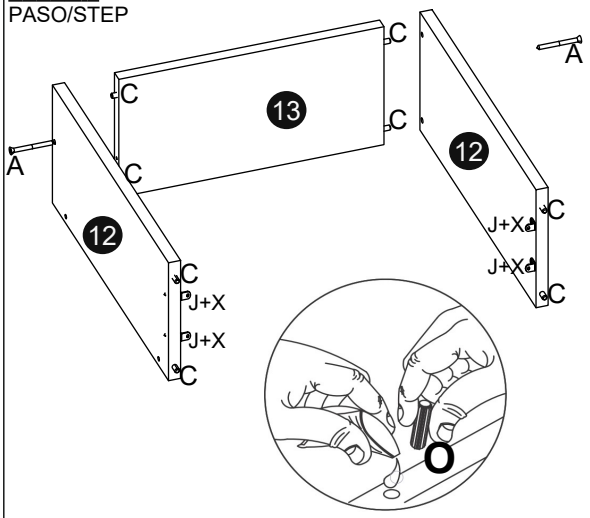

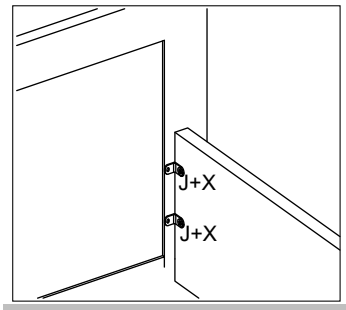

USAR CANTONEIRA 13 X13 A MENOR NAS FRENTES DAS GAVETAS

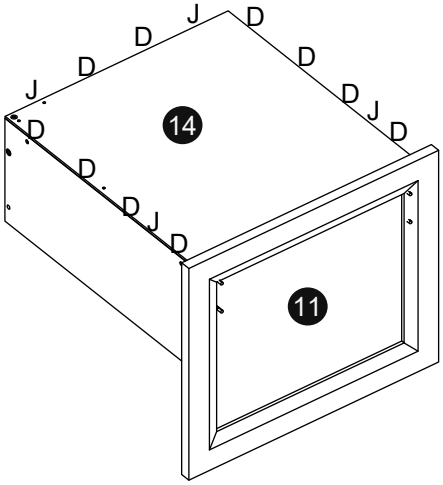

Parafuso Chato 4,5x40mm	Parafuso Chato 3,5x12mm	Cavilha madeira 6x30mm	Cantoneira Zamac 14x14mm	Sache de Cola 10gr	Prego 10x10mm	Corrediça Telescópica 300mm
A 4X	J 24X	C 16X	X 8X	G 1X	D 20X	N 4X

PASSO 8
PASO/STEP

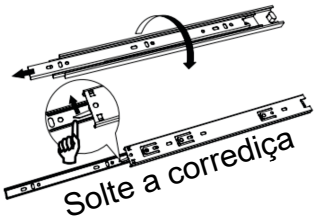

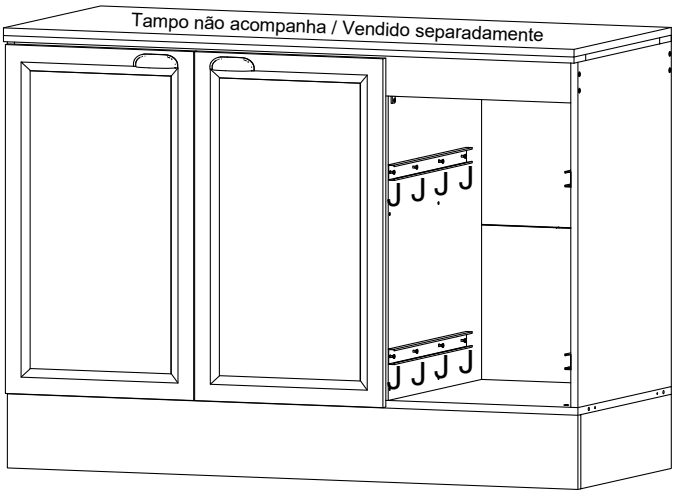

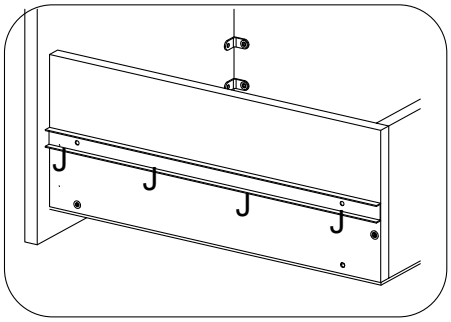

Imagem Ilustrativa.

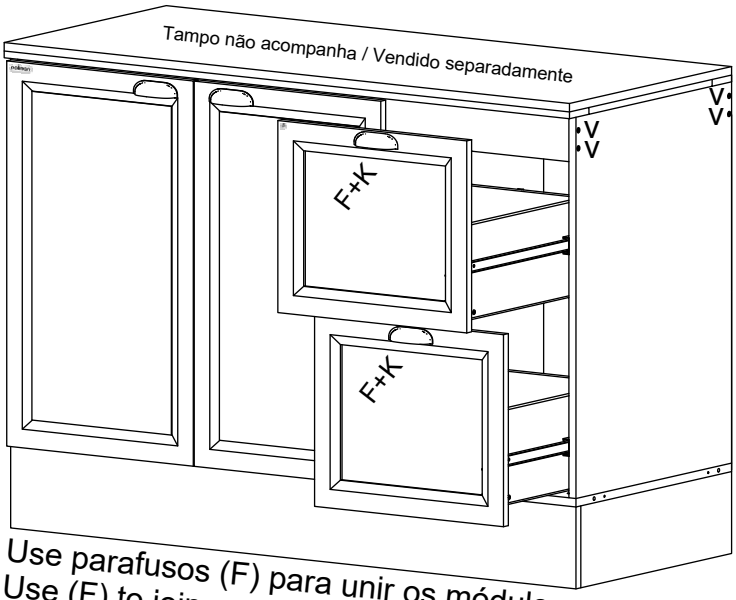

Use parafusos (F) para unir os módulos
Use (F) to join modules
Usa (F) para unir módulos

Encaixe as Gavetas

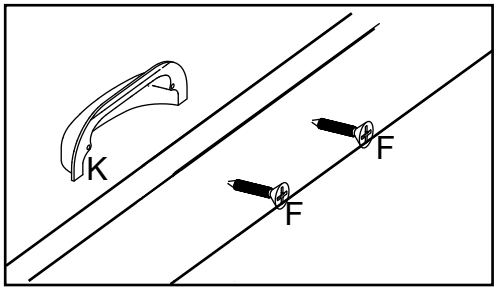

Puxador Flamenco 92x25x23	Parafuso Chato 4,0X25mm	Tapa Furo Adesivo papel 18mm	Parafuso Chato 3,5x12mm	Logo Poliman 12mm
K Cobre/Onix 2X	F 4X	V 000181 NOG 000180 FUME 02501BCO FOSCO 12X	J 16X	I 1X

Termo de Garantia / Renuncia de Garantía / Warranty Term

poliman móveis

sac@poliaman.ind.br

Serviço de Atendimento ao Cliente SAC 3276-8600 poliman

Data de Emissão
Fecha de Expedicion
Date of Issue_____

Cliente / Client_____

_____
Vendedor /Loja
Vendedor/ Tienda
Seller/ Store

Dicas de conservação / Dicas para Conservación / Conservation Tips

Para limpar ou tirar manchas, utilize uma flanela umedecida em solução de água e álcool, na mesma proporção *Evite exposição ao sol.	Para limpiar o retirar manchas, utilice un paño humedecido en una solución de agua y alcohol, en la misma proporción. *Evite la exposición directa al sol..	To clean or remove stains, use a flannel moistened with water and alcohol solution in the same proportion. *Avoid sun exposure.

Poliman Indústria e Comércio de Móveis Ltda, garante este produto (peças e mão de obra, por defeitos de fabricação), pelo prazo de noventa dias a partir da data de emissão da nota fiscal de venda do produto ao consumidor.
Poliman Indústria e Comércio de Móveis Ltda. Garantiza este producto (piezas y mano de obra debido a defectos de fabricación), por un período de noventa días a partir de la fecha de emisión de la factura de venta del producto al consumidor.
Poliman Indústria e Comércio de Móveis Ltda. Warrants this product (parts and labor due to manufacturing defects), for a period of ninety days from the date of issuance of the sales invoice of the product to the consumer.

Termo de Garantia Contratual/ Documento de Garantía Contractual/ Contractual Warranty Term

1) Apresentar este certificado de garantia acompanhado do recibo de compra do local de aquisição do produto.
1) Presente este certificado de garantía junto con el recibo de compra del establecimiento.
1) Submit this certificate of guarantee accompanied by the purchase receipt of the place of purchase of the product.
2) Esta garantia perderá sua validade mesmo dentro do prazo acima estipulado se:
2) Esta garantía perderá su validez, incluso dentro del plazo arriba estipulado en los siguientes casos:
2) This warranty will lose its validity even within the above time limit if:
- O produto apresentar danos por maus tratos, acidente, uso diferente do indicado ou uso em condições ambientais deficientes (contato direto com água, fogo, etc.);
- Si el producto está dañado por abuso, accidente, mal uso, uso diferente al indicado o utilizado en condiciones ambientales deficientes (contacto directo con agua, fuego, etc.);
- The product presents damages due to ill-treatment, accident, use other than the indicated one or use in terms of environment deficient (direct contact with water, fire, etc.);
- Os vidros e espelhos quebrarem ou trincarem após a entrega e montagem dos produtos;
- Cuando los vidrios y espejos se rompan se rallen después de la entrega y el montaje de los productos;
- Glasses and mirrors break after delivery and assembly of the products;
- Quando o produto não for montado por profissionais devidamente treinados pelo revendedor;
- Cuando el producto no sea instalado por profesionales debidamente entrenados por el concesionario;
- When the products is not assembled by professionals properly trained by the dealer
- Dobradiças, corrediças e puxadores somente terão sua garantia quando apresentarem defeitos de fabricação.
- Bisagras, correderas y tiradores sólo tendrán garantía cuando presenten defectos de fabricación.
- Hinges, slides and handles are only warranted when they have manufacturing defects
- O consumidor exceder o limite de peso estipulado para cada parte do produto, conforme especificado no Manual de Montagem.
- Cuando el consumidor supere el límite de peso estipulado para cada uno de los productos, tal como se especifica en el Manual de Instalación.
- The consumer exceeds the stipulated weight limit for each part of the product as specified in the Assembly Manual.
3) Todo e qualquer produto com avarias deverá ser feito vistoria por parte do técnico autorizado pelo revendedor e indústria. Em hipótese alguma será realizada a troca total do produto.
3) Cualquier producto con daños debe ser inspeccionado por un técnico autorizado por el distribuidor yla fábrica. En ningún caso se llevará a cabo el cambio completo del producto.
3) Any product with faults should be inspected by the dealer authorized technician and industry. Under no circumstances will the total exchange of the product be carried out

Código Defesa do Consumidor / Código de Defensa del Consumidor / Consumer Defense Code

ATENDIMENTO DE PEÇAS Art. 18. Os fornecedores de produtos de consumo duráveis ou não duráveisrespondem solidariamente pelos vícios de qualidade ou quantidade que os tornem impróprios ou inadequados ao consumo a que se destinam ou lhes diminuam o valor, assim como por aqueles decorrentes da disparidade, com a indicações constantes do recipiente, da embalagem, rotulagem ou mensagem publicitária, respeitadas as variações decorrentes de sua natureza, podendo o consumidor exigir a substituição das partes viciadas. § 1° Não sendo o vício sanado no prazo máximo de trinta dias, pode o consumidor exigir, alternativamente e à sua escolha: I - a substituição do produto por outro da mesma espécie, em perfeitas condições de uso; II - a restituição imediata da quantia paga, monetariamente atualizada, sem prejuízo de eventuais perdas e danos; III - o abatimento proporcional do preço.	REPOSICIÓN DE PIEZAS ART. 18. Los proveedores de productos de consumo duraderos o no duraderos responden,solidariamente, de los vicios de calidad o cantidad que los tornen impropios o inadecuados para el consumo al que se destinen o disminuyan su valor, así como de aquellos que sean resultado de la disparidad con las indicaciones que constan recipiente, embalaje, rotulado o mensaje publicitario, respetando las variaciones derivadas de la naturaleza de producto, pudiendo el consumidor exigir la sustitución de las partes viciadas. 1° No siendo el vicio subsanado en el plazo máximo de 30 días, el consumidor puede exigir alternativamente y en su elección: I - La sustitución del producto por otro de la misma especie en perfectas condiciones de uso; II - La restitución inmediata del importe pagado, con actualización monetaria, sin perjuicio de las eventuales pérdidas y daños; III - La reducción proporcional del precio..	PARTS ASSISTANCE Art.18 - Suppliers of durable or non-durable consumer products are jointly and severally liable for quality or quantity which renders them unfit or unsuitable for the intended use or which diminish their value, as well as those arising from the disparity, the particulars in the container, the packaging, the labeling or the advertising message, subject to variations due to their nature, and the consumer may require the replacement of the defective parts. § 1° - If the defect is not remedied within a maximum of thirty days, the consumer may, alternatively and at his choice, request: I - the replacement of the product with another of the same species, in perfect conditions of use; II - the immediate return of amount paid, monetarily updated, without prejudice to any losses and damages; III - the proportional reduction of the price.
GARANTIA LEGAL Art. 26. O direito de reclamar pelos vícios aparentes ou de fácil constatação caduca em: II - noventa dias, tratando-se de fornecimento de serviço e de produtos duráveis.	GARANTIA LEGAL Art. 26. El derecho de reclamar por los vicios aparentes o de fácil constatación caduca en: II - Noventa días, tratando-se de suministros de servicios y productos duraderos.	LEGAL GUARANTEE Art. 26. The right to complain about apparent or easily found defects expires in: II - ninety days, in the case of service provision and durable products.

POLIMAN IND. E COM. DE MÓVEIS LTDA Rod Herminio Antônio Pennachi PR 444KM 05 Parque Industrial 05 CEP 86702-025 Arapongas-PR
Fone; +55 43 3276-8600 Http://www.poliman.ind.br

12532 - Balcão Simples 1 Porta Unna

Counter 1 door / Balcón 1 puerta Unna

Português
English
Español

Sr Montador:
- Confira todas as peças das embalagens com a lista de peças contida neste manual;
- Separe os acessórios, confira as medidas dos parafusos com a escala;
- Siga todas as orientações deste manual de montagem para ter o direito à garantia do produto;
- Indicamos que a montagem seja feita por um profissional mediante a leitura e orientação desse manual de montagem

Mr. Assembler:
- Check all parts of the packages with the parts list contained in this manual;
- Separate the accessories, check the measurements of the screws with yhe scale above;
- Follow all the instructions in this assembly manual to be entitled to product warranty;
- We indicate the assembly by a professional according to the reading and orientation contained in the assembly scheme

Sr Montador:
- Verifique que todas las piezas de la lista están incluidas en el embalage;
- Separe los accesorios, confirme las medidas de los tornillos de acuerdo con la escala;
- Siga todas las instrucciones de este manual de armado para tener derecho a la garantia del producto;
-Indicamos el armado por un profisional según la lectura y orientación contenida en el esquema de armado

Ferramentas
herramientas/Tools
não fornecidas

Quantos Montadores?

Código da Peça
Piece Code
Código de la Pieza

00000 0 00 - 00

Padrões de Cor
Color default
Padrón de Color

Vídeo de Montagem
Montaje
Assembly

Tabela de Cor	
Branco	5
Gris	187

Guarde a etiqueta colada na embalagem do produto lá estão informações importantes do seu produto, caso necessite de assistência técnica você precisa informar o número do lote contido na etiqueta.

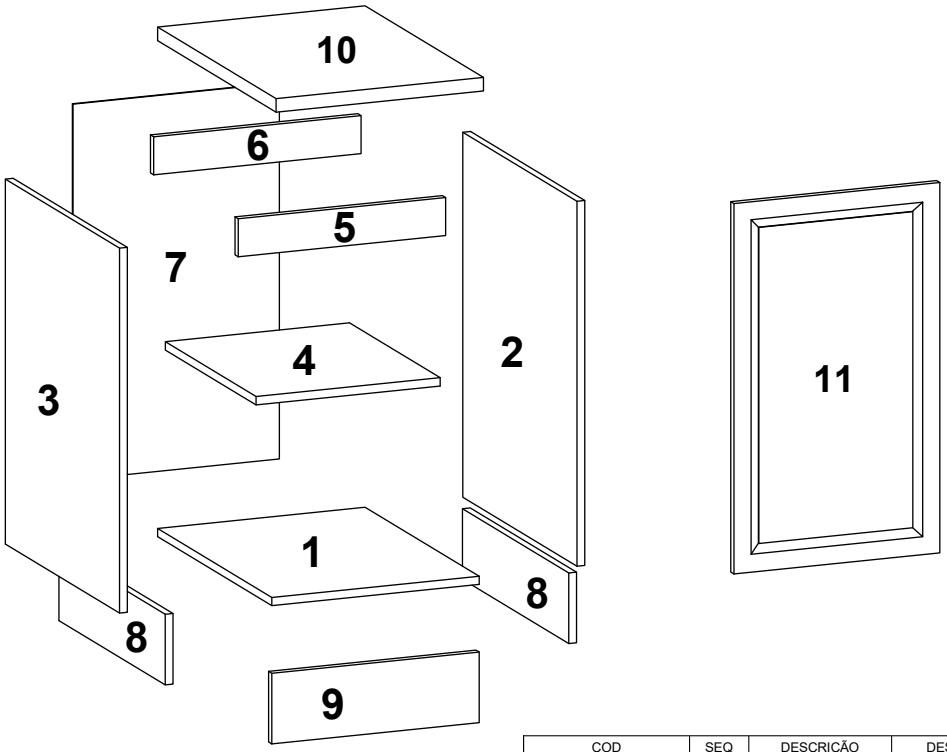

COD	SEQ	DESCRIÇÃO	DESCRIPTION	DESCRIPCIÓN	QTD	COMP	LARG	ESP	MAT-PRIMA
12532108	1	BASE	BASE	BASE	1	410	480	15	MDP
12532103	2	LATERAL DIR	RIGHT SIDE	LADO DERECHO	1	675	480	15	MDP
12532104	3	LATERAL ESQ	LEFT SIDE	LADO IZQUIERDO	1	675	480	15	MDP
12532105	4	PRATELEIRA	SHELF	ESTANTE	1	380	295	15	MDP
12532106	5	VISTA FRONTAL	FRONT SIGHT	VISTA FRONTAL	1	380	80	15	MDP
12532107	6	VISTA TRASEIRA	BACK SIGHT	VISTA TRASERA	1	380	80	15	MDP
12532109	7	FUNDO	BOTTOM	FONDO	1	638	406	3	HDF
12532111	8	RODAPÉ LATERAL	SIDE BASEBOARD	ZOCALO DE LADO	2	460	145	15	MDP
12532110	9	RODAPÉ FRONTAL	FRONT BASEBOARD	ZOCALO FRONTAL	1	410	145	15	MDP
12532112	10	TAMPO	TOP	TAPA	1	410	500	27	MDP
VARIAÇÃO DE COR	11	PORTA	DOOR	PUERTA	1	682	390	15	MDF-HDF
PEÇAS COM VARIAÇÃO DE COR									
003899	11	PORTA	DOOR	PUERTA	1	682	390	15	MDF-HDF
002339	11	PORTA	DOOR	PUERTA	1	682	390	15	MDF-HDF

Aspecto Final - Imagens ilustrativa
Final Aspect - Illustrative images
Aspecto final - Imágenes ilustrativas

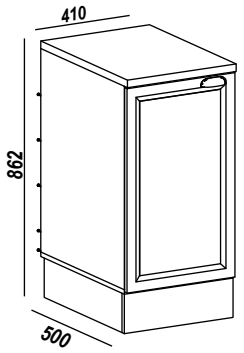

Medida Final /Final Measure

Medidas Internas
Internal Measures

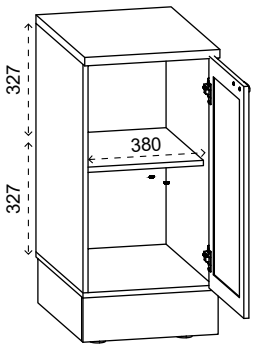

Pesos Suportados
Supported Weights
Pesos admitidos

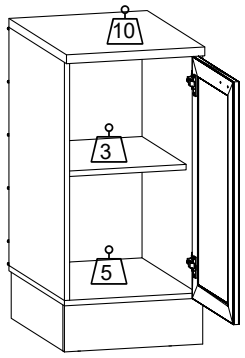

Desenho - ELM - Edição - A10 - Data - 06/08/2026

Utilizar a régua para medir os componentes
Utilice la medida abajo para medir los componentes
Use the ruller in order to measure the folowing components

Passos da Montagem
Pasos del montaje / Mounting Steps

Todos os parafusos da tabela são do tipo Philips
All screws in the table are Philips type.
Todos los tornillos de la mesa son tipo Philips.

Parafuso Chato 4,5x40mm A 16X	Parafuso Chato 4.0x14mm B 24X	Cavilha madeira 6x30mm C 4X	Prego 10x10mm D 20X	Dobradiça Metal 35Ø E 2X	Parafuso Chato 4,0X25mm F 6X	PARAFUSO CHATO 5.0 X 50 MM G 4X
Calço Médio H 2X	Logo Poliman 12mm I 1X	Parafuso Flangeado 4,0x14mm J 6X	Pé plástico Cinza 145x42mm K 4X	Giz Estaca 15x8mm Cor do Produto fume/nog/bco L 1X	Cantoneira Metal 18x18mm M 6X	Puxador Flamenco 92x25x23 Cobre/Onix N 1X
Fixador Rodape PVC 40x42x16mm Branco O 6X	Tapa Furo Adesivo papel 18mm 000181 NOG 000180 FUME 02501BCO FOSCO P 12X					

PASSO 1
PASO/STEP

Pé plástico 145x45mm K 4X	PARAFUSO CHATO 5.0 X 50 MM G 4X

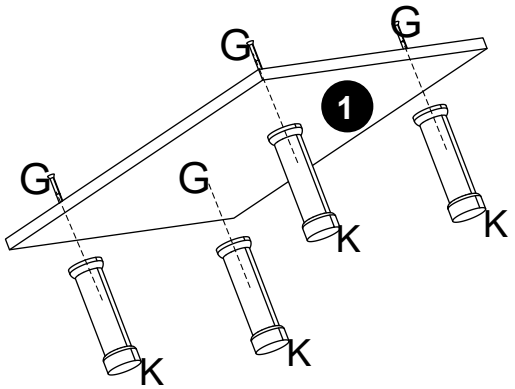

PASSO 2
PASO/STEP

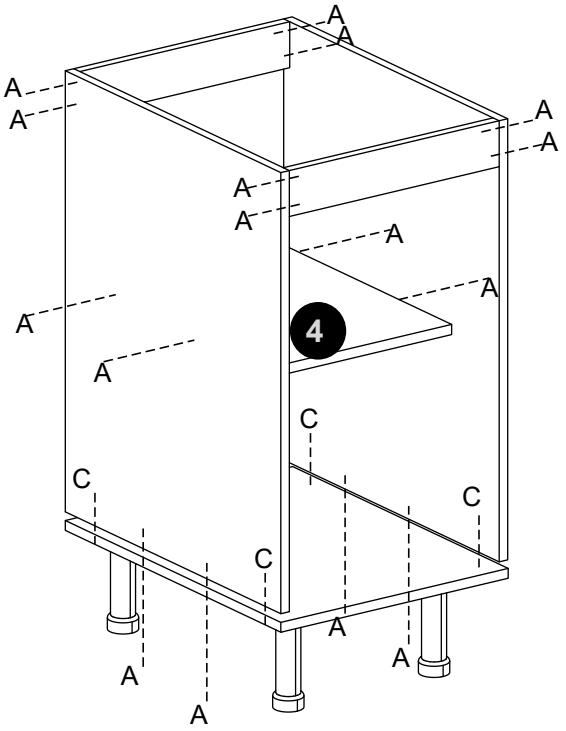

Cavilha madeira 6x30mm C 4X	Parafuso Chato 4,5x40mm A 16X

PASSO 3
PASO/STEP

Parafuso Chato 4,0x14mm B 4X	Prego 10x10mm D 20X

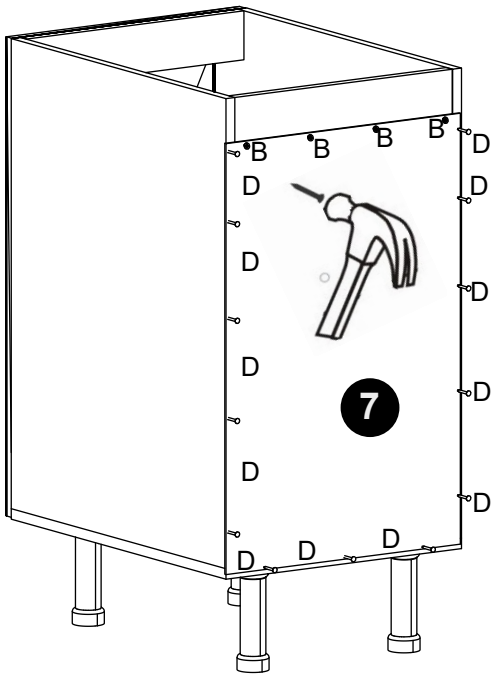

PASSO 4
PASO/STEP

Preparação fixador do Rodapé

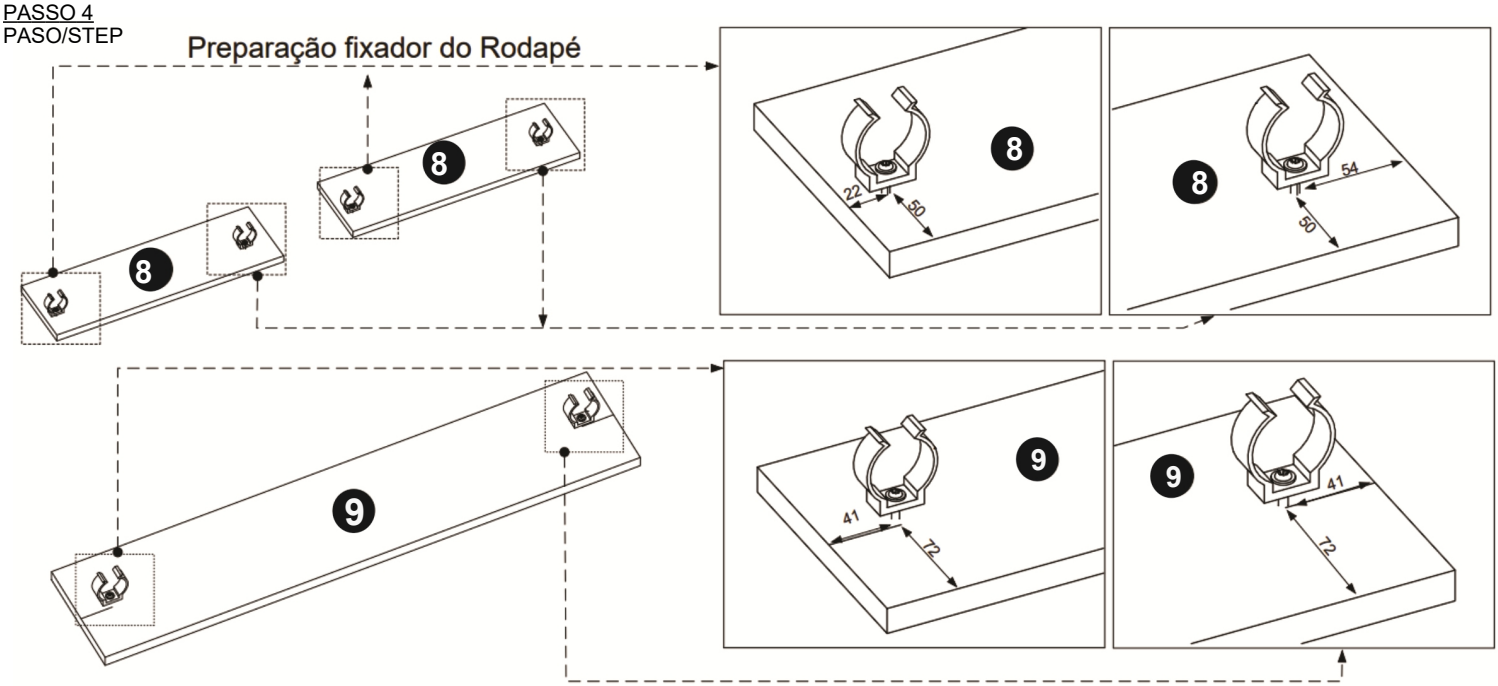

Use trena e Lápis fala as marcações seguindo esquema acima e fixe o acessório usando parafuso

Fixador Rodape PVC 40x42x16mm	Parafuso Flangeado 4,0x14mm
	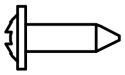
O 6X	J 6X

PASSO 5
PASO/STEP

Encaixe os rodapé lateral primeiro, e depois fixe o rodapé da frente.

Fit the side skirting first, then fix the front skirting

Coloque primero el zócalo lateral y luego fije el zócalo delantero.

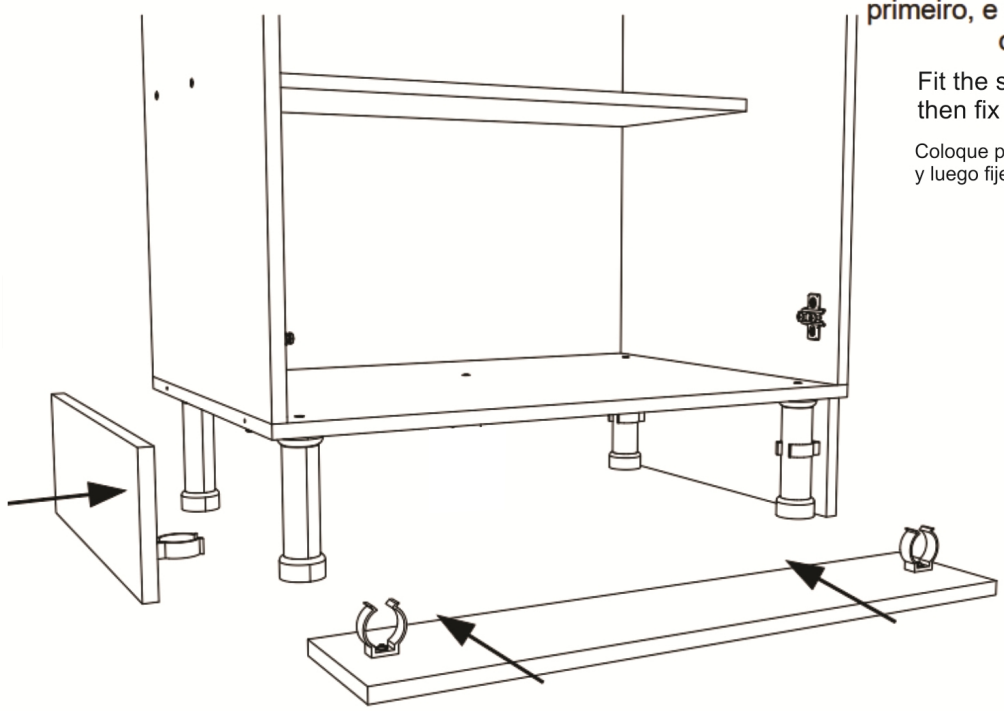

PASSO 6
PASO/STEP

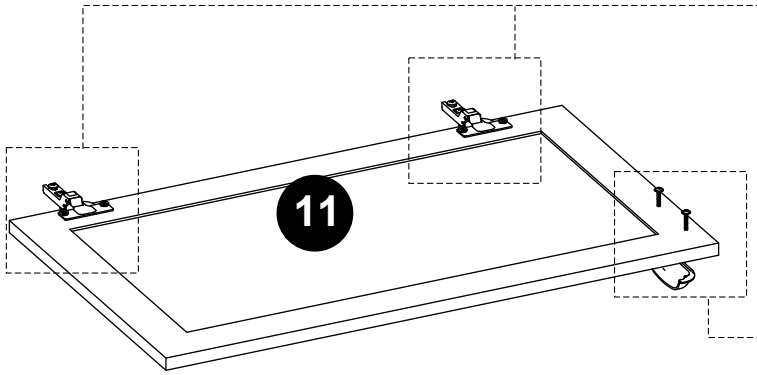

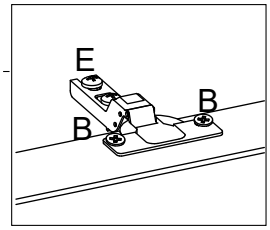

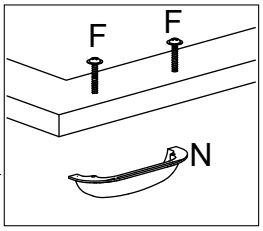

Parafuso Chato 4,0X25mm	Puxador Flamenco 92x25x23
	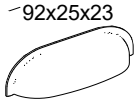
F 2X	N 1X

Dobradiça Metal 35Ø	Parafuso Chato 4,0x14mm
E 2X	B 4X

PASSO 7
PASO/STEP

Cantoneira Metal
18x18mm

M 6X

Tapa Furo Adesivo
papel 18mm

P 12X

Parafuso Chato
4,0x14mm

B 16X

Calço Médio

H 2X

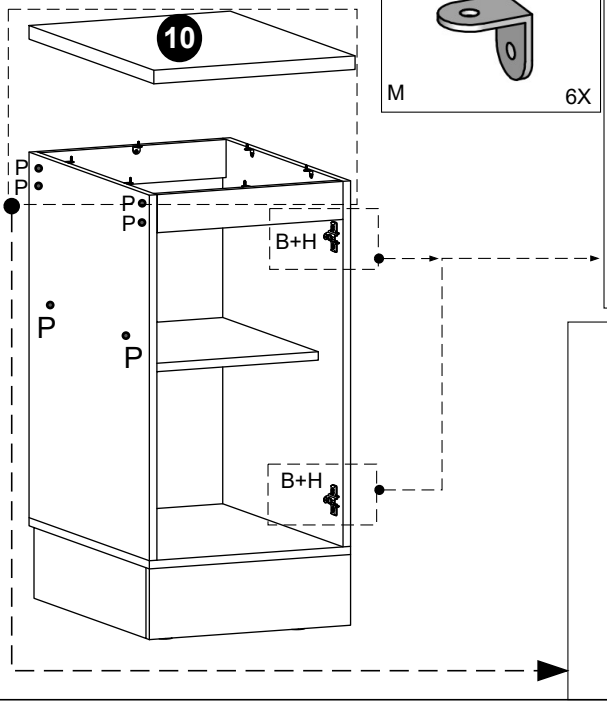

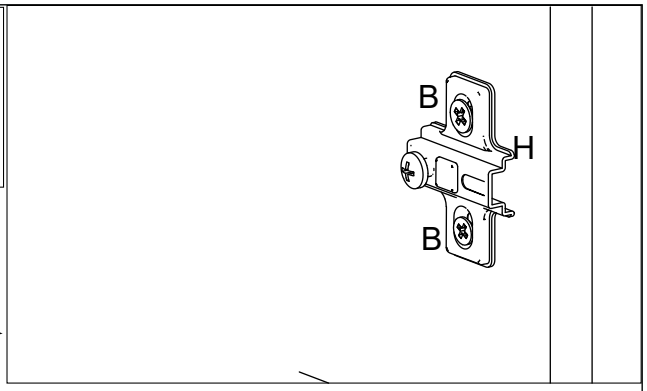

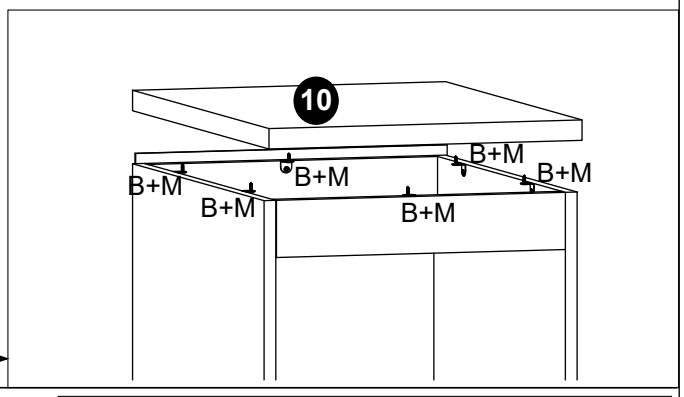

PASSO 8
PASO/STEP

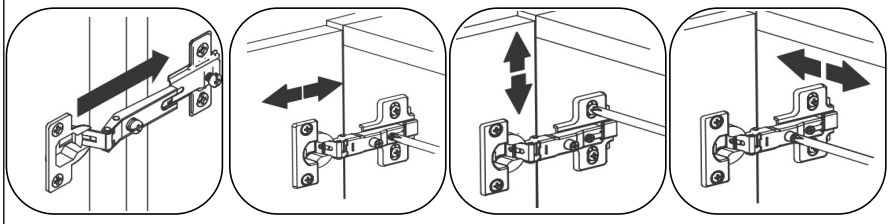

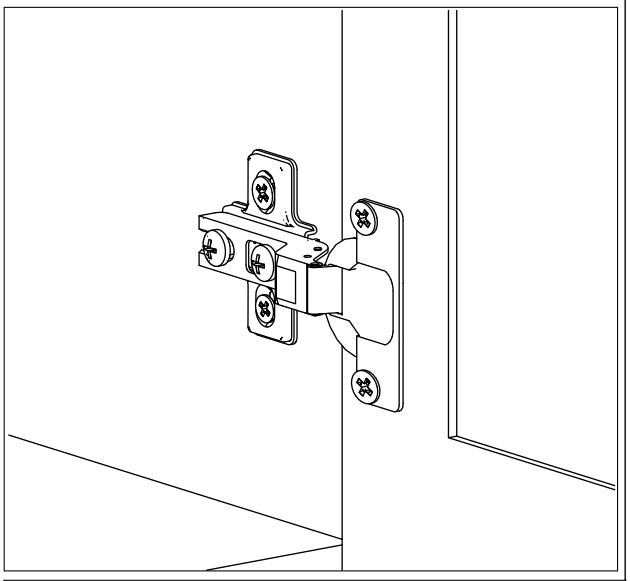

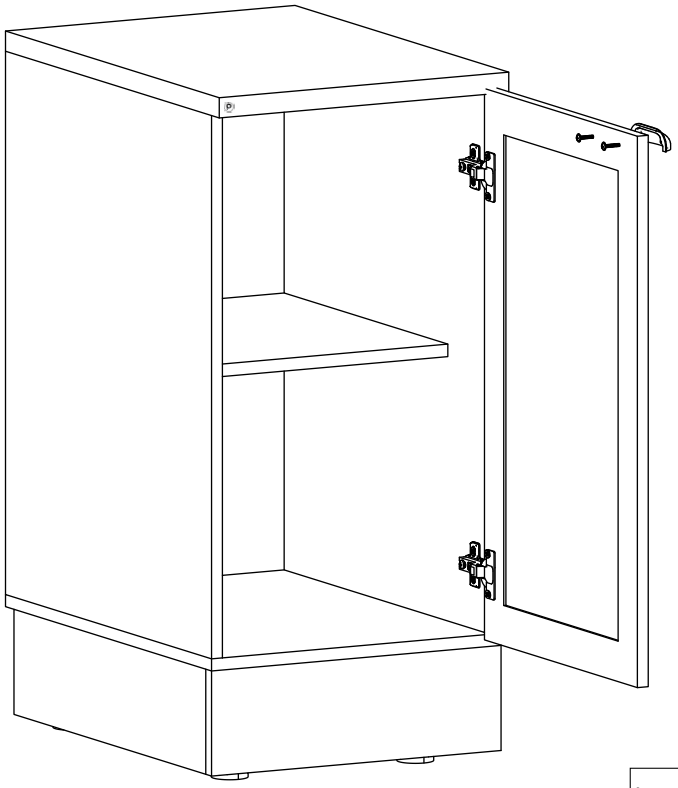

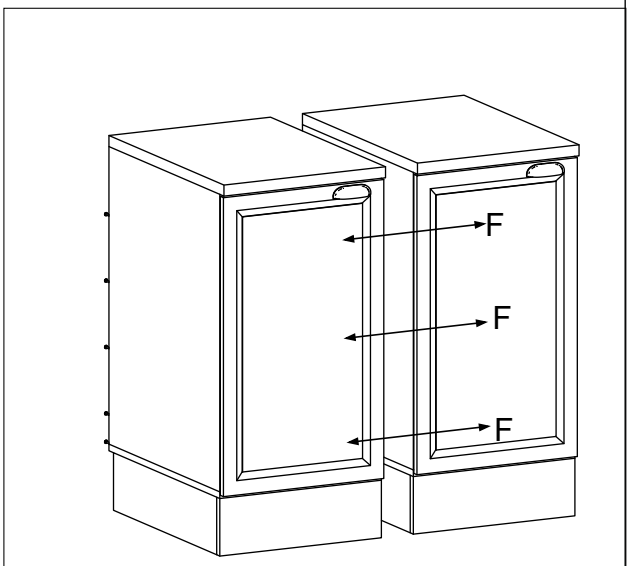

Logo Poliman 12mm

I 1X

Use parafuso F para unir sempre os módulos.

Use screw F to join always modules

Utilice el tornillo F para unir siempre módulos.

Termo de Garantia / Renuncia de Garantía / Warranty Term

poliman móveis

sac@poliman.ind.br

Serviço de Atendimento ao Cliente SAC 3276-8600 poliman

Data de Emissão
Fecha de Expedicion
Date of Issue_____

Cliente / Client_____

_____
Vendedor /Loja
Vendedor/ Tienda
Seller/ Store

Dicas de conservação / Dicas para Conservación / Conservation Tips

Para limpar ou tirar manchas, utilize uma flanela umedecida em solução de água e álcool, na mesma proporção *Evite exposição ao sol.	Para limpiar o retirar manchas, utilice un paño humedecido en una solución de agua y alcohol, en la misma proporción. *Evite la exposición directa al sol..	To clean or remove stains, use a flannel moistened with water and alcohol solution in the same proportion. *Avoid sun exposure.

Poliman Indústria e Comércio de Móveis Ltda, garante este produto (peças e mão de obra, por defeitos de fabricação), pelo prazo de noventa dias a partir da data de emissão da nota fiscal de venda do produto ao consumidor.
Poliman Indústria e Comércio de Móveis Ltda. Garantiza este producto (piezas y mano de obra debido a defectos de fabricación), por un período de noventa días a partir de la fecha de emisión de la factura de venta del producto al consumidor.
Poliman Indústria e Comércio de Móveis Ltda. Warrants this product (parts and labor due to manufacturing defects), for a period of ninety days from the date of issuance of the sales invoice of the product to the consumer.

Termo de Garantia Contratual/ Documento de Garantía Contractual/ Contractual Warranty Term

1) Apresentar este certificado de garantia acompanhado do recibo de compra do local de aquisição do produto.
1) Presente este certificado de garantía junto con el recibo de compra del establecimiento.
1) Submit this certificate of guarantee accompanied by the purchase receipt of the place of purchase of the product.
2) Esta garantia perderá sua validade mesmo dentro do prazo acima estipulado se:
2) Esta garantía perderá su validez, incluso dentro del plazo arriba estipulado en los siguientes casos:
2) This warranty will lose its validity even within the above time limit if:
- O produto apresentar danos por maus tratos, acidente, uso diferente do indicado ou uso em condições ambientais deficientes (contato direto com água, fogo, etc.);
- Si el producto está dañado por abuso, accidente, mal uso, uso diferente al indicado o utilizado en condiciones ambientales deficientes (contacto directo con agua, fuego, etc.);
- The product presents damages due to ill-treatment, accident, use other than the indicated one or use in terms of environment deficient (direct contact with water, fire, etc.);
- Os vidros e espelhos quebrarem ou trincarem após a entrega e montagem dos produtos;
- Cuando los vidrios y espejos se rompan se rallen después de la entrega y el montaje de los productos;
- Glasses and mirrors break after delivery and assembly of the products;
- Quando o produto não for montado por profissionais devidamente treinados pelo revendedor;
- Cuando el producto no sea instalado por profesionales debidamente entrenados por el concesionario;
- When the products is not assembled by professionals properly trained by the dealer
- Dobradiças, corrediças e puxadores somente terão sua garantia quando apresentarem defeitos de fabricação.
- Bisagras, correderas y tiradores sólo tendrán garantía cuando presenten defectos de fabricación.
- Hinges, slides and handles are only warranted when they have manufacturing defects
- O consumidor exceder o limite de peso estipulado para cada parte do produto, conforme especificado no Manual de Montagem.
- Cuando el consumidor supere el límite de peso estipulado para cada uno de los productos, tal como se especifica en el Manual de Instalación.
- The consumer exceeds the stipulated weight limit for each part of the product as specified in the Assembly Manual.
3) Todo e qualquer produto com avarias deverá ser feito vistoria por parte do técnico autorizado pelo revendedor e indústria. Em hipótese alguma será realizada a troca total do produto.
3) Cualquier producto con daños debe ser inspeccionado por un técnico autorizado por el distribuidor yla fábrica. En ningún caso se llevará a cabo el cambio completo del producto.
3) Any product with faults should be inspected by the dealer authorized technician and industry. Under no circumstances will the total exchange of the product be carried out

Código Defesa do Consumidor / Código de Defensa del Consumidor / Consumer Defense Code

ATENDIMENTO DE PEÇAS Art. 18. Os fornecedores de produtos de consumo duráveis ou não duráveisrespondem solidariamente pelos vícios de qualidade ou quantidade que os tornem impróprios ou inadequados ao consumo a que se destinam ou lhes diminuam o valor, assim como por aqueles decorrentes da disparidade, com a indicações constantes do recipiente, da embalagem, rotulagem ou mensagem publicitária, respeitadas as variações decorrentes de sua natureza, podendo o consumidor exigir a substituição das partes viciadas. § 1° Não sendo o vício sanado no prazo máximo de trinta dias, pode o consumidor exigir, alternativamente e à sua escolha: I - a substituição do produto por outro da mesma espécie, em perfeitas condições de uso; II - a restituição imediata da quantia paga, monetariamente atualizada, sem prejuízo de eventuais perdas e danos; III - o abatimento proporcional do preço.	REPOSICIÓN DE PIEZAS ART. 18. Los proveedores de productos de consumo duraderos o no duraderos responden,solidariamente, de los vicios de calidad o cantidad que los tornen impropios o inadecuados para el consumo al que se destinen o disminuyan su valor, así como de aquellos que sean resultado de la disparidad con las indicaciones que constan recipiente, embalaje, rotulado o mensaje publicitario, respetando las variaciones derivadas de la naturaleza de producto, pudiendo el consumidor exigir la sustitución de las partes viciadas. 1° No siendo el vicio subsanado en el plazo máximo de 30 días, el consumidor puede exigir alternativamente y en su elección: I - La sustitución del producto por otro de la misma especie en perfectas condiciones de uso; II - La restitución inmediata del importe pagado, con actualización monetaria, sin perjuicio de las eventuales pérdidas y daños; III - La reducción proporcional del precio..	PARTS ASSISTANCE Art.18 - Suppliers of durable or non-durable consumer products are jointly and severally liable for quality or quantity which renders them unfit or unsuitable for the intended use or which diminish their value, as well as those arising from the disparity, the particulars in the container, the packaging, the labeling or the advertising message, subject to variations due to their nature, and the consumer may require the replacement of the defective parts. § 1° - If the defect is not remedied within a maximum of thirty days, the consumer may, alternatively and at his choice, request: I - the replacement of the product with another of the same species, in perfect conditions of use; II - the immediate return of amount paid, monetarily updated, without prejudice to any losses and damages; III - the proportional reduction of the price.
GARANTIA LEGAL Art. 26. O direito de reclamar pelos vícios aparentes ou de fácil constatação caduca em: II - noventa dias, tratando-se de fornecimento de serviço e de produtos duráveis.	GARANTIA LEGAL Art. 26. El derecho de reclamar por los vicios aparentes o de fácil constatación caduca en: II - Noventa días, tratando-se de suministros de servicios y productos duraderos.	LEGAL GUARANTEE Art. 26. The right to complain about apparent or easily found defects expires in: II - ninety days, in the case of service provision and durable products.

POLIMAN IND. E COM. DE MÓVEIS LTDA Rod Herminio Antônio Pennachi PR 444KM 05 Parque Industrial 05 CEP 86702-025 Arapongas-PR
Fone; +55 43 3276-8600 Http://www.poliman.ind.br