MANUAL DE INSTRUÇÕES - PANELEIRO MICRO SYRAH - CÓD. 13805

"IMPORTANTE LER COM ATENÇÃO E GUARDAR PARA EVENTUAIS CONSULTAS."

MÓVEIS DE COZINHA

INDÚSTRIA DE MÓVEIS RIODOCE LTDA
CNPJ: 06.241.494/0001-82
Av Moveleiros, 1100, Bairro Canivete
Cep: 29909-120 Linhares-ES
Tel: (27) 33732197
www.moveispriodoce.com.br

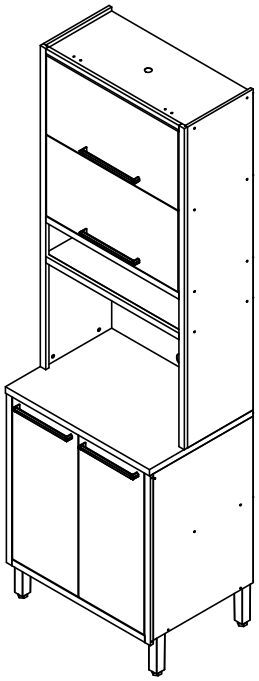

TERMO DE GARANTIA

A Indústria de Móveis RioDoce Ltda garante a qualidade de seus produtos quanto à defeitos e vícios de fabricação, conforme
a Lei 8.078/90 (CÓDIGO DE DEFESA DO CONSUMIDOR), nos limites aqui estabelecidos:
1º - 03 (três) meses de garantia para toda a sua linha de produtos, contados à partir da emissão da Nota Fiscal de Compra ao consumidor, em qualquer loja de revenda autorizada.
2º - Entende-se por garantia o reparo gratuito do item comprado, que apresente defeito ou vício de fabricação, de acordo com parecer técnico da Indústria de Móveis RioDoce Ltda. Tal garantia somente terá validade mediante apresentação da Nota Fiscal de Compra.
3º - Para o exercício da presente garantia, o comprador/consumidor deverá solicitá-la à loja onde adquiriu o produto, para que a mesma solicite o reparo junto à fábrica.
4º - Caso seja necessário reparo do produto adquirido, o prazo para devolução do produto, peça ou acessório consertado é de até 30 dias, contados à partir do recebimento do pedido em nossa fábrica.
5º - Todos os produtos devem ser conferidos no momento da entrega.
6º - Não estão cobertos por esta garantia (ônus do consumidor):
a) DANOS DECORRENTES DE MONTAGEM/INSTALAÇÃO INADEQUADA, REALIZADA POR PESSOA NÃO TREINADA E AUTORIZADA PELA LOJA REVENDEDORA OU PELA INDÚSTRIA DE MÓVEIS RIODOCE LTDA, ASSIM COMO O NÃO CUMPRIMENTO DAS INSTRUÇÕES PRESENTES NESTE MANUAL.
b) Danos causados por acidentes, tais como quedas, batidas, desabamentos, incêndios, entre outros, após a instalação doproduto.
c) Danos provocados por exposição à umidade, luz solar direta, salinidade, ataque de pragas biológicas decorrentes do ambiente de armazenamento/montagem, após a instalação do produto.
d) Danos decorrentes de limpeza e manutenção inadequados.
e) Danos causados pela colocação de objetos que sejam apoiados, encostados, fixados ou se utilize do produto como basepara sustentação.
f) Danos decorrentes do uso inadequado do produto, assim como não cumprimento das normas especificadas neste manual.
g) Serviços de modificação de local após a instalação do produto, modificação de cor, alteração de medidas e estrutura, modificações de modelo
h) Ajuste interno ou conserto por pessoa não autorizada pela Indústria de Móveis RioDoce Ltda ou por um de seus revendedores autorizados.
i) Roubo ou furto.

PREENCHA OS DADOS A SEGUIR:

Data da compra: _____/_____/_____ Número da Nota Fiscal:_____ Número do lote:_____

No caso de assistência técnica, entrar em contato com a loja onde adquiriu o produto.

Guarde sempre a Nota fiscal e este manual, pois são partes fundamentais para o atendimento da garantia.

IDENTIFICAÇÃO DAS PEÇAS

ITEM	PEÇA	MEDIDAS	QTD.	AME/BRA	AME/CHU	AME/OFF
1	13814-BASE	676X485X15	1	AMENDOA	AMENDOA	AMENDOA
3	13816-LATERAL INF. DIR.	701X485X12	1	AMENDOA	AMENDOA	AMENDOA
4	13817-LATERAL INF. ESQ.	701X485X12	1	AMENDOA	AMENDOA	AMENDOA
5	13818-PRATELEIRA INFERIOR	676X384X15	1	AMENDOA	AMENDOA	AMENDOA
6	9039-MOLDURA F. LATERAL	716X27X15	2	AMENDOA	AMENDOA	AMENDOA
7	9042-MOLDURA F. TOPO	647X27X15	4	AMENDOA	AMENDOA	AMENDOA
8	9154-REGUA SUPORTE TAMPO	676X50X15	1	AMENDOA	AMENDOA	AMENDOA
9	13812-PORTA INFERIOR	683X318X15	2	BRANCO	CHUMBO	OFF WHITE
10	13808-LATERAL SUP. DIR.	1352X320X12	1	AMENDOA	AMENDOA	AMENDOA
11	13809-LATERAL SUP. ESQ.	1352X320X12	1	AMENDOA	AMENDOA	AMENDOA
12	13834-BASE E TAMPO NICHO	676X320X12	2	AMENDOA	AMENDOA	AMENDOA
13	13810-TAMPO SUPERIOR	676X320X15	1	AMENDOA	AMENDOA	AMENDOA
14	13811-PRATELEIRA	676X320X15	1	AMENDOA	AMENDOA	AMENDOA
15	13798-MOLDURA F. LATERAL	1352X27X15	2	AMENDOA	AMENDOA	AMENDOA
16	9156-FUNDO 696X353	696X353X2.5	2	AMENDOA	AMENDOA	AMENDOA
17	13820-FUNDO MICRO (FURADO)	696X485X2.5	1	AMENDOA	AMENDOA	AMENDOA
18	13819-FUNDO NICHO 696X169	696X169X2.5	1	AMENDOA	AMENDOA	AMENDOA
19	13813-PORTA BASCULANTE	640X340X15	2	BRANCO	CHUMBO	OFF WHITE
20	13815-TAMPO INFERIOR	700X505X27	1	AME-REL	AME-REL	AME-REL
21	13922-FUNDO 696X345	696X345X2.5	2	AMENDOA	AMENDOA	AMENDOA

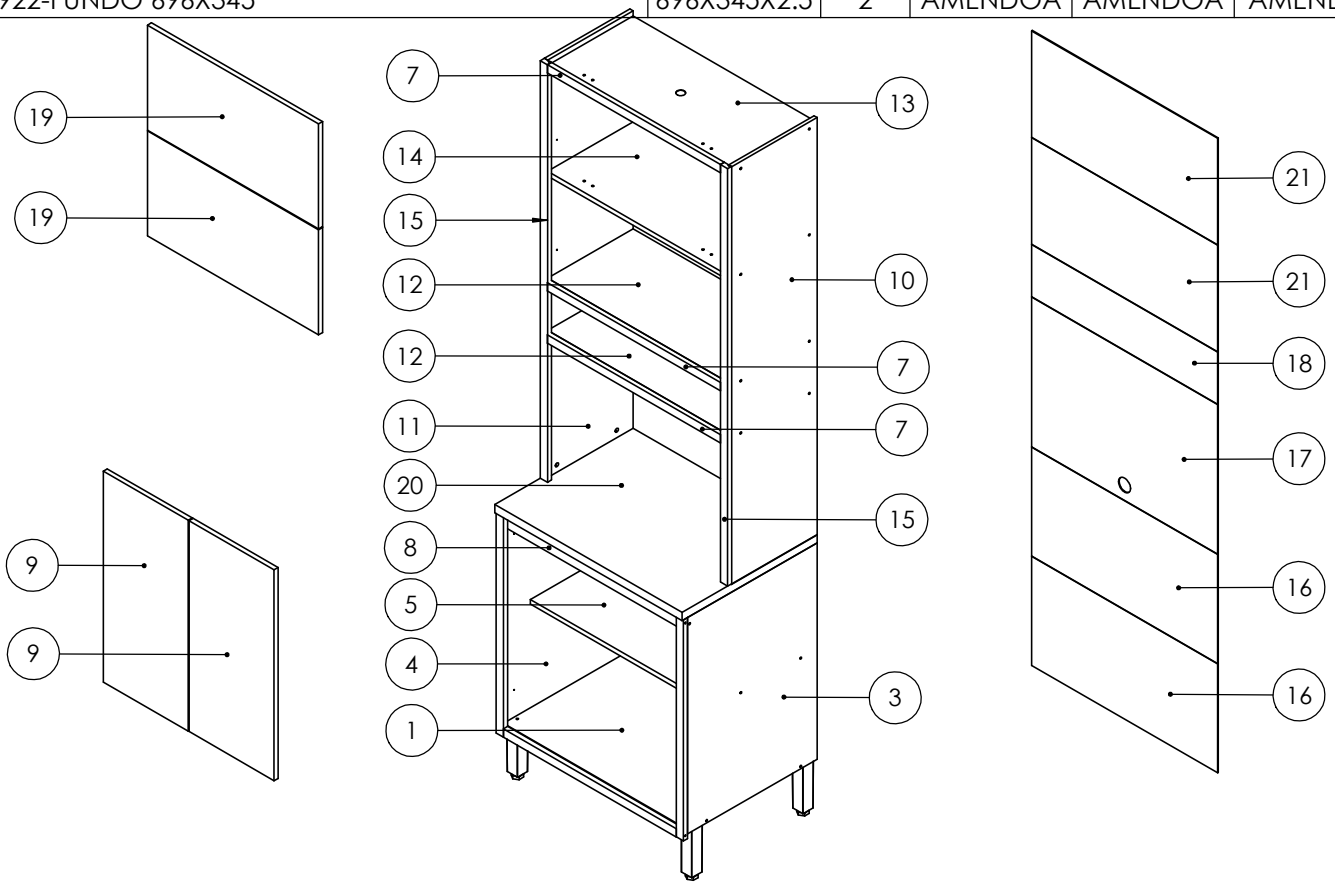

NECESSÁRIO PARA MONATEGM

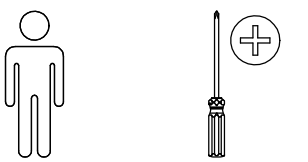

01 Montador
(Não Incluso)

Chave Philips
(Não Incluso)

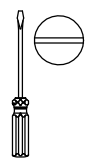

Chave fenda reta
(Não Incluso)



Martelo
(Não Incluso)

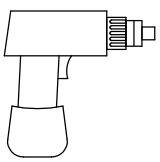

Parafusadeira
(Não Incluso)



Broca p/
parede 06 mm
(Não Incluso)

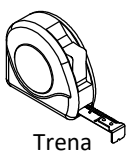

Trena
(Não Incluso)

IDENTIFICAÇÃO DA FERRAGEM E ACESSÓRIOS

ITEM	FERRAGEM	QTD.
A	PE PLASTICO QUADRADO BRONZE	4
B	PUXADOR ALUMINIO LIVELLO BRONZE 256 MM	4
C	CAVILHA MADEIRA 6 X 20 MM	4
D	MINI FIX PARAFUSO ZAMAC	8
E	PARAFUSO CH EST PHS 5 X 40 S. PONT BI	26
F	MINI FIX CASTANHA 12X8,5	8
G	PARAFUSO 5X40 FLANG.PHIL.ZI	4
H	PARAFUSO 3,5X22 CH. PHIL. BI	2
I	PARAFUSO 3,5X45 CH. PHIL. BI	4
J	AFASTADOR DE DOBRADIÇA 60X44X15MM	4
K	DOBRADIÇA 35 SUP. CUR. AMORTECEDOR	4
L	PARAFUSO 3,5X28 CH. PHIL. BI	16
M	PARAFUSO 3,5X12 CH. PHIL. BI	24

ITEM	FERRAGEM	QTD.
N	PARAFUSO 3,5X16 CH. PHIL. BI -	4
O	CANTONEIRA ANGULAR	30
P	PARAFUSO 3,5X12 FLANG.PHIL.BI	60
Q	DOBRADIÇA 35 CURVA COM CALÇO	4
R	PARAFUSO UNIAO M4	8
S	PARAFUSO M4 15MM	8
T	CANTONEIRA SUPORTE AEREO	4
U	CAPA PARA SUPERTE AEREO	4
V	PARAFUSO 5X50 FLANG.PHIL.ZI	4
W	BUCHA PAREDE PLASTICA 8MM	4
X	PREGO COM CAB 10 X 10	88
Y	GARRA PARA FUNDO 13X13	30
Z	PISTÃO GAS NORMAL	2

MONTAGEM PASSO A PASSO

1ºPASSO: Montagem da parte inferior

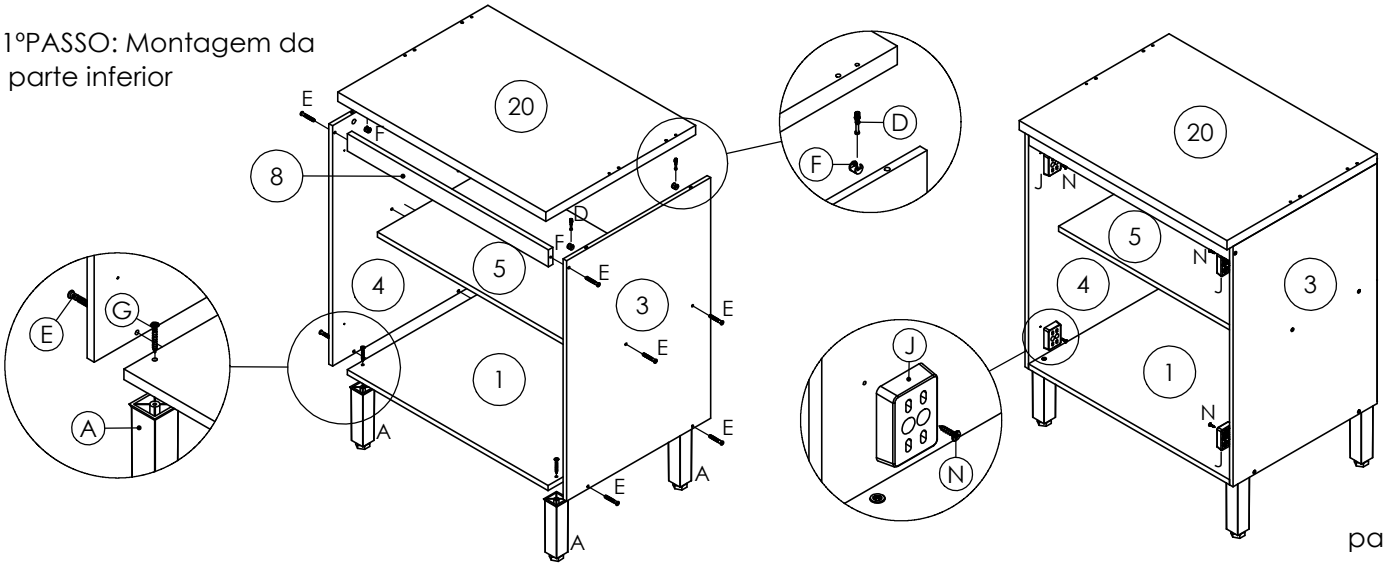

MONTAGEM PASSO A PASSO

2º PASSO: Montagem da parte Superior.

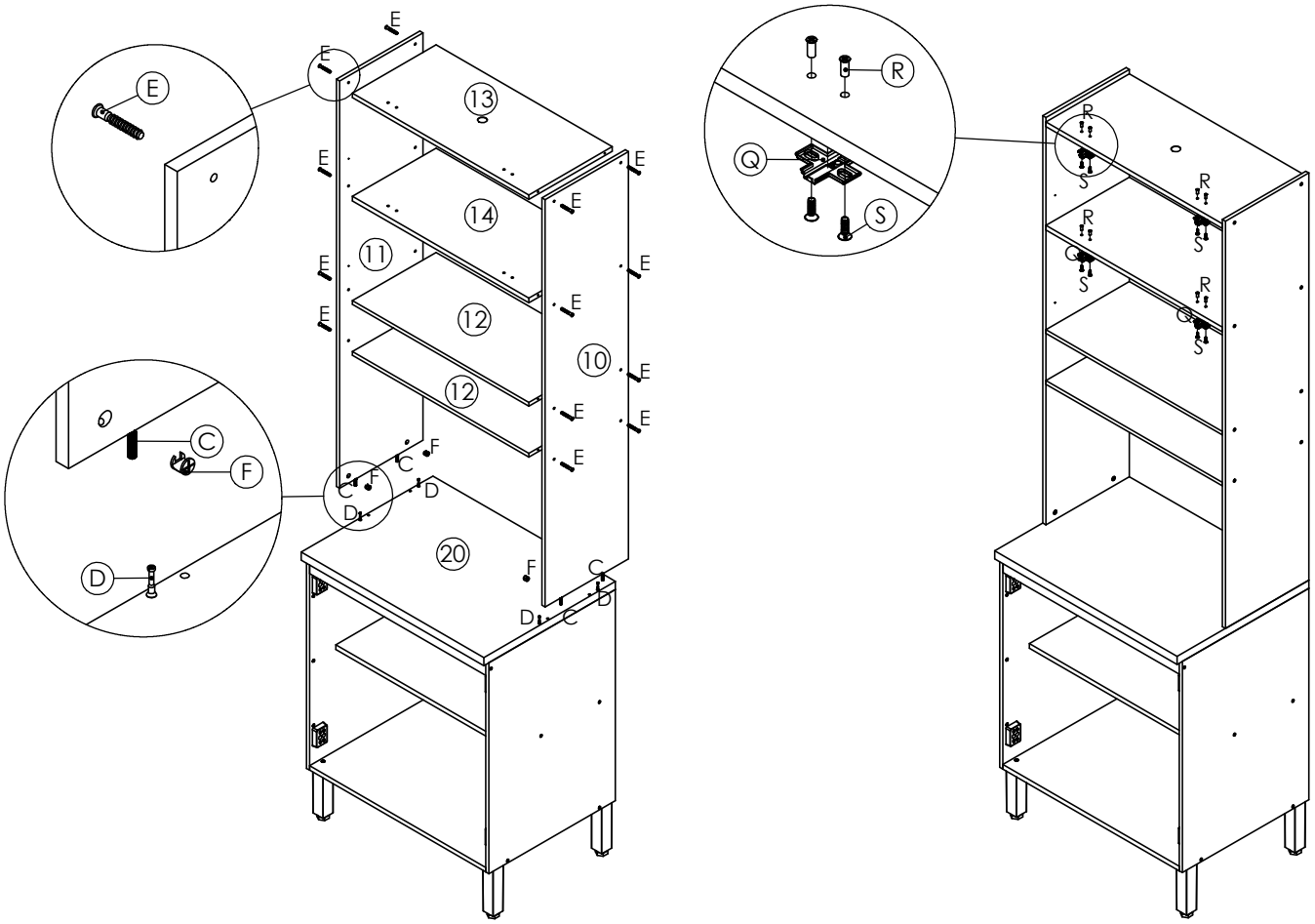

3ºPASSO: Fixação dos fundos e das molduras.

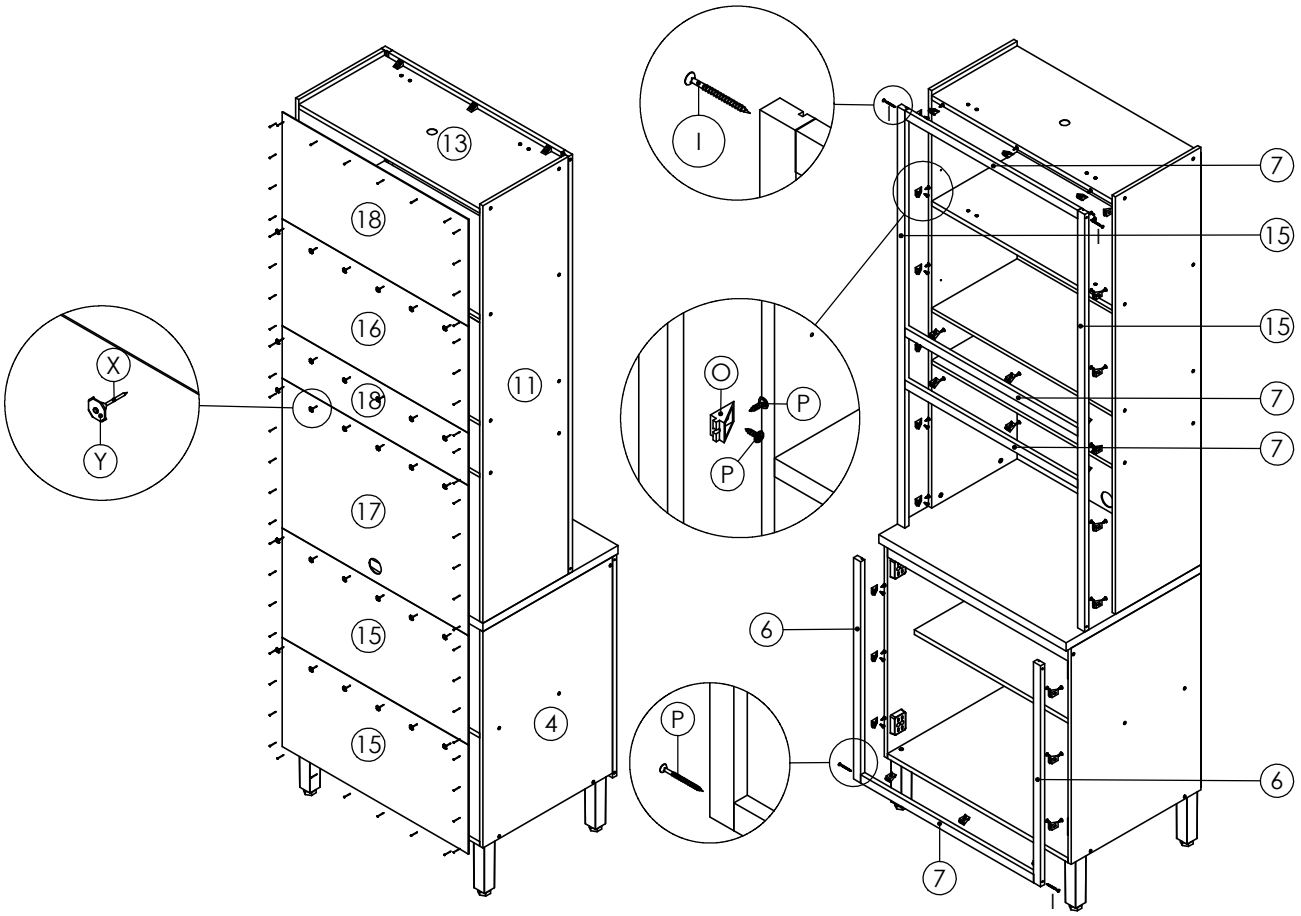

MONTAGEM PASSO A PASSO

4ºPASSO: Fixação na parede:

Parafuse os quatro "T" cantoneira suporte nas laterais com "M" parafuso 3,5x12. Encoste o produto na parede e marque onde será furado. Com uma broca de 8 mm (não inclusa), fure onde foram feitas as marcações. Coloque a "W" bucha de parede 8 mm nos furos feitos. Depois, encaixe o produto no lugar e fixe com "V" parafuso 5x50 flang.

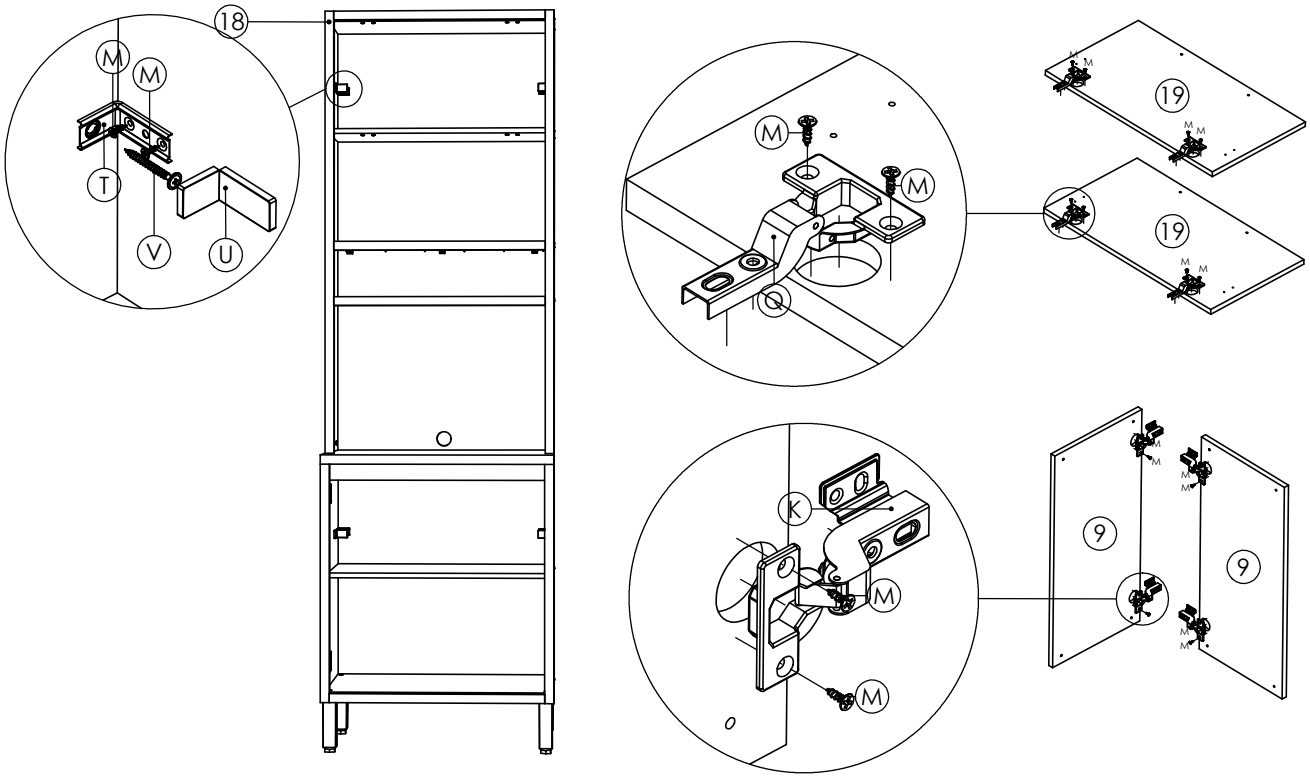

5ºPASSO: Fixação das portas.

