Português
English
Español

Manual de Montagem /
Assembly Instruction / Manual de ensamble

PAINEL FLASH

Caemmun - Indústria e Comércio de Móveis Ltda.
Rua Juruti Vermelha 279.
Phone/Fax - 55 (0xx43) 3172 6300
CEP: 86702-280 - Parque Industrial V
Arapongas - Pr.
www.caemmun.com.br

Atendimento ao consumidor
Consumer attendance/Atención al consumidor
Phone / Fax: +55 (43) 3172-6300
assistencia@caemmun.com.br

CERTIFICADO DE GARANTIA

CERTIFICADO 90 DIAS GARANTIA

GARANTIA

- A garantia dos produtos fabricados pela Caemmun Movelaria, abrange eventuais defeitos/vícios de fabricação, no prazo estabelecido pelo Código de Defesa do Consumidor, em seu artigo 26, II, o qual prevê a garantia legal de 90 (noventa) dias.

CUIDADOS ESPECIAIS

- Leia com atenção as instruções do manual de montagem que acompanha o produto.
- Evitar umidade excessiva e exposição prolongada a luz solar.
- Para limpeza usar pano limpo e úmido, não devendo utilizar produtos de limpeza

EXCLUSÃO DA GARANTIA LEGAL

- A falta de observância das instruções contidas no Manual de Montagem, que eventualmente poderá causar danos à mercadoria, tais como , adequação do local para instalação do produto, uso correto dos parafusos e demais componentes, nivelamento, correta distribuição dos objetos no produto (conforme peso / tamanho indicado no manual), dentre outros, bem como transporte inadequado tanto pela Loja, como pelo consumidor.
- Defeitos ou danos causados em qualquer componente do produto pela utilização inadequada ou provocado por acidentes, negligência, má condições estruturais da residência, tempo de uso, caso fortuito ou força maior (por exemplo umidade, infiltrações, mofo, cupins, raios maresia, chuvas, etc.).

LEGAL GUARANTEE CERTIFICATE

CERTIFICADO 90 DAYS GARANTIA

GUARANTEE

-The guarantee of the products manufactured by Caemmun Furniture includes occasional manufacturing defects within the period established by the Código de Defesa do Consumidor (Consumer Protection Laws), in its article 26, II, which provides 90 (ninety) days legal guarantee.

SPECIAL CARES

-Read carefully the instructions in the Assembly Instruction that follows the product.
-For cleaning use a clean and damp cloth. Do not use cleaning products.
-Avoid excessive moisture and extreme sun exposition.

EXCLUSION OF LEGAL GUARANTEE

- Lack of accomplishment with the instructions enclosed in the Assembly Instruction, which eventually may cause damage to the goods such as unsuitability of the site for product installation, incorrect use of screws and other components, unevenness , improper distribution of objects in the product (as weight / size indicated in the Assembly Instruction) , among others , as well as inadequate transportation either by the store or the consumer .
- Defects or damage in any product component caused by improper use or accident, negligence , poor structural conditions of residence , time of use , unforeseeable circumstances or force majeure (humidity, leaks , mold , termites , rays , salt air , rain , etc.).

CERTIFICADO DE GARANTÍA LEGAL

CERTIFICADO 90 DÍAS GARANTIA

GARANTÍA

- La garantía de los productos fabricados por Caemmun Mueblería abarca eventuales defectos/vicios de fabricación, en el plazo establecido por el Código de Defesa do Consumidor (Código de Defensa del Consumidor), en su artículo 26, II, lo cual prevé la garantía legal de 90 (noventa) días.

CUIDADOS ESPECIALES

-Lea con atención las instrucciones del Manual de Armado que acompaña el producto.
-Para limpieza usar paño limpio y húmedo, no debiendo utilizarse productos de limpieza.
-Evitar humedad excesiva y exposición prolongada a la luz solar.

ECLUSIÓN DE LA GARANTÍA LEGAL

-La falta de observancia de las instrucciones contenidas en el Manual de Armado, que eventualmente podrá causar daños en la mercadería, tales como, adecuación del local para instalación del producto, uso correcto de los tornillos y demás componentes, nivelación, correcta distribución de los objetos en el producto (de acuerdo al peso/talla indicados en el manual), de entre otros, bien como trasporte inadecuado tanto por la tienda como por el consumidor.
-Defectos o daños causados en cualquier componente del producto por la utilización inadecuado o provocado por accidentes, negligencia, malas condiciones estructurales de la residencia, tiempo de uso, caso fortuito o fuerza mayor (por ejemplo humedad, infiltraciones, moho, termitas, rayos, olor de mar, lluvias, etc).

INSTRUÇÕES DE SEGURANÇA

- É obrigatório seguir os procedimentos abaixo para uma instalação correta do produto;
- Caso a instalação não esteja correta há risco de queda assim como de outros danos;

1. A instalação deste produto deve ser feita por um profissional qualificado;
2. Este produto não deve ser instalado sobre sofás, camas, berços ou afins;
3. Para a instalação em superfícies de MADEIRA MACIÇA, ALVENARIA COM TIJOLO MACIÇO OU CONCRETO deve-se utilizar os acessórios de fixação "D" e "I", e, obrigatoriamente, o reboco deve estar em acordo com o estabelecido na norma da *ABNT 13749 - 2013 para Revestimento de Paredes* que estipula para paredes internas uma espessura entre 5mm a 20mm. Não deve ser instalado em superfícies de gesso, gesso cartonado, drywall, alvenaria com tijolos vazados e outros substratos;
4. Todas as outras superfícies não mencionadas no item 3 acima não são indicadas para a fixação deste produto;
5. Não instalar em superfícies que possam estar úmidas, conter infiltrações, ou que estejam expostas a qualquer produto que comprometa sua resistência;
6. A fixação da bucha na parede não deve conter folgas, a mesma não deve correr para dentro da parede e não deve ser fixada em uma área mais frágil da parede (por exemplo, na junção de tijolos) e ao fixar o parafuso, o mesmo não pode rodar em falso na bucha, em qualquer um destes casos citados o furo deve ser efetuado novamente fora da área danificada ou então deve ser feito um reforço adequado que deixe a área do furo mais apropriada (resistente/firme) para a fixação do mesmo;
7. Para a instalação do produto devem ser utilizados apenas os acessórios que acompanham os mesmos de maneira adequada conforme indica o manual;
8. Ler e observar atentamente toda a instrução antes de iniciar a montagem;
9. Os parafusos devem ser apertados periodicamente;
10. Evitar batidas e contatos com objetos cortantes;
11. Para a instalação de televisores no painel deve-se respeitar o peso máximo indicado no manual. Quanto ao suporte utilizado o mesmo deve ser um modelo fixo (não sendo basculante ou de nenhum tipo que tenha movimento) e que distancie o televisor do painel em no máximo 50mm;
12. Verifique anteriormente se o suporte é indicado para o peso indicado no manual, caso não seja não deve-se utilizar o mesmo;
13. Podemos indicar um suporte caso entre em contato com o nosso SAC;
14. Os televisores não devem ser apoiados no tampo, somente suspenso no local indicado;
15. Todos os pesos máximos indicados no manual devem ser respeitados;

SAFETY INSTRUCTION

- *It is mandatory to follow the procedures described below to install the product properly;*
- *If the installation is not correct there is a risk of falling as well as other damages;*

1. *This product must be installed by a qualified professional;*
2. *This product should not be installed above couches, beds, cribs or similar;*
3. *For installation on SOLID WOOD, SOLID BRICK MASONRY OR CINDER BLOCK surfaces it must be used "K1" and "L1"mounting accessories, and the wall plastering must necessarily be in accordance with the ABNT 13749 - 2013 standard for Wall Plastering/Cladding, which specifies a thickness between 5mm to 20mm for inner walls. It can not be installed on plaster, drywall, hollow brick masonry surfaces and other substrates;*
4. *All other surfaces not mentioned on item 3 above are not indicated to fix this product;*
5. *Do not install it in areas that may be damp, contain infiltrations or are exposed to any product that endangers their endurance;*
6. *Wall anchor fixation on the wall must not contain gaps. It should not run into the wall and should not be fixed in a weaker area of the wall (eg, at the bricks junction). When inserting the screw, it could not spin around the wall anchor. In any of these mentioned cases, the hole should be made again (outside the damaged area), or else, it must be done a proper reinforcement that leaves the area more suitable (hard/firm) to fix the screw;*
7. *In order to install the product it must be used only the accessories that follow it adequately as showed in the instruction manual;*
8. *Read and follow all instructions carefully before starting installation;*
9. *The screws must be tightened periodically;*
10. *Avoid bumps and contact with sharp objects;*
11. *In order to install televisions on the panel TV, the maximum weight indicated in the instruction manual should be respected. As for the support used it should be a fixed template (NOT vertically opening support or anyone that moves) and the distance between the TV and the panel should be at most 50mm;*
12. *Previously check if the support is indicated for the weight described in the instruction manual, if not you should not use it;*
13. *We can indicate a support if you contact our Customer Service;*
14. *Televisions must not be placed on the base/cover, only on the properly place as indicated;*
15. *All maximum weights indicated in the instructions must be respected;*

INSTRUCCIONES DE SEGURIDAD

- *Es obligatorio seguir los procedimientos abajo para instalar el producto correctamente;*
- *Caso la instalación no este correcta hay riesgo de caerse el producto, así como otros daños;*

1. *El producto debe ser instalado por un profesional calificado;*
2. *Ese producto NO debe ser instalado sobre sofás, camas, cunas o afines;*
3. *Para instalación en superficies de MADERA SOLIDA, ALBAÑILERÍA CON LADRILLO MACIZO u HORMIGÓN, deben ser usados los accesorios de fijación "??" y "??" y el revestimiento debe, obligatoriamente estar de acuerdo al establecido en la norma de ABNT 13749 - 2013 para Revestimiento de Paredes, que estipula para paredes internas un espesor entre 5mm a 20mm. NO debe ser instalado en superficies de yeso acartonado, drywall, albañilería con ladrillos vaciados y otros sustratos;*
4. *Todas las demás superficies no mencionadas en lo ítem 3 arriba, NO son indicadas para la fijación de este producto;*
5. *No instalar en superficies que puedan estar húmedas, contener infiltraciones o que estén expuestas a cualquier producto que comprometer su resistencia;*
6. *La fijación del tapón en la pared NO debe contener espacios/holgura, el tapón NO debe correr adentro de la pared y NO debe ser fijado en un área más frágil de la pared (por ejemplo, en la junción de ladrillos). Al fijar el tornillo, él NO puede girar en falso alrededor del tapón. En ambos los casos citados, el agujero debe ser hecho nuevamente fuera del área dañada o entonces debe ser hecho un esfuerzo adecuado para dejar el local del agujero más apropiado (resistente/firme) para su fijación;*
7. *Para la instalación del producto deben ser usados apenas los accesorios que lo acompañan de manera adecuada como indica el manual;*
8. *Leer y observar atentamente toda la instrucción antes de iniciar el armado;*
9. *Los tornillos deben ser apretados periódicamente;*
10. *Evitar choques y contacto con objetos cortantes;*
11. *Para la instalación de las teles en el panel, se debe respetar el peso máximo indicado en el manual. Cuanto al soporte usado, debe ser un modelo fijo (NO basculante o ningún otro tipo que tenga movimiento) y que la distancia máxima entre la tele y panel sea 50mm;*
12. *Verifique anteriormente si el soporte es indicado para el peso descripto en el manual, caso no sea, no se debe utilizarlo;*
13. *Podemos indicarle un soporte caso contacte nuestro SAC;*
14. *Las teles no deben ser apoyadas en la base, solamente colegadas en el lugar indicado;*
15. *Todos los pesos máximos indicados en el manual deben ser respectados;*

Relação de Ferramentas e Acessórios - *Tools and Accessories List – Relación de Herramientas y Accesorios*

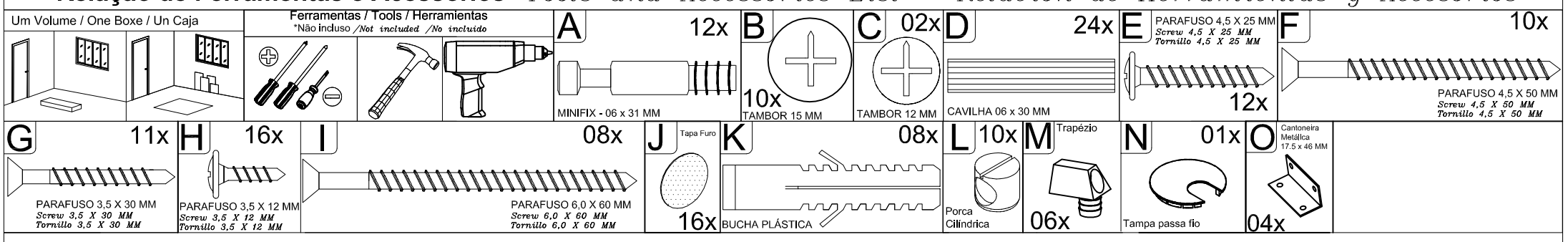

-Os acessórios desta relação marcados com as letras (A), (B), (C), (D), (E), (F), (G), (H), (I), (K), estão em tamanho real. Para saber o tamanho exato basta colocar o acessório em cima do desenho.

–The accessories of this relation with the letters (A), (B), (C), (D), (E), (F), (G), (H), (I), (K) are in real size. To know the exact sizes just put the screw over of the picture.

–Los accesorios de esa relación que tienen las letras (A), (B), (C), (D), (E), (F), (G), (H), (I), (K) están en tamaño real. Para saber los tamaños exactos es solo poner lo tornillo arriba del diseño.

CÓDIGO DE PEÇA

Code of the piece / Código de la pieza

OBS: SEGUIR A SEQUÊNCIA DE MONTAGEM LOCALIZADA NOS NÚMEROS CIRCULADOS.
Obs: Follow assembly sequence located on the circled numbers.
Obs: Seguir la secuencia de ensamble ubicada abajo en los números que están en circulo.

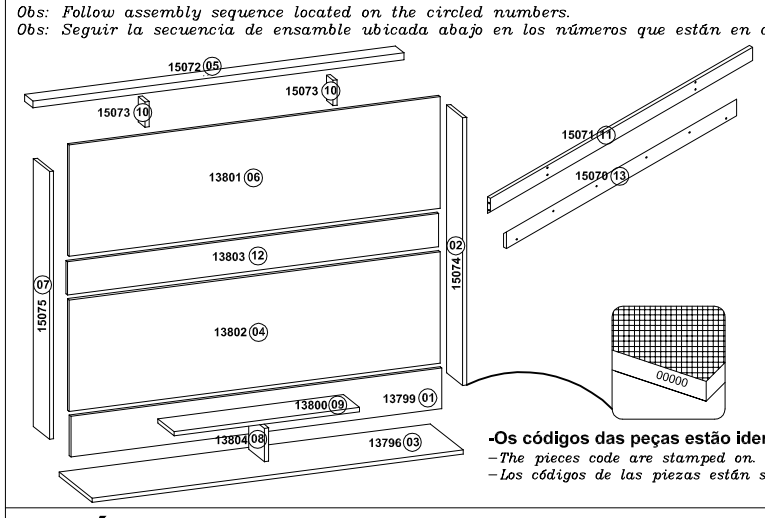

-Os códigos das peças estão identificadas nas mesmas.
–The pieces code are stamped on.
–Los códigos de las piezas están sellados en las mismas.

CÓDIGO DA PEÇA
Code of the piece
Código de la pieza
00000 (00)
SEQUÊNCIA DE MONTAGEM
Assembly Sequence
Secuencia de ensamble

-Caso seja necessário solicitar assistência técnica, favor utilizar o código da peça em sua solicitação.
–In the case of soliciting technical assistance, please use the piece code on your solicitation.
–Para solicitaciones da asistencia técnica, es necesario informar el código de la pieza.

XXXXX (XX)

Relação de Peças

Piece List
Relación Piezas

Código da peça / *Piece code* / *Codigo de la pieza*: 00000 .00
Padrão de cor / *Color default* / *Padrón de color*

Nogueira:	00000.**023**
Areia:	00000.**028**
Capuccino:	00000.**008**
Jatobá:	00000.**052**

Sequência de montagem. / *Assembly sequence / Secuencia de ensamble*
Código e Cor. / *Code and Color / Código y Color*
Quantidade / *Quantity/Cantidad*
Volume / *Volumen*

S.M	Nogueira/Capuccino *Nogal/Capuccino*	Nogueira/Areia *Nogal/Sand*	Jatobá	Descrição das peças *Pieces description* *Descripcion de las piezas*	Dimensões (mm) *Dimensions* *Dimensiones*	Matéria Prima *Raw Material*	Quant.	Vol.
01	13799.008	13799.028	13799.052	Painel Traseiro	1360 x 146 x 15	MDP	01	01
02	15074.008	15074.028	15074.052	Lateral Direita	961 x 147 x 15	MDP	01	01
03	13796.008	13796.028	13796.052	Base	1360 x 298 x 15	MDP	01	01
04	13802.023	13802.023	13802.052	Painel Inferior	1360 x 400 x 15	MDP	01	01
05	15072.000	15072.000	15072.052	Chapeu	1360 x 64 x 15	MDP	01	01
06	13801.023	13801.023	13801.052	Painel Superior	1360 x 400 x 15	MDP	01	01
07	15075.008	15075.028	15075.052	Lateral Esquerda	961 x 147 x 15	MDP	01	01
08	13804.008	13804.028	13804.052	Divisória DVD	144 x 144 x 15	MDP	01	01
09	13800.008	13800.028	13800.052	Tampo Menor	680 x 146 x 15	MDP	01	01
10	15073.000	15073.000	15073.000	Apoio da Trava	91 x 49 x 15	MDP	02	01
11	15071.000	15071.000	15071.000	Travessa Traseira	1360 x 75 x 15	MDF	01	01
12	13803.008	13803.028	13803.052	Friso Decorativo	1360 x 116 x 15	MDP	01	01
13	15070.000	15070.000	15070.000	Travessa Parede	1195 x 75 x 15	MDF	01	01

- A matéria prima das peças podem variar, dependendo da disponibilidade do mercado.
– The pieces raw material can range depending upon market availability.
– La matéria prima de las piezas puede variar dependiendo de la disponibilidad del mercado.

INÍCIO DE MONTAGEM *Asembly start / Inicio del ensamble*

- Encaixar todas as cavilhas (D), nos topos das peças, antes de iniciar a montagem de acordo com o exemplo. - Neste início de montagem você irá utilizar 24 cavilhas.

– Fit all the pegs (D), on the top of the piece before starting the assembly. Follow the example.– In the beginning assembly you will use 24 dowels.

– Encaje todos los tarugos (D), en los topes de las piezas antes de empezar el ensamble. Ejemplo. – Para empezar el armado usted necesita 24 tarugos.

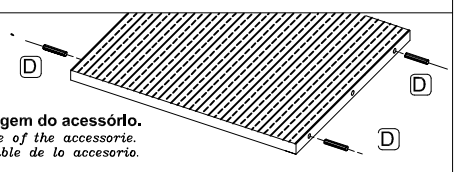

- Exemplo de montagem do acessório.
– Assembly Example of the accessorie.
– Ejemplo de ensamble de lo accesorio.

- 1º Passo

– Pass / Paso

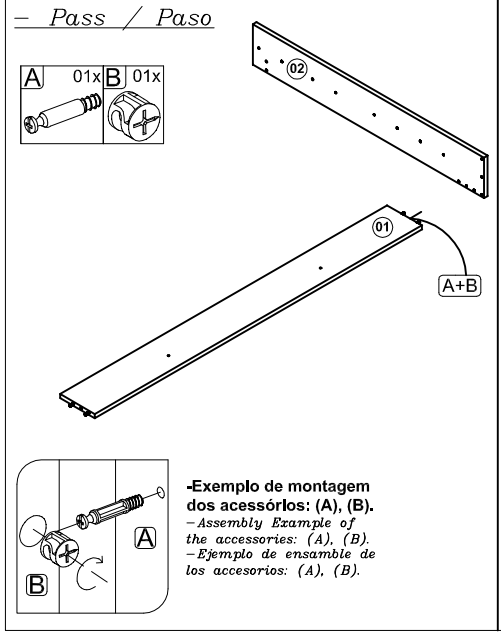

-Exemplo de montagem dos acessórios: (A), (B).
–Assembly Example of the accessories: (A), (B).
–Ejemplo de ensamble de los accesorios: (A), (B).

- 2º Passo

– Pass / Paso

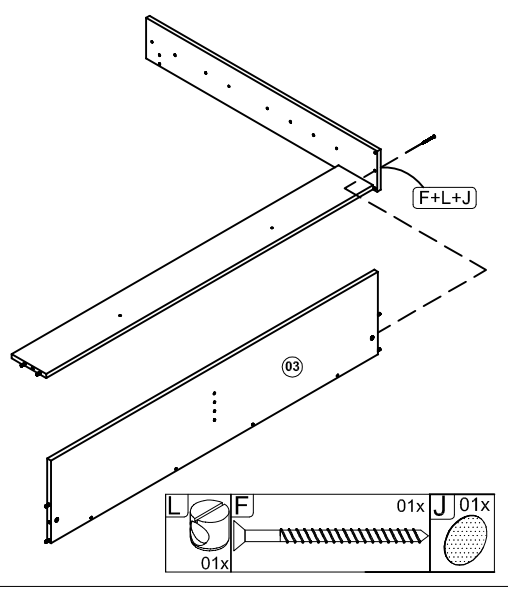

- 3º Passo

– Pass / Paso

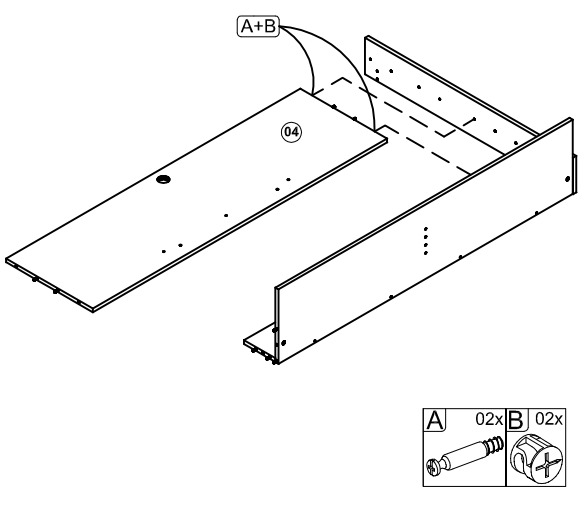

- 4º Passo

– Pass / Paso

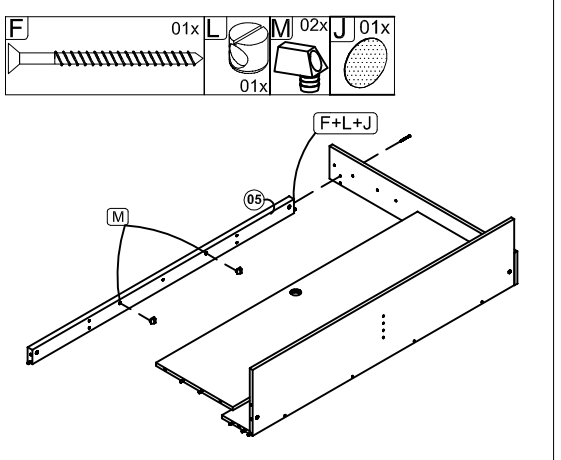

-Continua no verso da folha.
–Continue on the back of the paper.
–Continua en el folio vuelto.

Sequência de montagem - *Assembly Sequence – Secuencia de ensamble.*

- 5º Passo
– Pass / Paso

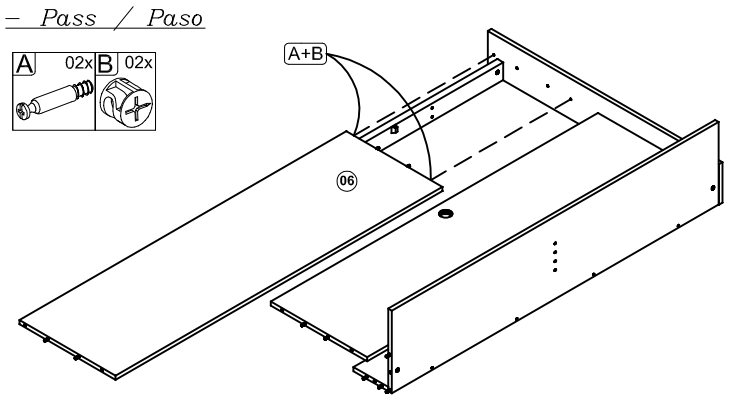

- 6º Passo
– Pass / Paso

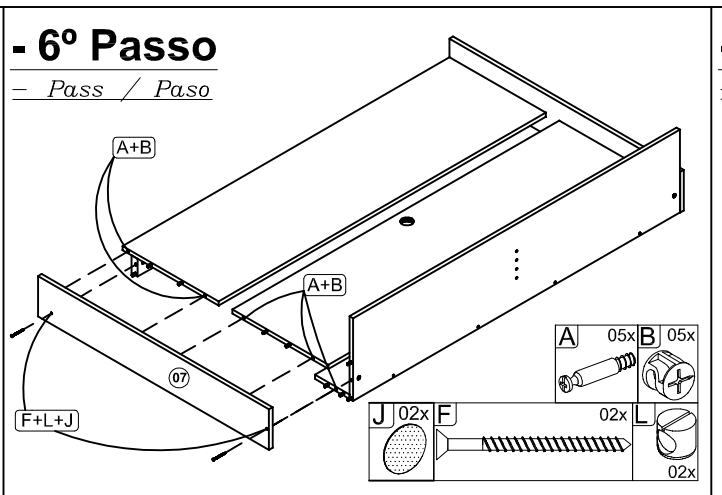

- 7º Passo
– Pass / Paso

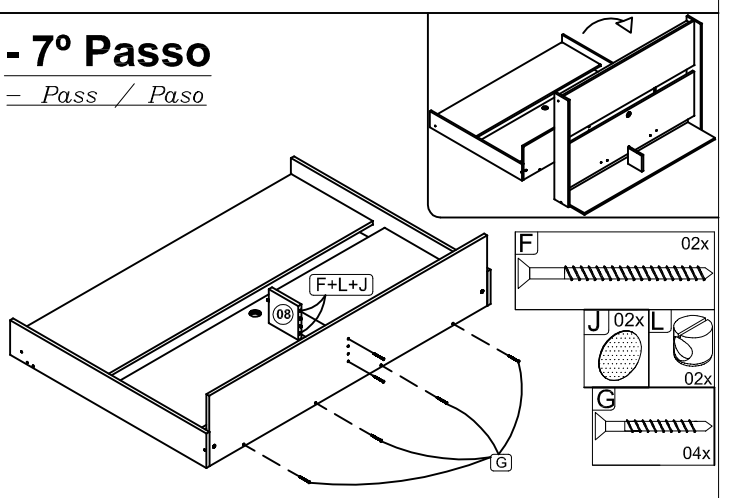

- 8º Passo
– Pass / Paso

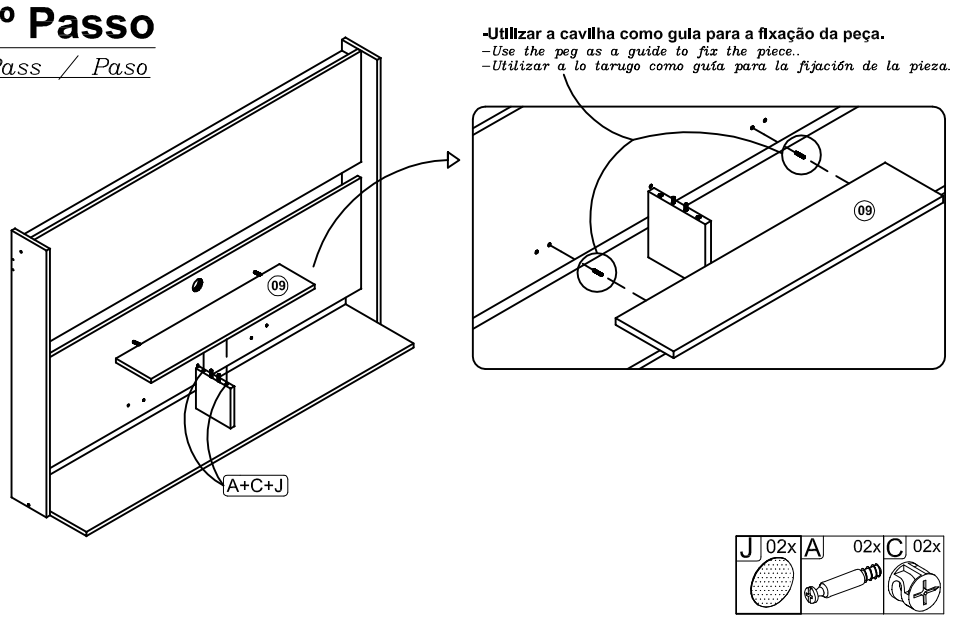

- 9º Passo
– Pass / Paso

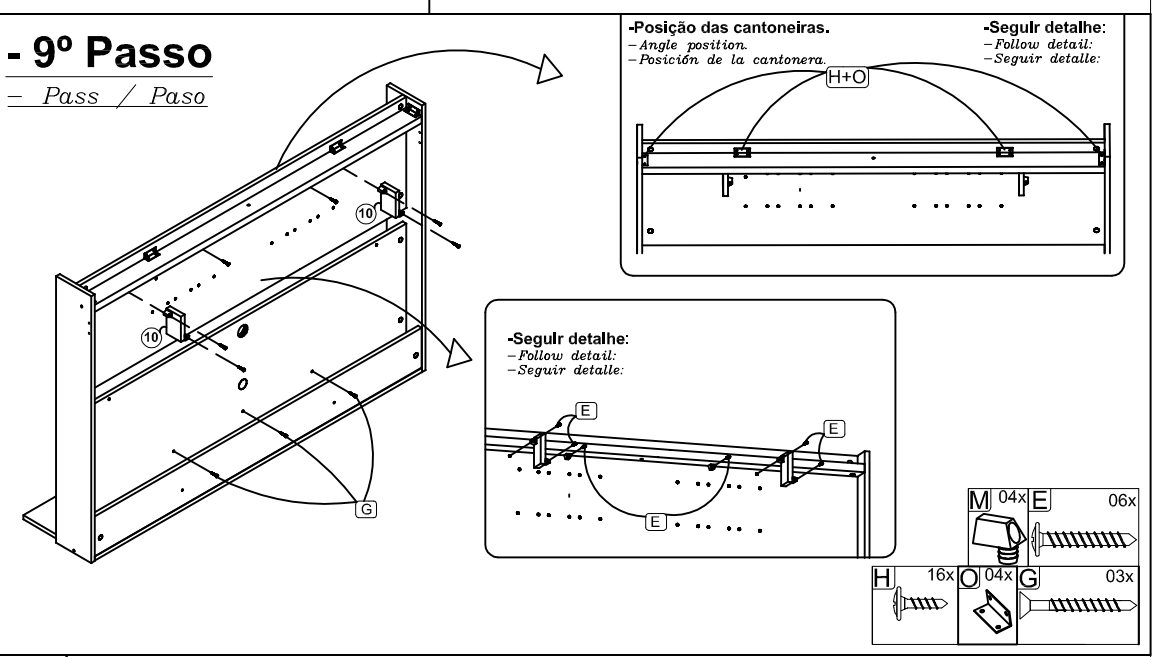

- 10º Passo
– Pass / Paso

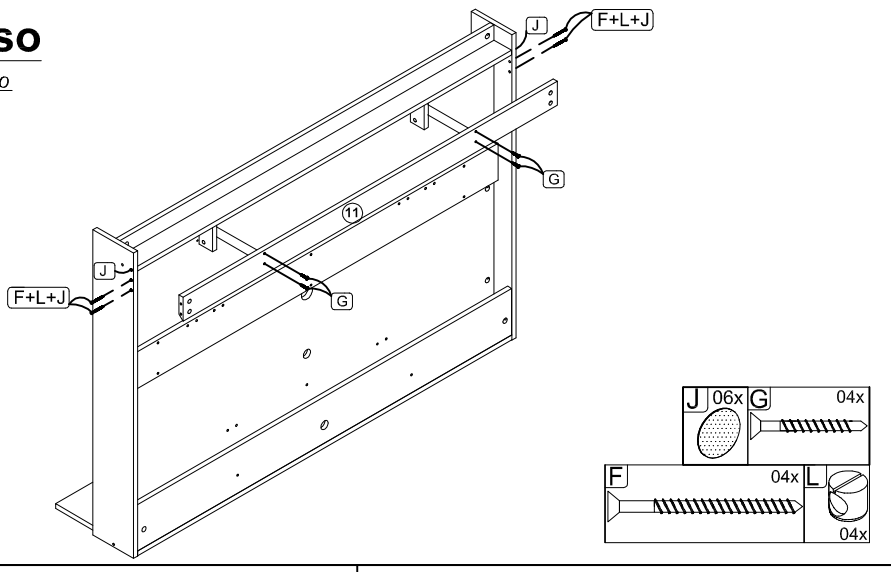

- 11º Passo
– Pass / Paso

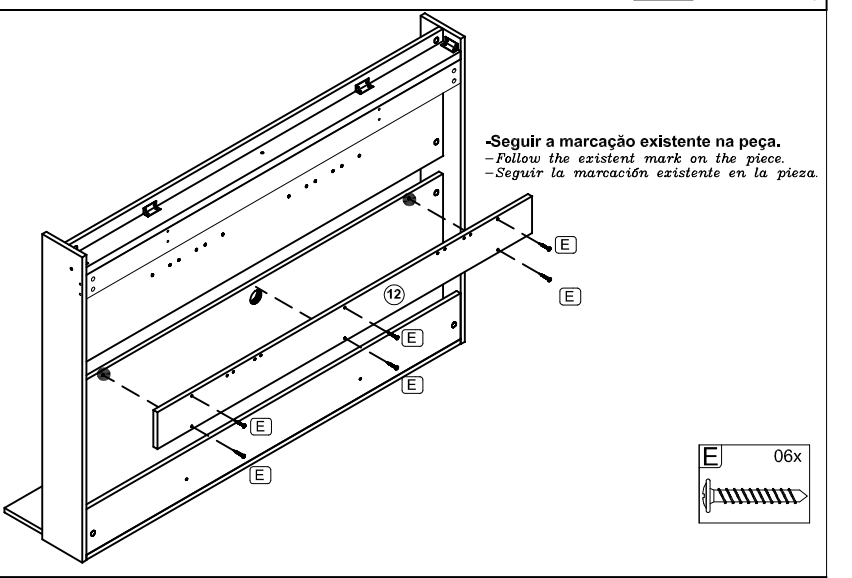

- 12º Passo
– Pass / Paso

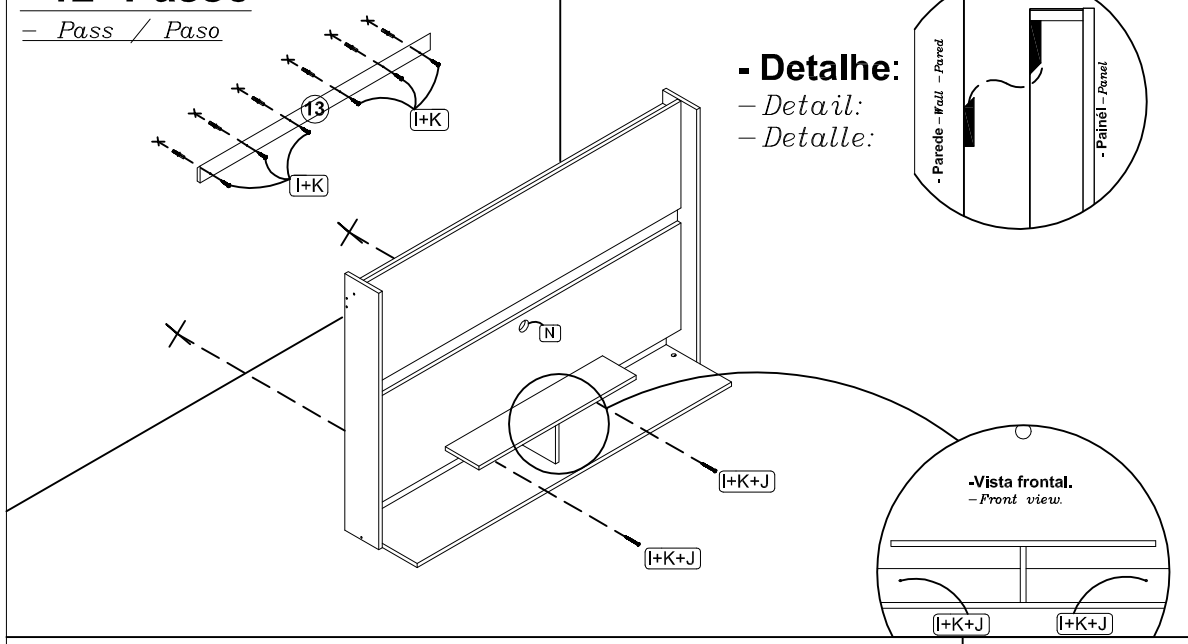

- Detalhe:
– Detail:
– Detalle:

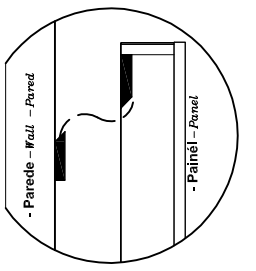

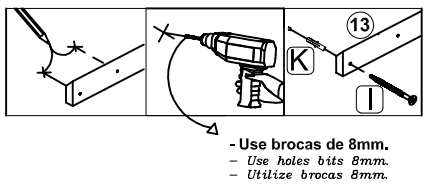

- Use brocas de 8mm.
– Use holes bits 8mm.
– Utilize brocas 8mm.

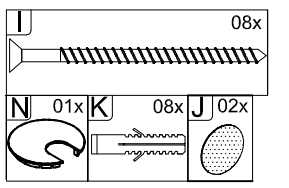

INSTRUÇÕES
Instruccions / Instrucciones

- Marque os furos na parede conforme mostra o detalhe para determinar a altura do painel.
- Utilize a furadeira para fazer os furos nos lugares marcados. Ao todo serão feitos 08 furos na parede.
- Coloque as buchas plásticas nos furos e utilize os parafusos conforme o desenho.

– Mark holes in the wall as shown in detail for determining the height of the panel.
– Use the drill to make the holes at the marked locations. Altogether 08 holes are made in the wall.
– Place the plastic bushings in the holes and use the screws according to the drawing.

– Como agujeros en la pared como se muestra en detalle para determinar la altura del panel.
– Use el taladro para hacer los agujeros en los puntos marcados. En total 08 agujeros se hacen en la pared.
– Colocar los casquillos de plástico en los agujeros y utilice los tornillos de acuerdo con el dibujo.

- Recomendamos que esta etapa da montagem do produto seja feita por 02 pessoas.
– Recommend that the asembly the product is made by 02 persons.
– Recomendamos que la ensamble del producto se haga por 02 personas.

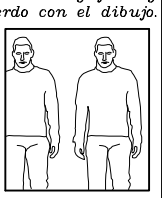

-Peso suportado.
–Weight supported.
–Peso soportado.

-Peso suportado do televisor: 20 kg
–TV weight supported: 20 kg
–Peso soportado de la TV: 20 kg

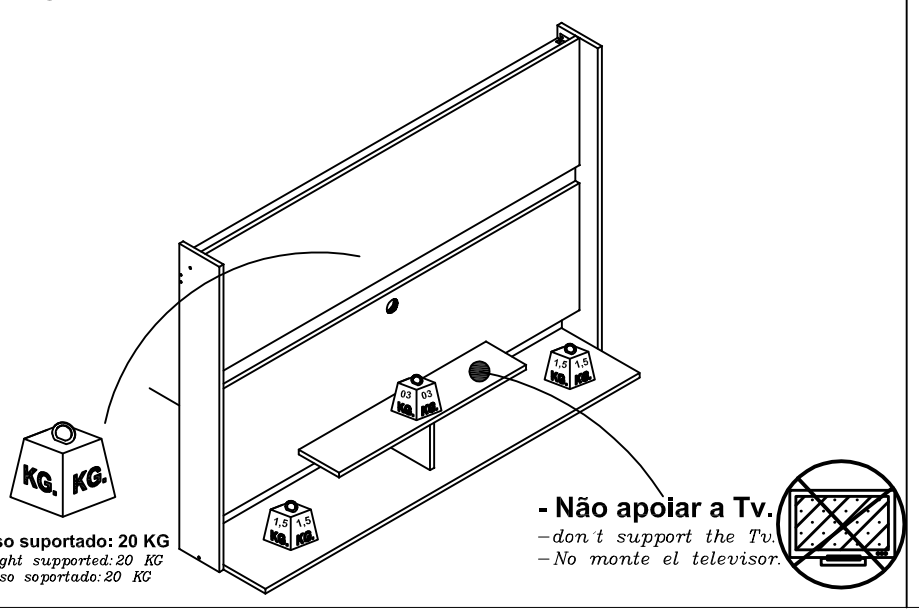

- Peso suportado: 20 KG
–Weight supported: 20 KG
– Peso soportado: 20 KG

- Não apoiar a Tv.
–don't support the Tv.
–No monte el televisor.

-Largura: 1360 mm.
–Width/ancho: 1360 mm
-Altura: 960 mm.
–Height/altura: && mm
-Profundidade: 300 mm.
–Depth/profundidad: && mm

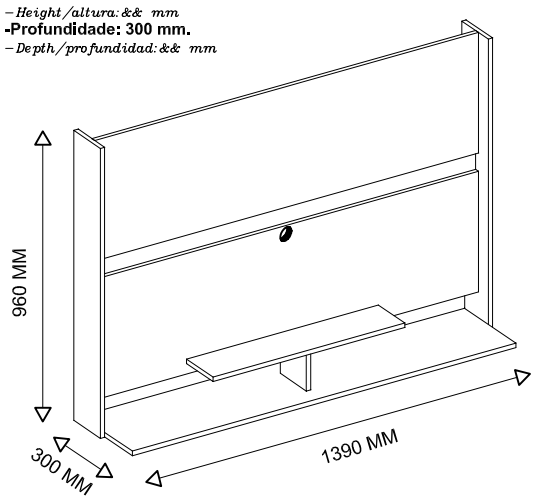

FINALIZAÇÃO

Aspecto Final
Final Aspect

-Imagem ilustrativa do aspecto final do produto.
–Ilustrative image of the product final aspect.

-Objetos decorativos não inclusos.
–Ornaments not included.
–Decoración no incluida.

EDIÇÃO (J): 19/05/2017 - 004
CÓDIGO DO ESQUEMA: 912.00276.1