MAVAULAR móveis

Fone (32) 3539-7600
Rod. Ubá - Rodeiro, Km 03 - Galpão 1
C. P. 050 - CEP 36500-000 - Ubá - MG
E-mail: mavaular@mavaular.com.br - Site: www.mavaular.com.br
Mavaular Móveis

PATENTE REQUERIDA
MAVAULAR MÓVEIS

Instruções de Montagem Rack Suspenso

Assembly Instructions Tv stand
Instrucciones de montaje Soporte TV
CÓDIGO: 17230

Atualizado em:
20/01/2026

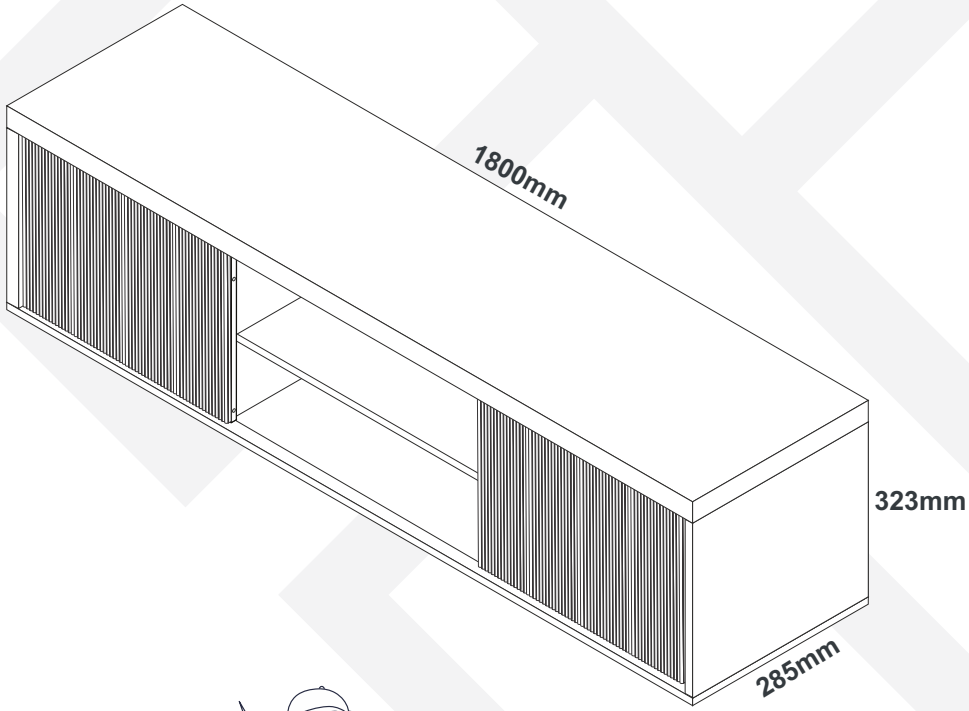

CUIDE BEM DO SEU MÓVEL

Dicas de limpeza e conservação:
Para limpar corretamente seu produto, use sempre um pano liso e **levemente** umedecido com água;
Não se esqueça de enxugar o seu móvel! Ele não deve permanecer úmido, pois a água pode prejudicar o acabamento ou causar mofo na madeira;
Não se recomenda o uso de produtos à base de amoníaco.
-Não utilize esponja de aço ou qualquer material que possa arranhar a superfície do produto durante a limpeza.
Não utilize plásticos ou papéis coloridos para forrar seu móvel.
Evite arrastar objetos em cima do móvel. Eles podem riscar e prejudicar o acabamento de seu móvel de
O material dos seus móveis tem um tratamento contra fungos e cupins, mesmo assim, em ambientes infestados recomenda-se a dedetização antes de instalar a seu móvel;
Tente evitar a exposição direta ao sol. Sugere-se utilização de cortinas para proteger seu móvel;

TAKING GOOD CARE OF YOUR FURNITURE

Cleaning and caring instructions:
Wipe the wood furniture down with a moist cloth to properly clean the furniture.
Do not forget to dry your furniture out. Humidity can damage the finish or create mould.
Chemical products are not recommended;
Never clean the furniture with scouring powders, steel scrubber pads or any other product which can scratch its surface.
Furniture surfaces should not be covered with colored plastic or paper sheets.
Avoid dragging objects on top of the furniture. They might scratch the finishing.
Wood furniture are made of mould and termites resistant materials, however, it is recommended to use termiticides in infested places before installing the furniture.
Avoid furniture exposure to direct Sun light. Drapers suggested.

CUIDE BIEN DE SU MUEBLE

Indicaciones de limpieza y conservación
Para limpiar correctamente su muebles de madera, siempre use un paño húmedo.
No se olvide de secar su muebles! No debe permanecer húmedo, pues el agua puede perjudicar el acabado o causar moho en la madera.
No es recomendable utilizar productos con amoniaco.
No utilizar esponjas de acero o cualquier material que dañe la superficie de los muebles.
No utilizar plásticos o papeles coloridos para forrar los muebles.
Evite arrastrar objetos encima de los muebles. Ellos pueden riscar o dañar el acabado de su mueble de cocina.
El material de los muebles tiene un tratamiento contra los hongos y las polillas, aun así, en ambientes infectados, se recomienda desinfectar antes de instalar su mueble.
Evite la exposición directa al sol. Se sugiere la utilización de cortinas para proteger sus muebles.

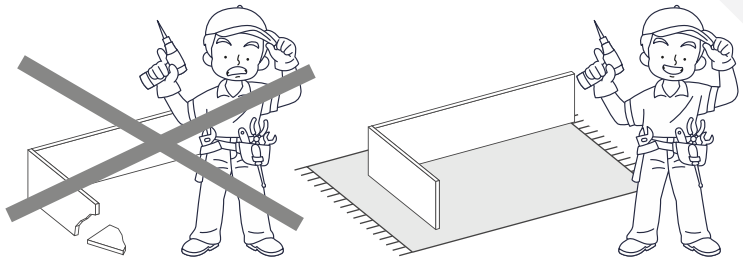

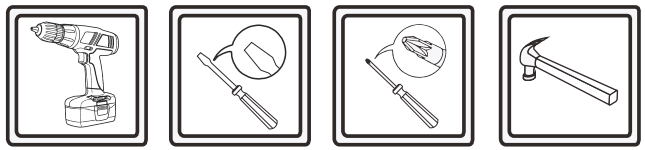

As ferramentas necessárias para montagem do produto não são fornecidas.
The necessary tools for assembly aren't supplied.
Las herramientas necesarias para armar los productos no son fornecidas.

N°	CÓDIGO CODE CÓDIGO	DESCRIÇÃO DESCRIPTION DESCRIPCIÓN			DIMENSÃO (mm) DIMENSION (mm) DIMENSIÓN (mm)			QUANTIDADE QUANTITY CANTIDAD
					COMP. LEN. LON.	LARG. WID. ANC.	EPS DEP ESP	
1	17137	**Tampo Superior**	Top Panel	Panel superior	1800	285	25	1
2	17138	**Base Inferior**	Botom Base	Base inferior	1800	285	15	1
3	17139	**Fechamento Traseiro**	Rear Closure	Cierre trasero	1765	336	15	1
4	17140	**Lateral Esquerda**	Left Side anel	Panel lateral izquierdo	336	283	15	1
5	17141	**Lateral Direita**	Right Side Panel	Panel lateral derecho	336	283	15	1
6	17142	**Divisão Central**	Central Division	División central	336	200	15	2
7	17143	**Porta Esquerda**	Left Door	Puerta izquierda	592	326	12	1
8	17144	**Porta Direita**	Right Door	Puerta derecha	592	326	12	1
9	17145	**Prateleira**	Shelf	Estante	573	198	15	1
10	17249	**Moldura Canelada BRA-M-0368**	Fluted Frame BRA-M-0368	Marco estriado BRA-M-0368	148	328	12	8

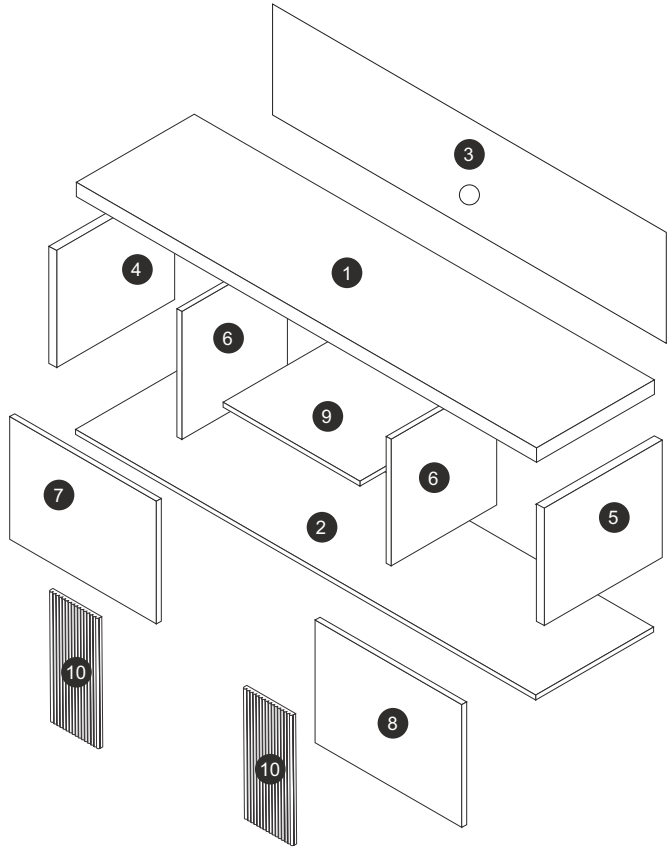

A - PARAFUSO 4,0X40MM
4,0X40MM SCREW TORNILLO
4,0X40MM
x12

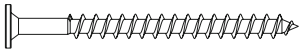

B - PARAFUSO MINIFIX 7,0X31MM
MINIFIX SCREW
TORNILLO MINIFIX
x08

C - TAMBOR 15MM
15MM CONNECTOR
CONECTOR 15MM
x08

D - CAVILHA MADEIRA 8X30MM
8X30MM WOODEN DOWEL
TARUGO DE MADERA 8X30MM
x02

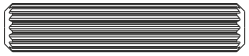

E - TAPA FURO ADESIVADO 13MM
ADHESIVE HOLE COVER 13MM
TAPA AGUJERO ADHESIVO 13MM
x04

F - ROLDANA
PULLEY
POLEA
x04

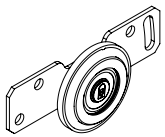

G - GUIA PORTA CORRER
SLIDING DOOR GUIDE GUÍA
PUERTA CORREDERA
x04

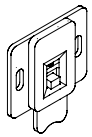

H - TRILHO
RAIL
CARRIL
x02

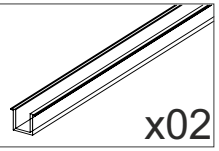

I - BATENTE DE SILICONE
SILICON STOP
TOPE DE SILICIO
08MM
x04

J - PARAFUSO 3,5X14MM
3,5X14MM SCREW
TORNILLO 3,5X14MM
x33

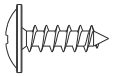

K - BUCHA PARA MINIFIX
BUSHING FOR MINIFIX
CASQUILLO PARA MINIFIX
x04

L - CHAPA DE FIXAÇÃO DO MÓVEL
FURNITURE FIXING PLATE
PLACA DE FIJACIÓN DE MUEBLES
x04

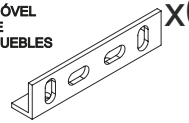

M - PARAFUSO 4,5X25MM
4,5X25MM SCREW
TORNILLO 4,5X25MM
x08

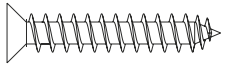

N - PARAFUSO 3,5X30MM
3,5X30MM SCREW
TORNILLO 3,5X30MM
x04

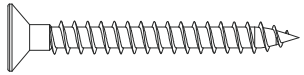

O - PARAFUSO 5X25MM
5X25MM SCREW
TORNILLO 5X25MM
x03

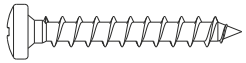

P - PARAFUSO 3,5X16MM
3,5X16MM SCREW
TORNILLO 3,5X16MM
x16

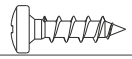

Q - TAPA FURO MINIFIX 15MM 15MM
SCREW COVER (MINIFIX) TAPA
ORIFICIO 15MM (MINIFIX)
x08

R - SUPORTE
SUPPORT
SOPORTE
x03

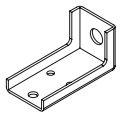

S - PASSA FIO
WIRE THREADER
PASSA FIO
x01

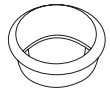

T - GIZ PARA RETOQUE
TOUCH-UP CHALK
TIZA DE RETOQUE
x01

U - SUPORTE DE FIXAÇÃO
MOUTING BRACKET
SOPORTE DE MONTAJE
x04

V - FITA DUPLA FACE
MOUTING BRACKET
SOPORTE DE MONTAJE
x01

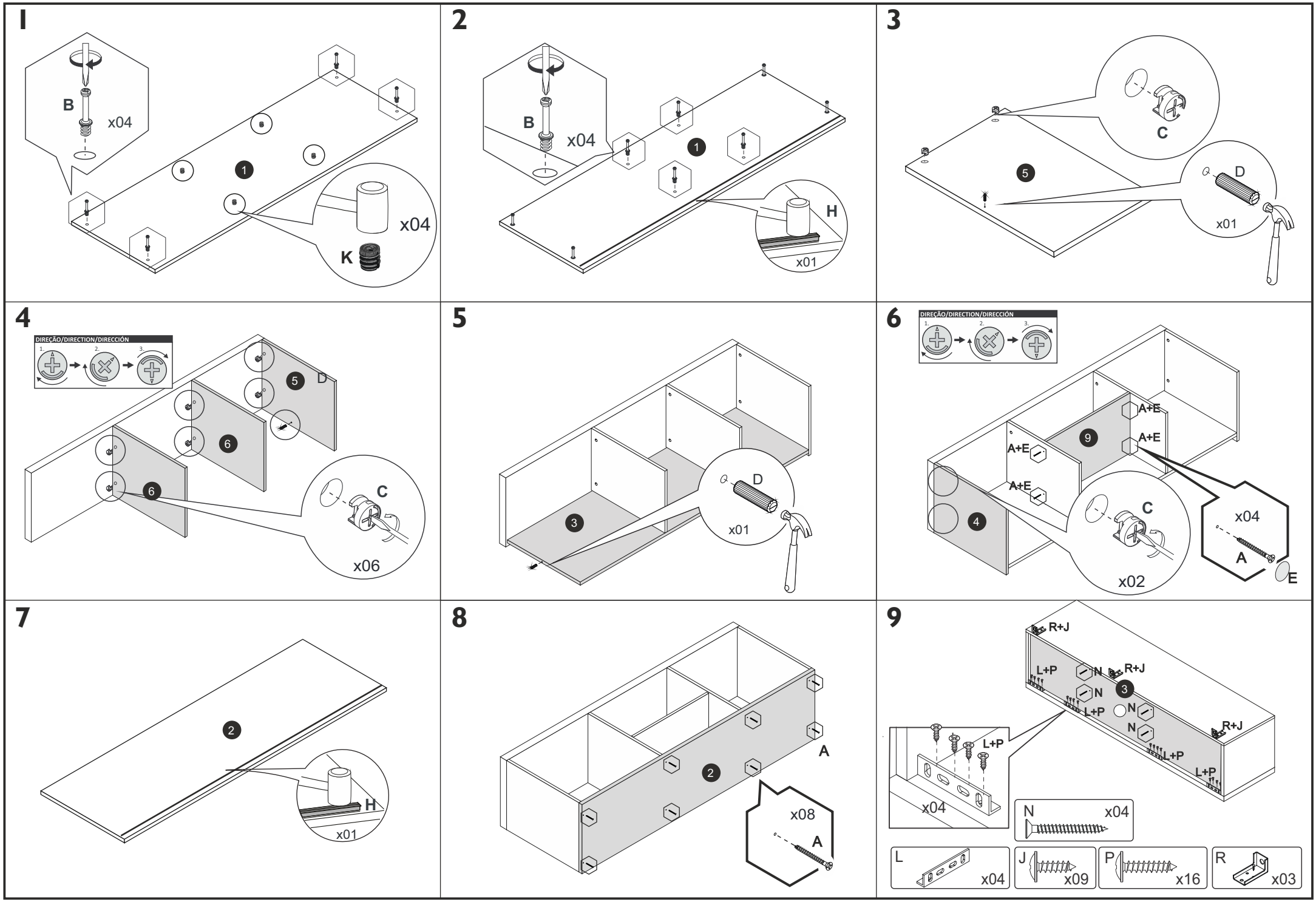
1
B
x04
1
x04
K
2
B
x04
1
H
x01
3
C
5
D
x01
4
DIREÇÃO/DIRECTION/DIRECCIÓN
1.
2.
3.
5
D
6
6
C
x06
5
3
D
x01
6
DIREÇÃO/DIRECTION/DIRECCIÓN
1.
2.
3.
A+E
A+E
9
A+E
A+E
4
C
x02
x04
A
E
7
2
H
x01
8
A
2
x08
A
9
R+J
L+P
N
R+J
3
N
L+P
N
N
R+J
L+P
L+P
L+P
x04
N
x04
L
x04
J
x09
P
x16
R
x03

MAVAULAR móveis

Fone (32) 3539-7600
Rod. Ubá - Rodeiro, Km 03 - Galpão 1
C. P. 050 - CEP 36500-000 - Ubá - MG
E-mail: mavaular@mavaular.com.br - Site: www.mavaular.com.br
Mavaular Móveis

PATENTE REQUERIDA
MAVAULAR MÓVEIS

Instruções de Montagem Cristaleira Dominus

Assembly Instructions for the Dominus Display Cabinet
Instrucciones de montaje de la vitrina Dominus

CÓDIGO: 17534

Atualizado em:
28/01/2026

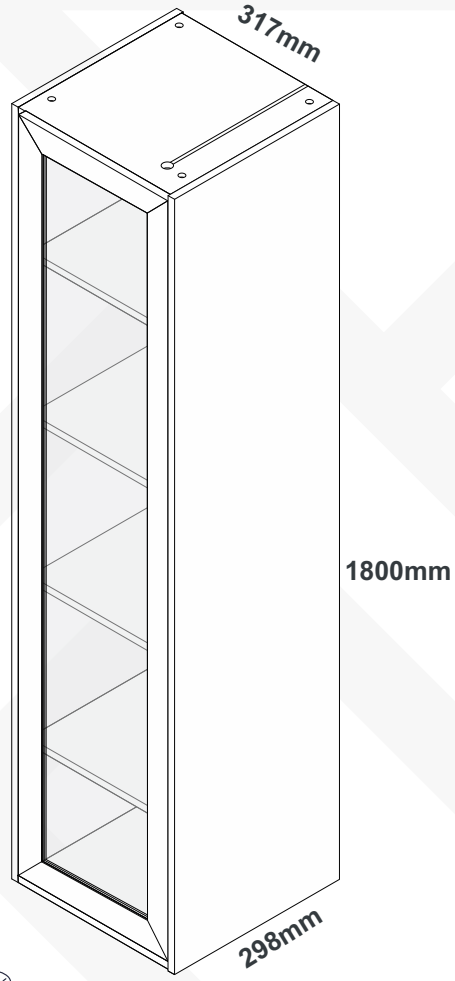

CUIDE BEM DO SEU MÓVEL

Dicas de limpeza e conservação:

- Para limpar corretamente seu produto, use sempre um pano liso e **levemente** umedecido com água;
- Não se esqueça de enxugar o seu móvel! Ele não deve permanecer úmido, pois a água pode prejudicar o acabamento ou causar mofo na madeira;
- Não se recomenda o uso de produtos à base de amoníaco.
- Não utilize esponja de aço ou qualquer material que possa arranhar a superfície do produto durante a limpeza.
- Não utilize plásticos ou papéis coloridos para forrar seu móvel.
- Evite arrastar objetos em cima do móvel. Eles podem riscar e prejudicar o acabamento de seu móvel de
- O material dos seus móveis tem um tratamento contra fungos e cupins, mesmo assim, em ambientes infestados recomenda-se a dedetização antes de instalar a seu móvel;
- Tente evitar a exposição direta ao sol. Sugere-se utilização de cortinas para proteger seu móvel;

TAKING GOOD CARE OF YOUR FURNITURE

Cleaning and caring instructions:

- Wipe the wood furniture down with a moist cloth to properly clean the furniture.
- Do not forget to dry your furniture out. Humidity can damage the finish or create mould.
- Chemical products are not recommended;
- Never clean the furniture with scouring powders, steel scrubber pads or any other product which can scratch its surface.
- Furniture surfaces should not be covered with colored plastic or paper sheets.
- Avoid dragging objects on top of the furniture. They might scratch the finishing.
- Wood furniture are made of mould and termites resistant materials, however, it is recommended to use termiticides in infested places before installing the furniture.
- Avoid furniture exposure to direct Sun light. Drapers suggested.

CUIDE BIEN DE SU MUEBLE

Indicaciones de limpieza y conservación

- Para limpiar correctamente su muebles de madera, siempre use un paño húmedo.
- No se olvide de secar su muebles! No debe permanecer húmedo, pues el agua puede perjudicar el acabado o causar moho en la madera.
- No es recomendable utilizar productos con amoniaco.
- No utilizar esponjas de acero o cualquier material que dañe la superficie de los muebles.
- No utilizar plásticos o papeles coloridos para forrar los muebles.
- Evite arrastrar objetos encima de los muebles. Ellos pueden riscar o dañar el acabado de su mueble de cocina.
- El material de los muebles tiene un tratamiento contra los hongos y las polillas, aun así, en ambientes infectados, se recomienda desinfectar antes de instalar su mueble.
- Evite la exposición directa al sol. Se sugiere la utilización de cortinas para proteger sus muebles.

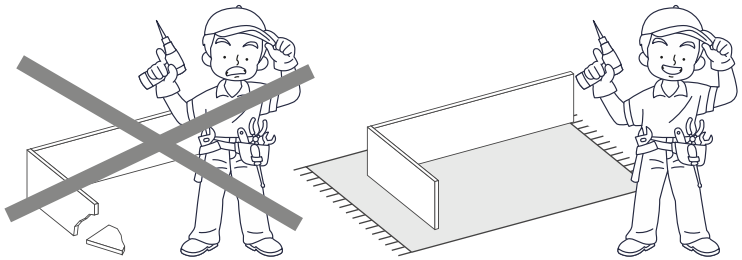

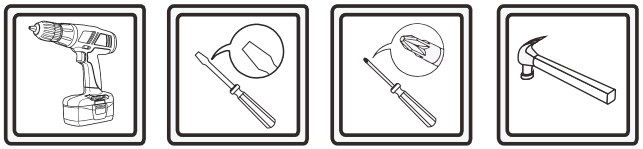

As ferramentas necessárias para montagem do produto não são fornecidas.
The necessary tools for assembly aren't supplied.
Las herramientas necesarias para armar los productos no son fornecidas.

N°	CÓDIGO CODE CÓDIGO	DESCRIÇÃO DESCRIPTION DESCRIPCIÓN			DIMENSÃO (mm) DIMENSION (mm) DIMENSIÓN (mm)			QUANTIDADE QUANTITY CANTIDAD
					COMP. LEN. LON.	LARG. WID. ANC.	EPS DEP ESP	
1	17255	Lateral Esquerda	Left Side anel	Panel lateral izquierdo	1800	298	15	1
2	17256	Lateral Direita	Right Side Panel	Panel lateral derecho	1800	298	15	1
3	17257	Tampo	Top Panel	Panel superior	336	287	15	1
4	17258	Base	Base Panel	Panel base	336	287	15	1
5	17263	Painel Traseiro	Back Panel	Panel trasero	1766	336	15	1
6	17259	Prateleira	Shelf	Estante	336	248	15	4
7	17260	Moldura Painel	Panel Frame	Marco del panel	325	70	15	3
8	17261	Moldura Parede	Wall Frame	Marco de pared	325	70	15	3
9	17151	Porta	Door	Puerta	1800	370	20	1

A - CAVILHA MADEIRA 6X30 — **06**
6X30 WOODEN DOWEL
TARUGO DE MADERA 6X30

B - CAVILHA MADEIRA 6X25MM — **06**
6X25 WOODEN DOWEL
TARUGO DE MADERA 6X25MM

C - PARAFUSO 4,0X30MM — **06**
4,0X30MM SCREW
TORNILLO 4,0X30MM

D - PARAFUSO 4,0X25MM — **09**
4,0X25MM SCREW
TORNILLO 4,0X25MM

E - PARAFUSO 3,5X12MM — **16**
3,5X12MM SCREW
TORNILLO 3,5X12MM

F - PARAFUSO MINIFIX — **24**
SCREW MINIFIX
TORNILLO MINIFIX

G - TAMBOR MINIFIX — **24**
MINIFIX DRUM
TAMBOR MINIFIX

H - TAMPA MINIFIX — **24**
COVER
TAPA

I - BATENTE DE SILICONE — **02**
SILICON STOP
TOPE DE SILICIO
08MM

J - SACHÊ DE COLA — **02**
GLUE BAG
BOLSA DE PEGAMENTO

K - GIZ PARA RETOQUE — **01**
TOUCH-UP CHALK
TIZA DE RETOQUE

L - DOBRADIÇA CURVA — **04**
CURVE HINGE
BISAGRA DE CURVA

M - PARAFUSO 4,0X40MM — **02**
4,0X40MM SCREW
TORNILLO 4,0X40MM

N - FITA DE LED — **01**
LED Tape
Cinta LED

O - PARAFUSO 5,0X70MM — **06**
5,0X70MM SCREW
TORNILLO 5,0X70MM

P - BUCHA 10MM — **06**
10MM BUSHING
BUJE 10MM

Q - PARAFUSO 3,5X14MM — **08**
3,5X14MM SCREW
TORNILLO 3,5X14MM

R - CANTONEIRA ZAMAC — **04**
ZAMAC CORNER BRACKET
SOPORTE DE ESQUINA DE ZAMAC

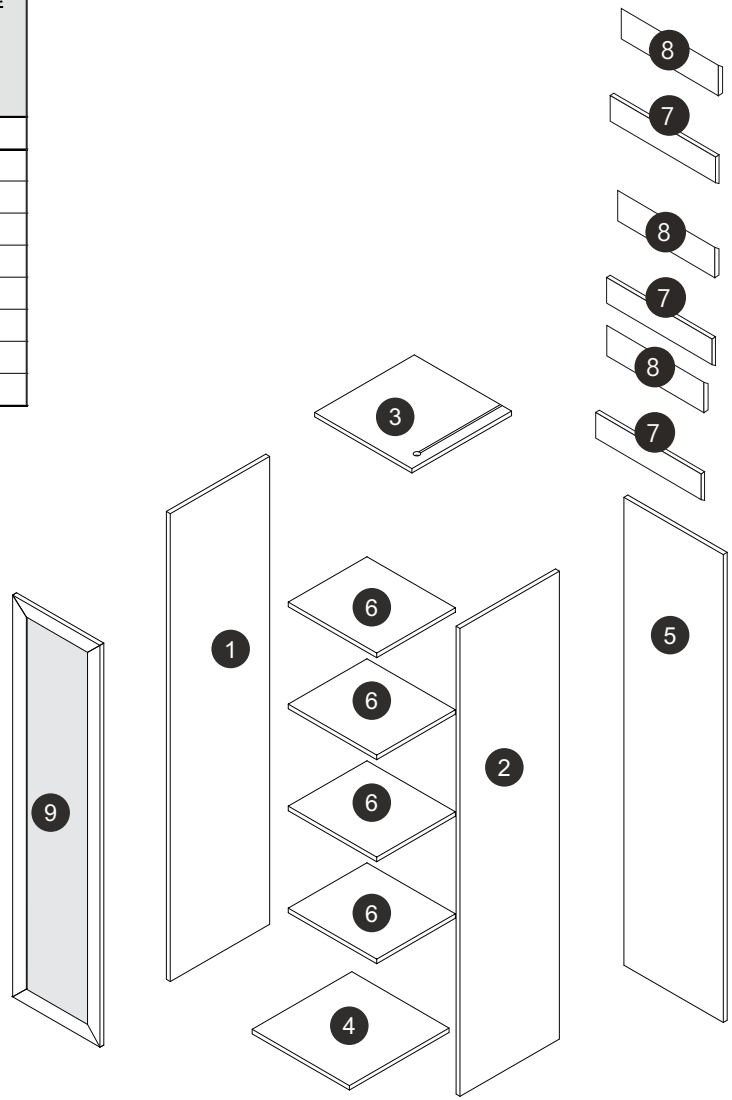

I

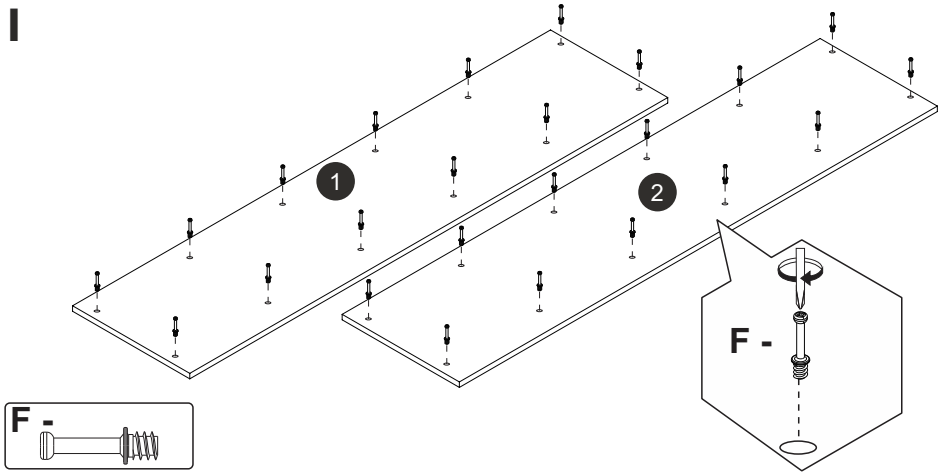

2

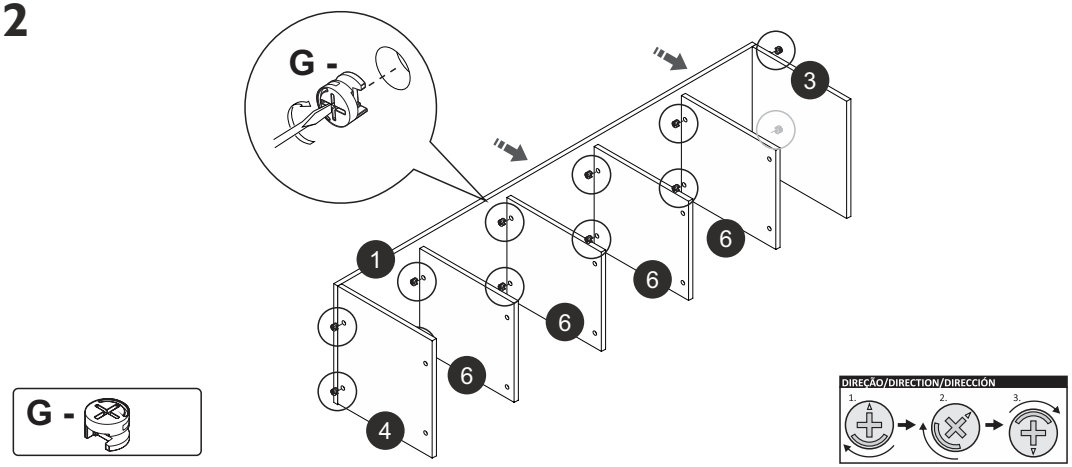

3

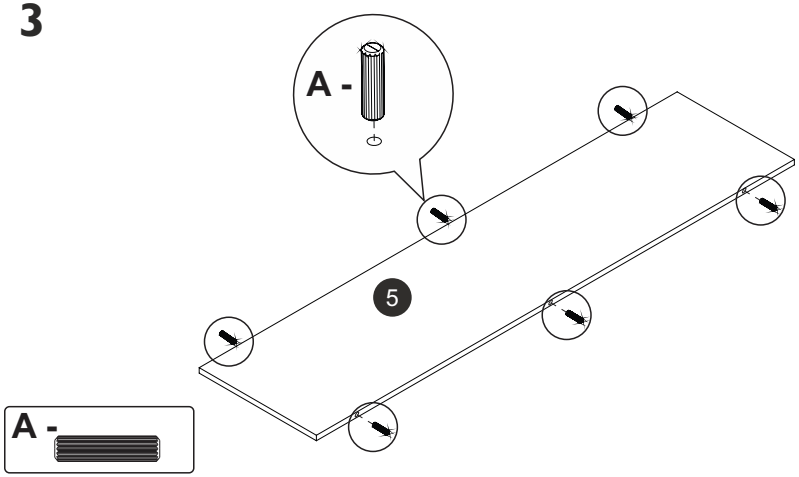

4

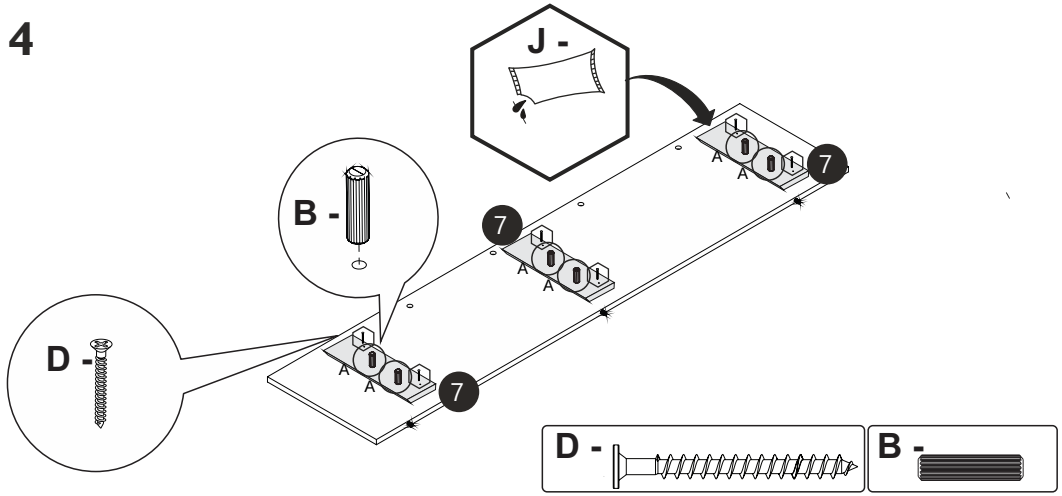

5

MONTAR KIT LED.
FIXAR AS FITAS DE LED ATRÁS DAS PRATELEIRAS INDICADAS ABAIXO.

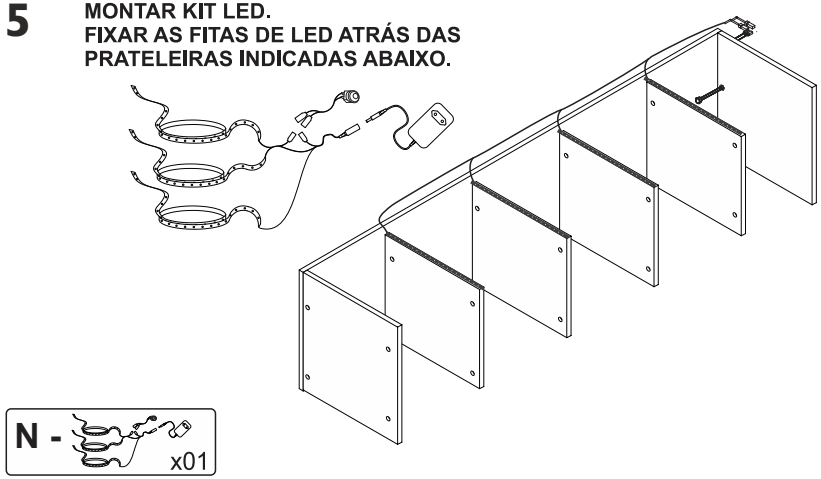

6

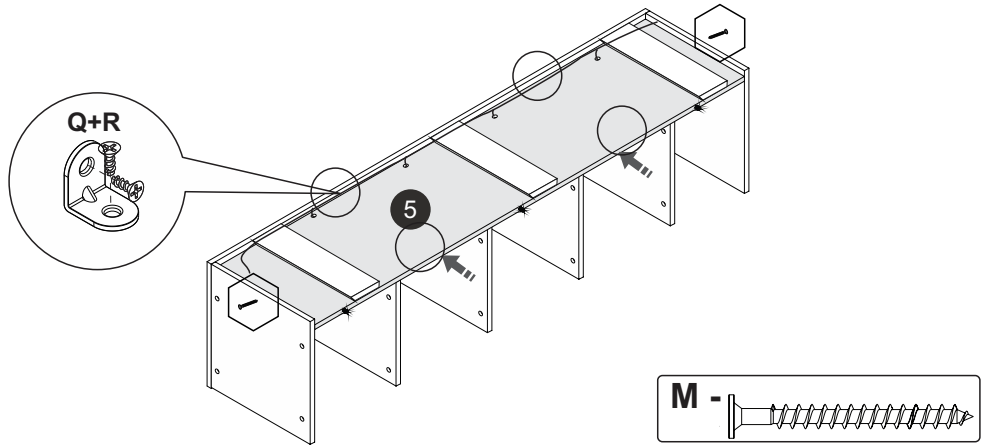

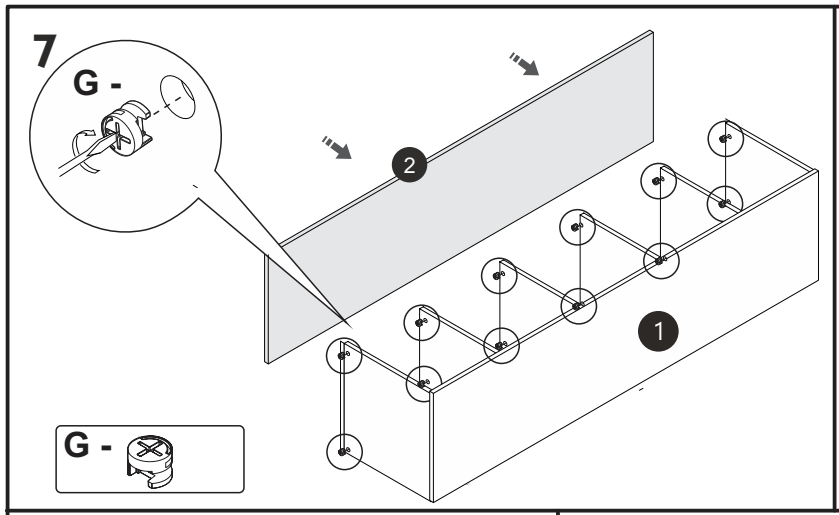
7
G -
2
1
G -

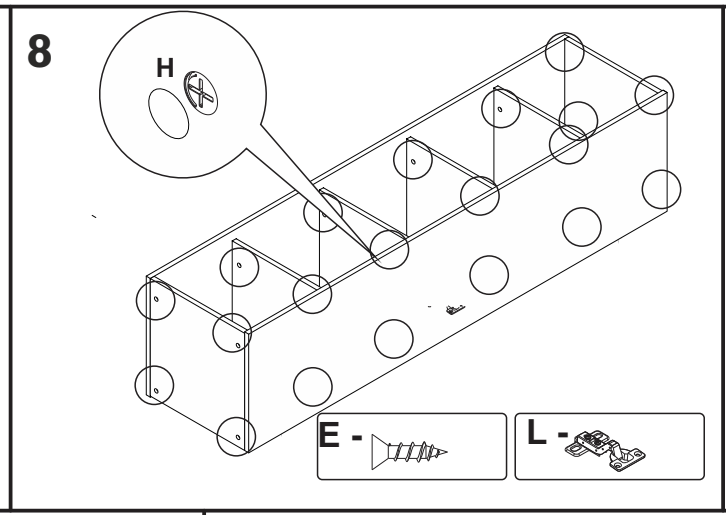
8
H
E -
L -

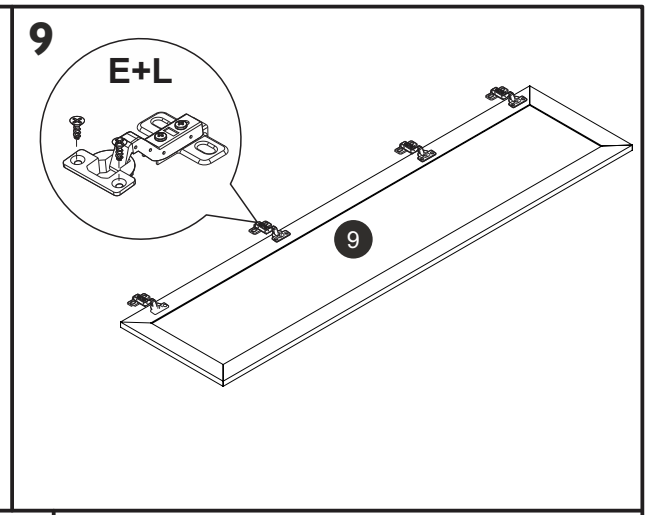
9
E+L
9

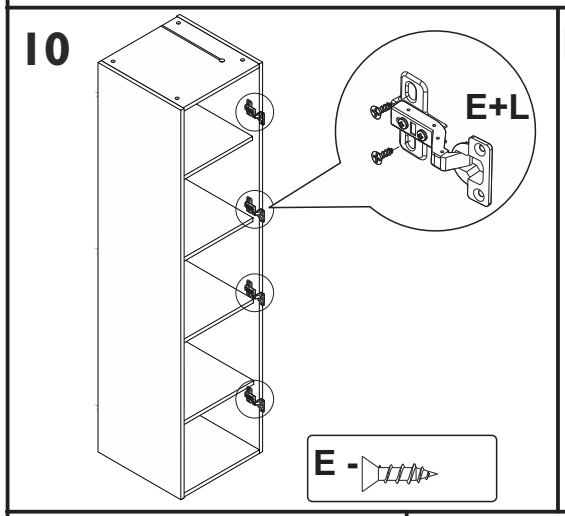
10
E+L
E -

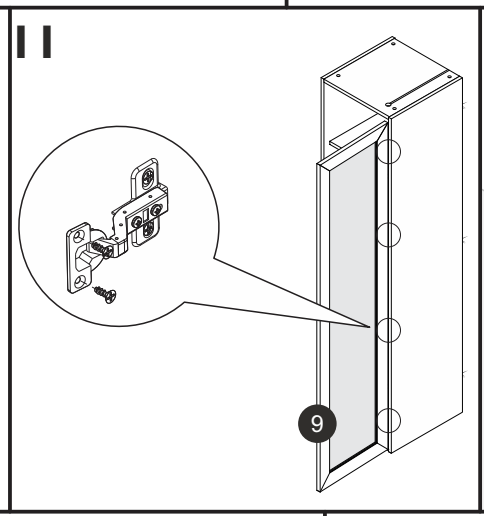
11
9

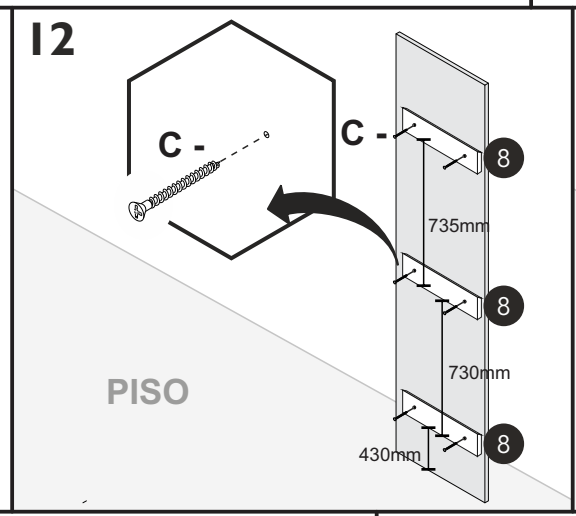
12
C -
C -
8
735mm
8
730mm
8
430mm
PISO

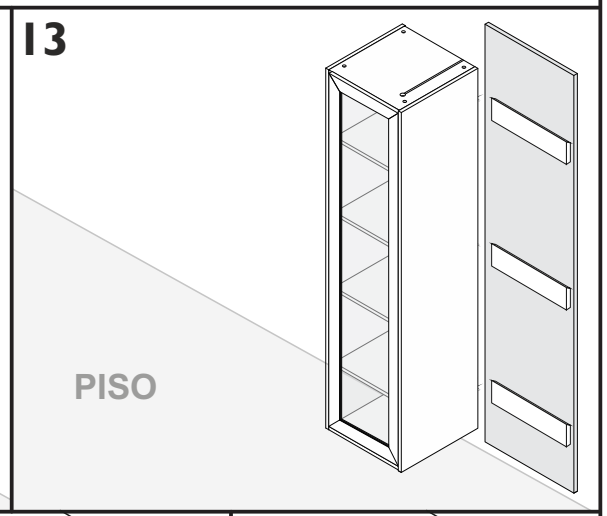
13
PISO

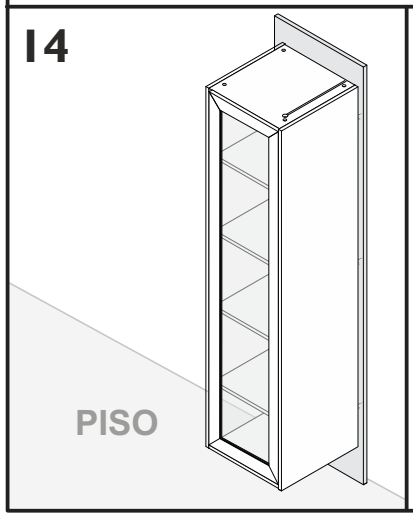
14
PISO

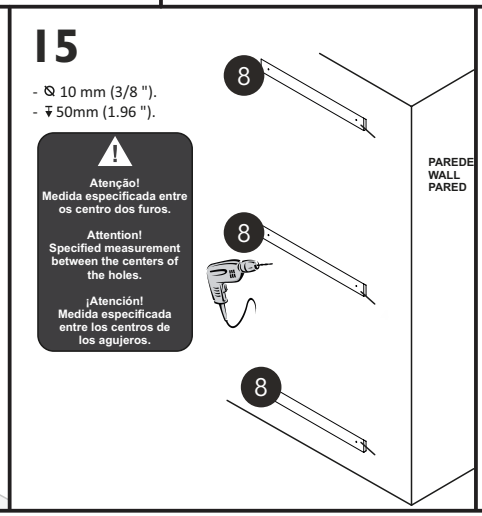
15
- ⌀ 10 mm (3/8 ").
- ⊽ 50mm (1.96 ").
Atenção!
Medida especificada entre os centro dos furos.
Attention!
Specified measurement between the centers of the holes.
¡Atención!
Medida especificada entre los centros de los agujeros.
8
8
8
PAREDE
WALL
PARED

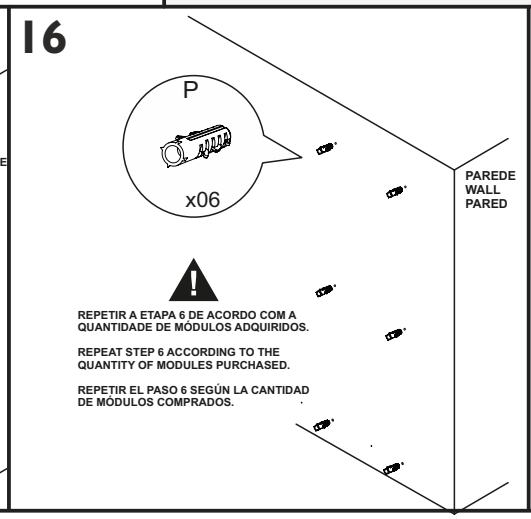
16
P
x06
PAREDE
WALL
PARED
REPETIR A ETAPA 6 DE ACORDO COM A QUANTIDADE DE MÓDULOS ADQUIRIDOS.
REPEAT STEP 6 ACCORDING TO THE QUANTITY OF MODULES PURCHASED.
REPETIR EL PASO 6 SEGÚN LA CANTIDAD DE MÓDULOS COMPRADOS.

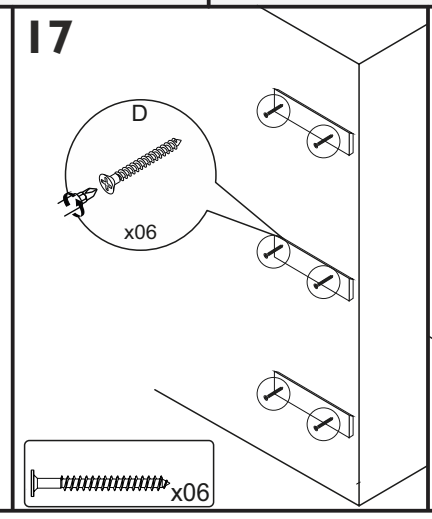
17
D
x06
x06

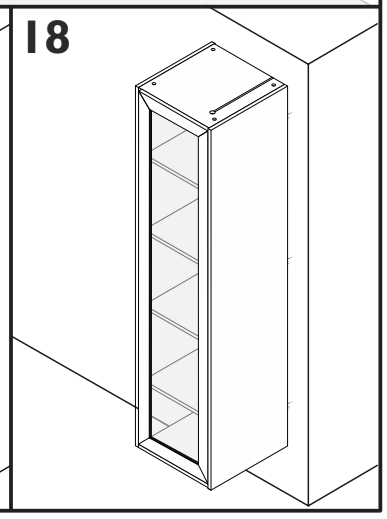
18