MANUAL DE MONTAGEM / ASSEMBLY INSTRUCTIONS \ PLANO DE ARMADO

Antes de montar o móvel, leia com atenção o manual de montagem!

Before assembling the furniture, carefully read the assembly intructions

Antes de armar el mueble, lea con atención el manual de ensable!

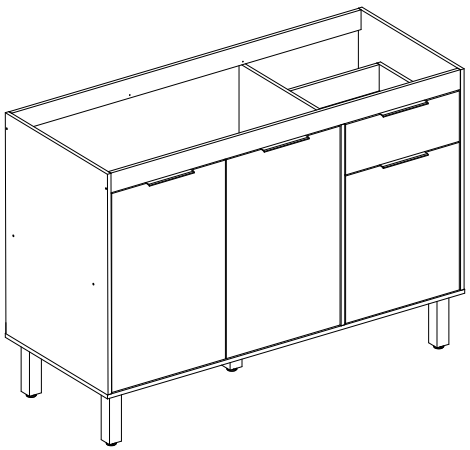

genialflex

Ref.: 1365

Parabéns! Você comprou um produto de excelente qualidade, fabricado com chapa de madeira de MDP ou MDF, extraída de florestas renováveis. Possui alta resistência e design atual.

Congratulations! You have purchased a product of excellent quality, made from MDP or MDF wood veneer, extracted from renewable florests. It has high strength and current desing.

Felicitaciones! Usted compró a un producto de excelente calidad, fabricado con placa de madera de MDP o MDF, proveniente de florestas renovables. Tiene alta resistencia y diseño actual.

ATENÇÃO
ATENTION
ATENCIÓN

1) Verifique todas as peças antes de começar a montagem.

Check all parts before starting assembly.

Verifique todas las partes antes de empezar el armado.

2) Ao começar a montagem, não apoie as peças na parede.

When starting the assembly, do not support the parts on the wall.

Al empezar el armado, no apoyes las partes en la pared.

3) Ao colocar as peças e ferragens de lado, cuidado para não perde-las.

When placing parts an hardware aside, be careful not to lose them.

Al poner las piezas y herrages a parte, cuidado para no dañarlas.

4) O móvel deve ser montado no chão, para isso, use a propria caixa para proteger e não danificar o piso.

The furniture must be mounted on the floor, to do this, use the box it self to protect and not damage the floor.

El mueble suele ser armado al piso, para eso, use la propria caja para protegerlo y no dañar al piso.

5) Comece a montagem seguindo as instruções passo a passo.

Begin assembly by following the step-by-step.

Comience el armado siguiendo la instrucciones paso a paso.

6) É de responsabilidade do montador seguir as instruções desse manual, que são fundamentais para a estrutura do móvel.

It's the assembler's responsibility to follow the instructions in this manual, which are fundamental to the structure of the forniture.

Es de responsabilidad del armador seguir las instrucciones de este manual, que son fundamentales para la estructura del mueble.

CUIDADOS
CARE
CUIDADO

1) A conservação e limpeza deve ser feita com um pano levemente umedecido com agua.

Care aond cleaning should be done with a cloth slightly moistened with water.

La conservación y limpieza debe ser hecha com um trapo levemente humedecido en agua.

2) Não use produtos abrasivos, como saponáceo, detergentes e esponja de aço.

Do not use abrasive products, such as saop, detergents and steel sponge.

No use productos abrasivos, como saponáceo, detergentes y esponja de acero.

3) Não use cera ou óleo para dar brilho ao móvel.

Dot note use wax or oil to shine the furniture.

No use cera o aceites para darle brillo al mueble.

4) Não exporto o móvel a interpéries e nem ao calor excessivo .

Do not expose the furniture to weather or excessive heat.

No exponer el mueble a interperies ni al calor excessivo.

5) Ao terminar a montagem, limpe o ambiente e o móvel.

When the assembly is finishead, clean te room and the furniture.

Al terminar el armado, limpie al ambiente y al mueble.

FERRAMENTAS / TOOLS / HERRAMIENTAS

MARTELO
HAMMER
MARTILLO

NÃO RECOMENDÁVEL
NOT ADVISABLE
NO RECOMENDABLE

MARTELO DE BORRACHA
RUBBER HAMMER
MARTILLO GOMA

CHAVE PHILLIPS
PHILLIPS SCREWDRIVER
LLAVE PHILLIPS

TRENA
MEASURING TAPE
CINTA MÉTRICA

PEÇAS / PARTS / PIEZAS

Nº No Num	DESCRIÇÃO DESCRIPTION DESCRIPCIÓN	QTD QTY CANT
01	LATERAL DIREITA RIGHT SIDE LATERAL DERECHA	01
02	LATERAL ESQUERDA LEFT SIDE LATERAL IZQUIERDA	01
04	DIVISORIA PARTITION DIVIDIR	01
05	REFORÇO REINFORCEMENT REFORZAMIENTO	01
08	TRAVESSA FRONTAL FRONT CROSS TRAVESAÑO FRONTAL	01
09	TRAVESSA TRASEIRA BACK CROSS TRAVESAÑO TRASERO	01
13	LATERAL DE GAVETA DRAWER SIDE LATERAL DEL CAJÓN	02
16	COSTA COAST COSTA	02
17	PRATELEIRA SHELF ESTANTERÍA	01
19	PORTA DIREITA RIGHT DOOR PUERTA DERECHA	02
18	PORTA ESQUERDA LEFT DOOR PUERTA IZQUIERDA	01
20	FRENTE DE GAVETA DRAWER FRONT FRENTE DEL CAJÓN	01
21	COSTA DE GAVETA DRAWER COAST COSTA DEL CAJÓN	02
22	FUNDO DE GAVETA DRAWER BOTTOM FONDO DEL CAJÓN	01
23	BASE BASIS BASE	01

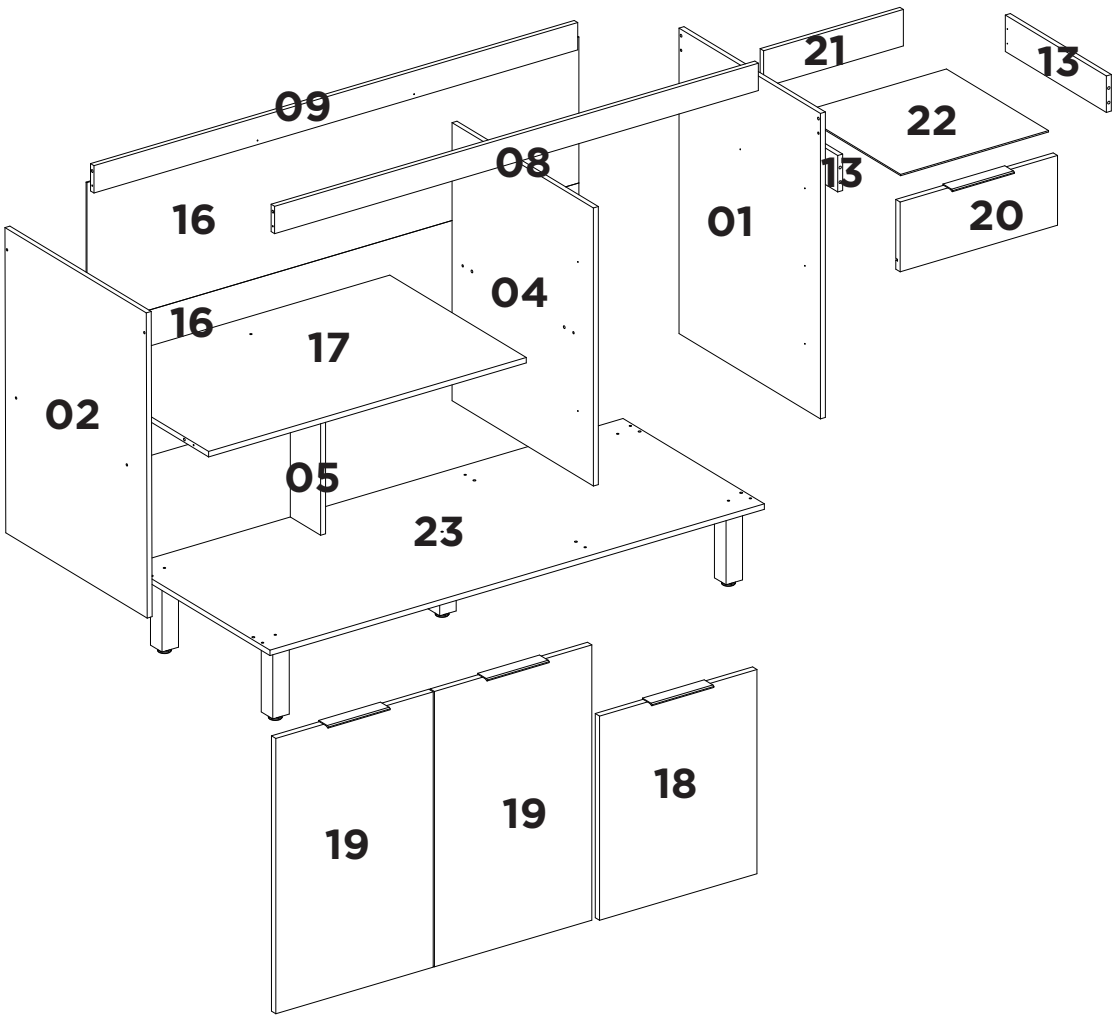

FERRAGENS / HARDWARE / HERRAJES

Nº No Num	DESCRIÇÃO DESCRIPTION DESCRIPCIÓN	QTD QTY CANT
A	CAVILHA 6X30MM WOODEN DOWEL 6X30MM TARUGO 6X30MM	20
B	PARAFUSO 5X50MM SCREW 5X50MM TORNILLO 5X50MM	05
C	CORREDIÇA SIDE CORREDERA	01
D	PÉ LEG PATA	05
E	PARAFUSO 3,5X12MM SCREW 3,5X12MM TORNILLO 3,5X12MM	46
F	SUPORTE E PRATELEIRA SHELF BRACKET SOPORTE PARA ESTANTERÍA	01
G	PARAFUSO 3,5X40MM SCREW 3,5X40MM TORNILLO 3,5X40MM	16
H	GARRA METÁLICA METALLIC CLAW GRAB METALICA	13
I	PREGO NAIL CLAVO	61
J	CANTONEIRA 4 FUROS METALLIC ANGLE CANTONERA 2 AGUJEROS	02
K	PUXADOR HANDLE TIRADOR	04
L	PREGO ANELADO RINGED NAIL CLAVO ANILLADO	04
M	DOBRADIÇA HINGE BIZAGRA	06
N	CALÇO PARA DOBRADIÇA HINGE SHED CALZO DE BISAGRA	06
O	CHAPINHA 2 FUROS METALLIC PLATE CHAPA 2 AGUJEROS	02
P	PARAFUSO 3,5X20MM SCREW 3,5X20MM TORNILLO 3,5X20MM	02

UTILIZE A RÉGUA PARA IDENTIFICAR OS PARAFUSOS.
USE THE RULER TO IDENTIFY THE SCREWS
UTILICE LA REGLA PARA IDENTIFICAR LOS TORNILLOS

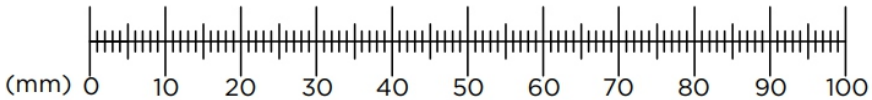

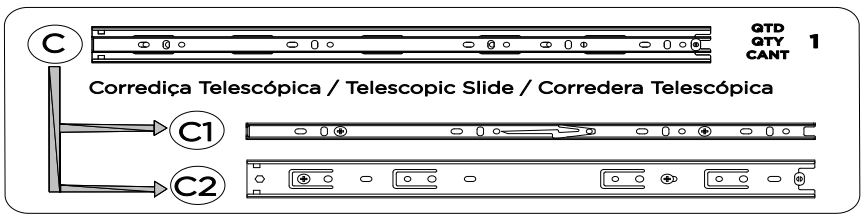

PESO SUPORTADO / WEIGHT SUPPORTED / PESO SOPORTADO

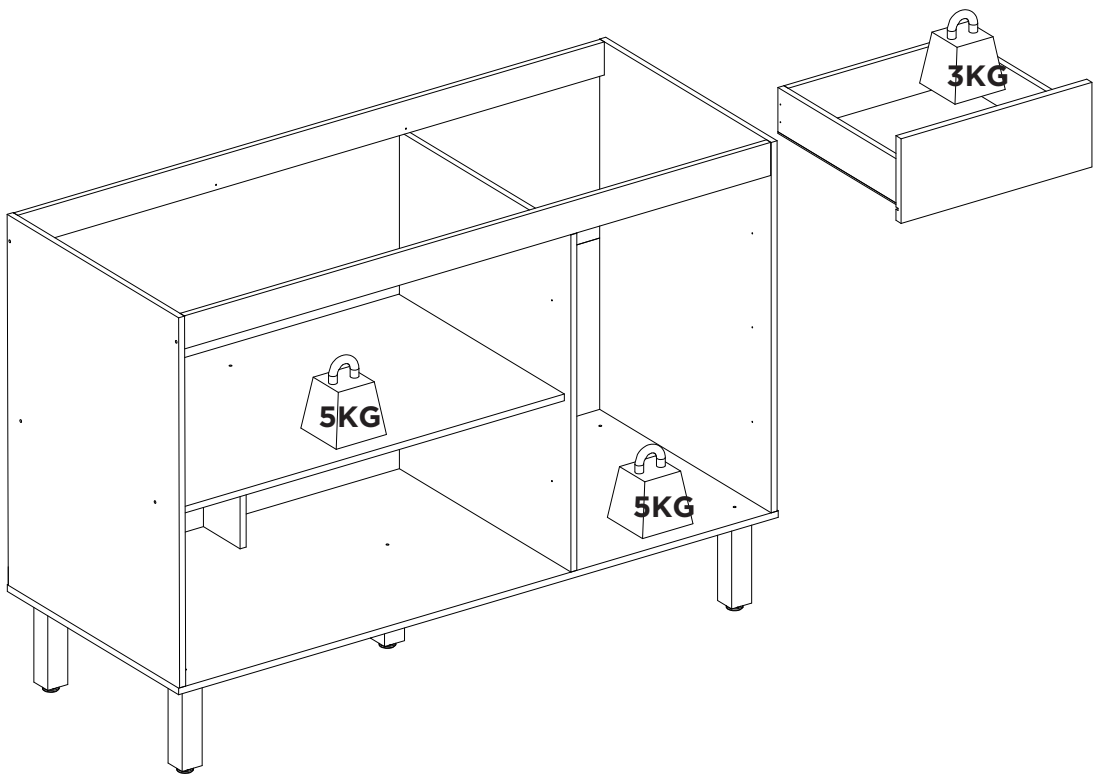

1

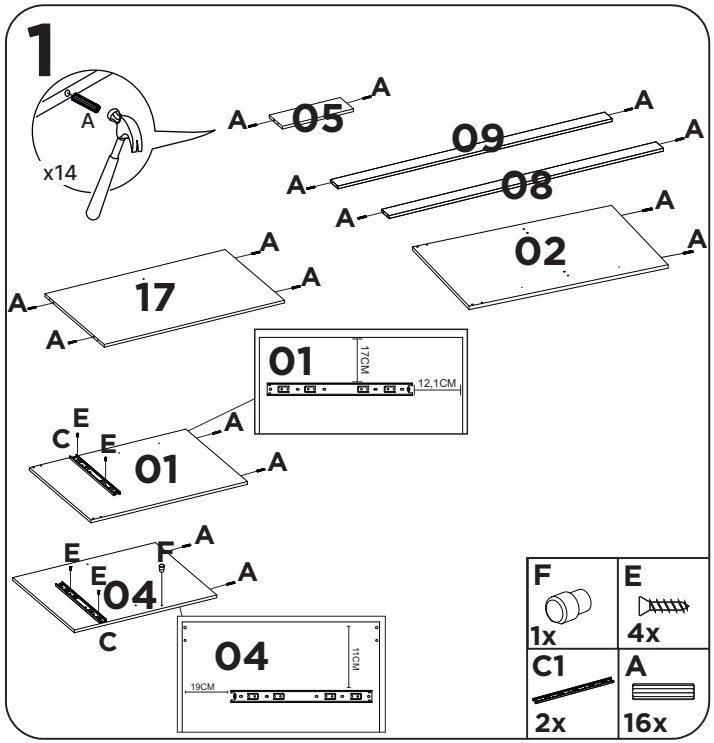
A
x14
A
05
A
09
A
A
08
A
A
02
A
A
17
A
A
01
17CM
12,1CM
E
C
E
01
A
A
E
F
A
E
04
A
C
04
11CM
19CM
F
1x
E
4x
C1
2x
A
16x

2

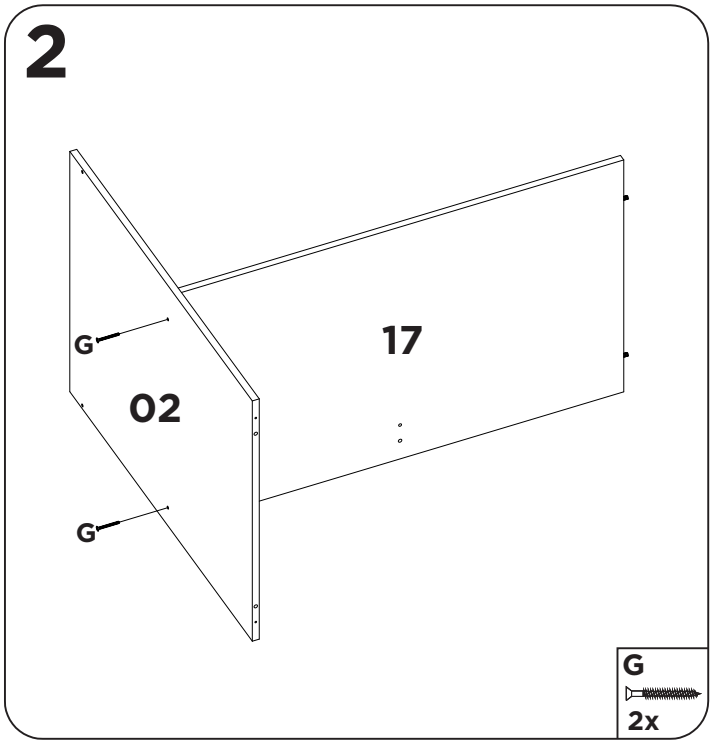
G
17
02
G
G
2x

3

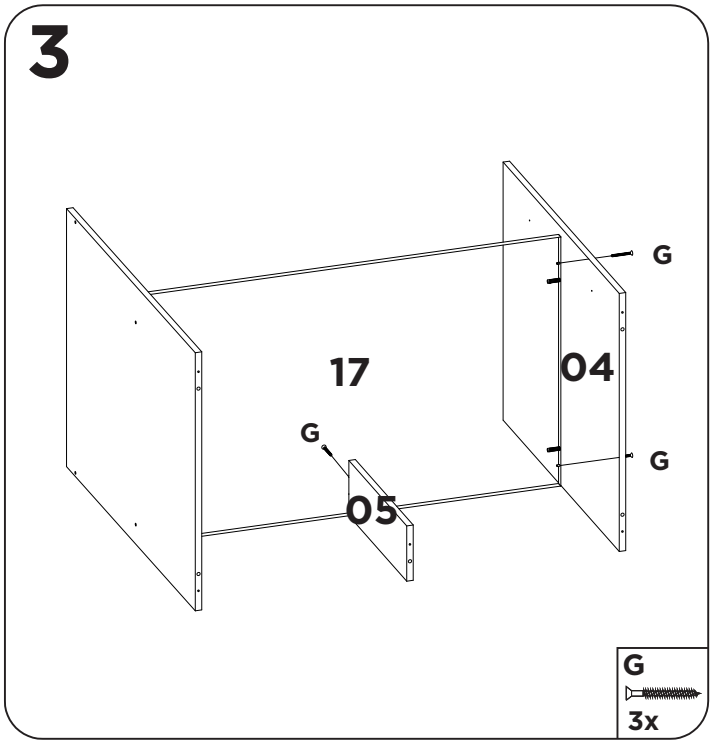
G
17
04
G
G
05
G
3x

4

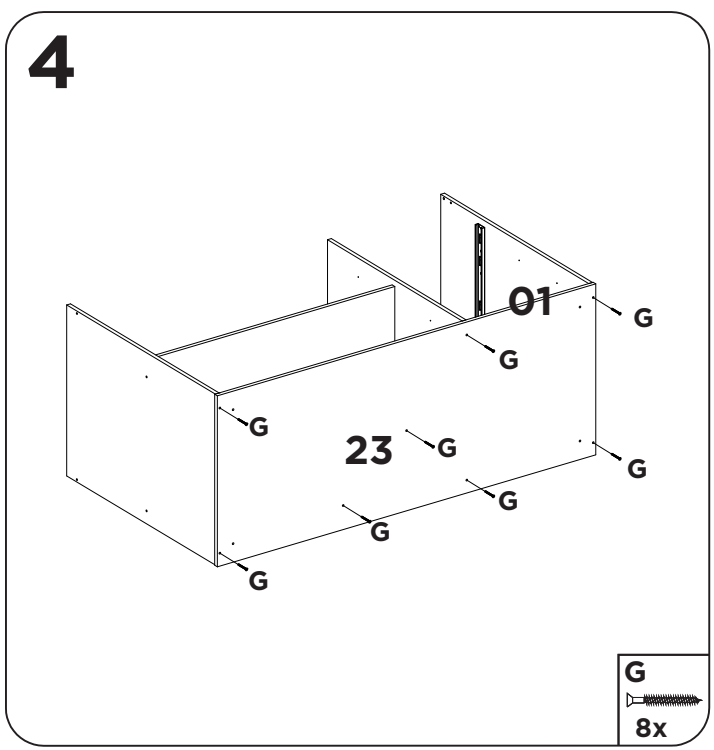
01
G
G
G
23
G
G
G
G
G
G
8x

5

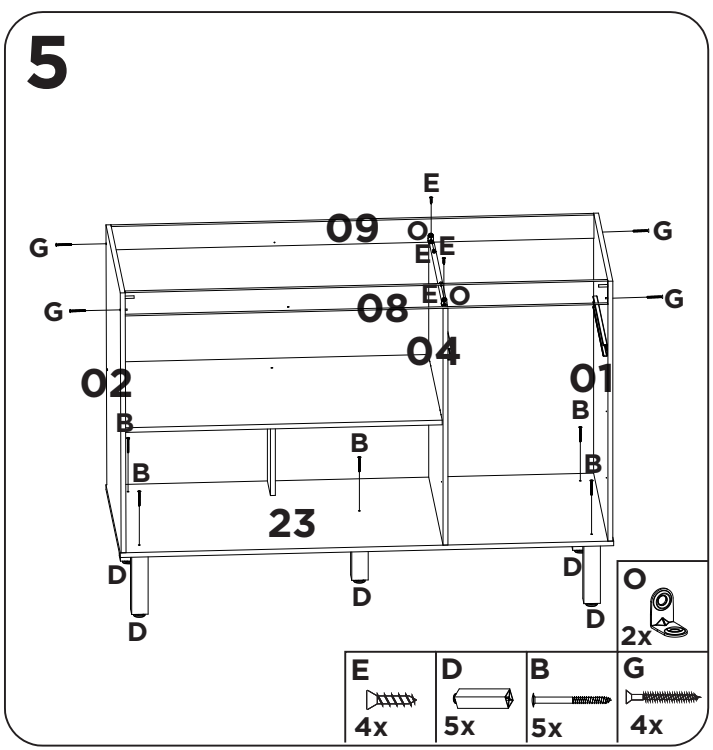
E
09
O
E
E
G
G
G
08
E
O
G
04
02
01
B
B
B
B
B
23
D
D
D
D
O
2x
E
4x
D
5x
B
5x
G
4x

6

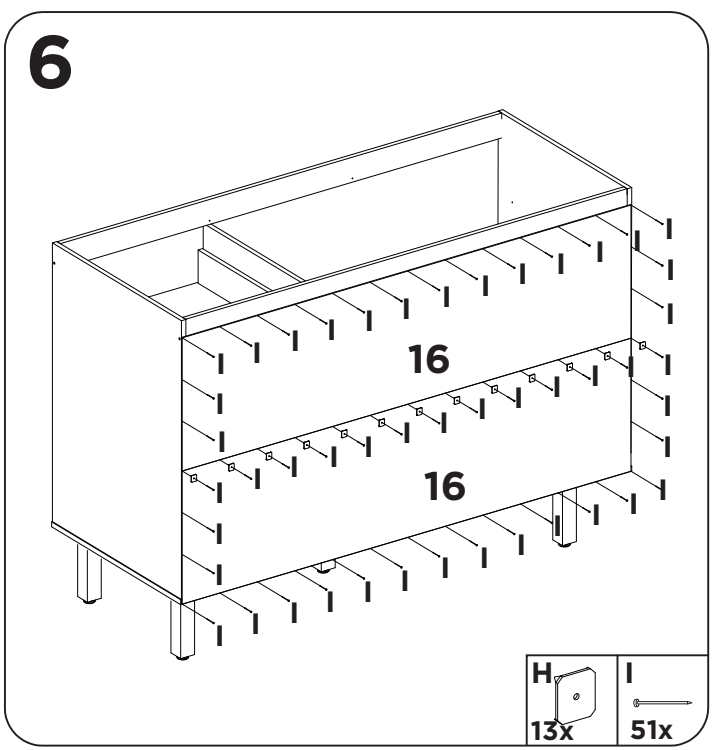
16
16
H
13x
I
51x

7

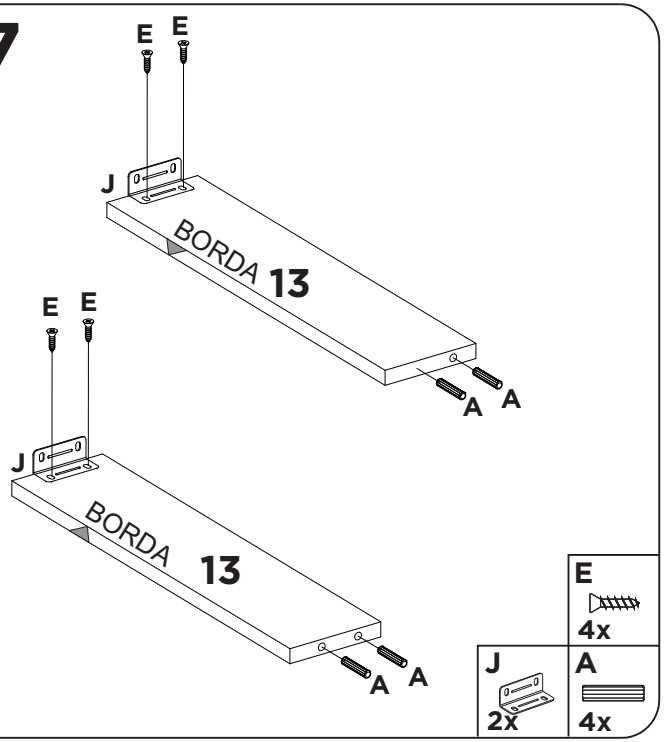
E
E
J
BORDA 13
A
A
E
E
J
BORDA 13
A
A
E
4x
J
2x
A
4x

8

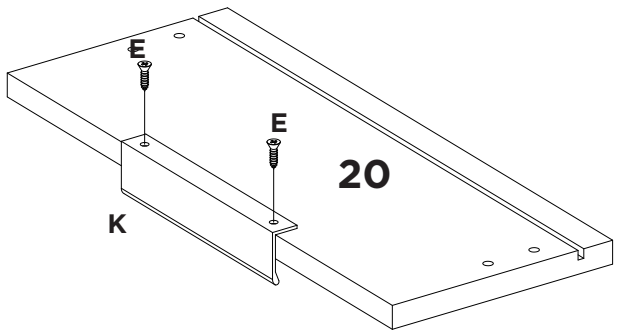
E
E
20
K
K
1x
E
2x

9

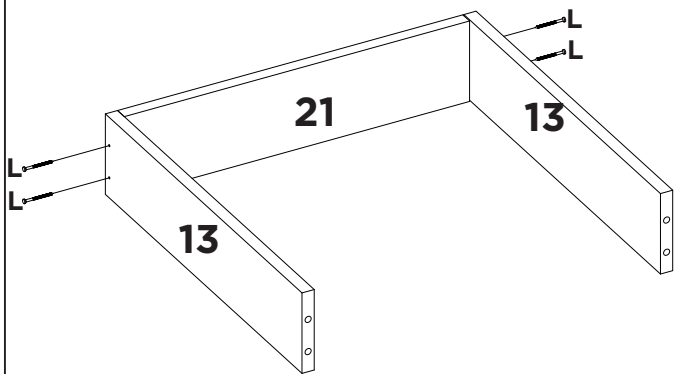
L
L
21
13
L
L
13
L
4x

10

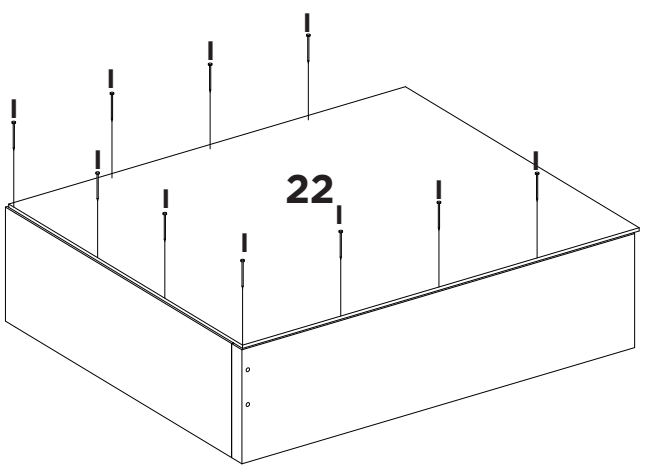
I
I
I
I
I
I
I
I
I
I
22
I
10x

11

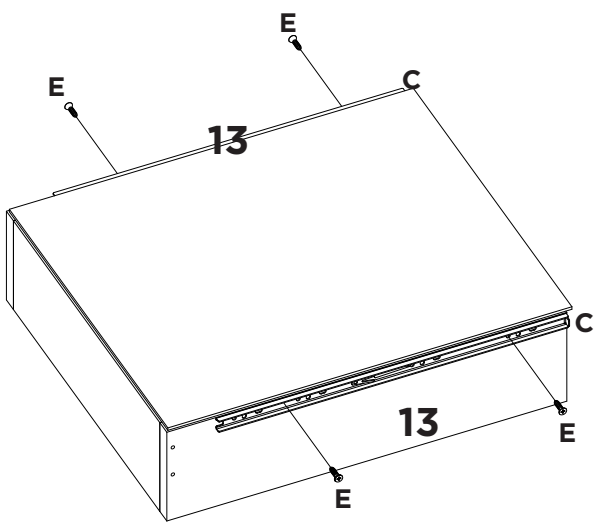
E
E
C
13
C
13
E
E
C2
2x
E
4x

12

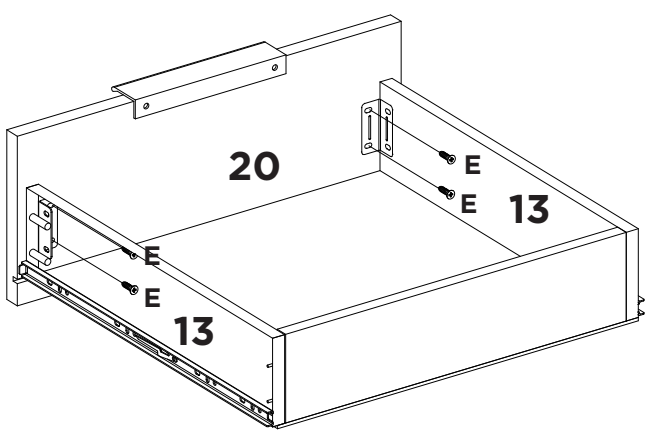
20
E
E
13
E
E
13
E
4x

13

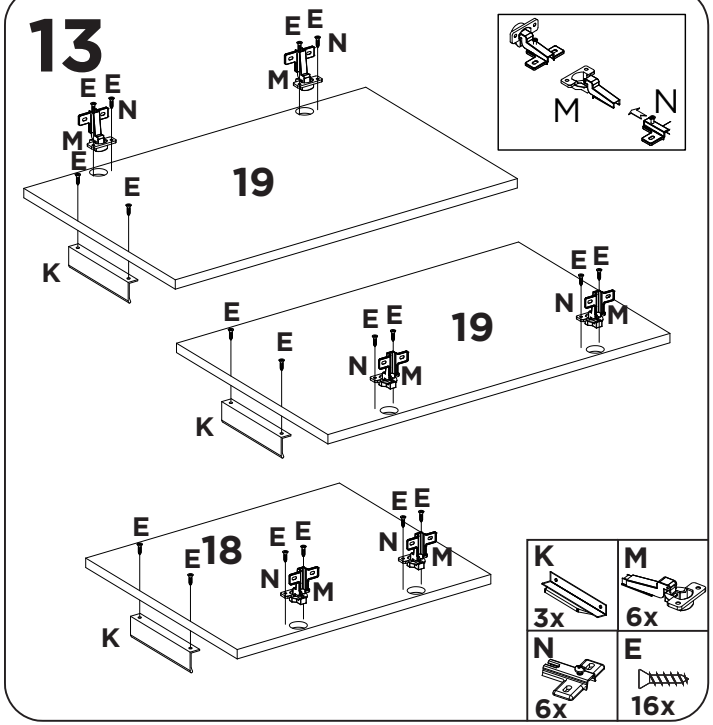
E E N
M
E E N
M
E
E
19
K
E E
N M
E
E
E E
N M
19
K
E
E
E E
N M
E E
N M
18
K
K
3x
M
6x
N
6x
E
16x

15

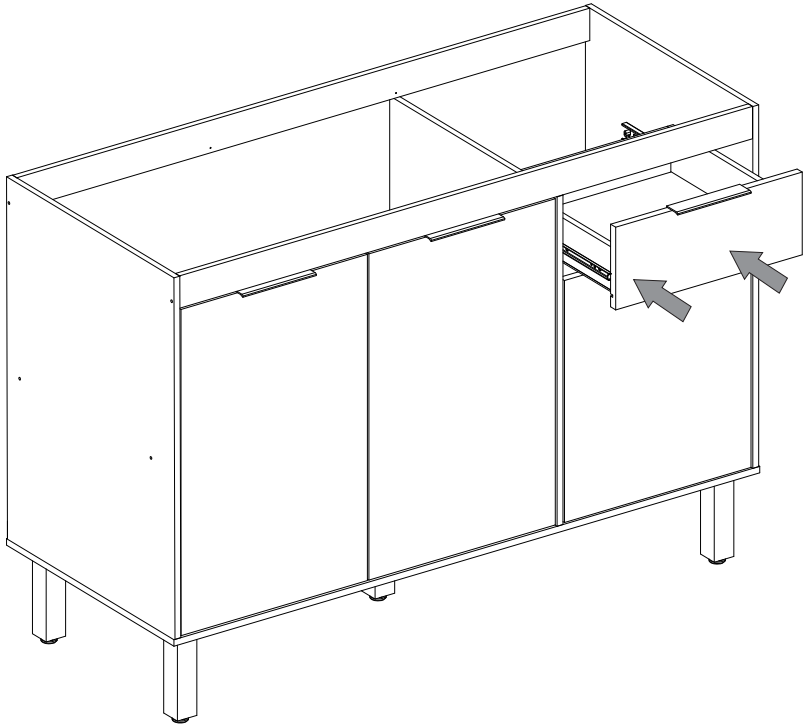

14

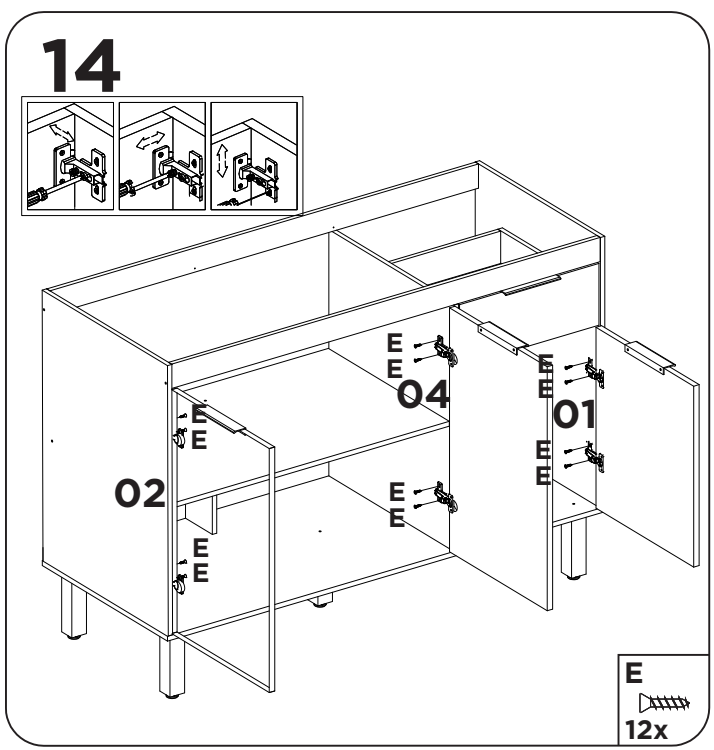
E
E
04
E
E
01
E
E
E
E
02
E
E
E
E
E
12x
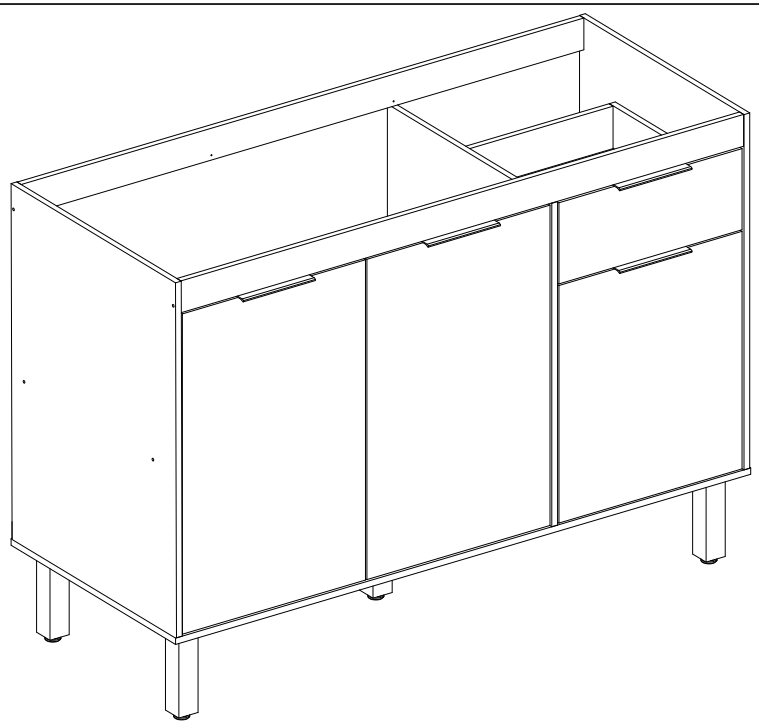
16