Madelustre
A MAGIA DA LUZ

Manual de instalação da Luminária

Para uma instalação adequada recomenda-se:
- Realize a instalação do produto sempre com a energia desligada;
- A instalação do produto deve ser feita por profissionais habilitados;
- A instalação do produto deve ser feita em locais que suportam o peso do produto;
- A luminária deve ser instalada em área interna, ou se for instalada em áreas externas o produto deve estar protegido das intempéries;
- Siga as instruções dos desenhos esquemáticos;

Limpeza e manutenção da Luminária

- Antes de qualquer ação desligar a energia elétrica,
- Na limpeza do produto, não use solvente ou material abrasivo;
- Peças de vidros ou acrílicos, podem ser lavadas com sabão neutro,
  esperar secagem para reutilizar o produto;
- Trocar as lâmpadas somente quando elas estiverem frias;
- Nunca utilize álcool para a limpeza de peças de acrílico.

Garantia

Este produto tem garantia por um período de 6 meses, a contar a partir da data de aquisição e cobre os seguintes aspectos:
- Defeito de fabricação abrangendo fiação, soquetes e acabamento;
- A garantia é anulada em caso de instalação incorreta do produto, de evidente falta de manutenção ou de utilização inadequada;
- Para validar este termo de garantia, o reclamante deverá apresentar a nota fiscal de compra do produto;
- A solicitação de troca ou reparação deve ser feita através da loja aonde o produto foi adquirido;

Observações:

- Com o passar do tempo é natural que haja pequenas alterações nas cores da madeira.
- Os acabamentos de madeira podem sofrer variações de tonalidade em função de seus veios.

Serviço de atendimento ao Cliente:
assistencia@madelustre.com.br
Fone: 54 - 3462 9503
Produzido por Madelustre Industrial Ltda. - **CNPJ: 89.616.460/0001-52**
Estrada São Gabriel, 165 - Garibaldi RS Fone 54- 3462 9500

ESTANCIA
RACK

Instruções de Montagem do Rack de Bebidas
Instrucciones de montaje del estante de las bebidas.

1 Sobreponha o tampo e fixe-o através dos parafusos conforme ilustrações.

1 *Superposición de la tapa y asegurarla con los tornillos como ilustraciones.*

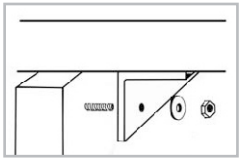

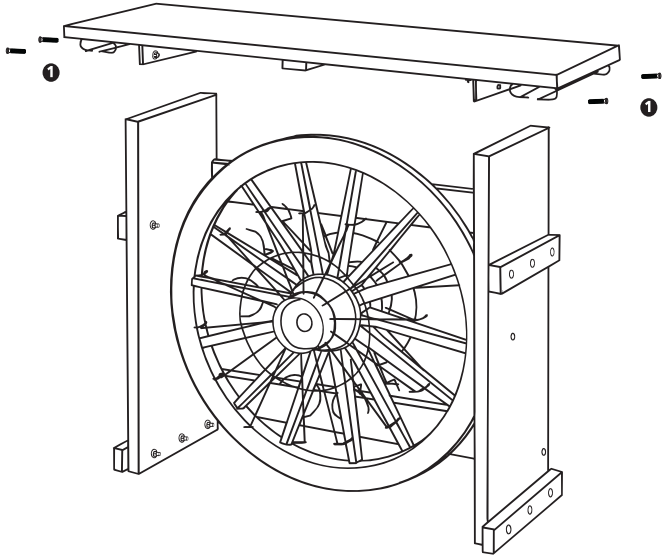

Tabela \ Tabla

Modelo	Pot. Max. lâmpadas Pot. Max. Lámparas	Tensão	Modelo Soquete
417	-	-	-