Manual de Instruções

# Cilindro Laminador Manual

Qualidade desde 1990

**ATENÇÃO!**
Antes de utilizar sua máquina de massa pela primeira vez, limpe-a com um pano seco para remover algum excesso de óleo que possa ter.

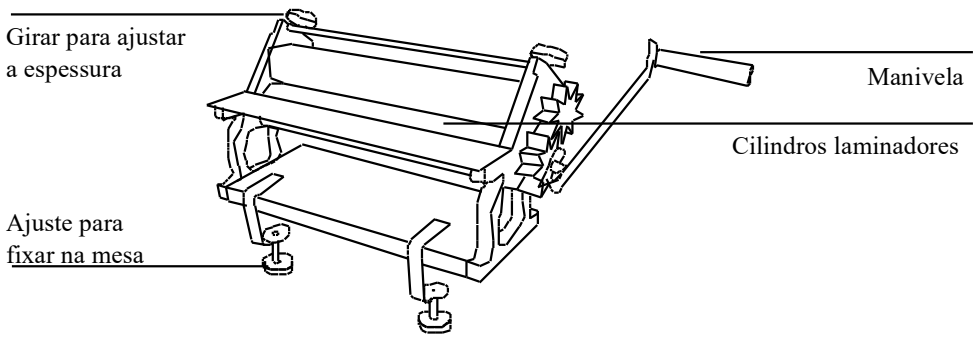


**MODO DE USAR:**
1 - Fixe o aparelho no canto da mesa ajustando os grampos inferiores.
2 - Encaixe a manivela no primeiro furo onde os rolos são lisos para passar a massa.
3 - Ajuste a altura dos rolos para obter espessura da massa desejada.
4 - Insira a massa entre os rolos, gire a manivela e passe-a até obter a forma e espessura desejada. Inicie pela massa mais grossa até a mais fina.

**DICAS:**
• Durante o uso, limpe de vez em quando por baixo dos rolos lisos.
• Nunca coloque o aparelho em máquina de lavar louças e não mergulhe em água.
• Limpar a máquina após o uso,
• Não insira facas ou panos entre os rolos.

**Malta Indústria de Utilidades Domésticas LTDA.**
Rua Ignez Fedrizzi Angonese, 789
Bairro Salgado Filho - Caxias do Sul - RS
CEP 95098-115
www.malta.ind.br

**SAM**
**Serviço de Atendimento Malta**

segunda à sexta, das 7:30 às 12h e das 13:30 às 17:45
assistencia@malta.ind.br

**54 3213.6800**