HENN

Ind. e Com. de Móveis Henn
Mondaí - SC - Brasil

+55 49 3674.3500

@moveishenn
www.henn.com.br

INSTRUÇÕES DE MONTAGEM

INSTRUCCIONES DE MONTAJE
ASSEMBLY INSTRUCTIONS

CADEIRA FLÁVIA

S46-555 Cinamomo/Grafite
S46-556 Cinamomo/Marrom Amêndoa
S46-557 Cinamomo/Areia

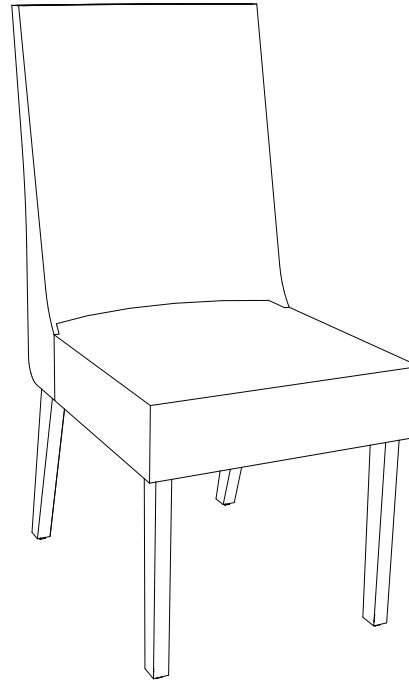

Requisitos para montagem
Requisitor para la montaje
Assembly Requirements

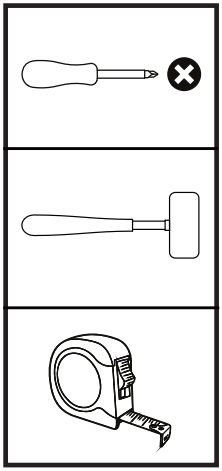

Imagens meramente ilustrativas, não acompanha o produto.
Imágenes ilustrativas, no incluidas con el producto.
Illustrative images, not included with the product.

AVISO

Para limpeza de seu móvel, use uma flanela seca ou umedecida, e não utilize produtos químicos que possam danificar seu produto.

SISTEMA DE MONTAGEM

O sistema de montagem dos produtos, funciona de acordo com a ordem crescente dos números indicados no desenho. Ex: 01, 02, 03, 04... até a conclusão da montagem.

ASSISTÊNCIA TÉCNICA

Para solicitação de Assistência Técnica você consumidor deverá entrar em contato com o Lojista o qual você realizou a compra deste produto e solicitar a assistência técnica das peças avariadas. A garantia abrange todas as peças, partes e componentes que eventualmente venham apresentar defeito de fabricação no prazo de 03 (três) meses, contando a partir da entrega do produto ao consumidor, mediante nota fiscal de compra. Se houver qualquer alteração na estrutura do produto ou ocorrer defeito por negligência do montador/consumidor em relação a instrução de montagem e manuseio, não será fornecido assistência técnica gratuita.

ADVERTENCIA

Para limpieza de su móvil, use una franela seca o húmeda, y no utilice productos químicos que puedan dañar su producto.

SISTEMA DE MONTAJE

El sistema de montaje de los productos funciona de acuerdo con el orden creciente de los números indicados en el dibujo. Ej.: 01, 02, 03, 04... hasta la conclusión del montaje.

ASISTENCIA TÉCNICA

Para solicitar Asistencia Técnica, el consumidor debe comunicarse con el Comercio que usted realizó la compra de este producto y solicita asistencia técnica para las partes dañadas. La garantía cubre todas las partes, piezas y componentes que eventualmente puedan presentar defecto de fabricación en el plazo de 03 (tres) meses, contados a partir de la entrega del producto al consumidor, mediante factura de compra. Si se produce algún cambio en la estructura del producto o se produce un defecto por negligencia del montador/consumidor en relación con las instrucciones de montaje y manipulación, no se prestará asistencia técnica gratuita.

NOTICE

To clean your furniture, use a dry or wet cloth, and do not use chemicals that may damage your product.

ASSEMBLY SYSTEM

The products' assembly system works according to the increasing order of the indicated numbers. For example: 01, 02, 03, 04 ... to the end of the assembly.

TECHNICAL ASSISTANCE

To request Technical Assistance, the consumer must contact the retailer from whom you purchased this product and request technical assistance for the damaged parts. The warranty covers all parts, parts and components that may eventually present a manufacturing defect within a period of 03 (three) months, counting from the delivery of the product to the consumer, by means of a purchase invoice. If there is any change in the structure of the product or defect occurs due to negligence of the assembler/consumer in relation to the assembly and handling instruction, free technical assistance will not be provided.

1 Pré Montagem Preasamblea | Pre-assembly

Peças Necessárias | Partes requeridas | Required Parts:

3	Pé Frontal | Pie delantero | Front foot	04
4	Pé Traseiro | Pie trasero | Back foot	04
5	Travessa Lateral | Plato lateral | Side Platter	04
6	Travessa | Plato | Platter	04

Ferragens | Herrajes | Hardware:

D		x24
F		x08
G		x16
I		
K		

Ferramentas | Instrumentos | Tools:

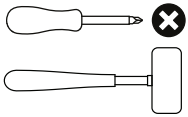

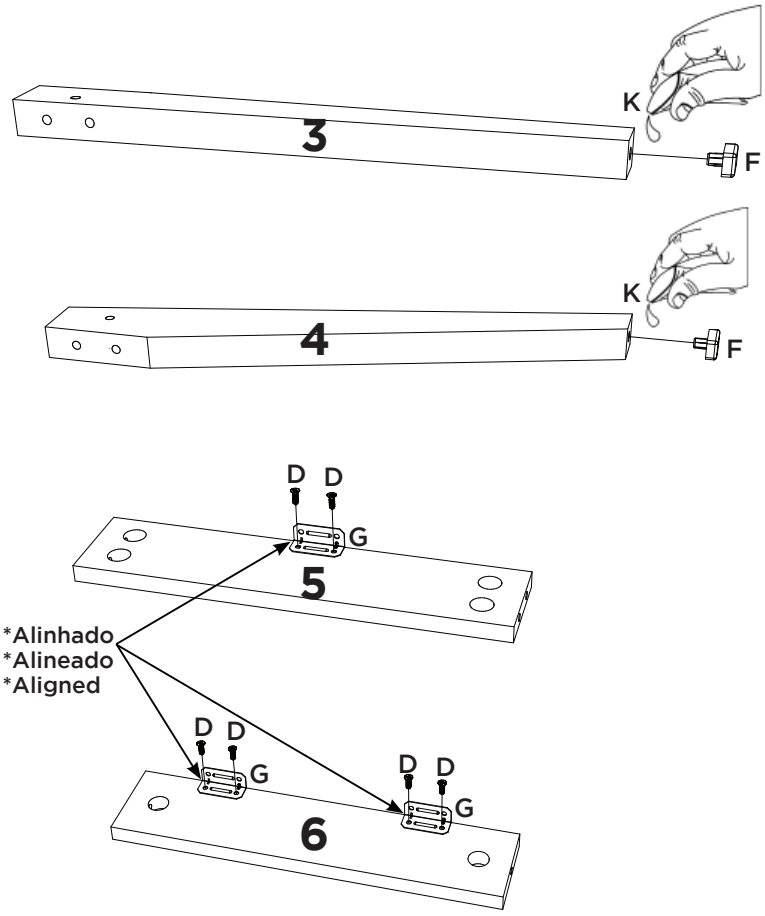

2

Peças Necessárias | Partes requeridas | Required Parts:

1	Encosto Estofado | Respaldo tapizado | Upholstered backrest	02
2	Assento Estofado | Asiento tapizado | Upholstered seat	02

Ferragens | Herrajes | Hardware:

C		x06
H		x16
I		
K		

Ferramentas | Instrumentos | Tools:

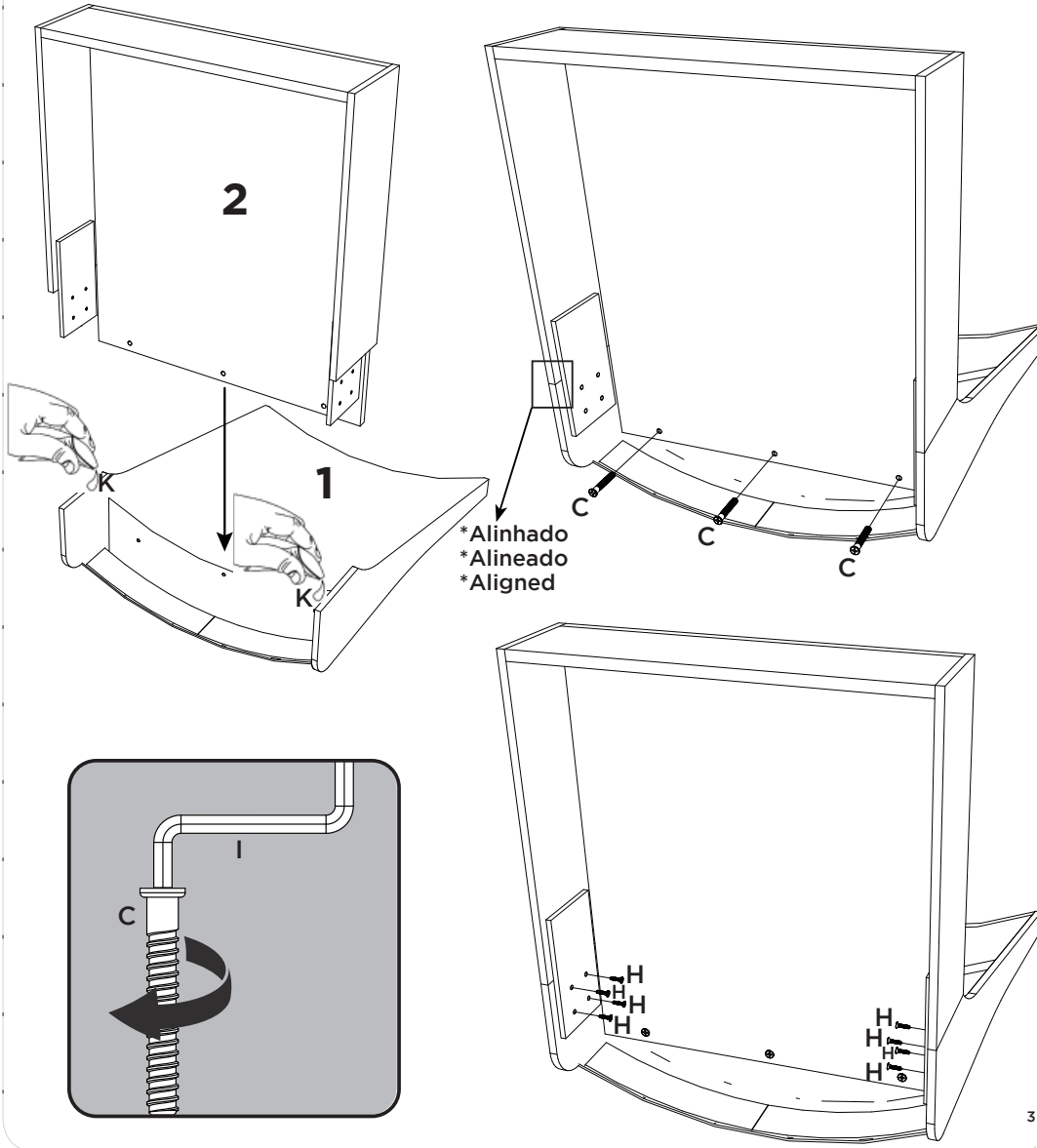

3

Peças Necessárias | Partes requeridas | Required Parts:

3	Pé Frontal | Pie delantero | Front foot	04
4	Pé Traseiro | Pie trasero | Back foot	04
5	Travessa Lateral | Plato lateral | Side Platter	04

Ferragens | Herrajes | Hardware:

A		x16
E		x16
I		

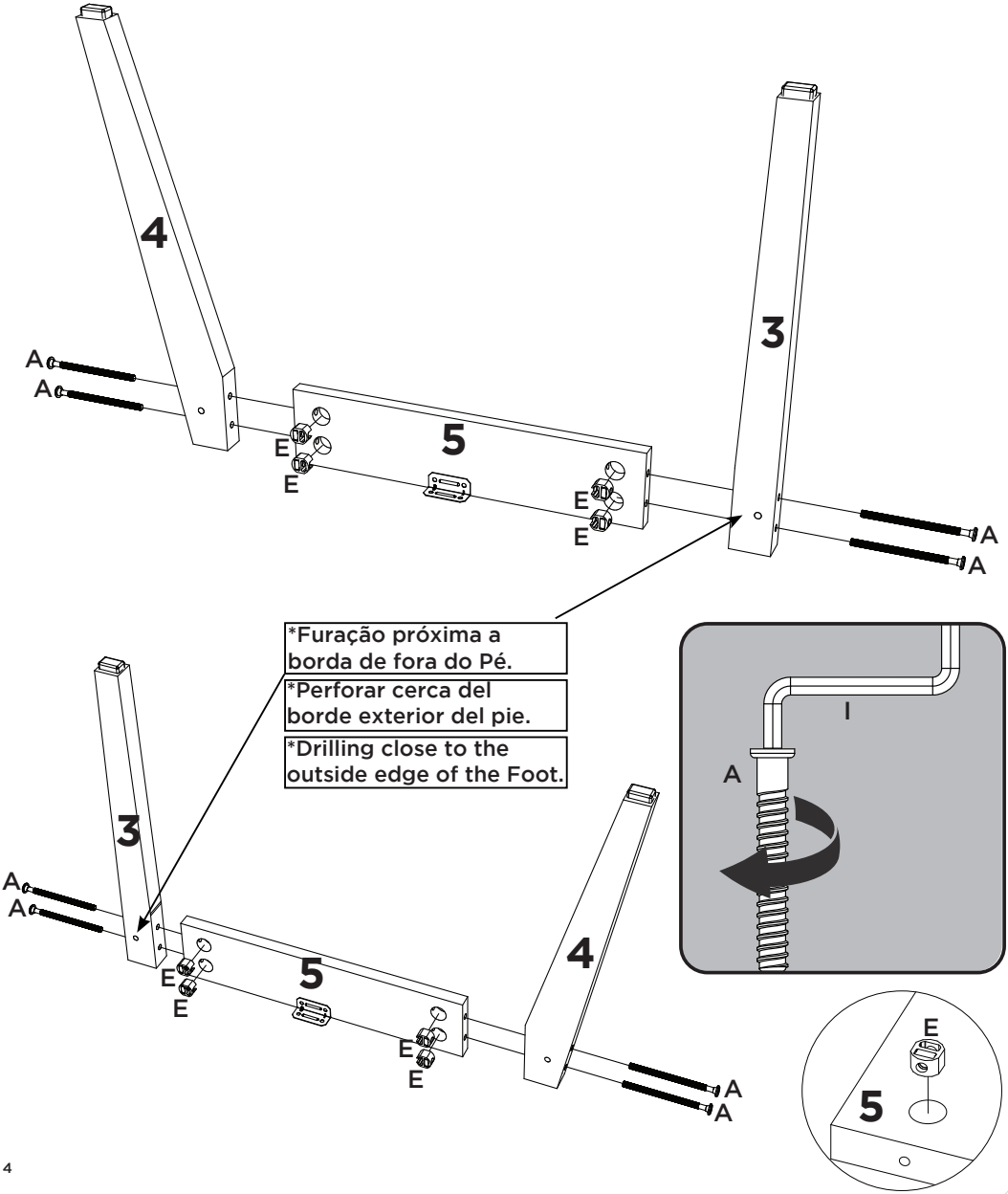

4

Peças Necessárias | Partes requeridas | Required Parts:

6	Travessa | Plato | Platter	04

Ferragens | Herrajes | Hardware:

B		x08
E		x08
I		

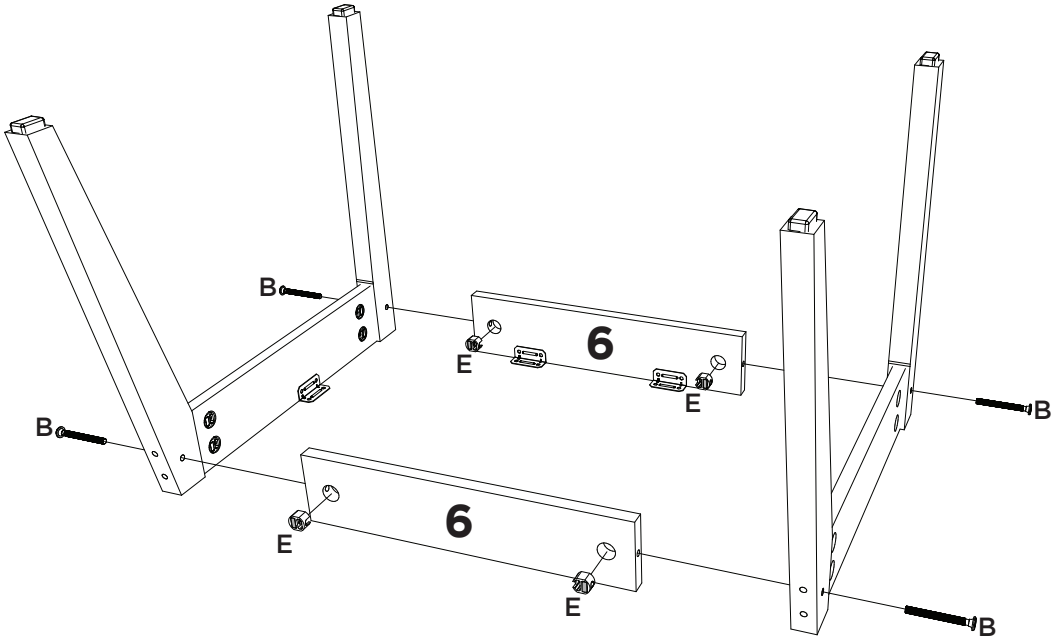

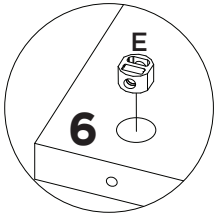

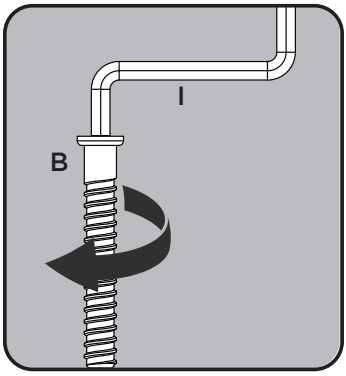

5

Ferragens | Herrajes | Hardware:

D		x40
J		x08

Ferramentas | Instrumentos | Tools:

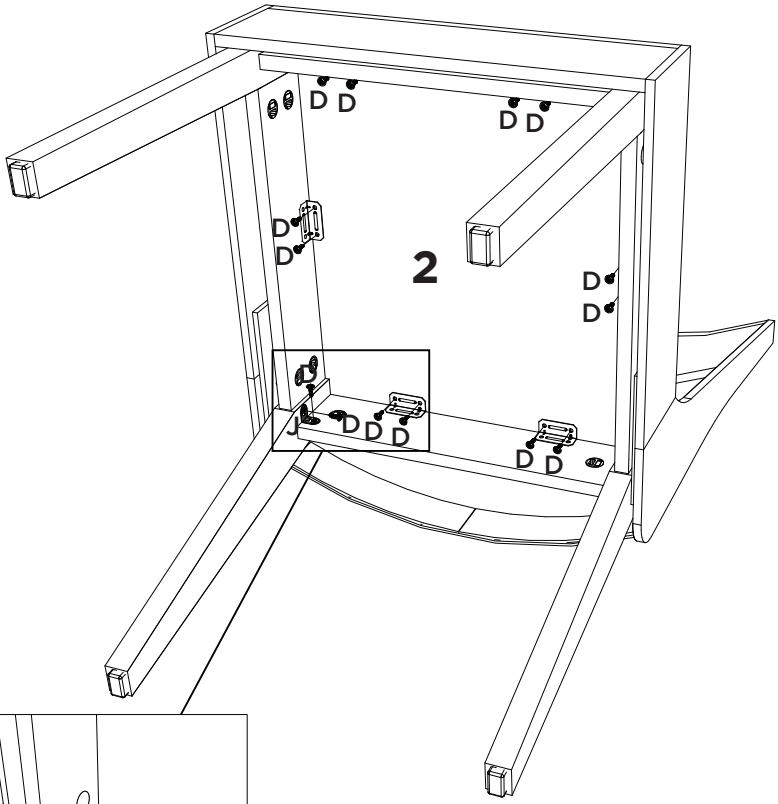

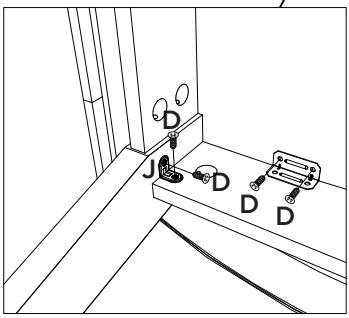

*Cantoneira de metal (J) nos quatro cantos da cadeira, o mais próximo possível da borda inferior.

*Soporte angular de metal (J) en los cuatro esquinas de la silla, las más cercanas posible desde el borde inferior.

*Metal angle bracket (J) on all four corners of the chair, the closest possible from the bottom edge.

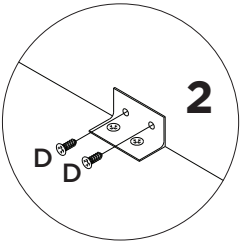

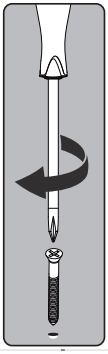

6

Ferragens | Herrajes | Hardware:

L		x01

Pesos máximos recomendados com carga distribuída
Peso máximo recomendado con la carga distribuida
Recommended maximum weights with evenly distributed.

CORREÇÃO PERFEITA
CORRECCIÓN PERFECTA
PERFECT CORRECTION

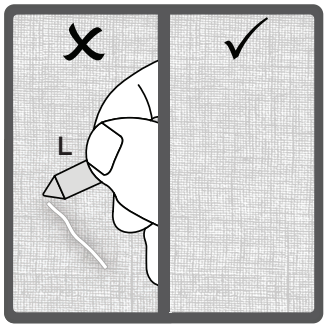

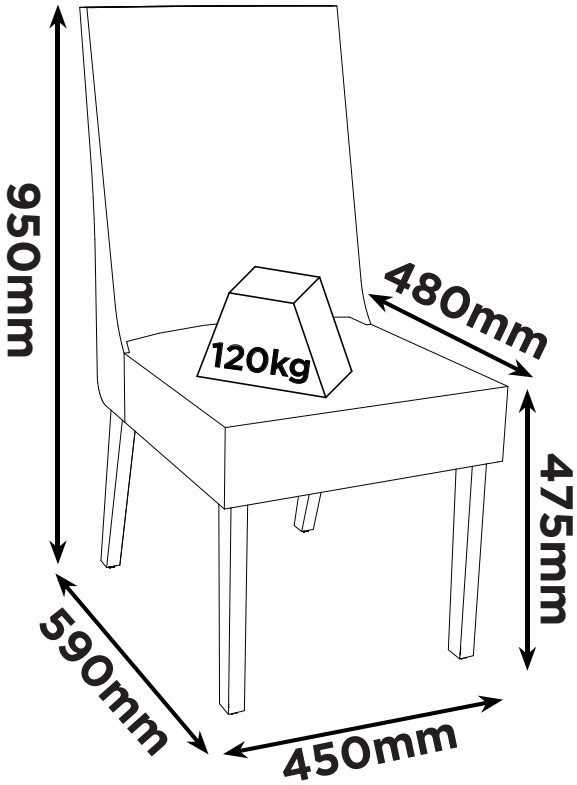

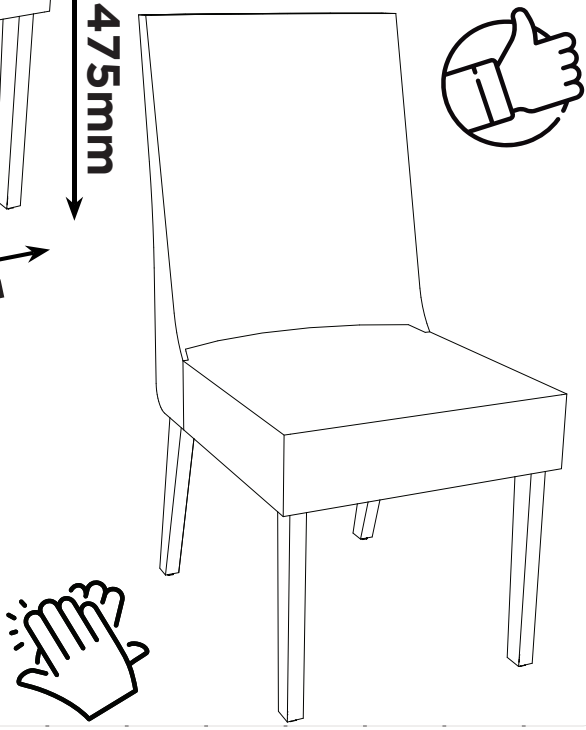

Lista de Peças | Lista de piezas | List of parts

Item	Caixa Caja Box	Qtd Ctd Qty	Descrição | Descripción | Description	Medidas (mm) | Dimensions (mm) | Size (measurements) (mm)
01	1/1	02	Encosto Estofado | Respaldo tapizado | Upholstered backrest	610x430x180
02	1/1	02	Assento Estofado | Asiento tapizado | Upholstered seat	480x430x130
03	1/1	04	Pé Frontal | Pie delantero | Front foot	425x40x25
04	1/1	04	Pé Traseiro | Pie trasero | Back foot	425x40x25
05	1/1	04	Travessa Lateral | Plato lateral | Side Platter	345x80x15
06	1/1	04	Travessa | Plato | Platter	345x80x15

O volume contém peças para montagem de 2 Cadeiras.
El volumen contiene piezas para montar 2 sillas.
The volume contains parts for mounting 2 Chairs.

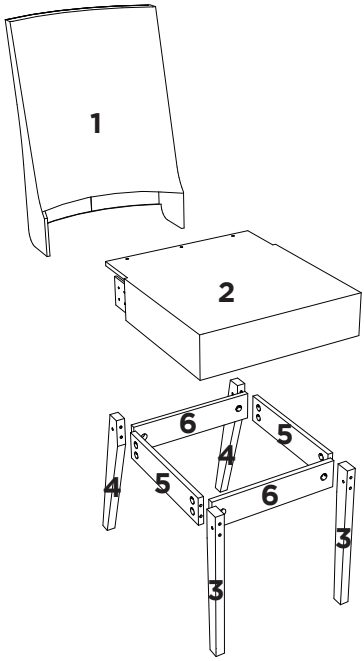

Ferragens | Herrajes | Hardware

A 16x

Parafuso Cab PL 17 Allen 4.14x3,12 (80mm)
Tornillo PL 17 Allen 4.14x3.12 (80mm)
Screw PL 17 Allen 4.14x3.12 (80mm)

B 08x

Parafuso Cab PL 17 Allen 4.14x3,12 (60mm)
Tornillo PL 17 Allen 4.14x3.12 (60mm)
Screw PL 17 Allen 4.14x3.12 (60mm)

C 06x

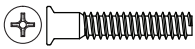

Parafuso 7,0x40mm CHT Allen
Tornillo Allen CHT de 7,0x40 mm
Screw 7.0x40mm CHT Allen

D 64x

Parafuso 4,0x14mm CHT
Tornillo 4,0x14mm CHT
Screw 4,0x14mm CHT

E 24x

Porca meia lua plástica rosca 1/4
1/4 tuerca de media luna de plástico
1/4 plastic half moon nut

F 08x

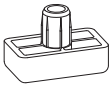

Sapata Deslizante 15x26x8mm
Zapato deslizante 15x26x8mm
Sliding Shoe 15x26x8mm

G 12x

Cantoneira 17,5x17,5x44
Cantonera 17,5x17,5x44
Angle 17,5x17,5x44

H 16x

Parafuso 3,0x16mm CHT
Tornillo 3,0x16mm CHT
Screw 3,0x16mm CHT

I 01x

Chave Allen
llave Allen
Allen key

J 08x

Cantoneira metal 18x18
Cantonera metálica 18x18
18x18 metal angle bracket

K 01x

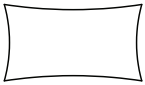

Sachê de cola
Bolsa de pegamento
Glue bag

L 01x

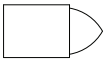

Giz de correção
Tiza de corrección
Chalk of correction

Ind. e Com. de Móveis Henn
Mondaí - SC - Brasil
+55 49 3674.3500
@moveishenn
www.henn.com.br

INSTRUÇÕES DE MONTAGEM

INSTRUCCIONES DE MONTAJE
ASSEMBLY INSTRUCTIONS

BASE MESA DORA MAIOR | BASE DE MESA DORA GRANDE | DORA TABLE BASE LARGE

S444-214 - Cinamomo

AVISO
Para limpeza de seu móvel, use uma flanela seca ou umedecida, e não utilize produtos químicos que possam danificar seu produto.

SISTEMA DE MONTAGEM
O sistema de montagem dos produtos, funciona de acordo com a ordem crescente dos números indicados no desenho. Ex: 01, 02, 03, 04... até a conclusão da montagem.

ASSISTÊNCIA TÉCNICA
Para solicitação de Assistência Técnica você consumidor deverá entrar em contato com o Lojista o qual você realizou a compra deste produto e solicitar a assistência técnica das peças avariadas. A garantia abrange todas as peças, partes e componentes que eventualmente venham apresentar defeito de fabricação no prazo de 03 (três) meses, contando a partir da entrega do produto ao consumidor, mediante nota fiscal de compra. Se houver qualquer alteração na estrutura do produto ou ocorrer defeito por negligência do montador/consumidor em relação a instrução de montagem e manuseio, não será fornecido assistência técnica gratuita.

ADVERTENCIA
Para limpieza de su móvil, use una franela seca o húmeda, y no utilice productos químicos que puedan dañar su producto.

SISTEMA DE MONTAJE
El sistema de montaje de los productos funciona de acuerdo con el orden creciente de los números indicados en el dibujo. Ej.: 01, 02, 03, 04... hasta la conclusión del montaje.

ASISTENCIA TÉCNICA
Para solicitar Asistencia Técnica, el consumidor debe comunicarse con el Comercio que usted realizó la compra de este producto y solicita asistencia técnica para las partes dañadas. La garantía cubre todas las partes, piezas y componentes que eventualmente puedan presentar defecto de fabricación en el plazo de 03 (tres) meses, contados a partir de la entrega del producto al consumidor, mediante factura de compra. Si se produce algún cambio en la estructura del producto o se produce un defecto por negligencia del montador/consumidor en relación con las instrucciones de montaje y manipulación, no se prestará asistencia técnica gratuita.

NOTICE
To clean your furniture, use a dry or wet cloth, and do not use chemicals that may damage your product.

ASSEMBLY SYSTEM
The products' assembly system works according to the increasing order of the indicated numbers. For example: 01, 02, 03, 04 ... to the end of the assembly.

TECHNICAL ASSISTANCE
To request Technical Assistance, the consumer must contact the retailer from whom you purchased this product and request technical assistance for the damaged parts. The warranty covers all parts, parts and components that may eventually present a manufacturing defect within a period of 03 (three) months, counting from the delivery of the product to the consumer, by means of a purchase invoice. If there is any change in the structure of the product or defect occurs due to negligence of the assembler/consumer in relation to the assembly and handling instruction, free technical assistance will not be provided.

ACESSÓRIOS | ACCESORIOS | ACCESSORIES

A x72 Parafuso 3,5x12mm CHT.	**B** x18 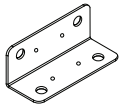 Cantoneira 17,5 x 17,5 x 44	**C** x6 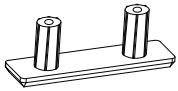 Sapata deslizante 4x50x12mm.	**D** KIT x2 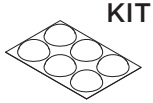 Kit Batente de Silicone (6 Und).
E x1 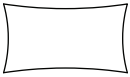 Sachê de Cola.	**F** x2 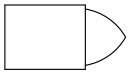 Giz de Correção.		

A

PARAFUSOS EM ESCALA 1:1 | TORNILLOS A ESCALA 1:1 | 1:1 SCALE SCREWS

LISTA DE PEÇAS | LISTA DE PIEZAS | LIST OF PIECES

Item	Caixa Caja Box	Qtd Ctd Qty	Descrição Descripción Description	Dimensões (mm) | Dimensiones (mm) | Dimensions (mm)		
				Comprimento Largo Length	Largura Ancho Width	Espessura Grosor Thickness
1=3	1/1	01	PAINEL MAIOR | PANEL MÁS GRANDE | LARGER PANEL	910	757	12
2	1/1	02	PAINEL | PANEL | PANEL	757	420	12
3=1	1/1	01	PAINEL MAIOR | PANEL MÁS GRANDE | LARGER PANEL	910	757	12

VISTA EXPLODIDA DAS PEÇAS | VISTA DESPIECE DE LAS PIEZAS | EXPLODED VIEW OF THE PARTS.

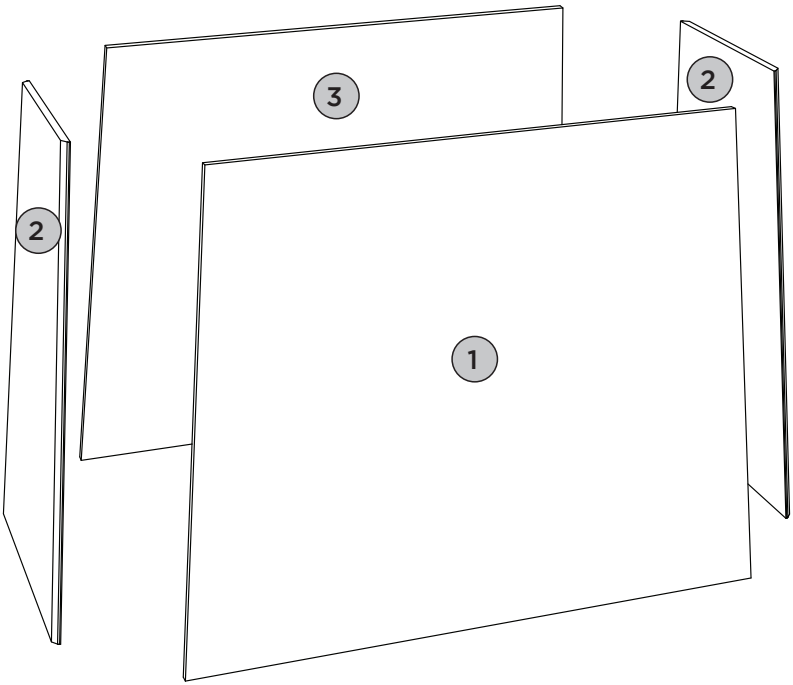

REQUISITOS PARA MONTAGEM
REQUISITOS PARA LA MONTAGE | ASSEMBLY REQUIREMENTS.

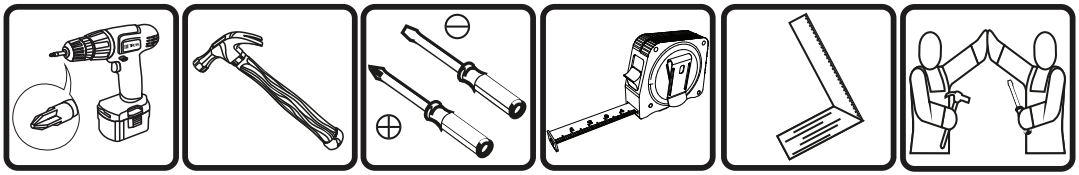

Imagens meramente ilustrativas, não acompanha o produto.
Imágenes ilustrativas, no incluidas con el producto.
Illustrative images, not included with the product.

PRÉ MONTAGEM | PRE MONTAJE | PRE ASSEMBLY

PEÇAS REQUERIDAS

1=3	PAINEL MAIOR	x2
2	PAINEL	x2

ACESSÓRIOS REQUERIDOS

A		36
B		18
C		06
E		

FERRAMENTAS NECESSÁRIAS

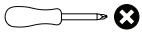

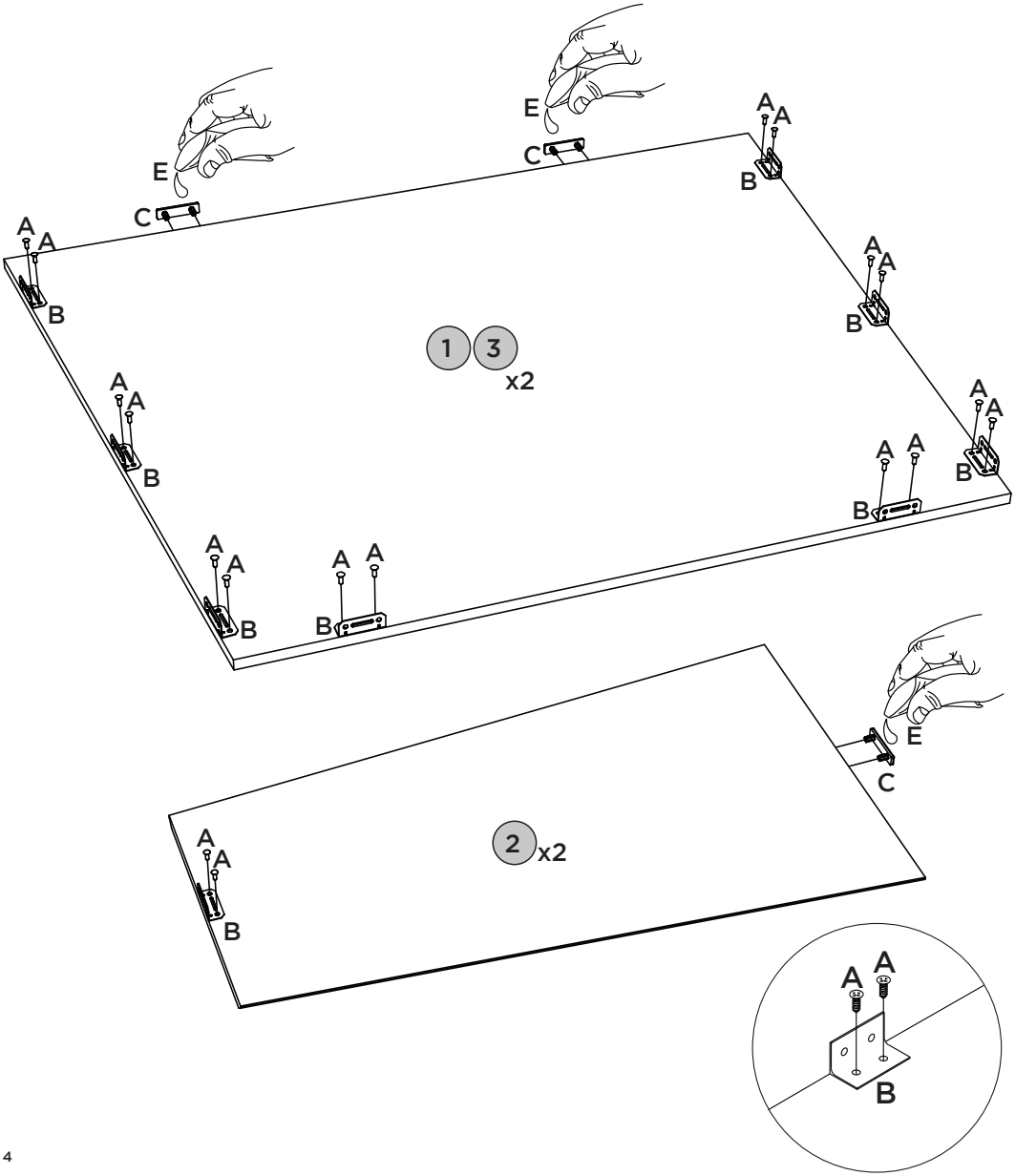

MONTAGEM 1 | MONTAJE 1 | ASSEMBLY 1

PEÇAS REQUERIDAS

1	PAINEL MAIOR	x1
2	PAINEL	x2

ACESSÓRIOS REQUERIDOS

A		12

FERRAMENTAS NECESSÁRIAS

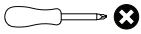

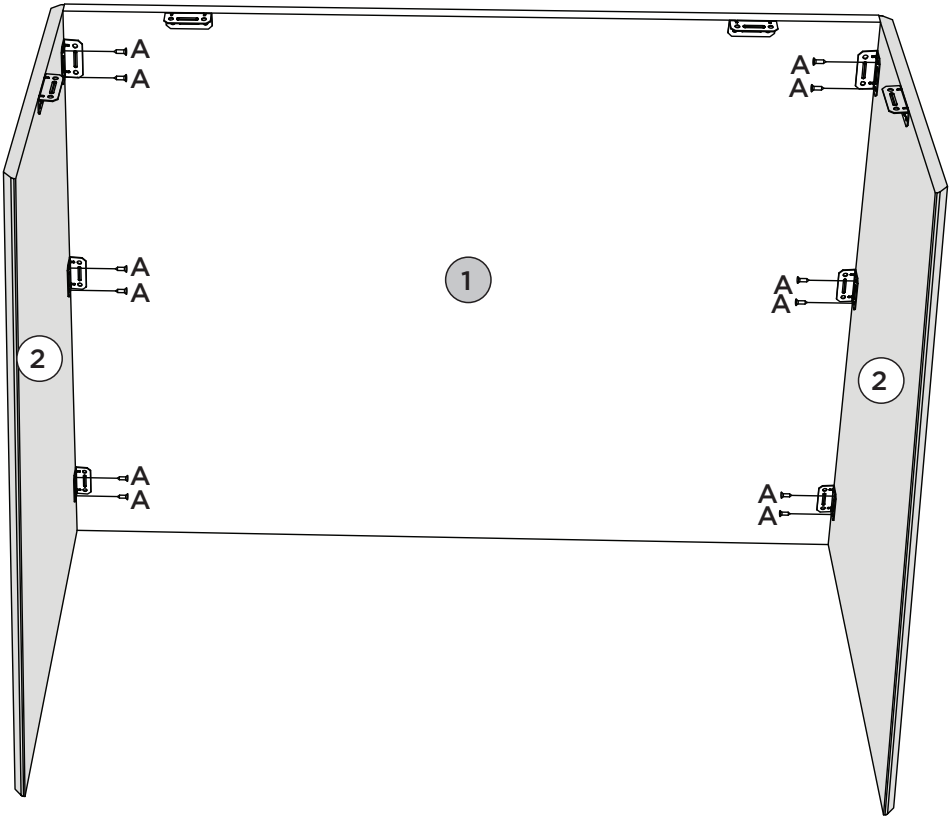

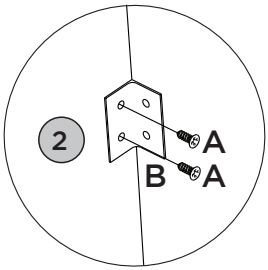

MONTAGEM 2 | MONTAJE 2 | ASSEMBLY 2

PEÇAS REQUERIDAS

3	PAINEL MAIOR	x1

ACESSÓRIOS REQUERIDOS

A		12

FERRAMENTAS NECESSÁRIAS

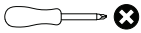

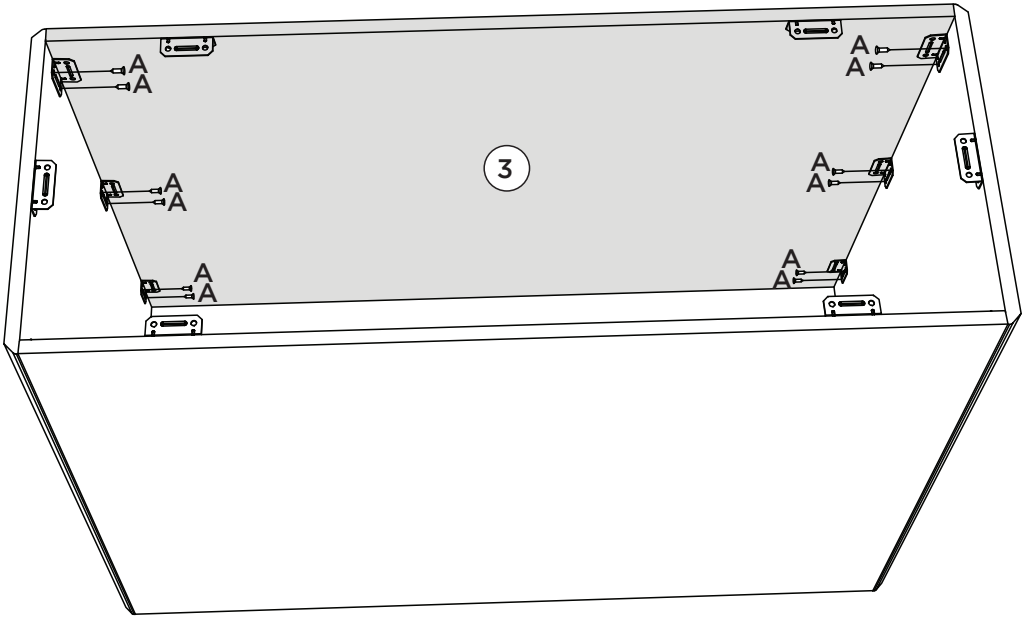

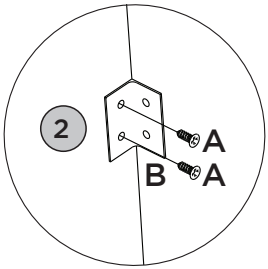

Opção de Montagem com o Tampo 1600x800 canto arredondado com Vidro (S938-)

Opción de montaje con parte superior 1600x800 esquina redondeada y vidrio (S938-)

Mounting Option with Top 1600x800 rounded corner, and glass (S938-)

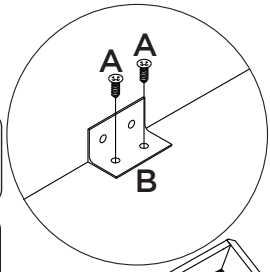

Para evitar qualquer tipo de avaria no tampo, é importante utilizar um tapete por baixo ou até mesmo o próprio papelão da embalagem como proteção.

Para evitar cualquier daño a la superficie de la mesa, es importante utilizar una alfombrilla debajo o incluso el propio embalaje de cartón como protección.

To prevent any damage to the tabletop, it is important to use a mat underneath, or even the cardboard from the packaging itself as protection.

Vista Inferior

Vista Inferior

Bottom View

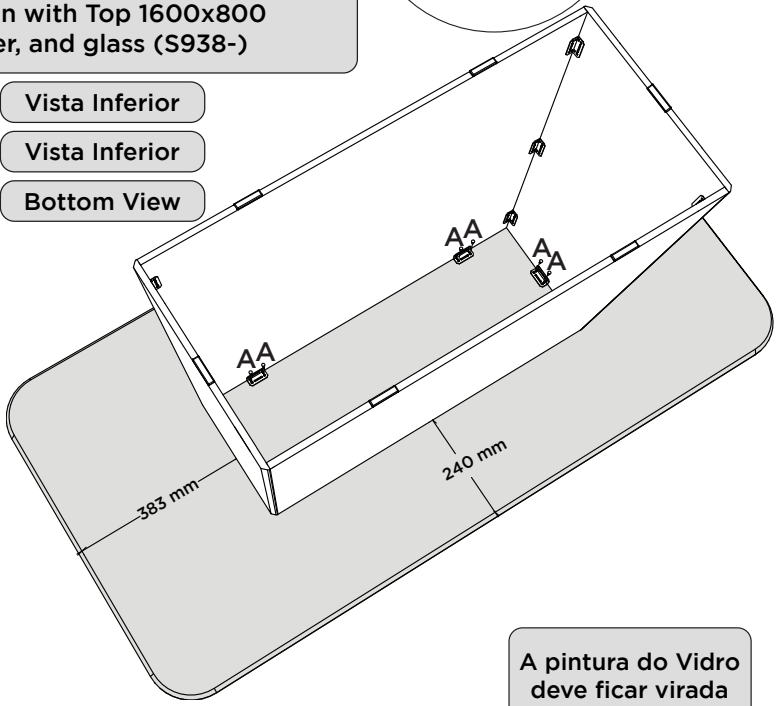

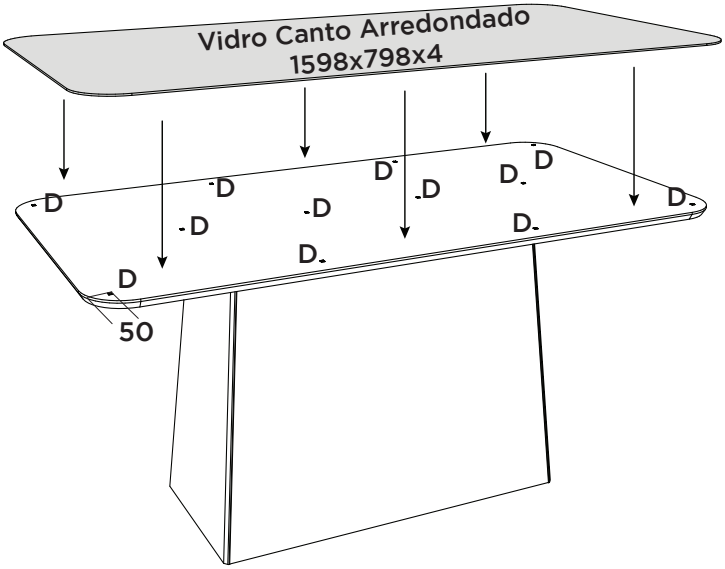

A pintura do Vidro deve ficar virada para baixo, depois ajustá-lo sobre os batentes de silicone (D)

La pintura de vidrio debe mirar hacia abajo, luego ajustarla sobre los topes de silicona (D)

The glass paint should be facing downwards, then adjust it over the silicone stops (D)

Produto Concluído (S444 + S938)
Producto Terminado (S444 + S938)
Finished Product (S444 + S938)

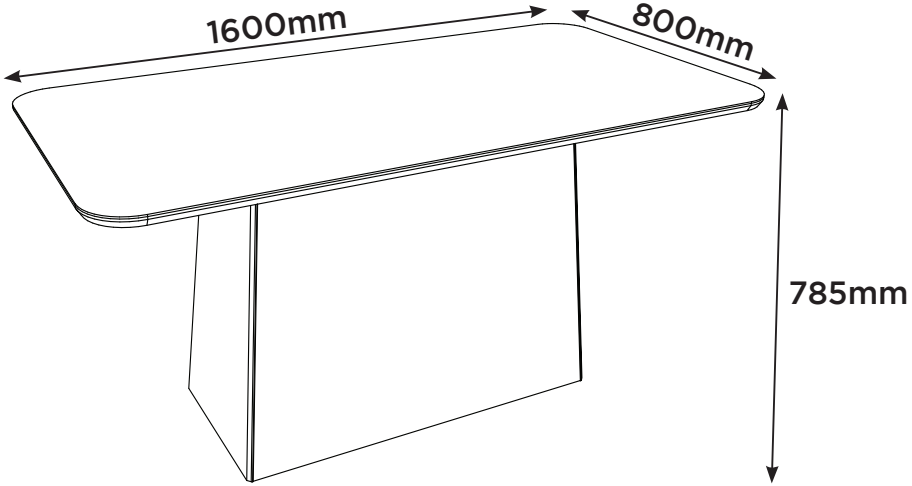

Opção de Montagem com o Tampo 1600x800 canto reto sem vidro (S939-)

Opción de montaje con parte superior 1600x800 esquina recta sin vidrio (S939-)

Mounting Option with Top 1600x800 straight corner without Glass (S939-)

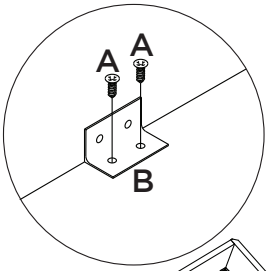

Para evitar qualquer tipo de avaria no tampo, é importante utilizar um tapete por baixo ou até mesmo o próprio papelão da embalagem como proteção.

Para evitar cualquier daño a la superficie de la mesa, es importante utilizar una alfombrilla debajo o incluso el propio embalaje de cartón como protección.

To prevent any damage to the tabletop, it is important to use a mat underneath, or even the cardboard from the packaging itself as protection.

Vista Inferior

Vista Inferior

Bottom View

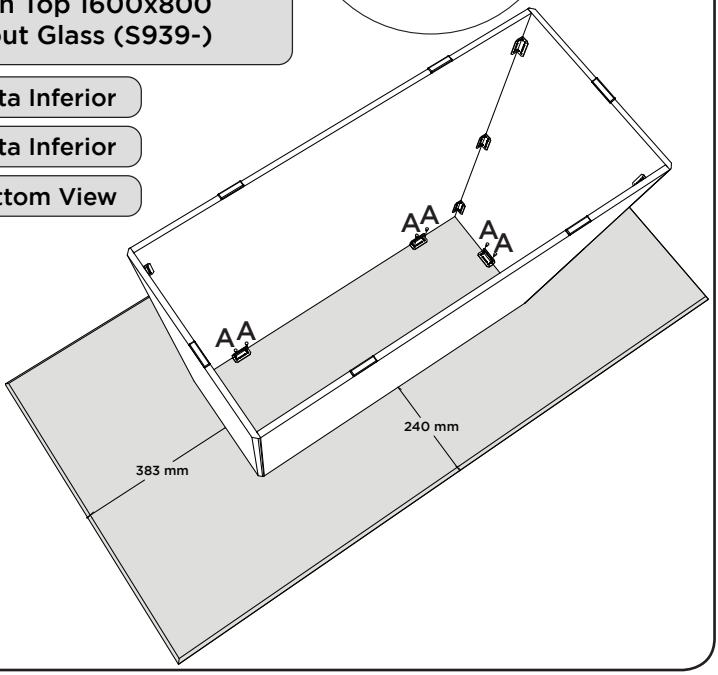

Produto Concluído (S444 + S939)
Producto Terminado (S444 + S939)
Finished Product (S444 + S939)

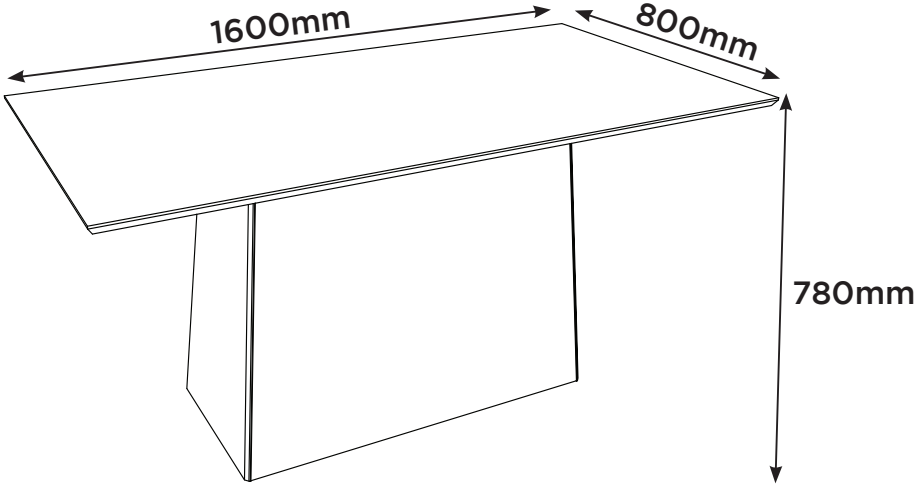

Opção de Montagem com o Tampo 1600x800 canto reto com vidro (S940-)

Opción de montaje con parte superior 1600x800 esquina recta y vidrio (S940-)

Mounting Option with Top 1600x800 straight corner with Glass (S940-)

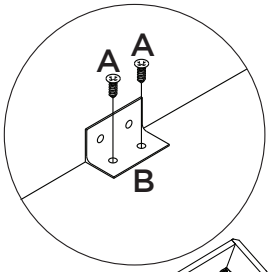

Para evitar qualquer tipo de avaria no tampo, é importante utilizar um tapete por baixo ou até mesmo o próprio papelão da embalagem como proteção.

Para evitar cualquier daño a la superficie de la mesa, es importante utilizar una alfombrilla debajo o incluso el propio embalaje de cartón como protección.

To prevent any damage to the tabletop, it is important to use a mat underneath, or even the cardboard from the packaging itself as protection.

Vista Inferior

Vista Inferior

Bottom View

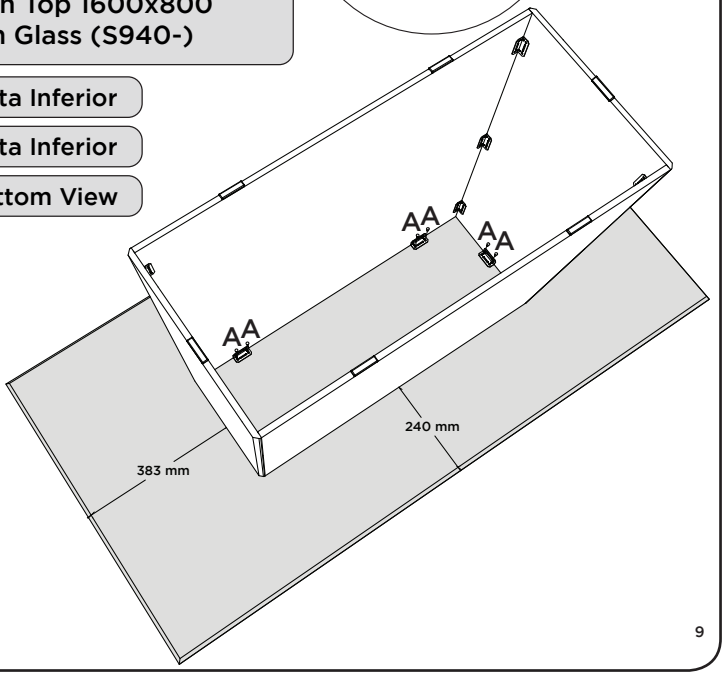

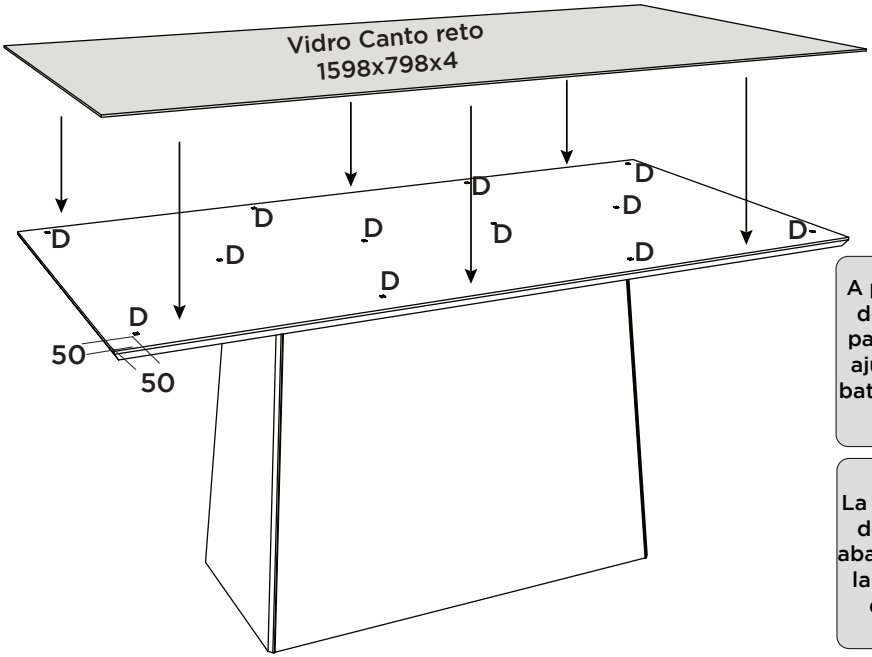

A pintura do Vidro deve ficar virada para baixo, depois ajustá-lo sobre os batentes de silicone (D)

La pintura de vidrio debe mirar hacia abajo, luego ajustar-la sobre los topes de silicona (D)

The glass paint should be facing downwards, then adjust it over the silicone stops (D)

Produto Concluído (S444 + S940)
Producto Terminado (S444 + S940)
Finished Product (S444 + S940)

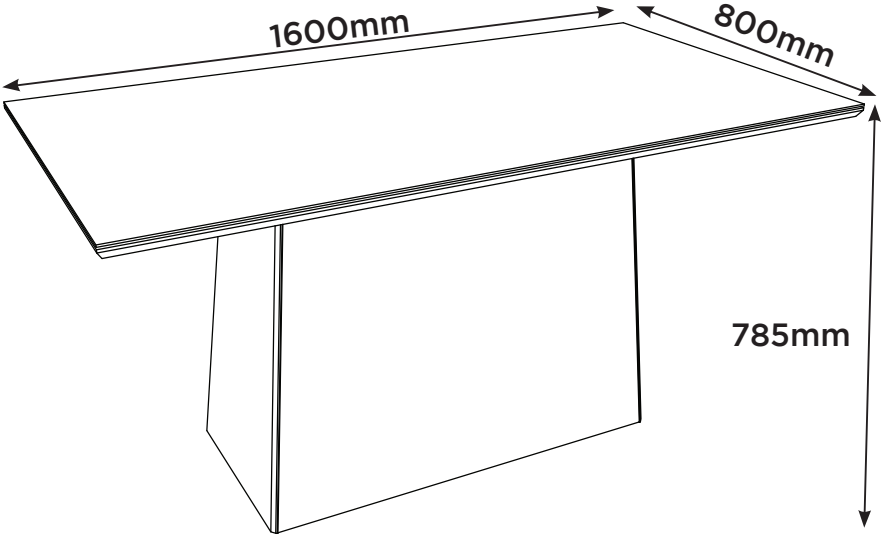

F		02

Pesos máximos recomendados com carga distribuída
Peso máximo recomendado con la carga distribuida
Recommended maximum weight with distributed load.

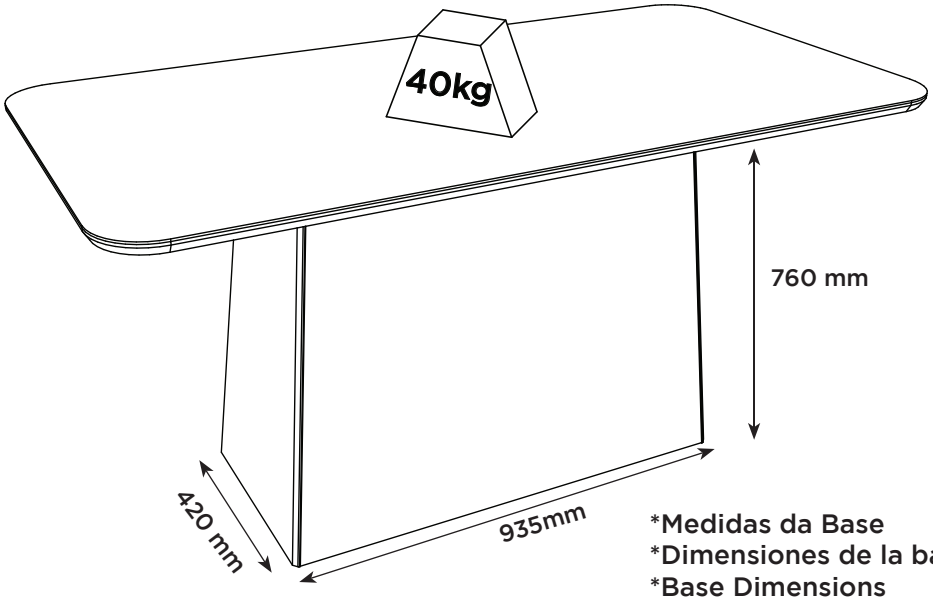

*Medidas da Base
*Dimensiones de la base
*Base Dimensions

CORREÇÃO PERFEITA
CORRECCIÓN PERFECTA
PERFECT CORRECTION

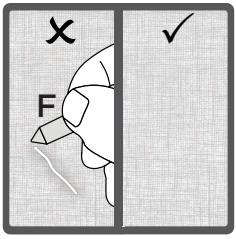

PRODUTO CONCLUÍDO
PRODUCTO TERMINADO
FINISHED PRODUCT